POMORSKI RJEČNIK

RADOVAN VIDOVIĆ

LOGOS

RADOVAN VIDOVIĆ / POMORSKI RJEČNIK

BIBLIOTEKA RJEČNICI

1

Izdavač: Izdavačka radna organizacija LOGOS, Split, Narodni trg 4, tel. 589-222, 49-896; za izdavača Ante Oman; glavni i odgovorni urednik Dušan-Čizmić-Marović; likovna oprema Gorki Žuvela; korektura Ivan Akrap; Tisak SOUR »Vjesnik«, Avenija bratstva i jedinstva 4, Zagreb; Naklada 8000 primjeraka

RADOVAN VIDOVIĆ

POMORSKI RJEČNIK

LOGOS
Split, 1984

©
RADOVAN VIDOVIĆ
POMORSKI RJEČNIK

PREDGOVOR

Ovaj pomorski rječnik obuhvata razdoblje od srednjega vijeka do vremena industrijske revolucije, to jest razdoblje brodova na vesla i jedra. Podijeljen je u dva dijela. Prvi dio sadržava termine iz izvora na našemu jeziku te riječi koje su u širem smislu vezane za život na moru i uz more, također figurativne, metaforičke izraze, žargonizme i frazeme iz dijalektalne tradicije, ponajvećma usmenoga porijekla. Drugi dio sadržava nazive i izraze iz naših izvora na latinskom jeziku.

U izboru leksičke građe obuhvaćena su slijedeća područja:

— *brod (vrste brodova, dijelovi broda, oprema broda)*
— *brodogradilište*
— *brodogradnja*
— *navigacija i manevar*
— *život na brodu*
— *pomorska meteorologija, astronomija*
— *geomorfologija (koliko je u vezi s morem)*

Područja se, prema tome, uglavnom podudaraju s onima u upitniku Il questionario dell'ALM *(Bollettino dell'Atlante linguistico mediterraneo, 1, 1959, Venezia — Roma) za Lingvistički atlas Mediterana, te s onima što ih je u svojim uputama objavila Komisija za pomorsku terminologiju koja je 1949. godine bila formirana u Jadranskom institutu Jugoslavenske akademije znanosti i umjetnosti (cfr. Blaž Jurišić: Pregled rada na pomorskoj terminologiji i toponomastici 1949—1954),* Ljetopis JAZU, *60,* Zagreb 1955).

Građa ovoga rječnika potječe iz raznih čakavskih i štokavskih govora iz oko 60 mjesta od Istre do Boke kotorske. Budući da je veći dio građe sakupljen ili potvrđen na srednjodalmatinskom čakavskom ikavskom području, veći dio natuknica se donosi u tom dijalekatskom liku.

Zbog grafičkih teškoća riječi nisu tiskane u onako preciznom fonetičko-grafičkom obliku kako se to inače običava u dijalektološkim radovima, pa su u većini slučajeva morale izostati i oznake za akcente.

Veći dio podataka iz rukopisne anketne građe prije spomenute Komisije, koja se čuva u Zavodu za jezik u Zagrebu, priskrbio mi je kolega prof. dr Petar Simunović.

Zadužili su me inž. Dobroslav Elezović iz Grohota na Šolti i prof. mr Joško Božanić iz Komiže, koji su mi ustupili na upotrebu određenu količinu neobjavljene rječničke građe sakupljene na terenu.

U Splitu, na Braču i općenito u srednjoj Dalmaciji, osobito na otocima, davali su mi usmene informacije mnogi stariji pomorci i brodograditelji, ponajviše u Sutivanu, Milni i Trogiru (1972—1980. god.).

U radu na ovome rječniku koristio sam se fondovima splitske Naučne biblioteke i knjižnicom splitskoga Pomorskog muzeja.

Stručnim su mi savjetima i literaturom pomogli osobito kolege prof. dr Manlio Cortelazzo sa Sveučilišta u Padovi, prof. dr Žarko Muljačić sa Sveučilišta u Zapadnom Berlinu i prof. dr Petar Šimunović iz Zavoda za jezik u Zagrebu.

Svima izražavam svoju zahvalnost.

Srdačno zahvaljujem akademiku prof. dru Vladislavu Brajkoviću i prof. dru Antunu Cvitaniću na recenzijama i stručnim savjetima.

Svoju posebnu zahvalnost upućujem Izdavačkoj radnoj organizaciji »Logos« i njezinim radnim ljudima koji su ovo moje djelo rado prihvatili i požrtvovno se angažirali da ga objave.

Rukopis je predan izdavaču krajem srpnja 1983. godine, pa kasnije objavljena djela nisu mogla biti uzeta u obzir.

Split, 1. rujna 1983. godine

Autor

SKRAĆENICE

adj.	adjektiv (pridjev)
adv.	adverb (prilog)
ALJS	*Almanah »Jadranska straža«*, Beograd 1925—1929.
Andrij.	Andrijašević, Niko: *Pripovijesti*, Zagreb 1912.
Anđel. 1918.	Anđelinović, Danko: *Galebovi*, Zagreb 1918.
Anđel. 1922.	Anđelinović, Danko: *Latice*, Zagreb 1922.
Anđel. 1937.	Anđelinović, Danko: *Na gorama, nad vodama*, Zagreb 1937.
Anđel. 1957.	Anđelinović, Danko: *Olujna jedra*, Zagreb 1957.
Antol.	*Antologija istarskih i primorskih narodnih pjesama*, Rijeka 1954.
ARj	*Rječnik hrvatskoga ili srpskoga jezika, na svijet izdaje Jugoslavenska akademija znanosti i umjetnosti*, Zagreb 1880—1976.
Ar. nav.	*Arte navale*, Enciclopedia nautica illustrata, Tre Tryckare, ed. Mursia, Milano 1963.
augm.	augmentativ
Babić 1870.	Babić, Božo: *Morski riečnik hrvacko-srbski uspoređen sa italijanskijem jezikom od jednoga pomorca*, Trst 1870.
Babić 1875.	Babić, Božo: *Mladi mornar ili put brodom iz Senja u Trst — Crta iz života pomorca Hrvata*, Kraljevica 1875.
Bačić	Bačić, V. A.: *Dubrovački brodovi u doba procvata dubrovačkog pomorstva u XVI vijeku*, Zagreb 1941.
Bad.	Badalić, Josip: *Bolska rukovet stare lirike hrvatske*. Građa za povijest književnosti hrvatske, knj. 17, Zagreb 1949.
Badur.	Badurina, Odorik: (sakupio, rkp.) *Građa za pomorsko-ribarstvene nazive, Kampor (Rab)*, 1950.
BakŠkr	Bakarac i Škrljevo
Bal.	Balota, Mate: *Dragi kamen*, Zagreb 1938.

Balota	Balota, Mate: *Put u Ravenu,* Pomorstvo, Rijeka 1957, br. 11
Barak.	Baraković, Juraj (Djela Jurja Barakovića), JAZU, *Stari pisci hrv.,* knj. XVII, Zagreb 1899.
Barb. 1970.	Barbalić, F. Radojica: *Poškropljeni z morem,* Rijeka 1970.
Barb. 1972.	Barbalić, F. Radojica: *Oploviti Cape Horn,* Rijeka 1972.
Barbarić	Barbarić, Nera, Karolina: *Jarbuli duše,* Split 1974.
Bartul. 1920.	Bartulović, Niko: *Ivanjski kresovi,* Zagreb 1920 (Lisztova rapsodija, Visko Sila, Paklena, Mare Danica, Posljednja želja, Dva saputnika, Plava)
Bartul. 1931.	Bartulović, Niko: *Ljudi na ostrvu,* Beograd 1931 (Martin Lijun i Bartić Bat, Sinovljeva gospoja, Sestre, Sveti Mikula — Zmaj Ognjeni, Križ i tri grijeha, Pjevači u crkvi Svetoga Duha, Visko Sila)
Bas.	Basioli, Josip: *Razvojni put ribarskih brodova i čamaca,* Pomorski zbornik, 4, Zadar 1966.
Basioli 1979.	Basioli, Josip: *Ribarski propisi u statutima dalmatinskih gradova i komuna,* Adriatica maritima, br. 3, Zadar 1979.
Battisti-Alessio	Batisti, Carlo — Alessio, Giovanni: *Dizionario etimologico italiano,* vol. I—V, Firenze 1968.
Be	Betina
Beli	Beli (o. Cres)
Bencur	Bencur Kukučin, Martin: *Kuća u strani* — roman s otoka Brača, Zagreb 1931.
Bend.	Bendevišević, Gučetić, Slavko: *Dalida,* Stari pisci hrvatski, knj. XVI, JAZU, Zagreb 1888.
Benet. Hv.	Benetević, Martin: *Hvarkinja,* Građa za povijest književnosti hrvatske, knj. 8, Zagreb 1915.
Benet. Ras.	Benetević, Martin: *Komedija od Raskota,* Pet stoljeća hrvatske književnosti, knj. 9, Zagreb 1965.
Benet. Razg.	Benetović, Martin: *Razgovor pod Krišišćen,* Godišnjak Sveuč. u Zagrebu, 1924/1925 — 1928/1929.
Benzon	Benzon, Stjepan: *Stari i novi kanti,* Mogućnosti, br. 12, Split 1973.
Bertù	Bertù, Berto: *Dizionario del gergo marinaresco,* Rivista di cultura marinara, Roma, fasc. 1950—1952.
Bettera	Bettera, Baro: *Oronta s Cipra,* Venezia 1699, Građa IX, Zagreb 1920.
Bjel.	Bjelovučić, Nikola, Zvonimir: *Pjesme s Pelješca ili Rčanska pjesmarica,* Dubrovnik 1910.
Bjel. I	Bjelovučić, Nikola, Zvonimir: *Pjesme s Peljesca ili Rčanska pjesmarica* I dio, Dubrovnik 1910.

BK	Boka kotorska
BN	*Brodska nomenklatura,* Split 1951, izd. Pomorstvo, Rijeka 1951 (prvi broj u rječniku označuje stranicu na kojoj je slika, drugi broj na slici)
Bo.	Boerio, Giuseppe: *Dizionario del dialetto veneziano,* 3° edizione aumentata e corretta, Venezia 1867.
Bogišić	Bogišić, V.: *Narodne pjesme,* I, Beograd 1878.
Bol	Bol
Bol.	Bolonić, Ivo: (sakupio, rkp.) *Građa za pomorsko-ribarstvene nazive (Vrbnik),* 1950.
Bonif.	Bonifačić, Rožin, Nikola: *Poljubica,* Rijeka 1964.
Bort.	Bortulin, Andrija: *Beli (otok Cres),* Zbornik za narodni život i običaje Južnih Slavena, knj. 19, JAZU, Zagreb 1914.
Bož	Božava
Bož.	Božanić, Joško (sakupio) rkp. građa o terminologiji gajete, Komiža 1980.
Bož. J.	Božanić, Joško: *Komiška ribarska epopeja,* Čakavska rič, br. 1—2, Split 1983.
Božanić	Božanić, Joško: *Perušće besid,* Čakavska rič, br. 2, Split 1975.
Br.	*Brodogradnja,* časopis, Beograd 1951, Zagreb 1952—1975.
Brajk.	Brajković, T.: *Peraški dijalekat,* Program c. k. drž. vel. gimnazije u Kotoru za šk. god. 1892—1893 (Zagreb 1893)
Brajković	Brajković, Vladislav: *Etude historique sur le droit maritime privé du littoral yougoslave,* Marseille 1933.
Brajković 1962.	Brajković, Vladislav: *Razvoj pomorskog prava na našoj obali,* Pomorski zbornik, Zagreb 1962.
Brunelli	Brunelli, Vitaliano: *Statuta Jadertina,* Programma dell' I. R. Ginnasio Superiore di Zara, 1905—1906.
Bu	Budva
Bujas	Bujas, Gašpar: *Makarski ljetopis od godine 1773. do 1794,* Starine JAZU, knj. 47, Zagreb 1957.
Bukovac	Bukovac, Vlaho: *Moj život,* Beograd 1925.
Buljan	Buljan, Ivo: *Poznavanje broda i plovidbe,* Zagreb 1974.
Ca	Cavtat
cak.	cakavski
Car Mali	Car, Emin, Viktor: *Mali od foguna,* Zagreb 1949.
Car Oj more	Car, Emin, Viktor: *Oj more duboko,* Rijeka (s. a.)
Car 1897.	Car, Emin, Viktor: *Paron Vice,* Vienac XXIX, Zagreb 1897.

Car 1901.	Car, Emin, Viktor: *Stari armirajo,* Vienac, Zagreb 1901.
Car	Car, Marko: *Primorke,* Zadar 1911.
Carić, Obitelj	Carić, Juraj: *Obitelj kapetana Opovića,* Zagreb 1895.
Carić, Ribareva	Carić, Juraj: *Ribareva kći,* Prosvjeta, Zagreb 1895.
Carić I, II	Carić, Juraj: *Slike iz pomorskoga života, knjiga prva,* Zagreb 1884; *Slike iz pomorskoga života, knjiga druga,* Zagreb 1885 *Slike iz pomorskoga života, knj. prva, Preko Sredozemnoga mora, sa 22 slike,* Sarajevo 1925, *Slike iz pomorskog života, knjiga druga — Preko Crnoga mora i preko Atlantika, sa 7 slika,* Sarajevo 1926.
Cec.	Cecić, Frane: (sakupio, rkp.) *Građa za pomorsko-ribarstvene nazive (Rogač),* 1950.
Cecić	Cecić, Vladimir: *Iz života posljednjih obalnih jedrenjaka našega mora,* Naše more, br. 4—6, Dubrovnik 1973; br. 1, 1974.
Cett. 1928.	Cettineo, Ante: *Grebeni se rone,* Split 1928.
Cett. 1932.	Cettineo, Ante: *Meštar Ivan,* Split 1932.
Cett. 1954.	Cettineo, Ante: *Magarčićeve ekloge,* Split 1954.
Cor.(onelli) Idrografia	Coronelli, Vincenzo: *Atlante veneto,* Venetia 1690—1696, 3 vol.
Cor.(onelli)	Coronelli, Vincenzo. *Navi o vascelli, galee, galeazze, galeoni e galeotte, Bucintoro, burchielli, peote, piattoni, magherotte, fisolere, gondole, battelli, cocchi, flutte, giacchi, balloni, caracolle, canoe, palandre ed altre barche praticate dagli Europei, Africani, Asiatici ed Americani ne' mari, laghi, fiumi e canali, in guerra, in pace, in ricreationi ed in usi diversi,* Venezia 1697.
Cortel(azzo)	Cortelazzo, Manlio: *L'Influsso linguistico greco a Venezia,* Bologna 1970.
Cres	Cres
Crnić	Crnić, Rudolf: *Pomorski rječnik,* Zagreb 1922.
Crnjanski	Crnjanski, Miloš: *Putopisi,* Beograd 1966.
Cronia	Cronia, Arturo: *Elementi latino-italiani nel lessico di un dialetto čakavo,* L'Italia dialettale, fasc. VI, 1930.
Cuceri	(Cuceri, Bernard): *Besjede duhovne Bernarda Cucera, Dubrovčanina, rečene pred skupštinom dobre smrti u crkvi sv. Ignacija u Dubrovniku, izdao dr Josip Rieger, Diel I,* u Zagrebu 1872 (I izd. Dubrovnik 1793)
Cukrov	Cukrov, Tome: *Na školju malom* (rkp. zbirka pjesama u govoru Šepurine, nastalih između 1929. i 1972)
Cvit.	Cvitanović, Marko: (sakupio, rkp.) *Građa za pomorsko-ribarstvene nazive (Pašman),* 1950.
Cvit. Iž	Cvitanović, Vladislav: *Pomorsko zanimanje Ižana (od XV stoljeća do danas),* Starine JAZU, knj. 45, Zagreb 1955.

ČDL	*Čakavisch-deutsches Lexikon,* Teil I, von Mate Hraste und Petar Šimunović unter Mitarbeit und Redaktion von Reinhold Olesch, Köln — Wien 1979.
Čičin	Čičin-Šain, Ćiro: *Brodogradnja u Splitu 1831—1835,* Pomorstvo, br. 11, Split 1948; *Pomorci i njihove obitelji u Splitu u XVII st.,* Četiri priloga historije grada Splita XVII i XVIII st., Split 1953.
ČR	*Čakavska rič,* polugodišnjak, Split 1971—1983.
Ćaće	Ćaće, Ive: *Stipe Jarbolina i drugi čakavski stihovi,* Zagreb 1950.
Ćipiko	Ćipiko, Ivo: *Sabrana djela,* Beograd 1951.
Dabović	Dabović, Andro: *Eh, što ti je sudbina,* Zadarska revija, br. 1, Zadar 1979.
Dalm.	Dalmacija (pokrajina, regija)
Dalmacija	*Dalmacija — iz djela Austro-Ugarska Monarhija,* opisana i ilustrovana, Spljet 1892.
Dbk	Dubrovnik
Dean.	Deanović, Mirko: *Pomorski i ribarski nazivi na Krku, Korčuli i Lopudu — Geografsko-lingvistički prilog,* Zbornik Instituta za historijske nauke u Zadru, knj. II, 1956——1957, Zadar 1958; Deanović, Mirko: *Terminologia marinara e pescherеccia a Ragusavecchia (Cavtat),* SRAZ, Num. 5, Julius 1958, Zagreb 1958; Deanović, Mirko: *Lingvistički atlas Mediterana — Anketa u Boki kotorskoj,* Rad JAZU 327, Zagreb 1962; Deanović, Mirko: *Lingvistički atlas Mediterana II, Anketa na Visu,* Rad JAZU 344, Zagreb 1966; Deanović, Mirko: *Lingvistički atlas Mediterana III, Anketa u Salima na Dugom otoku,* Rad JAZU 348, Zagreb 1967.
Delorko 1960.	*Istarske narodne pjesme,* uredio, napisao uvod i protumačio O. Delorko, Zagreb 1960.
Delorko 1963.	*Narodne lirske pjesme,* Pet stoljeća hrvatske književnosti, knj. 23, Zagreb 1963, uredio O. Delorko
Delorko 1969.	Delorko, Olinko: *Ljuba Ivanova,* Split 1969.
Delorko 1976.	Delorko, Olinko: *Narodne pjesme otoka Hvara,* Split 1976.
dem.	deminutiv
DM	*Dizionario di marina medievale e moderno,* Roma, R. accademia d'Italia, 1937.
Dob	Dobrinj (Krk)
DOP (EPN)	*Državni oglas o plovidbi* (Editto politico di navigazione mercantile) od 25. aprila 1774, Zbirka zakona i propisa za pomorsku upravu, knj. III (1928?), Beograd (član I

	preveo A. Verona 1928, članove II—VII B. Petranović 1892)
Draženović	Draženović, Josip: *Crtice iz primorskoga malogradskoga života* (1893), Zagreb 1947.
Draženović D III	Draženović, Josip: Djela, sv. III, Zagreb 1948 (djela nastala 1894—1926)
Dujm.	Dujmović, Ivo: *Putovanje jedrenjakom oko zemlje,* Naše more, časopis Dubrovnik, Dubrovnik 1955—1956.
Đaja, Mali	Đaja, Božo: *Naši pomorci,* I. Mali, Beograd 1903.
Đaja, Mladić	Đaja, Božo: *Naši pomorci,* II. Mladić, Beograd 1904.
Đivan.	Đivanović, Jako: *Brodarska higijena,* Zagreb 1896.
Đorđ.	Đorđi, Ignjat (Djela Injacija Đorđi), knj. I *Pjesni razlike i Uzdasi Mandalijene pokornice,* Stari pisci hrvatski, XXIV, JAZU, Zagreb 1918.
ekskl.	eksklamacija (uzvik)
Elez.	Elezović, Dobroslav (informant za Šoltu, Grohote)
engl.	engleski
f	femininum (ženski rod)
Fer.	Ferenca, Frano: *Neke poslovice i izreke u Trpnju i rječnik* (u radu: Ivo Ferenca: Trpanjski dijalekat pred sto godina, Pelješki zbornik, I, Zagreb 1978, str. 437—462)
fig.	figurativno (slikovito, preneseno značenje)
Fil.	Filipi, Amos, Rube: (sakupio, rkp.) *Narodni pomorski nazivi na Ugljanu* (otok Ugljan), 1950.
Filipi 1976.	Filipi, Amos, Rube: *Iz prošlosti kornatskog ribolova,* Radovi Centra JAZU, br. 22—23, Zadar 1976.
Finka-Šojat	Finka, Božidar — Šojat, Antun: *Govor otoka Žirja,* Rasprave Instituta za jezik JAZU, I, Zagreb 1968.
Fio	Fio, Oliver: *Narodni preporod u Dalmaciji i pomorstvo,* Radovi Instituta JAZU, Zadar, sv. VIII, 1961.
FOB	*Folklor otoka Brača,* Narodna umjetnost, br. 11, Zagreb 1975.
Foretić	Foretić, Vinko: *Iz povijesti korčulanske brodogradnje,* Brodogradnja, br. 1—6, Rijeka 1952.
Foretić: Otok Korčula	Foretić, Vinko: *Otok Korčula u srednjem vijeku do g. 1420,* Zagreb 1940.
fr.	francuski
Franičević J.	Franičević Pločar, Jure: *Šaka zemje,* Split 1974.
Franičević M.	Franičević, Marin: *Sve masline,* Split 1971.

Franić	Franić, I. T.: *Hrvatsko primorje I, Meja i Praputnjak,* Zagreb 1937.
Garčina	Garčina, Ljubidrag: *Škver,* Jadranska straža, br. 1 i 2, Split 1928.
Garčina NP	Garčina, Ljubidrag: *Na prekretnici,* Jadranska straža, br. 5, Split 1931.
Garčina PP	Garčina, Ljubidrag: *Posljednji principal,* Jadranska straža, br. 10, Split 1928.
Gazar.	Gazarović, Marin: *Murat gusar,* razgovaranje morsko, Venecija 1623, priredio Hrvoje Morović, Čakavska rič, br. 1 i 2, Split 1974.
Giunio	Giunio, Petar: *Iz stare primorske bilježnice,* Zagreb 1943.
Giunio 1943.	Giunio, Petar: *Tajne mora,* Zagreb 1943.
Glav.	Glavinić, Franjo: *Cvit svetih,* Mleci 1657.
Gligo	Gligo, Giovanni: *Verbosca e i suoi gioielli,* Roma 1971.
Gluh. 1951.	Gluhonja, Ivo: *Brodovi na jedra,* Split 1951.
Gluh. 1964.	Gluhonja, Ivo: *More u našim poslovicama,* Naše more, br. 5, Dubrovnik 1964.
GPMK	*Godišnjak Pomorskog muzeja u Kotoru,* sv. I—XXVII, Kotor god. 1952—1978.
Gr	Grohote
Gran.	Grandov, Šime: (sakupio, rkp.) *Građa za pomorsko-ribarstvene nazive (Sali),* 1950.
grč.	grčki
grec.	grecizam
Grg.	Grgurić-Kasandrić, Pero: *Riječi sakupljene na hvarskom otoku,* Slovinac, III, Dubrovnik 1880.
Hamm	Hamm, Josip: *Hrvatska proza Marulićeva vremena,* Čakavska rič, br. 1. Split 1972.
Hamm SPH	Hamm, Josip (priredio): *Hrvatska proza Marulićeva vremena.* Dijalozi Grgura Velikoga iz godine 1513, Stari pisci hrvatski, knj. 38, JAZU, Zagreb 1978.
Hektor. O	Hektorović, Petar: *Odgovor Nikoli Nalješkoviću,* Pet stoljeća hrvatske književnosti, knj. 7, Zagreb 1968.
Hektor. P	Hektorović, Petar: *Poštovanomu gospodinu Mikši Pelegrinoviću,* Pet stoljeća hrvatske književnosti, knj. 7, Zagreb 1968.
Hektor. R	Hektorović, Petar: *Ribanje i ribarsko prigovaranje,* Zagreb 1951.

Herkov	Herkov, Zlatko: *Gradnja ratnih brodova u Kraljevici 1764—1767*, Pazin—Rijeka 1979.
HHG	Hamm, Josip — Hraste, Mate — Guberina, Petar: *Govor otoka Suska — Rječnik*, Hrvatski dijalektološki zbornik, I, Zagreb 1956.
hip.	hiporistik
Hirc	Hirc, Dragutin: *Hrvatsko primorje — Slike, opisi i putopisi*, Zagreb 1891.
HNP	*Hrvatske narodne pjesme što se pjevaju po Istri i kvarnerskih otocih preštampane iz »Naše sloge«*, Trst 1879.
Hraste	Hraste, Mate: *Sufiksi za tvorbu deminutiva i augmentativa u čakavskim govorima srednje Dalmacije*, Zbornik radova Filozofskog fakulteta, II, Zagreb 1954.
Hv	Hvar
HvD	Dulčić, Juraj: *Narodni pomorski nazivi u hvarskoj općini* (sakupio i u govoru sela Brusja napisao g. 1950), Čakavska rič, br. 2, Split 1979.
ib.	ibidem
Ilo	Ilovik
im.	imenica
impers.	impersonalni
impf	imperfektivni (trajni)
indekl.	indeklinabilno
intr.	intranzitivni (neprelazni)
I. OB.:	*Nešto o Srbljima na moru*, Serbskij letopis (Letopis Matice srpske), Budim, VIII, br. 31, 1832.
Istarske	*Istarske narodne pjesme*, Opatija 1924.
Ivanč.	Ivančević, Vinko: *Korčulanska brodogradnja u XVIII i XIX stoljeću*, Radovi Instituta JAZU u Zadru, sv. VI/VII, Zagreb 1960.
Ivančević 1962.	Ivančević, Vinko: *Barake korčulanskih brodograditelja*, Anali Historijskog instituta u Dubrovniku, VIII—IX, Dubrovnik 1962.
Ivančević 1976.	Ivančević, Vinko: *Dnevnik pisan u Korčuli o događajima iz druge polovice XVII stoljeća*, Godišnjak Pomorskog muzeja u Kotoru, Kotor 1976.
Ivančević	Ivančević, Vinko: *Jedan ugovor iz godine 1796. o gradnji dubrovačkog broda na korčulanskom brodogradilištu*, Beritićev zbornik, Dubrovnik 1960.
Ivaniš. D.	Ivanišević, Drago: *Jubav*, Zagreb 1975.

Ivaniš. F.	Ivanišević, Frano: *Poljica*, narodni život i običaji, Zagreb 1903—1906.
Ivelić	Ivelić, Vlado: *Uspomene iz pomorskog života*, Split 1933.
izr.	izraz
Iž	Iž
Jakšić	Jakšić, Zlatan: *Snig na Braču i druge pisme*, Selca 1977.
Jal	Jal, Augustin: *Glossaire nautique — Répertoire polyglotique de termes de marine anciens et modernes*, Paris 1848; *Nouveau glossaire nautique*, vol. I, II, Paris 1970.
Jd	Jadran, koledar godišnjak »Jadrana«, društva za mornare i radnike u Trstu, 1909, tečaj I
Jdr	*Jedro*, list, Sarajevo, I/1916, II/1917, III/1918.
Jeličić	Jeličić, Živko: *Bijeli kum*, Split 1945.
JP	*Jugoslavenski pomorac*, Zagreb 1921—1929.
JS	*Jadranska straža*, god. I—XIX Split 1923—1941.
Jsp	*Jadranski sport*, Split, god. I—IV, 1920—1923.
Jur.	Jurišić, Blaž: *Rječnik govora otoka Vrgade uspoređen s nekim čakavskim i zapadnoštokavskim govorima — II dio Rječnika*, Zagreb 1973.
Jur. Vitez.	Jurišić, Blaž: *Pomorski izrazi u Vitezovićevu Rječniku*, Anali Jadranskog instituta JAZU, I, Zagreb 1965.
Jutr.	Jutronić, Andre: *Putovanje duž jadranske obale za francuske okupacije na primjeru »Colombe« (1806—1813)*, Pomorski zbornik, br. 4, Zagreb 1966.
Kačić	Kačić, Miošić, Andrija: *Razgovor ugodni naroda slovinskoga*, izd. Hrvatska akademija znanosti i umjetnosti, Stari pisci hrvatski, knj. XXVII, Zagreb 1942.
Kaer	Kaer, Petar: *Makarska i Primorje*, Rijeka 1914.
Kahane	H. and R. Kahane and O. Koshansky: *Venetian nautical terms in Dalmatia*, 1954 (Reprint, Romance Philology, Berkeley, 7, 1953—1954)
Kal.	Kalođera, Damir: (sakupio, rkp.) *Građa za pomorsko-ribarstvene nazive (Korčula)*, 1950.
Kanižlić	Kanižlić, Antun: *Sveta Rožalija*, Pjesme A. Kanižlića, Stari pisci hrvatski, knj. 26, JAZU, Zagreb 1940.
Kar. I Kar. II	Karaman, Dujam Srećko: *Marjanska vila ili sbirka narodnih pjesama sakupljenih u Spljetu po Dujmu Srećku Karamanu*, Split 1885 (I izdanje); ... Novo popravljeno i pomnoženo izdanje, Split 1889.
Kat. 1925.	Katuranić, Ante: *Ča je bilo prin i poslin rata u Splitu*, Jadranska pošta, Split 19. VIII — 28. XI 1925.

Kat. 1926.	Katuranić, Ante: *U Splitu za vrime rata*, Jadranska pošta, Split 30. XI — 30. XII 1925; 23. II — 1. III 1926.
Katalinić	Katalinić, Jeretov, Rikard: *Našim morem i našim krajem*, Osijek 1911.
Kav.	Kavanjin, Jerolim: *Povijest vanđelska bogatoga a nesrićna Epuluna i ubogoga a čestita Lazara*, SPH, knj. XXII, Zagreb 1913.
Kežić	Knežić, Neva: *Nevere i bonace*, Selca 1982.
Kl	Klimno
Kolin	Kolin, Marcel: *Jedrenjaci*, Zagreb 1934.
Kol	Koločep
Kolomb. 1889.	Kolombatović, Đuro: *Njekoliko rieči, izreka i poslovica*, Godišnje izvješće C. K. Velike realke u Splitu za šk. god. 1888—1889, Spljet 1889.
Kom	Komiža
komp.	komparativ
Kor	Korčula
Kosor	Kosor, Josip: *Pripovijesti*, Zagreb 1916.
Kotorski spomenici	*Monumenta catarensia, Volumen II — Kotorski spomenici, Vol. II, Druga knjiga kotorskih notara, god. 1329, 1332—1337*, priredio Antun Mayer, Zagreb 1981.
Kovačić	Kovačić, Ivan: *Smij i suze starega Splita*, Split, 1971.
Kovačić Š.	Kovačić, Špiro: *Pregršt kupina*, Split 1968 (rukopis)
Kr	Krilo
Kr. Dean.	Krile, Ivo i Mato, Deanović, Mirko: (sakupili, rkp.): *Građa za pomorsko-ribarstvene nazive (Lapad)*, 1950.
Krisch	Krisch, Anton: *Die Fischerei im Adriatischen Meere*, Pola 1900.
Krk	Krk
KS	Kaštel-Sućurac
Kuć	Kućište
Kuhač	Kuhač, Franjo: *Južnoslovjenske narodne popievke*, knj. I—IV, Zagreb 1879—1883.
Kulišić	Kulišić, Šime: *Iški kralj*, Zadarska revija, br. 5, Zadar 1972; Čakavska rič, br. 1 i 2, Split 1979.
Kumičić	Kumičić, Evgenij: *Sirota*, Zagreb (1885) 1965.
Kumičić JB	Kumičić, Evgenij: *Jelkin bosiljak*, Zagreb (1889) 1965.
Kumičić PM	Kumičić, Evgenij: *Preko mora*, Zagreb (1889) 1965.
Kun.	Kuničić, Petar: *Viški boj*, III izd., Zagreb 1907.

Kursar	Kursar, Ante: *Zabilješke o govoru u Šepurini na otoku Prviću*, Čakavska rič, br. 2, Split 1972; *Zapisi iz pomoračkog života starih Šepurinjana*, Čakavska rič, br. 2, Split 1978.
Kus.	Kusjanović, Niko: (sakupio, rkp.) *Građa za pomorsko-ribarstvene nazive (Mokošica)*, 1950.
Ku.(šar)	Kušar, Marcel: *Glavne osobine lastovskoga narječja*, Nastavni vjesnik, knj. 1, Zagreb 1893; *Rapski dijalekat*, Rad JAZU, knj. 118, Zagreb 1894; *Lumbardsko narječje*, Nastavni vjesnik knj. 3, Zagreb 1895.
KZb	*Korčulanski zbornik*, 1, Zagreb 1970.
La	Lapad
Lab	Labin
Laginja	Laginja, Matko: *Istarske pričice*, Vienac, 1879/1880, Zagreb 1945.
Las	Lastovo
lat.	latinski
Lepeš	Lepeš, Ante: *Pjeskari iz sela Krilo Jesenice*, Pomorstvo, br. 4—5, Rijeka 1963.
Lip.	Lipovac, Radulović, Vesna: *Romanizmi u Crnoj Gori — Jugoistočni dio Boke Kotorske*, Cetinje-Titograd 1981.
LL	* * * (ur. Marko Kostrenčić i drugi): *Lexicon latinitatis medii aevi Iugoslaviae*, Zagrabiae MCMLXIX—MCMLXXVIII
Lo	Lopud
Lorini	Lorini, Petar: *Ribanje i ribarske sprave pri istočnim obalama Jadranskoga mora*, Beč 1903.
Loš	Lošinj
Lovrić	Lovrić, Božo: *More*, Zagreb 1926.
Lucić	Lucić, Hanibal: *Robinja*, Razlike pisni i poslanice, Pet stoljeća hrvatske književnosti, knj. 7, Zagreb 1968.
Luetić 1959.	Luetić, Josip: *O pomorstvu Dubrovačke Republike u XVIII stoljeću*, Dubrovnik 1959.
Luetić 1964.	Luetić, Josip: *Brodovlje Dubrovačke Republike 17. stoljeća*, Dubrovnik 1964.
Luetić 1969.	Luetić, Josip: *1000 godina dubrovačkog brodarstva*, Zagreb 1969.
Luetić 1974.	Luetić, Josip: *Kap. B. Ivanković, najistaknutiji portretist naših jedrenjaka*, Dubrovnik 1974.
Luetić 1976.	Luetić, Josip: *Filjuga — najznačajniji operativni brod dubrovačke države* (druga pol. 17—19. st.), Anali Historijskog odjela Centra za znanstveni rad JAZU u Dubrovniku, sv. XIII—XIV, Dubrovnik 1976.

Luetić 1979.	Luetić, Josip: *Brodovi u vitrinama — Muzejsko modelarstvo starih jedrenjaka,* časopis Dubrovnik, br. 1, Dubrovnik 1979.
Luetić (F)	Luetić, Josip: *Su alcuni tipi antichi di navi ragusee,* Bollettino dell'Atlante linguistico mediterr., 13—15, 1971—1973, Firenze 1976.
Luetić FZ	Luetić, Josip: *Prilog poznavanju naše narodne pomorske terminologije,* Fiskovićev zbornik, Split 1981.
Lumb	Lumbarda
Lupis	Lupis-Vukić, Ivan: *Kad je more u krvi,* Pomorstvo, br. 5, Rijeka, 1953.
Ljubić 1927.	Ljubić, Pere: *Bodulske pisme,* Šibenik 1927.
Ljubić 1939.	Ljubić, Pere: *Na pojih i putih,* Zagreb 1939.
Ljubić 1957.	Ljubić, Pere: *Izabrani stihovi,* Split 1957.
m	masculinum (muški rod)
M	*Mornar,* poučno-zabavni list za pomorce, Sušak, 1. VI 1929 — 1. VIII 1939.
Macan	Macan, T., Tomislav: *Ribarsko oruđe* (Blato na Mljetu), Zbornik za narodni život i običaje Južnih Slavena, knj. XXIX, sv. 1, Zagreb 1933.
Majc.-Sim.	Majcen, G. i Siminiati, B.: *Pomorski rječnik* (u nastavcima), Pomorstvo, br. 2—10, Split 1947; br. 1, 1948.
Mak	Makarska
Mal	Malinska
Mard. Pa.	Mardešić-Centin, Pavao: *Rječnik komiškoga govora,* Hrvatski dijalektološki zbornik, knj. 4, Zagreb 1977.
Mard. Pe. 1942.	Mardešić, Petar: *Pomorstvo, I. dio, Brodarski vježbovnik,* Zagreb 1942.
Mard. Pe. 1943.	Mardešić, Petar: *Pomorstvo, II. dio, Snast,* Zagreb 1943.
Mard. Pe. 1944.	Mardešić, Petar: *Pomorstvo I,* Zagreb 1944.
Marinković	Marinković, Ranko: *Pod balkonima,* Beograd 1953.
Marinović	Marinović, Antun: *Priručnik za brodovođu,* Split 1955.
Marinović 1963.	Marinović, A.: *Pomorsko-pravni propisi sredovječnog dubrovačkog statuta,* Pomorski zbornik Društva za proučavanje i unapređenje pomorstva Jugoslavije, knj. 1, Zadar 1963.
Marki	Marki, E.: *Vrijeme, praktična uputa u upoznavanje i proricanje vremena bez upotrebe sprava,* Split 1950.

Mart	Martinšćica (Cres)
Mart.-Mat.	Martinović, Stjepo i Matijaš Milivoj: *Za kormilom jedrilice,* Zagreb 1977.
Marulić J.	Marulić, Marko: *Judita,* Zagreb 1950.
Marulić SPH	Marulić, Marko: (tekstovi u *Starim piscima hrvatskim,* I, osim *Judite)*
Maštr.	Maštrović, Ljubomir: *Rječničko blago ninskog govora,* Radovi Instituta JAZU u Zadru III, Zadar 1957.
Maštr. V.	Maštrović, Vjekoslav: *Brodarstvo Dalmacije u doba francuske vladavine (1806—1813),* Adriatica maritima Centra JAZU u Zadru, sv. II, Zadar 1978.
Mat.	M. Deanović, *Dnevnik Iva M. Matijaševića,* Anali Historijskog instituta JAZU u Dubrovniku, sv. I, Dubrovnik 1952.
Matavulj BKB	Matavulj, Simo: *Boka i Bokelji* (Novi Sad 1891), Sabrana dela VII, Beograd 1954.
Matavulj 1901.	Matavulj, Simo: *Prvi Božić na moru, S mora i planine,* 1901; Simo Matavulj: Sabrana dela III, Beograd 1953.
Matavulj 1908.	Matavulj, Simo: *Tri nedelje po moru,* Srpski književni glasnik, knj. XX, 1908; Simo Matavulj: Sabrana dela, VII, Beograd 1954.
Matić 1958.	Matić, Tomo: *Lexicalia iz starih hrvatskih pisaca,* Rad JAZU, knj. 315, Zagreb 1958.
Matić 1962.	Matić, Tomo: *Lexicalia iz starih hrvatskih pisaca,* Rad JAZU, knj. 327, Zagreb 1962.
Matijaca	Matijaca, Bartul: rukopisna zbirka narodnih pjesama (u Etnološkom zavodu JAZU u Zagrebu), rkp. Matice hrvatske 112
Mažur.	Mažuranić, Vladimir: *Prinos. za hrvatski pravno-povijesni rječnik,* I—II, Zagreb 1908—1922.
Mažuranić	Mažuranić, Stjepan: *Hrvatske narodne pjesme (čakavske),* Crikvenica 1907.
Meštrović	Meštrović, Ante: *Pelig* (Modeli naših brodova), Split 1975.
metaf.	metaforičko značenje
Mihaljević	Mihaljević, Vicko: *Pregršt šušnja,* Zagreb 1900.
Mijušković	Mijušković, Slavko: *Osnivanje bratovštine kotorskih pomoraca i njen statut iz 1463. godine,* Godišnjak Pomorskog muzeja u Kotoru, Kotor 1969.
Mikoč	Mikoč, Antun (u radu: Jurišić, Blaž: *Rukopisni nautički rječnik Antuna Mikoča iz godine 1852),* Anali Jadranskog instituta JAZU, II, Zagreb 1958.

Milč.	Milčetić, Ivan: *Čakavština Kvarnerskih otoka*, Rad JAZU, knj. 121, Zagreb 1895.
Miličević	Miličević, Niko: *Blaca, Povjestne crtice o Pustinji Blaca*, Blaca 1897.
Miličić	Miličić, Sibe: *Veličanstveni brik Sv. Juraj*, Beograd 1928.
Milošević	Milošević, Mil(iv)oje: *Bokeljski šambek* (Modeli naših brodova), Split 1975.
Milošević M. I.	Milošević, I. Miloš: *Nosioci pomorske privrede Dobrote prve polovine XVIII vijeka*, Godišnjak Pomorskog muzeja u Kotoru, Kotor 1969; *Nosioci pomorske privrede Kotora prve polovine XVIII vijeka*, Godišnjak pomorskog muzeja u Kotoru, Kotor 1960.
Milošević P. 1, 2	Milošević, M. i Š.: *Pomorstvo*, 1 i 2, Zagreb 1964. i 1968.
Milošević Š. M.	Milošević, Š. Milivoj: *Bokeljski jedrenjaci građeni u Kotoru i Perastu u periodu od 1397. do 1455*, Godišnjak Pomorskog muzeja u Kotoru, Kotor 1960; *Tipovi bokeljskih jedrenjaka od 1397. do 1600. godine*, Godišnjak Pomorskog muzeja u Kotoru, Kotor 1962; *Pomorska privreda Stoliva i njeni nosioci u prvoj polovini XVIII stoljeća*, Godišnjak Pomorskog muzeja u Kotoru, Kotor 1962; *Bokeljski galijuni i fregaduni XVI i XVII vijeka*, Godišnjak Pomorskog muzeja u Kotoru, Kotor 1963; *Bokeljski jedrenjaci od 1710. do 1730. godine*, Godišnjak Pomorskog muzeja u Kotoru, Kotor 1964; *Bokeljske tartane XVIII stoljeća*, Godišnjak Pomorskog muzeja u Kotoru, Kotor 1965; *Bokeljski brigantini i brikovi*, Godišnjak Pomorskog muzeja u Kotoru, Kotor 1966; *Trgovačka djelatnost i kapital novonaseljenih hajduka kao glavni faktor razvoja pomorske privrede hercegnovskog kraja u I polovini XVIII vijeka*, Godišnjak Pomorskog muzeja u Kotoru, Kotor 1968; *O bokeljskim navama XVII i XVIII stoljeća*, Pomorski zbornik 3, Zadar 1965; *Bokeljski barkovi*, Pomorski zbornik 4, Zadar 1966; *Oprema bokeljskih jedrenjaka*, Pomorski zbornik 5, Zadar 1967.
ML	Mali Lošinj
Mn	Milna
Moguš	Moguš, Milan: *Današnji senjski govor*, Senjski zbornik, II, Senj 1966.
Mok	Mokošica
mor.	morski
Morović	Morović, Hrvoje: *Glagoljski spisi arhiva obitelji Garanjin-Fanfonja u Trogiru*, Izdanje Historijskog arhiva u Splitu, sv. 5, Split 1965.

MR	*Morsko ribarstvo*, časopis
MRKJS	*Mornarsko-ribarski kalendar Jadranske straže*, Split 1940.
Muljačić	Muljačić, Žarko: *Dalmatske studije III: surgati (se) »usidriti se)«*, Sveučilište u Zagrebu — Filozofski fakultet Zadar, sv. 8, Radovi, Razdio lingvističko-filološki (5), 1968/1969, 1969/1970, Zadar 1970.
Muo	Muo
Mur	Murter
Musić	Musić, Srđan: *Romanizmi u severozapadnoj Boki Kotorskoj*, Beograd 1972
M. Z. — J. S.	Zjačić, Mirko — Stipišić, Jakov: *Spisi zadarskih bilježnika Ivana Qualis i Nikole pok. Ivana Gerarda iz Padove, 1296—1337*, izd. Hist. arhiva u Zadru, II, Zadar 1969.
Nauta	Nauta, Orolav: *Željeznicom kroz Sibiriju — Na oceanu — Iz dnevnika jednog jugoslavenskog pomorskog kapetana*, Koprivnica 1921.
Nazor 1924.	Nazor, Vladimir: *Priče iz djetinjstva*, Zagreb 1924.
Nazor 1927.	Nazor, Vladimir: *Priče s ostrva*, Zagreb 1927.
Nazor 1949.	Nazor, Vladimir: *U zavičaju*, Zagreb 1949.
Nazor 1949. KS	Nazor, Vladimir: *Kristali i sjemenke*, Zagreb 1949.
ND	*Nedjeljna Dalmacija*, tjednik, Split
Nehajev Vuci I, II	Nehajev, Cihlar, Milan: *Vuci, I, II*, Zagreb 1944.
Nenadić	Nenadić, Ivan, Antun: *Scjambek sattarisan*, U Mlezima godiscta MDCCLVII ...
Ner	Nerezine
Nin	Nin
Ninni	Ninni, Alessandro, Pericle: *Scritti dialettologici e folkloristici veneti, vol. I° Giunte e correzioni al Dizneionario del dialetto veneziano*, I° ediz. 1890, II° ediz., Bologna 1964.
NKJS	*Narodni kalendar Jadranske straže*, Split 1935. i 1936.
NMC	*Naše more*, uredio Rudolf Crnić, kapetan duge plovidbe, izdao Glavni odbor Jadranske straže, Zagreb 1925.
NM 1	*Naše more*, časopis, Dubrovnik 1919—1920.
NM 2	*Naše more*, časopis, Dubrovnik god. 1954—1983.
NMJS	*Naš mornar*, kalendar Jadranske straže, Split 1928—1941.
Novak G.	Novak, Grga: *Quaternus izvoza iz Splita 1475—1476*, Starohrv. prosvjeta, N. S. II, Zagreb—Knin 1928.

Novak NNO	Novak, Vjenceslav: *Na nenapučenom otoku,* Prosvjeta, Zagreb 1900, br. 1
Novak P	Novak, Vjenceslav: *Podgorka (1894),* Zagreb 1932.
Novak PJ	Novak, Vjenceslav: *Po jugovini,* Vienac, br. 39, Zagreb 1899.
Novak SM	Novak, Vjenceslav: *S mora,* Vienac, br. 33, 34, 35, Zagreb 1900.
Novak TD	Novak, Vjenceslav: *Tito Dorčić,* izd. Minerva, Zagreb 1933.
njem.	njemački
ob.	običnije
opć.	općenito
Or	Orebići
Oreb	Oreb, Marin: *Cimba,* Pomorski zbornik, knj. 6, Zadar 1968.
Osmak	Osmak, Milan: *Krvotok broda,* Rijeka 1965.
Ostojić rkp.	Ostojić, Mato: *Narodne pjesme s otoka Brača ...,* rukopisna zbirka narodnih pjesama s otoka Brača u Etnološkom zavodu JAZU u Zagrebu, MH 14, I i II knj. 1880—1883, MH 79
Ostojić 1894.	Ostojić, Mato: *Iskre i plamovi,* Zagreb 1894.
Ostojić 1900.	Ostojić, Mato: *Ugarci,* Split 1900.
Paasch	Paasch, capt.: *From keel to Truck — Dizionario di marina inglese-francese-tedesco-spagnuolo-italiano,* IV° edizione, Genova 1908.
PA Bakar 1947.	* * * *O moru, o radu, o školi, o sebi, Eseji, pjesme, članci* — Pomorska akademija, Bakar u 98-oj godini rada, 1947.
Pait.	Paitoni, Bruno: *Ribarska družinska skupina,* Zadar — zbornik, Zagreb 1964.
Pal.	Palazzi, Fernando: *Novisimo dizionario della lingua italiana,* Milano 1968.
Parčić	Parčić, Dragutin, A.: *Rječnik hrvatsko-talijanski, III izd.,* Zadar 1901.
Parčina	Parčina, Ante: *Split kojega višje nima,* Split 1977.
part.	particip
Pask.	Pasković, A.: (sakupio, rkp.) *Pomorski nazivi u Boki kotorskoj,* 1950.
Paš	Pašman

Pavešić	Pavešić, Ljubo (uredio): *Besedi z kamika i z mora,* Rijeka 1968.
Pavlinović, 1875.	Pavlinović, Mihovio: *Različiti spisi,* Zadar 1875.
PE	*Pomorska enciklopedija,* I izd., svezak I—VIII, Zagreb 1954; II izd., sv. I—III, Zagreb 1972—1976.
Ped.	Pederin, Marko: (sakupio, rkp.) *Narodni pomorski nazivi u Kućištu na Pelješcu,* Split 1950.
pejor.	pejorativ
Pelegrinović	Pelegrinović, Mikša: *Jejupka,* Mogućnosti, br. 8, Split 1973.
Pelj	Pelješac
Per	Perast
Per.	Peričić, Šime: *Pomorska privreda trogirskog područja u XVIII stoljeću,* Adriatica maritima Centra JAZU u Zadru, sv. II, Zadar 1978.
Petravić	Petravić, Ante: *Propast 'Kralja Davida',* Jadranska straža, br. 2, Split 1927.
pf	perfektivni (svršeni, trenutni)
Ping.	Pinguentini, Gianni: *Nuovo dizionario del dialetto triestino,* Bologna 1969.
pl	plural
PL	*Pučki list,* Split
plt	plurale tantum
Po	Poljica
Pod	Podgora
Pom.	*Pomorstvo,* časopis, Split—Rijeka, god. 1946—1970.
praep.	praepositio (prijedlog)
Prati	Prati, Angelico: *Etimologie venete,* Venezia—Roma 1968.
prenes.	preneseno značenje (metaforičko, figurativno)
Prijatelj	Prijatelj, Ljubo: *Split prije 50 godina ... iz uspomena splitskog novinara,* Novo doba, Split 12—31. X 1943.
Profaca	Profaca, Bruno: *Nebo, more i ponekad kopno,* Zagreb 1967.
progn.	prognostički izraz, prognostičko značenje
proverb.	proverbijalno (poslovično) značenje
Pu	Punat
Pucić	Pucić, Medo: *Cvijeta,* Beč 1864.
Puliš.	Pulišelić, Štefe: *Glôs sa škrôp,* Zagreb 1973.

Pust.	Pustinjak — *poviestne crtice iz bokežkog života svršetkom prošloga i početkom našega vieka* — prikupio S... P... in (po peraškom narječju), Zadar 1890.
Radica	Radica, Vjekoslav: *Pjesme sakupljene u Velom varošu u Splitu,* 1889, rkp. u Etnološkom zavodu JAZU u Zagrebu, MH 53
RB Hekt.	Hektorović, Petar: *Ribanje i ribarsko prigovaranje,* Zagreb 1951, priredio Ramiro Bujas
Rism.	Rismondo, Vladimir: *Pomorski Split druge polovine XIV st. — Notarske imbrevijature,* Split 1954.
riečn.	rječnik
Ro	Rogač
Ros.	Rosamani, Enrico: *Vocabolario marinaresco giuliano-dalmata,* Firenze 1975.
Rubić	Rubić, Ivo: *Mali oblici na obalnom relijefu istočnog Jadrana,* posebni odtis iz Geografskega vestnika, XII—XIII, 1936—1937, Ljubljana 1937.
Sa	Sali
Sasin	Sasin, Antun: *Mrnarica,* Stari pisci hrvatski, knj. XVI, JAZU, Zagreb 1888.
Saverien	Saverien: *Dizionario istorico, teorico e pratico di marina, tradotto dal francese,* Venezia 1769.
SD	*Slobodna Dalmacija,* dnevnik, Split
sg	singular
SG	Stari Grad (na o. Hvaru)
Sim. A.	Simović, Anton: *Mornarske vještine,* Zagreb 1971.
Sim. S.	Simović, Stjepan: (sakupio, rkp.) *Građa za pomorsko-ribarstvene nazive (Muo),* 1950.
sin.	sinonim
SJ RNA	(Sjeverni Jadran, rkp. neoznačena autora, iz anketne građe koja se čuva u Zavodu za jezik u Zagrebu)
Skarpa	Skarpa, Vicko (uredio): *Hrvatske narodne poslovice,* Šibenik 1909.
Skok ER	Skok, Petar: *Etimologijski rječnik hrvatskoga ili srpskoga jezika,* knj. I—III, Zagreb 1971—1973.
Skok Term.	Skok, Petar: *Naša pomorska i ribarska terminologija na Jadranu — Od koga naučiše jadranski Jugosloveni pomorstvo i ribarstvo?* Split 1933.
Sklj.	Skljanov, M.: (sakupio, rkp.) *Građa za pomorsko-ribarstvene nazive (Trsteno),* 1950.

Slad.	Sladović, pok. Mate, Jerko: *Kako se gradi barka,* Zbornik otoka Korčule, I, Zagreb 1970.
Smoje B.	Smoje, Biser, Jure: *Pjesme iz svjetskog rata 1914—1915—1916,* Split 1916.
Smoje M.	Smoje, Miljenko: *Konopari,* Slobodna Dalmacija, Split 6. IV 1951.
Sn	Sutivan
Spliv.	Splivalo, Josip: *Kruh sa sedam kora,* Rijeka 1966.
SS	*Sportski svijet,* list, Split 1925.
St	Split
Star.	Starešina, Petar: *Pomorstvo Silbe,* Zadar 1971.
Stem.	Stemberger, Herman: (sakupio, rkp.) *Građa za pomorsko-ribarstvene nazive,* 1950.
Stip.	Stipišić, Jakov: *Spisi zadarskog bilježnika Manfreda de Surdis iz Piacenze* 1349—1350. Izdanja Hist. arhiva u Zadru, III, Zadar 1977.
STO	*Splitski tržni običaji i cienik mešetarskih pristojba,* Split 1890.
Stojk.	Stojković, Marijan: (sakupio rkp.) *Građa za pomorsko-ribarstvene nazive (Podgora),* 1950
Strgačić	Strgačić, Ante: *Nazivi za glavne vjetrove na Jadranu u XVI stoljeću,* Pomorski zbornik, 3, Zadar 1965.
Stulli	Stulli, Bernard: *Povijest Zlarina,* Narodna umjetnost, knj. 17, Zagreb 1980.
Su	Susak
Suz.	Suzanić, Jure: *Odrezane stranice,* Rijeka 1978.
Suz. 2	Suzanić, Jure: *Na tramperu,* Rijeka 1978.
s. v.	sub voce
Svil.	Svilokos, Drago: (sakupio, rkp.) *Građa za pomorsko-ribarstvene nazive (Koločep),* 1950
Šakić	Šakić, Petar: *Život naših pomoraca nekad i sad,* Naše more, br. 3—4, Dubrovnik 1977.
Šat.	Šatalić, Antun: (sakupio, rkp.) *Građa za pomorsko-ribarstvene nazive (Lošinj),* 1950
Šehović	Šehović, Šerif: *Gorak je kruh naših pržinara,* Novo doba, Split 10. XII 1938.
Šenoa	Šenoa, Milan: *Kvarnerske pripovijesti,* Zagreb 1912.
Šep.	Šepurina

Šil.	Šilobadović, Pavao: *Kronaka o. Pavla Šilobadovića o četovanju u Primorju (1662—1686) priobćio fra Stipan Zlatović*, Starine JAZU, XXI, Zagreb 1889.
Šim. 1982.	Šimunović, Petar: *Apelativne geografske oznake u vezi s morem u svjetlu arealnog proučavanja slavenskih jezika*, Rasprave Zavoda za jezik, 6—7 (1980—1981), Zagreb 1982.
Šimić	Šimić, Nikola: *Slike i crte iz seoskog života*, Zadar 1887.
Šimun	Jelić, Luka (obilodanio): *Sveti Šimun Bogoprimac*, Zadar 1903.
Šimunović	Šimunović, Petar: *Toponimija otoka Brača*, Supetar 1972.
Šir.	Širola, Branko: *Teški časovi na Atlantiku*, Naše more, ur. R. Crnić, Zagreb 1925.
Škarić	Škarić, Josip: *Uspomene jednog liječnika*, Split 1965.
španj.	španjolski
Štefanić	Štefanić, Vjekoslav: *Narodne pjesme otoka Krka*, Zagreb 1944.
Šupuk	Šupuk, Ante: *Šibenski glagoljski spomenici*, Zagreb 1957.
Tadić	Tadić, Jorjo: *Organizacija dubrovačkog pomorstva u XVI veku*, Istoriski časopis SAN, I, sv. 1—2, Beograd 1948 (1949)
tal.	talijanski (književni, standardni)
Tentor	Tentor, Mate: *Der čakavische Dialekt der Stadt Cres (Cherso)*. Archiv für slavische Philologie, XXX, Berlin 1908.
Tg	Trogir
Ti	Tijesno
Tkalčević	Tkalčević, Veber, Adolfo: *Nadala Bakarka*, br. 1—6, Vienac, Zagreb 1874.
Toma	Thomas Archidiaconus: *Historia salonitana*, digessit F. Rački, Zagrabiae 1894.
Tomašić	(Tomašić, Ljubomir): *Pomorsko pravo — Kratki pregled od dr. Ljubomira Tomašića, advokata*, Zagreb 1924.
Tončić	Tončić, Rudić: *Dva ribara — Ribarska sjećanja*, Anali Jadranskog instituta JAZU, sv. 2, Zagreb 1958.
Traljić	Traljić, M. Seid: *Manzere i kastrere, brodovi za prijevoz živog blaga iz Zadra u Mletke*, Adriatica maritima Centra JAZU u Zadru, sv. II, Zadar 1978.
tranz.	tranzitivni
Tresić	Tresić-Pavičić, Ante: *Po moru*, Sarajevo 1897.

Tresić Poleti	Tresić-Pavičić, Ante: *Poleti okolo Biokova*, Tuzla (bez god.)
Trpanj	Trpanj
Trst	Trsteno
tršć.	tršćanski
TS	*Trogirski spomenici, prepisao i uredio dr Miho Barada*, sv. I, II, JAZU, Zagreb 1948, 1950, 1951.
TŠ	Turina, Zvonimir — Šepić, Anton: *Rječnik čakavskih izraza*, Područje Bakarca i Škrljeva, Rijeka 1977.
tur.	turski
Tur. 1962.	Turina, Zvončić, Zvonimir: *Zvir — pjesme u čakavštini*, Mali Lošinj 1962.
Tur. 1972.	Turina, Zvončić, Zvonimir: *Bracera va boci*, Rijeka 1972.
Turina Ča	Turina, Zvončić, Zvonimir: *Ča se je zgodilo, Lucice moja . . .*, Rijeka 1977.
Turković	Turković, Milan: *Iz Londona u Filadelfiju — Put Milana Turkovića 1876. g.* (Zagreb?) 1930.
Uvodić	Uvodić, Marko: *Libar odabranih proza*, Split 1973 (tiskano u Šibeniku)
Ug	Ugljan
Ulcinj	Ulcinj
Ujević	Ujević, Tin: *Feljtoni*, Sabrana djela, sv. XII i XIII, Zagreb 1965.
—	Vidović, Radovan: *(vlastita ispitivanja i anketiranja na terenu: u Splitu, Krilu, Kaštelima, Vranjicu, Trogiru, Sutivanu, Supetru* i *Milni)*
v.	vidi
Val.	Valčić, Ljubomir: (sakupio, rkp.) *Građa za pomorsko-ribarstvene nazive (Martinšćica na Cresu)*, 1950.
var.	varijanta(-e)
Vbs	Vrboska
Vek.	Vekarić, M. S.: (sakupio, rkp.) *Građa za pomorsko-ribarstvene nazive (Orebići)*, 1950.
Vek. 1953.	Vekarić, Stjepan: *Jedrenjaci i brodovi naših brodogradilišta*, Split 1953.
Vek. 1960.	Vekarić, Stjepan: *Pelješki jedrenjaci*, Split 1960.
Vek. 1978.	Vekarić, Stjepan: *Dalmatinski pomorci i njihovi brodovi u Dubrovniku u prvoj polovici XVIII stoljeća*, Adriatica maritima Centra JAZU u Zadru, sv. II, Zadar 1978.

Vekarić 1963.	Vekarić, Stjepan: *O gradnji dubrovačkih brodova u XIV stoljeću*, Pomorski zbornik, I, Zadar 1963.
Vekarić 1966.	Vekarić, Stjepan: *Vrste i tipovi dubrovačkih brodova XIV stoljeća*, Anali Historijskog instituta JAZU, X—XI, Dubrovnik 1966.
ven.	venecijanski
ven. grec.	venecijanski grecizam
Vet.	Vetranić, Čavčić, Mavro: *Pjesme*, Stari pisci hrvatski, knj. III, JAZU, Zagreb 1871.
Vis	Vis (mjesto)
Vitez. Lex.	Vitezović, Ritter, Pavao: u Matić Tomo: *Vitezovićev »Lexicon latino-illyricum«*, Rad JAZU, knj. 303, Zagreb 1955.
Vod.	Vodopić, Mato: *Tužna Jele*, povijest gruška, almanah Dubrovnik, 1868 (citira se po izdanju: Dubrovnik 1934)
Vod. MK	Vodopić, Mato: *Marija Konavoka* (1863—1871), Zagreb 1893 (citira se po izdanju: Dubrovnik 1971)
Vojn.	Vojnović, Ivo: *Pjesme, pripovijetke, drame*, Zagreb 1964.
Vra	Vranjic
Vrančić	Vrančić, Faust: *Rječnik pet najuglednijih evropskih jezika, latinskog, talijanskog, njemačkog, hrvatskog i mađarskog*, Zagreb 1971.
Vrb	Vrbnik
Vrg	Vrgada
v. t.	vidi također
Vučetić 1956.	Vučetić, Šime: *Luške pisme*, Mogućnosti, br. 9, Split 1956.
Vučetić 1972.	Vučetić, Šime: *Kunma Mandina u po ovega vika*, Forum, br. 12, Zagreb 1972.
Vuletić — V.	Vuletić-Vukasović, Vid: *Građenje brodovlja na Korčuli*, Nada, VI, br. 14, Sarajevo 1900.
Zanović	Zanović, Stjepan: *(Pjesme)*, Građa, IX, Zagreb 1920.
znač.	značenje
Zor.	Zoranić, Petar: *Planine*, Stari pisci hrvatski, knj. XVI, JAZU, Zagreb 1888.
Zore-AM	Zore-Armanda, Mira: *Pomorska meteorologija*, Split 1971.
Zore 1869.	Zore, Luko: *O ribanju po dubrovačkoj okolici sa dodatcima iz ostalog našeg primorja*, Arkiv za povjestnicu jugoslavensku, knj. X, Zagreb 1869.

Zore 1895.	Zore, Luko: *Dubrovačke tuđinke*, Srpska kraljevska akademija — Spomenik XXVI, Beograd 1895.
Zore Rad	Zore, Luko: *Paljetkovanje*, Rad JAZU, Zagreb, knj. 108 (1892), 110 (1892), 114 (1893), 138 (1899) 170 (1907)
Žic	Žic, Nikola: (sakupio, rkp.) *Građa za pomorsko-ribarstvene nazive (Punat)*, 1950
Žic 1899.	Žic, Ivan: *Vrbnik na otoku Krku, Narodni život i običaji*, Zbornik za narodni život i običaje Južnih Slavena, JAZU, knj. IV, Zagreb 1899.
Žic 1902.	Žic, Ivan: *Vrbnik na otoku Krku*, Zbornik za narodni život i običaje, JAZU, knj. VII, Zagreb 1902.
Žic 1949.	Žic, Ivan: *Vrbnik (otok Krk)*, Zbornik za narodni život i običaje Južnih Slavena, knj. 33, JAZU, Zagreb 1949.
Žic-Kl	Žic-Klačić, Ivo: *More, kamik i srce*, Rijeka 1963.
Žir	Žirje
Žuk.	Žuklić, Valentin: (sakupio, rkp.) *Pomorski i ribarski nazivi na Lošinju*, 1950.

RJEČNIK

I. DIO

Pomorske riječi iz naših izvora na hrvatskom ili srpskom jeziku

A

abandon m — »napuštanje broda« Majc.-Sim.; BK Musić; »napust broda osobiti je institut pomorskog prava kojim se odgovornost brodara za obveze koje nastaju iz djela zapovjednika broda i ostalih članova brodske posade, ukoliko se odnose na brod i plovidbeni pothvat broda, može ograničiti na sam brod i vozarinu onog putovanja u kojem su te obveze nastale« PE, 1975, I 1. Tal. abbandono, atto di abbandonare la nave DM.

abis m — »velika dubina u moru ispod strmih stijena, obično s vanjske (pučinske, južne) strane otoka«, »Dugi otok je kao i sve Kornatsko otočje, sa strane kulfa okomito posječen i duboko je u moru uza sami kraj: to mi zovemo abis ili kadija« Sa, Anali Jadr. inst. I, 1956, 412; v. *kadija*. Tal. abisso.

aboc m — »konop za vezati kajić zada; zato se i reče abocat kajić« Dob. v. *abocat(i)*.

abocat(i) pf — »Tad ne umiem ja nikako / ni napit se ni ručati, / niti veslom upriet jako / niti jedrom abocati« Đurđ. XXIV, 319, »abocat=kargat jedrom i penulima« Đurđ. XXIV, 327; »prihvatiti s kakvijem uzlom koju god stvar da se ne omakne« — »A ti, Miho, abocaj čelo na arganu« Dbk Vodopić Tužna Jele 4. Tal. abbozzare DM.

a bon vento adv. — uz dobar vjetar »možemo jedriti a bon vento put gregolevanta, a mi jedrimo put šiloka« Carić II, 322. Tal. a buon vento.

abordat pf — »pristati uz kraj, uz rivu brodon«, sin. *(a)koštat* St. Tal. abbordare DM.

a b r i v v. b r i v a

a b r i v a t v. b r i v a t

a b r i v a v a t v. a b r i v a t

abunda f — »velika plima« HvD.

abunjat pf — »skrenuti brodom da vetar povoljnije dohvati jedra« Đaja: Mali 159. Prema (tal.) bugna?

acetavat impf — izraz u terminologiji kriljanskih pržinara, znači »treskat špontunon da se zlica boje ukopa u salbun«. Tal. accettare, acetar, tršć. Ping.

acurmati pf — »nabaviti osoblje za brod« Đaja: Mali 7. Tal. acciurmare DM.

acurmavati impf — »popevati da bi se nešto složno vuklo« Đaja: Mali 159. Tal. acciurmare (ali u drugom značenju) DM; v. *acurmati*.

afondo adv. — »brod mu je iša afôndo« (=brod se potopio) Sn, St. Tal. a fondo DM.

afterpik m — »krmeni pik« Sn, St. Engl. after peak.

agent/agenat m — »ovlašteni predstavnik pomorskog brodarskog poduzeća«.

agvantat (se) pf — »držati« Crnić; »molu sidro je agvantalo, ma šperonca dere po lnu i neće da ćapo na krolko« Kom Mard. Pa.; »zahvatiti: sidro je agvantalo« Kom Mard. Pa. 273; *agvânta* zapovijed »prihvati, uzmi, uhvati, primi, ćapaj« Carić I, 259; Sn, St; *gvantat* zgrabiti *gvanta za kraj*! Senj Moguš; »zapovijed obično kod privezivanja broda, da se konop pridrži da ne bi popuštao« Barb. 1972, 197; »brod se

agvantala (=brod se vratio u normalan položaj poslije nego se u jedrenju bio opasno nagnuo i zagrabio mnogo mora« Šep Kursar; »prihvatiti (konop), prihvati!« BakŠkr TŠ; u prenes. značenju »i ženu mi je agvantala gripa, zalegla u kočetu« Sn; »Posrnila je niza skale i bila bi se sva prbila da se ni u zanji cas agvantala za ogradu« Sn. Tal. agguantare.

akolo adv. — »Jedra su uhvatila akolo, to jest uhvatila su vjetar sprijeda, sa strane od prove« Carić I, 259; »Jedra su imala vavijek vjetar sprijeda, ili kako kažu mornari: bila su akolo. Brod nije više ćutio timuna...« Carić I, 135; *a kolo bracijan* »izraz u navigaciji s jedrima; brod s jedrima tako namještenima da uhvate vjetar sprijeda 'u provu' i brod se zaustavlja« Barb. 1972; »brodu su jedra a collo kad vetar stane duvati tako da ih pribije uz stablo, ili se brod tako okrene da mu se jedra tako pribiju« M. Sardelić: Prilog za proučavanje naše pomorske terminologije, Jugosl. pomorac, Zagreb 1921, 10—11, 10. Tal. accollo / a collo.

a k o š t a t v. k o š t a t

a k u š t a t v. k o š t a t

ala balunića adv. — »izraz za skakanje u more skupljenih nogu i ruku« Kom Mard. Pa. 273. Tal. alla pallone.

alabanda adv. — »na stranu koliko krmilo podnosi«; »alabanda krmar tu zaorca / i brod srećom silni prevrat poču« Pucić: Cvijeta 42; »(zapovest) isteraj krmilo sasvim na jednu stranu« Đaja: Mali, 169; ARj. Tal. alla banda DM.

alabonora ekskl. — »u dobri čas!« Carić I, 259; »mrnarski odziv: u dobri čas!« Đaja: Mali 159. Tal. alla buon/bon ora.

ala burine ekskl. — »zapovjed: otegnite burine« Carić I, 259. Tal. ven. ala borine! (ala=comando di tirare orizzontalmente una qualsiasi corda, DM).

alagan adj. — »naplavljen« Majc.-Sim. Tal. allagato.

ala gunduljêra adv. — »vozit na gunduljerski način oće reć vozit sa jednin samin veslon na krmu« Sn; »izraz za vožnju jednim veslom na krmi« Kom Mard. Pa. Tal. ven. alla gondoliera.

alaj adv. i praep. — »čapali su se alaj; sta mu je alaj; stat ću alaj tebe« znači »uz bok broda«; »brod je sta u portu sve do prolića, a onda bi ga doveli alaj mula da ukrcamo što triba« Or Vek.; Crnić, Sn, Majc.-Sim.; »uz bok (drugog broda)« BakŠkr TŠ; *aloj* »pristajanje usporedo uz drugi brod« Kom Mard. Pa. Ven. a lai, grč. alàe, Cortel., Ros., tršć. Ping.

ala kapa adv. — »brod je alla cappa kad se radi slaba vremena mora umanjiti ili sapeti jedra, umanjiti brzinu mašine (a i ustaviti ju) upravljajući tako da skoro stane na mestu i da izbegnu udarcu valova«. M. Srdelić: Prilozi za proučavanje naše pomorske terminologije, Jugosl. pomorac, Zagreb 1921, 10—11, 9. Tal. alla cappa.

ala moja adv. — »Ko zadnji s krme vozi, vlada svojom stranom; tako čini zadnji s druge strane, te ova dva vladara sokole svaki svoju stranu sa riječima 'ala moja'« Zore 1869, 326. Tal. alla+hrv. moja.

ala mortvega covika — »izraz za nepomično ležanje na površini mora, rastvorenih ruku i nogu« Kom Mard. Pa.

alangvera adv. — »veslati jednim veslom po krmi« Muo Sim.

ala peškadora — adverb. izraz »na ribarski način«, »dučajte brace ala peškadora da se ne ingajaju!« Đaja: Mali, 40; »Pokojiti brace ala peskadora — složiti (dućati) užeta na ribarski način; rastegnuti (ne na hrpu) već na odvojene navoje da se ne bi zamrsili kod preleta broda«. Barb. 1972, 212. Tal. ven. ala pescador(a).

ala pjumbina adv. — izraz. »skočiti u more dreto s nogan prema doli« Sn; »izraz za skakanje u more na noge, okomito, začepivši nos« Kom Mard. Pa. Tal. ala + piombin »tuffo in mare in piedi« Ros.

alavija ekskl. — »zapovijed: tako, dobro je, tim smjerom« Carić I, 259. Tal. alla via DM, ala via Ros.

aldura f — »fosforescencija mora« Kom Dean. »svjetlucanje ili jariganje

mora« Kasandrić, Smotra dalm. 1917, 80, 2; *ardura* Bož Cronia, St, Sn, Sa Dean.; Trpanj Fer. 453; Muo, Budva, Dobrota, Božava Skok ER. Tal. ardura.

aldurat impf — glagol prema *aldura*, v. *aldura*.

alešta ekskl. — »zapovijed: da ste pripravni!« Carić I, 259; Sn. Tal. allestare, ven. alesta Ros.

alfijer m — *alfijer vašela* zastavnik bojnog broda u austrougarskoj ratnoj mornarici (1886), Kun. Tal. alfiere DM.

alizej m — »na sjev. strani alizej sa sjeveroistoka ili gregala... na južnoj strani sa jugoistoka, alizej sa šiloka« Carić II 250; »Taj vetar nazvan je Trade-W und Nord-Ost. Mornari nazivaju celi taj predjel alizeji« Turković, 18; »stalni vjetrovi s obje strane ekvatora 30°, pušu od sjeveroistoka i jugoistoka« Car Oj more, 189; »oko podne svjež alizej, jugoistočnjak, napuni jedra« Kumičić 262; »Stalni vjetar s obje strane ekvatora 30°, puše od sjeveroistoka i jugoistoka« Barb. 1972, 197. Tal. (venti) alisei DM, alisèo »dallo spagnolo alisios di incosc. origine« F. Palazzi.

aloj m — »smještaj«, »... puneći... oba hodnika pred vratima časničkih sobica (aloje)« Šir. Tal. alloggio.

alon m — »Zovu alonom onaj prvi sjajni krug okolo sunca ili mjeseca, udaljen do dvadeset i dva stupnja; one slike mjeseca ili sunca, koje se crtaju sa obje strane, zovu se paraseleni za mjesec, a za sunce pareliji; katkada se nacrta drugi krug, udaljen četrdeset i šest stupanja, pak ih se crta još drugih« Carić I, 47. Tal. alone.

al tajo adv. — izraz »ucini se argola al tajo i stavi se kunj da je drži« (= argola kojoj se napravi prorez na onome dijelu koji se natakne na timun) Sn. Tal. al taglio, ven. al taio.

altopo adv. — »sasvim dignuto jedro« Đaja: Mali, 159. Tal. al topo?

a m a n d o l a v. m a n d u l a

amarati pf — »držati duže vremena drvo uronjeno u more, da bi se bolje sačuvalo« Kor Ivanč. 1962, 367; Sn.

amatat pf — 1) »amatan na bark znači napravljen, udešen kao bark« Đaja: Mali, 159; *mantat* »Brod se pri sagradi, turi se u more, pa mu se da naprava od jidara, šta se kaže *mantat* brod« Po Ivaniš. F., 293; *omatat* »omatat — opremati brod za neku stanovitu vrstu jedara, brud je omatan na trabakul« Kom Mard. Pa.; 2) *amatat* »dolazi redovito u trećem licu prezenta u značenju: zove, predskazuje, 'amataje buru' znači: vrijeme će ići na buru« Gr Elez. Tal. ammattare i amattare DM; »term. marin. dal linguaggio marinaresco volgare, indica attrezzare un bastimento = ammattare a goletta per attrezzare a goletta; è francesismo (da mâter)...« Palazzi.

a m b o r v. j a r b o l

amiralj m — »admiral«, amiralj BK Music; *amiralja* ARj. Tal. ammiraglio.

amiraljica f — »admiralski brod« Kumičić: Viški boj 41. Tal. (nave) ammiraglia.

ampula f — »bočica na dva boka uz mali grlić po srijedi, kroz koji se toči pržina iz jedne strane u drugu; služi da se mjeri vrijeme kad se pušta u more barketa« Carić I, 259.

ampuleta f — isto što i ampula Kuč Ped.

amurat pf — »pritegnuti murom (obično: jedro)« Đaja: Mali, 159. Tal. amurare DM.

ancalog m — u izr. na *ancalog* »mali jarbolić sa jedarcem malog čamca, za kojeg kažu *na ancalog* (poprečna prečka), što ga uzimaju sobom u čamac za obalni prevoz« Turina Ča 113; »motka za potporanj jedru« v. također *randa*, BakŠkr TŠ.

ancikor m — »krmena statva« PE 2, 515; »pramčana protustatva« BN; »krmena protustatva« BN; Tg, Mn (također: *kontraašta*); Po Ivaniš. F. 291; Skok Term. 144; *ancikur* Kom Dean.; *anćikuor* Sn; *antikor* »dio barke; na barki je antikor krmeni i proveni« Senj Moguš. Tal. anticuore DM, ven. vanticuòr.

andana f — »red, npr. brodova« Carić I, 259; »voj, red...« Zore 1895; »niz brodova vezanih u luci« Ivelić 175; »andana, armižat u andanu — privezati se u redove« Crnić; Sn; »svi su brodovi u

luci bili okrenuti pramcem prema gradu, vezani dobrim konopima i sidrenim lancem, da ih bura ne odnese, te postavljeni jedan uz drugoga, in andana«, in andana »u nizu«, Suz. 18 i 384. Tal. andana.

Andrija, sveti — u izrazu »sveti Andrija (30. XI) kabanice dili« (= u to doba godine zima jače pritisne) Smotra dalmatinska, Zadar 1918, 17, 1.

anel m — »karišnjak« PE 6, 370; »škopac sidra« BN 101/A 1; »na vrhu ankore dolazi anel, prsten, za koji se veže konop ili kadena«, Po Ivaniš. F. 291; »kolut (na sidru, lancu, mreži, gatu i sl.)«; »prsten, veriga, alka (brod, gat)« BakŠkr TŠ; Kuć Ped.; *anel* Pu; Kor; *anio* Lo Dean.; *anel* Vrb Žic; *anio* Ca Dean. Tal. anello.

angelina f — »lito za kopat konale u drvu ili gozdu« Sn.

angolarin m — angolarin ili *kantunal* »gredica«, »uglovnica« Majc.-Sim. Tal. angolarin(o).

angul m — »gratif sa strane škote od fjoridura« Mart Val. Tal. angolo.

ankora f — »nada sve ankore čuvaj mi za ljubav, / bez kieh se ne more sahranit niedna plav« Vet. 174; »nav ima ankoru ili sidro, s kom u fortuni priderži se da ne pogine« Glav. 315; Ca Dean.; Pu, Kl, Kor, Lo Dean.; *libera ankora* »slobodno sidro« Majc.-Sim.; Kom Dean. (»ankora je su dvi maje«); »veliko sidro, kotva« Carić I, 259; »ankora ima dvije lopate, sidro četiri roga« Mok Kus.; »ankora je sa dva zuba« Kol Svil.; u term. »ankora od pošte — — zovemo one dvije koje stoje na grujama uvijek spremne za surgat; jednu zovemo muala (mala), drugu mezuana (mezana)« Loš Šat.; »ankura ima dva roga, a sidro četire« Dob; »drugi je šest od sidra ankora, ima dva brka, koji se zovu pate« Po Ivaniš. F. 291; »ankora je kotva, sidro« Ivelić; »ànkora — veliko sidro« Zore 1895, 3; »ankora je sidro za male brodove koje ima četiri sidrena kraka« Gr Elez.; Kuć Ped.; »ankora je samo dvokrako sidro, na većim brodovima; četverokrako sidro na svojim malim domaćim brodovima zovu samo sidro« Majc.-Sim.; *ankura* Perast Brajk.; dijelovi ankore: gambet, anel, križ, pate, maje, Sn; »Pri će se rastati / ankora u moru / ven će jubav ova / u srdašcu momu!« Kar. II, 42; također M. Uvodić: Dujkin dvor; »dok drugi brodi, vezani ânkoran mûka, stoje« Cett. 1954, 26; »a na dnima zaboravon more / rđon stupi zube od ankore«, Cett. 1954, 60; Vetranić, Glavinić, Radovčić, Andriaši, Margitić, ARj.; tal. ancora DM.

ankoraj m — »sidrište« Majc.-Sim.; »sidrenje, sidrište«, »Nakon dobivenog saobraćaja svaki je brod morao dizati sidro i premjestiti se s privremenog na drugi ankoraj gdje mu je dolazila carina, imigracija i svatko drugi« Suz. 2, 133. Tal. ancoraggio, ven. ancoragio.

ankorat pf — »usidrit brod« Sn; ankorat »usidriti brod, spustiti sidro, ukotviti« BK Musić; *ankorat se* pf »Mrmori pod glas kâ crni vali, / ča su se u škrapan ankorali« Cett. 1954, 35; »ankorali su se onu noć u sri' porta i rekli da jin fali benzine« Jadr. pošta, Split 1925, 29, 2; »barka se... ankora ankoron« Mljet Macan, 213; *ankoravat(se)* impf; *ankoran* »usidren« »di s kolonan Dioklecijana / blista luka ankorâna« Cett. 1954, 88. Tal. ancorare, ancorarse, ancorarsi DM, Boerio.

ankorot m — »strujno sidro, sidarce« Majc.-Sim.; Kuć Ped.; »malo sidro« Pu Dean., *ankorot* Kor, Lo Dean.; BK Pask.; *ankorot* ili *jêguma* Sn. Tal. ancorotto DM, ven. ancoròto Bo i Ros.

antena f — »pik samo neki vrlo stari pomorci zovu antena« Kuć Ped. (v. *bark*).

a n t i k o r v. a n c i k o r

apiko adv. — u izrazu »brod je iša apiko« = potonuo je; »san čul da je bracera išla a piko« sjev. Jadran, Turina Bracera 63; »brod je potonuo, pošo apiko« Ca Dean.; »... izlije se more navrijeme, er da ne, u zô čas po nas! — stiže nas drugi — nalijeva nas i ove mi svijeće, — svi à piko«, »a piko — otići na dno, potonuti u dno mora« Dbk Vod. 51. Tal. a picco DM.

apoštol m i **apoštoli** m pl — Tg, Sn; *apuštol* Pu Dob; »pramčano rebro uz statvu, pramčana rebra uz statvu« BN

11/5 i 35/8; *apostoli* Kuć Ped. Tal. apostolo DM, Ros., tršć. Ping.

aprovan adj. — »pretežan« Majc.-Sim. (o brodu koji je previše uronjen provom); »brod previše opterećen na prednjem dijelu« Bak Škr TS. Tal. appruato DM.

apupan adj. — »zatežan« (brod prekrcan na krmi) Majc.-Sim. Tal. appoppato DM, apupar Ros., tršć. Ping.

a p u š t o l v. a p o š t o l

aragato adv. — »što je moguće brže, kao da je regata« Kom Mard. Pa, 273. Tal. a regata (ven.) DM.

arando part. u značenju adv. — »sidro ore, popušta« Majc.-Sim.; »sidro speranca se baci u more samo u slučaju ako ankora deposta ili sidro ne drži brod i ide arando« Mart Val.; arando »bruot grie arando, a uankura ore« Loš Žuk. Tal. arando, arare DM, arar, arando ven. Ros. i Bo., arar tršć. Ping.

a r b o r v. j a r b o l

arborađ m — »taksa koju su jedrenjaci plaćali u stranim lukama, a plaćala se zavisno od broja katarki (it. alberaggio)« BK Lip.; v. *arboraticum*, II dio ovoga rječnika.

a r b u l v. j a r b o l

a r b u o v. j a r b o l

a r b u r a d a v. j a r b u r a d a

arburat pf — »dignuti jarbol« Kom Mard. Pa.

a r b u r a t a v. j a r b o r a d a

a r b u r e t v. j a r b o r e t

a r d u r a v. a l d u r a

arena f — isto što i *jarina* »pješčana sterala uz more« Šim. 1982, 294.

arenat se pf — »nasukati se« Majc.-Sim. Tal. arenarsi DM, arenàr ven. Bo., arenarse Ros., arenarse tršć. Ping.

argan m — »nav ima argan ili vital ki okolu obraća se« Glav. 319; »machina scansoria, machina tractoria. argan. vital« Vitez. Lex. 359; »željezni valjak koji stoji okomito i može se vrtiti pomoću ruceja i poluga; služi da se olakoti trud kad treba potezati štogod što zahtijeva mnogo sile« Carić I, 259; »vitlo« Ivelić; »vitlo« Crnić; Majc.-Sim.; »motovilo« BN 44/101/115; »stara naprava za izvlačenje jedrenjaka iz mora konopom (učvršćeni drveni valjak) BakŠkr TŠ; »Takav je on na veslu, na jarbolu, na arganu, na vinču, na snijegu i ledu« Car Oj more 170; »machina scansoria« Cres Tentor; Sa, Ca, Kl, Pu, *àrgan* Kor, Lo Dean.; Kuć Ped.; »istezalo« Dbk Vod. 3; BK Musić; *arganj* »dizalo, čekrk« Senj Moguš; »naprava za istezanje broda na suho« Gr Elez.; *ôrgan* Kom Dean. Tal. argagno DM, àrgano ven. Bo.; argàgno, argano Ninni, àrgano Ros.; àrgano tršć. Ping.; ARj.

arganel m — »tanki konopac tzv. arganel« Lorini 117; »tanji konop koji su izrađivali splitski konopari« Smoje M.; »dugi, tanki brodski konopac (oko 8 mm promjera) zaštićen protiv truljenja« Kom Mard. Pa.; »konop od 6 do 10 mm debljine« Šep Kursar; »vrsta konopčića« Sa Dean.; »konop debljine 5—15 mm, vrlo čvrst, otporan i elastičan« Gr Elez.; *organel* Carić: Ribareva (Ivan-Dolac, Hvar); »za vezovat brimena« Sn. Tal. arganello, ali ne u istom značenju (prema DM), arganela ven. Bo. (ali ne u istom značenju), arganel, arganela tršć. Ping. (ali ne u istom značenju).

a r g i t l a v. a r g o l a

a r g l o t a v. a r g o l a

a r g l u t a v. a r g o l a

argola f — (v. također *timun*) »drveno rudo« PE 2, 330; »rudo« Majc.-Sim.; »rudo kormila« BN 95; *argitla* »rudo« Vitez. Lex. 354, ARj, *arglota* »na glavu od timuna stavlja se arglota« Po Ivaniš. F. 292; *argluta* Tg Skok Term. 81 i 138; *argola* Sim. A.; Gr Elez.; Skok Term. 135, 138 (Betina: *argola* ili *jargola*, Tijesno: *argola* ili *jargola*); *argola* Kuć Ped.; Kor Slad.; Vrb Žic 1902, 341 (v. *barčica*); »smiri ga je argôlon i malo je falilo da ga ni ubi« Giunio 1943, 18; »tako nan život pasiva, a argola s timunon spi u santini« Iž Kulišić; »pâ je kâ timun bez argole« Cett. 1954, 39; »rep od cime međ prstima gospodara, / tvrđi od argole, / kroz gudure oštre, gole / put otvara...« Cett. 1954, 31; »Jučer mi je došlo da mu s argolon razbijen onu crvenu glavu« Cett. 1928, 252; St, Sn; »ručka kormila« Sa Dean.; »ručica na krmilu« Bož Cro-

nia; Kl, Pu Dean.; *argola* Kor, Lo Dean.; *arguta* Sa Dean.; *arguta* Sn (»tako su zvali stariji, *argola* je novije«); *argutla* »Svi se pristrašiše, kako komu gavun / vali zbiv, odniše argutlu i tamun« Marulić: Judita VI, 73—74; »Nu jidro napravi, argutlu izmi van / i sve ino spravi, hodmo na drugu stran!« Hektor R. 103—108; »Argutla (argoutla), illyr. dalm s. f. (ce mot, sans analogues dans la langue illyrienne, est probablement corrompu du vénit. Arguola (V) Le matelot ragusain qui nous le fit connaître à bord du Padre immortale (le 22 août 1841, à Ancône), nous parut le prononcer Arglouta.« Jal; *ârgutla* ARj; *àrgutla* »barra del timone« Ca Dean, Lo Dean.; »ručica nataknuta na krmilo kojom upravlja krmilar; talij. argola, mlet. rigola« Zore 1869, 328, Zore 1895, 3 Hv; *argutlja* »tad vidio sam da rečeni Dalmatin zgrabio je argutlju od barke« Dbk Luetić FZ; *argutula* »rudo kormila« Stari Grad Skok Term. 138, Kom Mard. Pa.; *garguola* Ilo Skok Term. 138; *hrgutla* Pavlinović Razl. spisi 384; *jagluta* »poluga za kormilo (prije je na takvoj poluzi bila rupa u koju bi upala glava, tj. vrh kormila; prema tome poluga je sličila na ogromnu iglu i zato je dobila naziv jagluta); na današnjim šepurinskim brodovima rupa je na kormilu i jagluta se uvuče u kormilo« Šep Kursar; *jargol* m Novak P. 149; *jargola* Pašman, Zadar 1807, Morović 111; Senj Moguš, Ti Skok Term. 138; »ubere dva-tri puža i stuče ih jargolom« Novak P 14; »ručica na krmilu, rudo kormila« Pu Dean.; *rigola* »na kerme je timun sa rigolom« Lab Stem.; *vrgola* Skok Term. 138; BK Muo Dean., Mljet Macan; *vrgola* BK Musić; v. *argitolum,* II dio ovoga rječn. Tal. argola (termine non usato), arigola ven. (1431, Jal) DM; argola, arigola Ros.; rigola Ros.; ven. grec. Cortel., Influsso, Skok ER.

argosy (engl.) v. karakun

arguta v. argola

argutla v. argola

argutlja v. argola

argutula v. argola

aricat pf — »nešto privezati« Đaja: Mladić 165; »pritverditi« Mikoč. Tal. arrizzare, rizzare DM.

ariv m — »dolazak broda« BakŠkr TŠ. Tal. arrivo.

ariva adv. — »držao je sva jedra ariva (vani); u jedan tren kao da je ostao na suhu« Carić I, 89; »na dvor, vanka, gori!« Carić I, 259. Tal. a riva, arriva DM.

arivat pf — »('brod je arival'), stići, doći« BakŠkr TŠ, opć. u Dalmaciji. Tal. arrivare.

ariž m — drvo za brodogradnju; Kl *ariž, arež* Pu, *ariš* Kor, Lo Dean.; v. također *dr(i)vo.* Tal. larice DM, larese ven. Bo.; làrise tršć. Ping.

arjav v. vrime

arket m — »pila na lûk za gvožđe« Skok Term. 147—148; Kor Ivanč. 1962, 637; Sn. Tal. ven. Bo (ali ne u tom značenju).

armadur m — Sn, St, M 1938, 7, 7; *armàdūr* i *armatur* BK Musić; »brodovlasnik« v. *armatur,* II dio ovoga rječn. Tal. armatore DM, armadòr, armatòr ven. Bo., armatòr Ros.

armadura f — 1) »skele koje se podignu oko broda u brodogradilištu kada se brod gradi ili popravlja« Tg, Mn, Sn; 2) *armatura* (na drvenim jedrenjacima) »konoplje obično zvano armatura, treba da bude tako utvrđeno da se lako ne uzmogne odriješiti te prouzrokovati nesreću« Đivan. 17; 3) »sve što nije truplo, dakle sve što se truplu doda da se brod osposobi za plovidbu . . . stoga se brodovlasnik pomorski poduzetnik i zove armatur« Kuć Ped.; 4) *armatura* (= *gvarnitura kaldaje*) »oprema kotla« Majc.-Sim; v. *armatura,* II dio ovoga rječn. U značenju ad 2) *armadura* i *armatura* ven. Boerio, DM. Ros., u znač. ad 1) donekle ven. Bo.

armajol m — »oružar«, mornarska služba na austrougar. ratnom brodu (1866), Kun. Tal. armaiuolo DM.

armanija f — »vrsta broda« — »to sagradi malu armaniju, / u tri dana ti ćeš je sagradit, / a četvrti u more turiti« Brač Ostojić rkp.; v. *ormanica.*

armat pf — »opremiti brod«; adj. *ormân* »s nikimi rod'jaci i s prijatelji mojimi u ormanu brigantinu . . .« Hektor. P. 223; *àrmati* ARj; »Pod Bakar se voze armane galije« Štefanić 90; »I barke armajte ter tamo na stanu / s novci se tjerajte po Blatu po slanu« Vet. 216; »A ja ću ti tim toga barčicu armati«, »Barčica armana srebrom okovana« HNP 22; »opremiti brod« Sa Dean.; *ârmat* BK Muo Dean.; »jedro se skroji doma od fijersa; kad je načinjeno, onda se arma na lantinu« Mljet Macan 213; Kuć Ped.; »armani konop . . . koji je prišiven na rub jedra, tende ili mreže« Šep Kursar; »armati jedro znači obašiti jedro« Đaja: Mali 159, »armati brod, pregotoviti brod (za put)« Đaja: Mali 159; BK Musić; *ârmat se* »spremiti, urediti stvari za polazak ili rad; snabdjeti se potrebnim stvarima; kaže se: armaj vesla (= stavi vesla na mjesto za vožnju), armaj brod (= pripremi brod za posao ili za put)« Gr Elez.; »oni su se armali (= oni su se spremili), di si se arma? (= kamo si se zaputio?)« Gr Elez.; *armāvăt* Sn; St; *ormat* »imaju ormati brodi ki se budu nahoditi u tih otoci« Zadar 1564, Morović 78; *ormot* »Galiju ormol Zadranine Ive, / lišju neg je imo svitli dužde: / karma joj je od suhega zlota, / pruova joj je srebruom narešena, / jidorca joj od svile čarnjane« Delorko 1976, 87; *ormot brud* »opremiti brod« Kom Mard. Pa.; u figurativnom značenju za lijena čovjeka »pri bi se galija ôrmola« HvD. Tal armare DM, armar ven. Bo., armâ i armar Ros.

armatura v. armadura

armiž m — »brod s armižen« Prvić 1706, Šupuk br. 240; »priveza« Crnić; (oprema i armiž) »sidra 2 vela; konopa; 2 vela jidra; 3 detaja, a jedno treva i sa svima konopi, što je od potribe od jidra, ma sve malo dobri jarbuli 2, lantine 2, a treta od treve; vesla 4 i pajoli malo dobri; sohe 4, timun i jargola« Zadar 1807, Morović 111; »oprema broda« Vrg Jur.; »konopi« Sa, Pu, Kor, Ca, Lo Dean.; »privez« Senj Moguš; »pribor i stvari za osiguranje broda« Gr Elez.; »najmenji armiž, ki mora imit barčica, je po provi barbeta, a po kermi škandajić« Vrb Žic 1902, 342; »ki oće imit više armiža, ta da dvi barbeti na provu, seku za svoj mankul, a na kermu da za sidrenjak, zač konop, na kon visi sidro, zove se tako, deblji konop od škandaja, ali mesto konopa kupi verugi« op. cit., »armiž od braceri su verugi, škandaje, cimi, gerlin, gumina ali šperanca« op. cit. 349; »štel od prove, škota, inbroji, funda, manat, sartije i orce . . . armiž od leuta« Sa Gran., v. *leut;* Bož Cronia; »drveni plovak koji drži kanap od sidra« BK Musić; »cime, lancane, kavo-de-fero, gumine, sidra i ankore« Kuć Ped.; Bu, Skok ER; v. *armogium,* II dio ovoga rječn. Tal. ormeggio, ven. armizo Bo., DM.

armižadur m — »čovjek koji u luci armižaje brodove, prima, vezuje ili driješi cimu« sin. *cimar, derikolona,* ND 3. VII 1983.

armižat (se) pf — »osigurati brod u luci, vezati ga, urediti« Gr Elez., Kom, Dbk, Sn, St, Mn, Tg, Senj Moguš, Vrg Jur., Bož Cronia, Bu; *armižat(i)* BK Musić, Perast; opć. na Jadranu; »U porat ih ti dovedeš, / pa kada se armižaju, / tebi zavit ispunjaju« Ostojić I. K. Primitiae, 52; fig. »I kad ti se vratim, ako Bog da i Majka Božja, armižat ću ti se in kvarto« Đaja: Mali 7; v. *armiž;* v. *armogium,* II dio ovoga rječn. Tal. ven. armizar Bo., DM, ven. grec., Cortelazzo: Influsso.

armižavanje n — glag. im. izvedena od *armižavat (se)* v. *armižat* i *armiž.*

armonika f — nekada (u XIX i poč. XX st.) omiljelo mornarsko glazbalo za zabavu na brodovima — »Kada se dječak od 12—14 god. ukrca na parobrod kao mali od kužine ili mali od kamare, prva je plaća određena za kupnju harmonike, i onda, kad se nema posla na brodu, rasteže on svoju harmoniku i uči na uho kao prvu pjesmu *Marice moja* te *Malena je Dalmacija.* Onda uči dalja talijansku kantilenu *Nina mia, son barcariolo* i onu *Lo vista jeri sera.* Stanite jednoč kod prove privezanog broda ili parobroda da čujete mornarski koncerat, uniđite pod provu, vidjet ćete kako su mornari posjedali po kočetama, a uz njih vino. To je dar mornarima onoga koji je primio teret vina tim parobrodom u potpunom redu. Do njih mali od kužine ili od kamare rasteže harmonikom, istu, a na očima mu vidite pospanost, no stariji mornar viče: — Ala onu od jubavi —, drugi vi-

će: — Ajde zvoni, ča spavaš, ne'š nikad bit čovik —, a treći zahtijeva onu *Nina mia* jer se tako zove ona mala što ju je jednoč vidio na polasku iz Mletaka. I mali rasteže harmoniku, sili se da protjera pospanost, a u njegovim rukama harmonika proizvodi quinte, septime, ottave, sve moguće zvukove u svim mogućim tempima. Vesela ćud naših hrvatskih pomoraca zaboravi ubrzo da su se pol sata prije borili s bijesnim elementom i da ih je po onoj studeni more okupalo do kože. Samo nek je tu harmonika i oni vam tu veselo prođu 'boje nego krāj', kako oni sami kažu. Više se puta približi mornarima i kogo. On donese obično sobom komad pancete, pak mu se mornari vesele, a on se drži ozbiljnije od drugih, jedino što uvijek 'kreše' jer mu ne davaju dovoljno ovoga ili onoga da spremi da svakomu bude dostatno, a na brodu, veli, svak hoće da bude sit, pa kako može da ih zadovolji? I nakon dugih govorancija zagrmi i ona *Šona, piccolo, che me passa la rabbia*. A harmonika opet udara *Nina mia* i *Malena je Dalmacija*, a mornari pjevanjem prate svojim gromkim glasom. Kad putuje koji 'patriot' (sumješćanin) kojega mornara, on je gost svih mornara. Jede s njima, pije s njima, a ima i 'kočetu' na raspolaganje, a onaj te mu je bliži preporuči 'kogu' jedan bolji komadić za njegovog 'patriota', ali sve to treba začiniti zvukovima harmonike. I opet mali stišće i rasteže harmonikom, a lagano povjetarce nosi u pučine mora zvukove *Malena je Dalmacija* ili *Nina mia, sono barcariolo*. A oni se u svojem malenom 'na ariji' (na otvorenom zraku), kako oni kažu, osjećaju zadovoljnijim negoli možda oni na krmi u zatvorenom I razredu pri zvukovima klavira, njima kakove nepoznate simfonije. Kad je 'mali' naučio već nekoliko pjesmica na uho, onda proda harmoniku a kupi bolju sa 'zvončićima' kad stigne u Trst, a onda pita dopust da pođe vidjeti svoje jer mu je otac na umoru, a faktično ide za to da pokaže napredak harmonikom. Kod kuće zabavlja on svoje sumješćane, koji se čude njegovom napretku u 'malo vremena' na polju glazbe, prigovarajući ocu što ga nije dao u kakav glazbeni licej jer bi bio izašao vremenom 'meštar od mužike'. Međutim dođe i 21. godina života, kada ga uzmu u vojništvo, ponajviše kao mornara u Polu, i onda se mora rastati svojom harmonikom, da je opet uzme kad se iz vojništva povrati. Na rastanku sa svojima preporuča im harmoniku. 'I čuvajte mi harmoniku', njegove su posljednje riječi pri času polaska.« F. L., Jedro 1917, 7, 106—107.

arolat pf — »tako mi piše da će arolat (ugovoriti) vojsku« Đaja: Mladić 8. Tal. arruolare DM.

arsan m — arsenal za gradnju i popravak brodova, *arsana* f »Ova i arsana glasovita, / di sve gradiš plavi nove« Kav. 213; *arsan* Cres Tentor; *arsenoā* m »brodogradilište (veliko, za parabrode)« Vrg Jur.; *arsènāl* m i *orsan* ARj; *arsènō* m »brodogradilište za ratne brodove« BK Musić; *arsenôl* Kom Dean.; *arsinal* »a ono, gospodaru, ka' pojdoh pod arsinal, a tako mi se opuze noga po onom drvu ter se zabodoh u more« Benet. Hvarkinja; *òrsan* m »zgrada, ograda i mjesto gdje se brodovi grade; arapski *arsana*, pak odatlje i talij. *arsenale* i *darsena*«, »U Dubrovniku sad tako zovu podrum u kućama pokraj mora s vratima širokijem, gdje zimi istežu lađe. Bivalo je takijeh *orsana* i državnijeh, gdje su se galije (lađe) istezale; pak u jednome takome *orsanu* vlada je načinila teatar. Zato prvi dubrovački teatar zvao se *orsan*« Zore 1895, 15; v. *arsenatus*, II dio ovoga rječn. Tal. arsenale DM, arsena, arsenal ven. Bo. i DM; ven. grec. Cortel. Influsso.

aršenalot m — radnik u mletačkom Arsenalu, »na obali se ne viđaše one vesele živahnosti i običajnoga oduševljenja gondoliera i aršenalota« Nada 1883, 8, 86. — Tal. ven. arsenalotto / arsenaloto Bo. i DM.

arta f — »za rt ili puntu nalazimo još u sjevernoj Dalmaciji naziv *arta* ili *artić* i *artina*« Rubić 5. ČDL *art, artić*. ARj nema.

artić v. arta

artina v. arta

asta v. ašta

astulina v. aštulina

aša f — »vrsta sekire« Đaja: Mali 159. Ven. assa Bo.

ašeta f — »bradva«, »služi za obradu ispilanog drva u brodogradnji«, Kor Slad.; »oruđe za tesanje« JS 1931, 5, 132; *àšeta* »teslica« BK Musić. Tal. ascetta?

ašpa f — »poluga«, »ručica« Crnić; »praljica« BN 103; »drvo jako i tvrdo koje se uvlači u glavu istezala kad treba njime vrtjeti« Dbk Vod. 51; *aspa* »drvena jaka poluga koja se upotrebljava na brodovima za teške radnje kao pomoć rukama« Ivelić 176; *ašpa za kadenu* Sn; »na škveru su dvije ašpe od gvožđa koje spajaju paralelne važe« Skok Term. 147. Tal. aspa DM, aspe ven. Bo., aspa, aspe Ros.

ašprin m — »neravno morsko dno« Kor, Lo Dean. Tal. ven. asprèo (?); »podmorsko produženje mrkente od obale daleko najviše 12—15 m« Skok ER (Skok misli da »potječe po svoj prilici iz nekog starodalmatinskog oblika«).

ašta f — 1) *ašta od prove (provena ašta)* »pramčana statva« BN 3/8 i 11/3; »prednja statva« PE II, 515; »pramčana statva« Majc.-Sim., »prednji dio kobilice broda« BakŠkr TŠ; u Okruku Gornjem na Čiovu imaju zanimljiv akcenat: *âšta; ašta od krme (krmena ašta)* »krmena statva« PE II, 515; Pu, Kor, Lo Dean.; Tg, Mn, Sn, St; Senj Moguš; Skok Term.; *ašta od prôvi* Vrg Žic 1902, 337; *àsta* BK Musić; »prva ašta i zadnja ašta ili ašta od prove i ašta od krme« Gr Elez.; *ašte* Vrg Jur. Tal. asta, asta de prova, asta de pupa ven. Bo., DM, Ros., Ping. 2) *ašta* f — »općenito drvo na kojemu se vije zastava, stijeg« Gr Elez.; »držalo, koplje: bandira se vije na pô ašte (u pola stijega)« Vrg Jur.; »starješina Mate zapovjedi neka se izvjesi zastava na pô ašte, a mezza asta, što znači ne onako visoko gdje se obično vije, nego u pô visine« Kumičić 233. Tal. asta DM, Bo., Ping., Ros.

aštulina f — »koplje« Majc.-Sim.; Kuć Ped. (v. *bark*) »zastavno koplje«, »Duško na vrhu pramca, držeći se za aštulinu« Suz. 2, 10.Tršć. astolina Ping., astolina DM.

ašun m — »bradva« »služi za obradu ispilanog drva u brodogradnji« Kor Slad. Kor Ivanč. 1962, 637. Vjerojatno tal. / ven. as(s)(ci)on.

ašunić m — dem. od *ašun* Kor Ivanč. 1962, 637.

atraverso adv. — »Oni se imadu bit noćas bacili a traverso i držali se de fora Lokruma...«, »A traverso — poprijeko prema vjetru« Dbk Vod. 80; »mornari kažu da se brod postavio atraverso kad se je, s umanjenim jedrima, okrenuo brkom od prove na vjetar, svrhom da se uzdrži, koliko je to moguće, u blizini mjesta na kojemu se našao« Carić: Čudnovati propisi!, Naše more 1920, 7, 154. Tal. attraverso.

atrec m — »raznovrstan brodski pribor koji se obično drži u gavunu« Đivan. 84; »sprava« Majc.-Sim.; *atreci* m pl »oprema broda« Sa Dean.; Kuć Ped. Tal. attrezo DM, atrezzi ven Bo., Ping.

atrecatura f — »tu spadaju atreci: paranki, buceli, gruje, kolonete, senjaleti« Kuć Ped., v. *atrec*.

autriger-gig m — »vrsta sportskog veslačkog brodića (četverca)« St JS 1923, 11, 15. Engl. outrigger-gig.

avancat pf — »napredovati u službi«, »Pune četiri godine kasnije barba Slave je na jedrenjacima i parobrodima obavljao poslove mladića od kuverte dok je avancao za kormilara«, »da bi avancal za timunjera moral san se delat«, Barb. Jurk. 1972, 166—167; »1. unaprijediti (»avancal je za prvoga kapitana!«)« BakŠkr TŠ; Tal. avanzare.

avarija f — »kvar, oštećenje broda« Sn, St, Mn, Tg, Sa; Kom Ca Dean.; Zore 1895, 3; BK Musić. Tal. avaria, DM, Ros. v. *avarea* u II dijelu ovoga rječn.

averci — »zapovest: otvorite jedra« Đaja: Mali 159. Averzer ven. Bo., averzer tršć. Ping.

avistat pf — »ugledati«, »a svit se priko parapeta / po kulfu ozire / hoće di kraja avistat / ma ninder kraja« Božanić 119; *avištat* »ugledati brod, kraj, bilo što na moru« Sn St. Tal. avvistare DM.

B

babice f pl — »odskoci kamene pločice uz površinu mora« BakŠkr TŠ.

babin lub m — »duga« Sa Dean.

bac m (franc. etim.) — »za skradinski traget preko Krke ugradio 2 lađe *all'olandese* (bac) proto M. Babarović iz Milne« Brač, Brački zbornik 3, 1957, 277. Franc. bac DM.

bacigat impf — »puhat sad s jedne strane, sad s druge«, »Tu na Spartiventu počne nam bacigat, čas od levanta, čas od punenta, dok na svrhu osvoji punenat« Dbk Vod. 47.

bacit pf — u izrazima 1) »kad je sve lijepo gotovo i suho, tad je opet turaju u more, i to zovu bacit u more, porinut, rinut lađu« Dbk Zore 1869; 330; 2) »bilo je bacilo nešto burineta« Tresić 148; »poslije podne bacilo nešto maištrala« Tresić 151; »bacilo je bure«, »bacilo je lipega vitra« Sn; Šep Kursar; 3) *baciti infošo* ili *fošo* »spustiti jedro bez savijanja; šepurinske gajete bacaju infošo jedino po veoma velikom vjetru, inače neposredno prije dolaska u luku ili u samoj luci savijaju jedro; u istom značenju upotrebljava se i glagol majnati« Šep Kursar. Tal. in fosso.

bačva f — 1) »jedna tonelada« Carić II, 1885; »Jaredu, barku od osamsto bačava« Carić I, 1; 2) bačva, bačve, »sedam brodskih bačava za prijevoz vina, fiksne, na brodovima vinarima, formom usklađene s oblicima broda, napravljene od smrikovine: *gavun* (proveni), *fjankera liva, fjankera desna* (bočna lijeva i desna) *šela* (središnja, najveća), *gavun* (krmeni), *paraškerma provena* (između provenoga gavuna i šele), *paraškerma krmena* (između gavuna od krme i šele), svaka je imala 5—7 hl. Ven. gavon; tal. fianco, fianchera (?); sella; paraschermo DM. 3) bačva = glava »strma konfiguracija obale« Kom Dean., Sn; v. *vinar*.

baćat pf — u izrazu *baćat tunjom* »mjerit korbe izvan špagom da se vidi da li koja odskače, pa ih dotjerivati« La, Kor Dean. Tal. baciare DM.

bad m — »Pojdosmo jidreći od bada onoga, / po moru puzeći do kraja drugoga« Hektor. R. 109—112; »Pak došavši k žalu hladnom, / gledam ribe gdi šetaju, / i di u jatu idu k badom« Kav. 78; »Jak bad morski stinoviti, / koga vali man probiju« Kav. 180; bad »roccia, rupe nel mare secca« Parčić; »bad ... di je plitko uz kraj« Po Ivaniš. F., 17; »morski brijeg što uopće ne viri van mora; neće se moći izvući mreža, zapet će za bad« Kolomb. 1889, 5; *bod* »hrid« Kom Mard. Pa. 309; »kamen u moru« St Ped.

badanj m — »okrugla, duboka uvalica« Šim. 1982, 296.

bagunat impf — »z jenin vesluon na karme vozi se na paravicu, a zis suamim premenon na šijavoga, kako na gundulah v Neceh« Loš Žuk.

bailo m — »Biće kraljem poklisari, / bit baili od jemija« M. Pelegrinović: Jejupka, Mogućnosti 1973, 8, 797; ARj. Tal. bailo, ven. bailo Bo., DM (ali u značenju konzula).

baja f — »oveći kabao, poveće vedro« Carić II, 339; Tg, Mn, St, Sn, Kr — služi za razne svrhe na brodu, u **bajama se krca i salbun u kriljanske** salbunjere; »posebni kovni sud kojim se krca sol« Kuć Ped.; »u baji gdje je

meso, koje je na ruku, nađoh tri aršina imbuja, a vrh imbuja tri lojene svijeće« Carić II, 149; »bačva koja služi za soljenje mesa na brodu« Đivan., 47; Majc.-Sim. Tal. baia DM, tršć. Ping., Ros.

bajbot m — »šljupka« Majc.-Sim.; »najmanja pomoćna barka većem brodu, s krmom u oblom kvadru, veličine do 3 metra«, »služi kao pomoćna lađica soprtskom koteru i on ga je vukao u remuč, to je pasara u minijaturi« Kor Kal.; »mali kaić do 3 metra« Sn, St, Mn, Tg; *lajbot* Kuć Ped.; *lajbot, lajbota* »Vođa, hoćete li mi vi pomoći šiti inceradu za lajbote?« Osmak 25; »Nego bilo bi lijepo kalati lajbot u more i provozati se malo popodne« Osmak 147. Engl. life-boat.

bala f — 1) »nadvođe, znak nadvođa« Majc.-Sim.; »oznaka gaza na boku broda« Suz. 382, »jer brod nije dolazio na obalu, pa se i vode moglo ukrcati više« Suz. 94, »krcajući iz šlepova mi smo s teretom ugljena doveli brod na obalu, onako kako su vlasti dozvoljavale« Suz. 116; 2) »svežanj, denjak« Kom Dean. Tal. palla, ven. bala Bo., tršć. Ping., Ros.

balancir m — »njihaljka« BN 61, 141, 24; »nosač skale reale« Sn. Ven. balanzièr Bo.

balaštrina f — »povar parvih pajolih nahodu se i drugi pajoli koji počinju na balaštrini s jedne i druge bonde broda« HvD.

balauštra f — »ograda« Majc.-Sim.; *balaustra* Kuć Ped. (v. *bark*). Tal. balaustro DM.

balavor m — »nadgrađe na palubi galeona u XVI st.« Pelj Vek. 56. Tal. ballauro, baluvaro, bellovardo DM.

balduina f — »niska ograda na škafu od prove na gucu ili gajeti, s jedne ili s obe strane da brani mriži da ne padne u more« Tg.

balest log — »jedan mali parobrod dovuče uz Junaka dve velike grede, ili balest log, što znači grede za sovrnju«, »ove dve grede, njih ćemo sutra s katenama privezati, jednu s jedne a drugu s druge strane broda jer prazan brod ne može da stoji, veliki bi ga arburi prevrnuli, a ovako će ga ove teške grede držati i moći ćemo iskrcati svu sovrnju i lepo oprati i osušiti štivu pa žito krcati.« Đaja: Mali 89. Engl. ballast log.

balinjer m — »kitolovac«, »balinjeri (kitolovci) već su napustili lov i vratili se u luke« Barb. 1972, 169; v. *balina* ARj. Tal. baleniera DM.

balota f — *balota od ankore* »bubla klade« (sidra) BN 101, D 6. Ven. balota Bo.

balun m — 1) »lopta spletena od užeta« Carić I, 259; »okrugli bokobran« Sn; »pokretni štitnik na bokovima broda« Senj Moguš; 2) *balûn* ili *gavitel* »plovak, plivajući znak« Kom Dean.; 3) *balun* »signalna lopta u jedriličarskim regatama« St; »kugla opletena konopcem od konoplja kao bokobran broda« BakŠkr TŠ; »okrugli bokobran, signalna lopta« Suz. 382; 4) *skakat u more u balun* = tako da se ruke i noge skupe uz tijelo, St, Sn; 5) *balun* i dem. *balunići* (pl) »mali okruglasti oblačići, obišno od meštrala« Sn; *baluni* pl »pajeti, ruoduli, baluni, vardaluaji, važulini i pilun forabordo čuvaju buok ot broda« Loš Žuk. Balon ven. Bo.

balvan m — »hrastovi balvan služi u gradnji broda, zovu se još i klade, njih su stari kalafati najpri mećali u fanag da se štajunaju, a zimi bi se vadili vanka da se ne razbiju kad su gruba vrimena; ako se ta hrastovina brala od Vele Gospe do početka febrara, mogla je durat i više od sto godin« Tg. Vjerojatno turc., v. Skok ER; bálvan ARj.

banak m — 1) »... ono mjesto gdje je dno škripasto, gdje imade po koji veliki kamen ili banak, kako ga ribari zovu« Tresić, 13; *banak*, pl *banki* »4. podmorska stijena na plićaku (čuje se i bankina)« BakŠkr TŠ; »za jedrenjače morske su struje od odlučne važnosti, pogotovo ako s obih strana prijete banci i seche (pličina, Untiefen) scogli i hridi (Felsenriffe)« Turković 15; »planuo je nenadano južni vjetar s kojim se brod sam odaljio od onih banaka« Ivelić 74; »banak je brak di su vele škrape i grote, tako da parangal zadije i ne mogeš ga škapulat« Sn; 2) »sprud« Majc.-Sim.; (u značenju pješčanoga spruda) Sa, Pu, Kor, Lo Dean.; »radi velike oseke jednom je brod bio ostao na banku, pa smo čekali dok oplima« Or Vek.; 3) (oblak) »A sada je more još nemirnije, a što je očit biljeg orkana tako je uzburkano da se ne zna otklen i kako dolaze valovi. Na nebu drugi izrazitiji biljeg, onaj oblak u lebiću, koji su mornari ne znajući kako nazvati drukčije, prozvali banak oblaka« Carić II, 321; 4) »klupa za veslanje« BN 95/1; »sreda mezarija od barčice je odijena od provi i od kermi z jenun pol nogi širokun, dva persta debelun, na provi malo pognjenun ravnun deskun, kâ gre gori pod centu priko na priko barčice i zove se banek« Vrb Žic. 1902, 339; banak »ima 8 sjedala koja se zovu banci (i banchi, le panche), na njima sjede vozari« Zore 1869, 328; Kl Dean.; Pu, Kor, Lo, Ca Dean., St, Sn, Tg, Mn; »iznutra dođe sučelice cente kontramadir, a ispod njega kontracenta, na koju dođe banak (bude ih 2—3) i sidite na krmi« Kor Slad.; Kuć Ped., Senj Moguš; »Ono ti je njemu dalo što se lani udrio u brodu na banak« Šimić 139; 5) »glavni ležaj, bilo u tunelu osovine propelera, bilo u stroju« BN 61, 141, 14; »ležaj osovine u tunelu stroja« BN 55, 127, 7; ARj; v. *banca*, II dio ovoga rječn. Tal. banco DM.

banda f — 1) u znač. *banda od plavi* »i pride on daž dari do bande od plavi« St 1513 Hamm SPH 139; »strana broda, bok«, St, Tg, Sn, Mn; »Plutajuć jedan u pučienu, / za oblakčat plav topeću, / priko bande vrže ženu, / er nimaše tegot veću« Kav. 166; *banda, mertva* Vrb Žic 1902, 346, 347; Žir Finka-Šojat; Senj Moguš; Sa, Ca, Pu, Kor, Lo Kl Dean.; Kuć Ped.; *banda mrtva* = oplata broda (dio trupa) povrh mora Sn, Kom Mard. Pa.; *mrtvoa boanda* »dio broda« Vrg Jur.; *mrtva banda* »podvodni dio broda (opera morta) Pu Dean.; *živa banda/boanda* »oplata broda ispod površine« Kom Mard. Pa.; *živa banda* »nadvodni dio broda (opera viva)« Pu Dean.; 2) *mrtva banda* »ograda broda« BN 11 A i 18, 23; *mrtva banda* ili *kavabanda* »zatvara capule šta se zove madir« Po Ivaniš. F. 291; Kuć Ped.; 3) *banda-banda* »najjače ljuljanje broda s jedne na drugu stranu« Barb. 1972, 198; ARj. Tal. banda DM (opera morta: parte dello scafo d'una nave che emerge dall'acqua, opera viva: la parte emersa dello scafo, DM).

b a n d e r a v. b a n d i r a

bandica f — (dem. od banda) »A bandice ima / žingom polivene« Štefanić 153.

bandira f — »zastava na brodu« St, Sn, Tg, Mn; »Kad su je nosili priko splitske rive, / svi mladi mornari / štendili bandire« Ostojić rkp.; *bandijera* Perast Brajk.; bandijera ARj. Tal. bandiera.

bankaca f — »Bankacha (bankatza), illyr. dalm. s. (de l'ital. bancazza /V./ Porte haubans« Jal; »klinarica pri donjem dijelu sartija« Mn. Tal. bancazza DM.

banket m — »poprečna daska za sjedenje u brodu« Sa Dean.; »banketi se zovedu i u štivi bracere za sedit ili naslonit, a gredu sa svake bande po dužini broda« Sn; *banket od krme / krmeni banket* »klupa za sjedenje u krmi pasare, kaića, guca, koja slijedi oblik krme« Tg, Mn, Sn. Tal. banchetta DM, bancheta ven Bo., bancheta tršć. Ping., Ros.

bankina f — 1) »pristanište« Majc.-Sim.; »kamena ograda, obrambeni zidić na Rivi uz more« Kovačić 109; 2) »temelji gata, mosta, mula« Sn; 3) »uz bankine na rtu Križa, na dubini oko 22 metra, ima šargi i fratri« Nedj. Dalmacija 4. V 1975; »prud« BakŠkr TŠ; podmorska greda, hrid, banak »uz obalu i na bankinama na Kornatima se lovi bez olova s velikim crvom kao eškom« St, Nedj. Dalmacija 25. V 1975. Tal. banchina DM, Ros., ven. Bo.

b a n o k v. b a n a k

banzo m — vrsta broda koji se u XIV stoljeću gradio u dubrovačkom brodogradilištu, Luetić 1969, 17. Lat. panzonus, tal. banzone, panzone (XIII st.), »bastimento non definito, forse da carico« DM; v. *banzonus* u II dijelu ovoga rječn.

banj m — 1) u značenju kupanja u moru: »danas san učini dva banja, jedan jutros a drugi popodne«, »u deveti misec najlipji su banji, more je teplo a sunce ni puno žestoko« Sn; 2) u značenju morskoga kupališta: »inkontrali smo se na banju, na Bačvican« St; 3) kupaći kostim: *veštit od banja* Sn, St; *banj* »kupanje, kupalište, kupatilo (u stanu)« BK Musić; ARj. Tal. bagno DM, ven. Bo., Ros.

banjašuga f — »pojas gaza broda« Crnić; Majc.-Sim.; »crta gdje se spajaju dvije boje na brodskom trupu: podvodna i nadvodna i gdje je obično oznaka registra«. Tal. bagnasciuga DM, bagnasuga Ros.

banjat se impf — »kupati se, općenito, posebno u moru« St, Sn, Tg, Mn; Senj Moguš; *banjat se* BK Musić; *banjati se* ARj. Tal. bagnarsi.

bara f i **bare** f pl — 1) »priječnice« Ivelić 177; »roštilj« Majc.-Sim.; »rošnica« Majc.-Sim.; *bara od forna* »prečke rešetke« BN 56, 131, 11; Sn; 2) »dugi željezni čavao u drvenoj brodogradnji« Kor Ivanč. 1962, 638; 3) »pješčani prud (banak na ulasku u rijeku)« Ivelić 154, 177. Tal. barra DM.

baraka f — »zlo vreme, vihar, baraka« Vitez. Lex.

b a r a š k a v. b a r a š k a d a

baraškada f — *baraška* »nevera, lomljava« Trpanj Fer. 453; *baraškada* »oluja« RC 31; »u frazi *zvonit na barašku* osniva se na pučke babuštine jer u nekijem selima zvone zvona kad se primiče zla godina, tuča« Zore 1895, 4; »oluja« Crnić 31; *baraškoada* »oluja, buka: kad dojde Mikola, a u kući ništa, onda će bit baraškoade; primićeš baraškoadu« Vrg Jur.; *baraškada / buraškada* »nagla oluja« Sa Dean.; nevrijeme i prenes. 'nevrijeme' među ljudima: svađa, barufa, škandal Sn; *buraškoada* »veliko nevrijeme s jakom burom« Vrg Jur.; *buraška* »veliko nevreme, velika bura« BK Musić. Burascada / borascada ven. Bo., Skok ER; v. *bura.*

barba m — »nadimak postarijim ljudima; mornari zovu kapetana barbom« Ivelić 178; izraz *barba kapitan* tri puta se javlja u nar. pjesmi Nesretno vojevanje grofa Frana, Hrv. nar. pj. VIII, Zgb.; St, Sn, Mn, Tg, »kapetan broda« BakŠkr TŠ; Kuć Ped. Ven. barba Bo., DM; »il capitano di un bastimento« Bertù, tršć. Ping.

barbara (sveta) f — »Šjor Ivo bi davao vino iz svete barbare svaki dan prije podne, i to za objed i za večeru« Carić II, 68; »Ne osta bez pšenice ni sveta barbara, a zovu tako na brodu onaj prostor što ostaje na krmi, a ispod komore.« Carić II, 84; »Kaži vojski da je nestalo vode iz svete Barbare i dodaj da je na provi ima samo za deset dana« Carić II, 156. Tal. Santabarbara DM.

b a r b e š t i j a v. b a r k - b e š t i j a

b a r b e t a v. b a r b i t a

barbita f — »privezaljka (vrst konopa)«, Crnić, Naše more 1925, 59; »Oj mornari, oj po Bogu braćo, / vežite mi pri kraju barbite« Brač, Delorko FOB, 181; »tanji konop za vezat brod na kraj«, »priveza« Kom Dean.; »Hušći s Hunma priko cile Luke, / valja ćapat barbetu u ruke« Vučetić 1956; *barbeta* Sn; šaljiva izreka »arlaj — batarlaj, vazmi barbitu i skoč na kroj!« HvD; »uže kojim se lađa sveže na prednjem dijelu za kopno« Ti Skok Term., 145; »konop kojim se vežu barke« Ivelić 178; »tanji konop koji služi za privremeni privez manjih brodica« St; »uže (obično od ličmine) za privez gajete« Gr Elez.; *barbēta* »priveza« Sa Dean.; Vrb Žic. 1902, 337 i 342; »konop ili lanac kojim se brod vezuje za kopno: dodaj mi barbetu« Žir Finka-Šojat; »saki konop s kin se kajić veže, ćeš za kraj, ćeš za brod« Dob; *bàrbeta* »konopac koji stoji na prednjem delu čamca; lađarsko uže« BK Musić; »manji konop za privezivanje brodskog čamca« Barb. 1972, 198; »Barbeta ti mora biti štabila i sigura. Ka' je vežiješ za kolonu oli za krug, veži za kraj o' barbete, a onda ćeš namotati kolo mankulo koliko je potriba. Moraš paziti da ne nategneš jerbo barbeta mora imati dosta laštika. Ako ne ostaviš dosta laštika, u moreti i skosavici lako ti more pukniti ol barbeta oli mankul. More se dogoditi da ti pukne surgadina oli podore sidro. Još je najgore ako ti pukne surgadina oli podore sidro. Onda ti more razbiti brod. Ka' dolaziš na kraj, pa ka' iz broda skačeš na kraj, skači s barbeto' u ruci! Ako to ne učiniš, diko' će ti se dogoditi da ćeš imati muke. Recimo, u vitru ka' si skočija na kraj brez barbete u ruci, dokle se okreneš, vitar ti odnese provu i eto ti muke brez ke si moga biti. Najbolje ti je brod veživat vaj su dvi barbete. Tako će ti vaj lipo stati.« Šep Kursar; Perast Brajk.; »konopac na lađici (za privez)« BakŠkr TŠ; »vezaljka čamca« Trpanj Fer. 453; *barbīta* »jači brodski konop za vez« Kom Mard. Pa. Tal. barbetta DM, ven. barbeta Bo., tršć. barbeta Ping., Ros.

barbota f — »veliki jedrenjak s natkritom i zaštićenom palubom« SJ XVIII st., Herkov 138. Tal. barbotta, barca a botte DM.

barbotin m — »lančanik na parnom sidrenom vitlu, munivelu, motovilu« BN 78, 185, B 3; Sn. Tal. barbotin DM, Ros.

barčica f — dem. od *barka*, u ARj potvrde od XVII st.; »Sve male barki zovu se *barčica*, a imaju ova imena: *kajić, pašara* (ako mu se rugaju: *kopanica, šešuja*), ki rabi za veloj barki poć ćapat cimu i judi jednoga dvih na nju zapejat; *guc* je veći od kajića i na drugi mod udelan, a rabi za pejat judi i malo robi; *barčica* (gajeta) je veća od guca i na drugu formu udelana, a rabi li koti i guc; *treget* ni čudo veći od barčice a imuje jarbol; ov, treget, rabi za prevažat judi i robu. Kajić od veloga broda se zove *barkača,* zač je veći nego treget, a udelan je na furmu od kajića. Najmanje na čem se more čovik vozit je kajić. *Barčica* je već za dva i više kajić veća; ona rabi i za poć na ribi.« »B a r č i c a . . . rabi seda namesto ladve. Seka ali najmenja barčica ali najveći brod ima koti ladi: *provu, boki, kermu* i *dno.* Posobojni judi ki ume delat barki, barčice i brodi, se zovu *kalafati* (jednomu samomu se reče da je kalafat); još jih zovu meštri (mešter) i mištri (mištro). Po celon našen škoji su zdavna na glasu kalafati z Beški, Bešćane ali Primorci, to su oni ki stavaju na Primorji, va Novoj Beški. Imamo i domaćega kalafata, ma ov samol kalafata (kerpa) barki. Kalafat najprije zasnuje barčicu (barku, brod), a ontrat dela (gradi), pek udela barčicu, brod, barku sebi (za se) ali drugomu (za drugoga). — Zasnuje ovako: na žalu, na škveru (a škver je ono mesto kadi se delaju i načinjaju, kalafataju barki) načini najmenje tri jednako debeli a kratki klupice, *coki*. Po njih položi jedno tri do četire persti debelo a pol nogi visoko ter koliko je tribi, deset, dvanajst, petnajst i više nog delgo dervo. Ako mu ni dosta jedno dervo, nastavi na njega još jedno; to dervo po cokih položeno je *kolunba*. Na pervi kraj kolunbi, kadi ima prit prova od barčice, nastavi nazgoru jedno gerbavo dervo, ko ima koti terbuh na ven, to je *karoc* ali *ašta* od provi. Na aštu nastavi još jeden bokun, *žuntu;* žunta pride bit visočija od boki barčice. Kadi ima bit kerma, ondi zabije na kolunbu *karoc od kermi, kermeni karoc*, ma ov je raven, drit. Na provenon i na kermenon karoci zabije ravno z verhon od provi i od kermi, ze seke bandi svoju dešćicu delgu koliko je širok karoc, a široku okolo pet perst. To su *mustaće* od barčice. Uprav nasrid kolunbi, kadi barčica mora bit najšira, zabije ozgora va kolunbu tri do četire persti široko a dva do tri persti debelo na kantuni utesano a na krajih gerbavo nazgoru dervo, ko ima ozdola i na livu i na pravu bandu od kolunbi zapijeni dvi škujice. Tin škujican je ime *brumali* (jednoj se reče *brumal*). To dervo pek stoji zabjeno na kolunbi tako da ga pol visi zven kolunbi na pravu bandu, a pol na livu bandu od kolunbi. Ime mu je *pjan* (pjana, se takovi derva se zovu pjani). Na seki kraj pjani prebije posopet jeno gerbavo dervo, otesano li koti pjan, ma nima brumali, a debje i šire je od pjani. To dervo mora doseć ravno do verh boka od barčice, a zove se *korba* (korban). (Korbi i pjani kada se vide na barki, kažu da 'barka lebra kaže'.) Alaj karoca zabije dervo *žpotku*, a ze seke bandi kolunbi je po provi i po kermi po jedna žpotka. Malo podeje od žpotki ke sredi prebije *kalati;* to su derva isto tako otesani koti žpotki i korbani, samo su debje od korbani. Kalati zapovidaji kako će bit bokasta i koliko će bit široka barčica va pervon i

va zadnjen kraji. Na mesti kadi se barčica počme užit zabije pek derva nalični na korbani, ke se zovu *buškamenti* (jedno je buškament i se skupa moru bit buškament od barčice). Od karoca do karoca za seke bandi priko žpotki, kalati, buškamenta i pjani zabije jednu tenku dešćicu dva do tri persti široku ka se zove *staza*. Stazi zabije dvi: jednu po onon kraji dokuda ima prit madir (dno od barčice), a drugu pod verh, da kaže koliko ima bit barčica visoka. Eto tako je kalafat zasnoval (osnoval, dešenjal) barčicu. Pokla je barčica osnovana, polaže na mesto i zabija kalafat druge pjani, korbi i buškamenti jedne blizu drugih. Pjani su malo više pol nogi jeden od drugoga largani delgo jeden od drugoga. Buškamenti 'se, če 'redu bliže ke kalatan, 'redu 'se bliže jeden ke drugomu. Dejina od pjana do pjana je *centina* (sve centini od barčice zajedno su isto centina). Na gorinjen kraji korbana prebije naspored s njin i koti i on otesano dervo ko se zove *brac.* (Za barčicu ni baš od potribi, ali za barku i brod rabi, zač brac je viši nego korban i rabi da se na njega prebije mertvi bok.) Na kolunbu ozdola zabije po njoj još jednu kolunbu ka se pride močit v more. Ova kolunba se zove *kontrakolunba.* Ozvena po lebrih zabije se desku do deski od kraj do kraj barčice z jene i z druge bandi, to je *madir.* Doklek se v mori moči je od tverdoga derva, a če se ne moči v mori ono mu je od metkoga, slatkoga derva. Pokla je madir na mesti, gre priko njega gori pod verh od kraj do kraj deska, široka pol nogi a debela jeden perst. To je *centa.* Od provi do kermi, ako se oće, ako ne samo na provi na kermi, pokriveni su korbani ze dešćicun ka je široka koliko su one debeli, a debela jeden perst. Njoj je ime *ražma.* Znutra od verh korbani zdolu ke dnu su zabjeni jedna ali dvi dešćice, a zovu se *centulini. Centulin* (centulina) je debel jeden perst a širok pet perst i više. Po ražmi su ostavni na kermi i na provi, a i va sredi škuje za natikat sohi ali pek štropi, na ke pridu vesla. Na barčicu 'redu sohi najradije, a na kajić i na guc pek najradije štropi. Barčica je na provi šira i viša nego na kermi. I po kermi i po provi ima zven ražmi po jedno pol nogi visoko oblo dervo z gavicun, a debelo po četire persti na sekoj bandi. To su *mankuliće* (jeden je *mankulić, mankul).* A sve četire rabe da se za nje sveže barčicu. Guc i kajić nimaju mankuli, nego imaju na kermi i na provi zabjen jeden železni kolonbar va karoc, a to je *anel.* Najuži kraj od barčice na provi i na kermi je pokriven z deskun, to se zove *provica* (škafi i kerma). Sreda, mezarija od barčice je odijena od provi i od kermi z jenun pol nogi širokun, dva persta debelun, na provi malo pognjenun, a na kermi ravnun deskun, ka gre gori pod centu priko na priko barčice i zove se *banek.* Od kermi na kermeni banek je z jene i druge bandi jedna dešćica za sidit, zovu ju *šentada* (sidilo). Koliko zastira kerma, do kadi počinje štentada, užaju zaprit z deščicami i načinit dverca na zaklop. Nuter spravjaju pod ključ male stvare: škermi, *šešuju* i drugo. Onda se te stvare derže pod kermun. Ako bi ki trefil razbit te dverca, reku: 'razbil mi je kermu'. Pod dnu od barčice oznutra priko svih pjan od banka na provi do kermenoga banka je pre bok zabjeno jeno dva persta široko a perst debelo dervce i zove se *verzina.* Na verzini leže glavi od jenih dešćic ke se zovu *pajoli* (a seka za se pajol, se skupa pajolada). Pajoli pokrivaju centinu, one su barčici ono če je kući pod. Centina ka je do samoga banka od kermi ne biva vavik pokrivena ze pajolon, nego je najradije operta da se more seku doba ze nje čerpat vodu i hitat u more, *sekat* barčicu kada dela vodu. Od same provi do banka od provi, a tako i na kermi je po jeden pajol, ki pokriva svu provu, svu kermu. On je složen od više bokuni zbjenih zajedno; zove se pajol od provi, od kermi. Jeden i drugi su za pol nogi zdvignjeni nad pajoladun od mezarije. On kraj od njih, ki dosiže do mezarije, leži na jenon dervi komu je ime *travers od pajola.* Prova i kerma su mesto za judi i za vozit najviše, a mezarija je za robu i judi, pek i za vozit takajše. Malo niže od verzinih je pek po pjanah ze seke bandi po jena dešćica zabjena, a ime njoj

je *važulin.* Od mankula na kermi pek do banka je prebjena na ražmu na sekon boku barčice jedna dešćica, njoj je ime: *frižet* (frižeta). Mej deski od madira i va sve pukotini, kadi je ka, ozvena je nabjena stupa. Barčica je *zakalkana, pokalkana.* Ali to ni dosta. Da more ne ide skrozi *stupi (stupini)* va barčicu, pomazani su sve ćimenti (to su one pukotini mej deskami od madira) ze peklon (černin katramon, *pegulun*). Ne samol ćimenti nego i sva barčica je ozvena od verh do dna pomazana ze peklon. Da bude barčica lipja biva još ozvena piturana. Ki derži barčicu v redu on čini kalafata pomazat ćimenti *z peklom* i oznutra, a drugo sve ostran pajoli maže seko toliko s katramon. Ako ijde *pegula* ze ćimenta ali ze stupi ća ozvena, ontrat počne hodit more va barčicu, barčica dela vodu. Tribi ju je seki dan sekat, a ako dela jako vodu, ontrat ju seču više puti. Za sekat rabi *šešuja.* To je jena sprav od derva: zada ima ručicu ka stoji na jednoj dešćici, po bandi ima boki; sprida je operta, tako da je gori ravna z boki a doli gerbava. Malo sliči va vijačnu lopatu, samo če je lopata široka a plitka, a šešuja je uska a gelboka. Seče se samo va jednoj centini ali na provi, ako se odmekne pajol, ali na kermi. Sva voda ka je po drugih centinah stiče se po brumalih va onu centinu s ke se hita vodu ven priko bandi v more. *Soha* je jeno tverdo dervo, doli je uže a gori šire. Ono doli je rep ki gre va škuju od ražmi. Gori je opijena na vilice. Na dni mej vilicami je opijena na oblo, ter to dno sliči va pol miseca ki ima oba roga nazgoru. Soha rabi za uprit veslo kada se barčica vozi. Za vozit rabe još i *forkulu.* I ona je od tverda derva. Od repa zgoru je se jednako široka; na bandi zada je pod verh i još jednuč opet ozdola zapijena na oblo, da more va nju veslo, ter naliči na misečinu ka ima rogi nazad. Prija su imivali sohu onakovu kakovu ju je Bog dal, kakova je narasla. Barčica 're na dva, retko na četire *vesla,* ma uvik moraju bit va njoj četire: dva male *(pariće)* i dva vele. Kada je bonaca i kada ni tribi da gre hitro, ontrat rabe pariće. Kada je nevrime ali kada se želi da gre beržije, ontrat rabe vesla. Ako se želi jako berzo hodit i ako je ki vozit, ontrat se vozi va se četire. *Pariće* su male veslića, va nje vozi u oba jeden sam. Va oba vesla jeden sam ne more vozit, nego se oće za seko veslo svoj čovik. Veslo ima *žirun (manig, deržalo), vogu* i *palu (peraču).* — *Žirun* je ono če se derži v ruki; *voga* je ono če upira na sohu; *pala* je ono če se moči v more. Pala je tenka a široka: na dni je najšira, 'se če 're bliže vogi je 'se uža a debja, od zven vodi pek do vogi je obla. Žirun je na vogi debji od nje i tu je najdebji malo na pogačasto, pek 're se tenji tenji dokla ne pride tako tenjek da se more v ruki deržat. *Štrop* je jeden derveni kjin; *škerem* (škerm, škeram) je od konopa *terneli* udelan jeden kolačić na dva traka i dobro svezan na uzel. Štrop i škerm zajedno su ono če je soha i forkula seka za se. Ako će se vozit na škerm, tribi je zabit va napočnu škuju štrop, ontrat je škerem nadit na vogu od vesla, pek ga položit sprid štropa, a onda škerem zakučit za štrop. Škerem je boji od sohi zato zač se legje vozi i veslo neće past tako letko v more, ako i ujde čoviku z ruk. Na kermenon karoci ravno z mustaćami, ali dije spod njih je zabjena ozvena *maškuja* železna, doli pek v mori od kolunbi nazgoru je zabjen železni *maškuj.* Da šaldije stoje imaju po bandi uši prebjeni na karoc. Maškuj ima još ozdola i rep. Maškuja je koti jeno železno oko, a maškuj je koti jeden kjin, doli debel a zgoru sve tenji, dokla ne fini ze puntun. Te dvi stvare rabe za načinit, dat barčici timun. *Timun* je deska od se jenoga kusa, ako je moguće; doli gre zven kolunbi za jenu nogu, nogu i pol, i doli je najširi a gori je najuži, četire persti spod verha je pek uzek toliko da more na njega jeno šupje dervo, ko se zove *argola.* I timun ima *maškuju* i *maškuj,* ma je njegov maškuj gori da more va maškuju od karoca, a maškuja mu je doli, da se nadije na maškuj od karoca. — Kada je timun na mesti, mora se na njega nateknut argolu: nje rep pride nuter va barčicu. Ze argolun se timun obraća na pravu i na livu ruku, ali derži ravno, kako je tribi. Ako se derži argola ravno na sredi, timun stoji ravno i barčica gre ravno naprid; ako se

rine argolu na livu, barčica se oberne provun na pravu; ako se rine argolu na pravu, barčica zaverne na livu. S timunon se *guverna* barčicu. Barčica ne smi bit prez *armiža*. Ka' je v mori, tribi ju je vezat, armižat da ju more ne nosi simo-tamo, ter da ju ne razbije va kraj. Ako ne bi bila armižana, vavik bi tucala, peštala, telkla, bubala va kraj, zač more nima nigdar mira. Najmenji armiž ki mora imit barčica je po provi *barbeta*, a po kermi *škandajić*. Barbeta je tri-četire sežnje debjega konopa, a škandajić je pet, šest i više sežanj tenkoga konopa. Nakraj *škandajića* biva najradije sidrešce, da se more barčicu *surgat* (surgat sidrešce, hitit v more sidrešce) kada se ne smi ali ne more po kermi vezat za kraj. Ki oće imit više armiža, ta da dvi barbeti na provu, seku za svoj mankul, a na kermu da za *sidrenjak*, zač konop, na kon visi sidro, zove se tako, debji konop od škandaja ali mesto konopa kupi verugi. Ostran toga tribi je da ima konopa za velu potribu, ako bi pofalili barbeti ali škandaj, da more dije pomoć. Niki imuju i po jeden veli debji konop ki zovu *šperanca*, a rabe ga va najvećoj potribi, kada već imaju straha da će od vele sili od mora popucat barbeti i škandaj. *Sidro* je od železa. Doli ima četiri mare, dvi imaju puntu, a dvi puntu i spod nje jedno železo na tri kantuni koti lopaticu, a ta lopatica se zove *pata*. Mare su tako urejeni da su pati jena kuntra drugoj, a punti opet jena kuntra drugoj. I punti i pati se spravjaju skupa na dno sidra sve va jeden bokun, ki je tu najdeblji, a odotud gre se na tenje dokla još prilično debel ni zavernjen na kolačić koti maškuja, a skroz njega je propejan kolonbar (anel) od sidra. Za černu potribu opera mesto sidra jeden veći *kamik*. Nike barčice imaju na provi gori do samoga karoca još jenu škuju va ku se zatekne rep od svitnjaka, kada se 're svitit. Veći del seka barčica ima banek od provi z bandi od mezarije zapijen na oblo. Na pravu ruku toga je zabjen pol železnoga kolonbara ki se kreće simo-tamo na brutavelicah. Na livoj bandi ima ta pol kolonbara škuju. Ova škuja se natekne na oćet va banki, a skrozi se onda vedije čavel. Ta načinba se zove *gola od jarbolca*. Ravno pod golun je doli na pjani zabjeno dervo *škaca*. Nasrid škace je kapčica, kojon od jarbolca. Mesto kolonbara rabi gušće konopec. *Jarbolec* je malo debje dervo, doli debje, gori tenje. Mesto njega opera i veslo kada je samo bavi prez mora, a juden, ki su va barčici, se neće vozit. Nogu, nogu i pol spod verha ima jarbolec *variju*. Na samon veršiću ima koti jednu kapulu od derva, to je *pomul*. Od pomula do varije je jarbolec najtenji. Na variji je koti jeden vrat: na ton vratu vise dva konopca ke zderže jarbolec da ne pade, i bivaju vezani doli seki za svoj bok od barčice ozvena za napočno železo, oćet. Ako bi bilo na mesto oćeta jeno podelgovasto železo zabjeno ze čavli va bok od barčice, a delgo jeden pedenj ter imelo gori oćet, ontrat bi se to zvalo: *banda*. One dva konopca od varije do bandi se zovu *sartijice* (sartije; jednomu samomu je ime *sartija*). Na variji visi sprida po bandi jeden *bocelić* koti koloturica od krosan. On je ali na jeden *raj* ali na dva raja; na jeden raj je unjuli, na dva raja je dupli bocelić (veli se zove *bocel*). *Raj* od bocela je jeno kolo derveno ali železno, sliči va kola ke rabe dici za zabavjat, samol je na njen okolo nakolo udelan koti jeden žlib, va č leže konop ko je nutri va boceli, zato mora bit bocel skrozi namozi probjen na dleto. Raj se va boceli verti na jednon kjinci ki gre skrozi mozi bocela na križ ze škujun, va koj je raj. Kraje od toga kjinca stoje tverdo va bandah od bocela. Ta kjinec se zove *peren* od bocela. On je koti os od kǒla od kôl. Bocel visi i na posobojnom konopi ki gre z obih banad njega, priko kraj od perna ozvena nazgoru. Zato je bocel na dni i na verhu zadelan da more konop na njega leć i ozgora bit tverdo vezan, da bocel ne more ziletit. Ako ni bocela na variji, ontrat je dije spod nje zdelben jarbolec skrozi na skrozi koti bocel, a raj je postaven va tu puču, a peren gre ontrat skroz jarbolca. Skroz bocela je vediven jeden konop. Oba kraja mu vise nuter va barčicu. Ta konop zove se *gindac*, a rabi za zdvizat, išivat, zdvignut, išat i špušćat, špušćivat, kalat, kalivat, majnat, majnivat jadro. Veće barčice imu-

ju i na karoci od provi jeden kolonbarić koti i na goli od jarbolca. Ta kolonbarić je staven s prave bandi od karoca po priliki va sredi od njegove višini. On rabi za nadit va njega jeno dervce, ko gre na žbrišo nazgoru zven provi, i zove se *baštunić (baštun)* od barčice. Za kraj od baštuna se preveže jeden kraj od kerpi, ka je skrojena i ušvena na tri kantuni; ime njoj je *flok*. Na gorinjen kantuni, ki gre ke barčici i jarbolcu, je jeden konopčić, a zove se *mantić*, rabi za išivat i kalivat flok. Na dolinjen kraji spod mantića je kus konopca, ki rabi za vezat flok za barčicu, i zovu ga *škota* od floka. *Jadro* (jadrešce) je jena vela kerpa, ušvena od bokuni, ke su veći del od jednoga kusa udelani od verh do dno jadra. Seki ta kus zove se *fersa od jadra* (a se skupa su *fersi*). Jadrešce je skrojeno na četire kantuni i tako da je doli ravno i sprida ravno nazgoru do jene meri, a ontrat je ostriženo nazgoru nazad na žbrišo, ter pride zadnji kraj jadrešca majkol dva puta visočiji od spridnjega kraja. Zadnji kraj jadra se zove *ventam*. Okolo naokolo je jadro obšveno, obšveno ze konopcem, ki se zove *grativ*. Gori spod grativa a doli znad grativa za samin rubom su jene škujice lipo zapleteni na iglu i konec. Ako ne, tako su va nje zabjeni oćeti od želtoga latuna koti va uši od postol. Te škujice se zovu *oćeti*, a rabe da se skroz njih vedije jeden špag, *pašarin*, ki rabi za svezat jadro za dva derva, *mace* (piluni); jedno se zove gorinja maca, a jedno dolinja maca, seko je po jednu nogu deje od jadra. Sprida ima glavu, *babicu*. Pol babice je najdebje, a pol kraja najtenje. Pašarini od gorinje mace su samol delgi koliko moru pasat skroz oćeta od jadra i obać macu okolo ter se svezat tverdo na gorinjoj bandi od nje. Dolinji pašarin je ves od jednoga kusa, vezan je na jednon kraji mace za nju, pek gre skroz oćeta ontrat okolo mace va drugi oćet, pek opeta okolo mace, pek va tretji oćet i tako naprid dokla ne pride na najzadnji oćet, pek se sveže za macu. Jadro je vezano za gorinju macu i visi na njoj, a dolinja maca je vezana za jadro i visi na njen. Da se jadro more boje svezat i nategnut, ima va sekon kantuni svoj veli železni oćet. Skroz njega 're više puti na više dupal debji špag, ki je vezan za kraj od mace z jenin krajen. Kada je jadro dobro nategnjeno, ontrat se i drugi kraj toga špaga sveže za macu. Tomu špagu je seguromenti ime *boroža*. — Na spridnjen kraji jadra su va grativu svezani tri oćeti jeden za drugin nazgoru, da se more jadro, kada ga stisnu, na njih svezat za macu. Pobaška je još jeden oćet za nategnut jadro naprid, neka boje lovi. Konop, ki za ta posel rabi, i oćet š njin zovu se *burina*. — Na dolinjen kraji jadra jedno toliko nad dolinjun macun, naspored š njun su od kraj do kraj jadra tri redi špagi, delgih po jednu nogu i više. Jeden špag visi z ove bandi, jedne z one bandi jadra, tako da jih je par. Koliko je feras (fersi) va jadri, toliko je pari tih špagi va sekon redu. Ime njin je *matafjuni* (jeden je matafjun), *tarcarol* i *marafun*. Matafjuni rabe za stiskat jadro, da bude menje. Kako su jih tri redi, tako se i jadro more udelat malo, menje i još menje. Najmenje jadro pokla ja va treton redu stišnjeno i još malo, zove se *mihirić*. One redi zovu se još i *ruki*. Ako je jadro omajeno za pervi red matafjuni, to je na jadri ćapana jedna ruka tarcarola; ako je omajeno za dva reda, su ćapani dvi ruki tarcarola; kada je stišnjeno za sve tri redi, ontrat su ćapani tri ruke (sve tri ruki) tarcarola. Tarcaroli se mora lovit kada je velik veter ter barka ne more nosit ni podnest reful kada se spre va jadro. Ostran gindaca i burini gredu z jadron još tri konopi: troca, karga i škota. *Karga* ali mura je z jednin krajen vezana za glavu od mace, a z drugin krajen je pasana pod banek. Ako se ov kraj potegne, maca se pokala z glavun zdolu, a ves zadnji kraj poskoči malo nazgoru. To je potribno zato da more jadro legje pasivat z bandi barčice na bandu barčice i boje nosit, lovit veter. *Troca* je vezana za gorinju macu i pasana okol jarbola opeta na macu; kraj njoj visi zdolu do barčice, da se more š njun trocat jadro, to je macu stisnut do samoga jarbola, neka ne telče po jarbolu. Na kraj dolinjega piluna je pek vezana *škota*, a služi za potezat jadro, kada je već operto, bliže ke barčici i otpušćat ga deje od

barčice (to se zove: kacivat i laškivat jadro). Još više pod gorinjun macun na dva-tri mesta zgibani jedne konopi upleteni na kosicu; zovu jih *šaketa*. Šaketa rabi za povezat jidro, kada se spravi. Ona opašiva i jidro i mace od kraj do kraj mac.« Vrb Žic 1902, 337—345; *barčica* »mali čamac« BakŠkr TŠ; »Frane i Lijana na put mi se spravja. / Poj pitat majčicu za malu barčicu« Štefanić 114; »Jednog lijepog popodneva šetkao po pločniku pred viđenom dvokatnicom na obali vremešan čovuljak. Valjuškao se živahno poput prazne barčice na morskim talasima«. Draženović: Nove era, 315; *bȁrčica* ARj.

b a r e t a v. b r a c e r a

barilo n — »brodska bačva, 1 baril(o) = 66 litara«.

barjak m i **barjaci** m pl — »stane uka bure u moru, dižu se barjaci dima do neba, uzavre pusto more kâ voda u lopiži, za koji dan nije vidit jidra jidriti, a i pomanji vapori ne dimu na svaku uru kanalon« Po Ivaniš. F. 20; ARj.

bark m — »1) Bark ima, kao i barka, *truplo* ili *škaf*. Uvijek ima *kontrakolumbu*. Škaf se dijeli na dno, *fjanke*, *brandone*, *kvartire* i *kvadar od krme*. Prova je ispod *bumpreša* ukrašena, a taj se ukras zove *pulena*. Preko čitavog fjanka ili bande ima dva *korduna*. Pomorac rijetko spominje bruto-registarske tone, on ne govori o zapremnini. Kad spominje *tonelate*, onda misli na nosivost, na to koliko brod nosi. Tako jedna srednja gajeta nosi 30—40 kvintala, bracera trideset tonelata, trabakula 100, škuna 300, brik 500—600 (brik spada već među brodove koji *traversaju očeane*), bark 700—800, nava 1000 tonelata. 2) *Jarburada*. Svi jarbuli zajedno se zovu *jarburada*. Stari pomorci uvijek ističu da se je teško verat po jarburadi. Jarburada je sastavljena kako slijedi: 1) *jarbul od prove*, 2) *jarbul od majstre* ili *od medzarije* i 3) *jarbul od pala*. Osim ovog zadnjeg prva dva se dijele svaki na tri *bokuna*. Tako su na jarbulu od prove 1) *koluna od trinketa*, 2) *jarbul od paroketa*, 3) *jarbulet* (ili *jarburet*) *od prove*. Jarbul od medzarije se dijeli na: 1) *kolunu od majstre*, 2) *jarbul od gabje* (pišem *gabje*, a ne *gabije*, *fjanak*, a ne *fijanak*, jer sam tako čuo), 3) *jarbulet od majstre*. Jarbul od pala se dijeli na *jarbul od rande* i *jarbulet od kontrarande*. Na donjem kraju spoja kolune od trinketa sa jarbulon od paroketa je *kofa od trinketa*, a na gornjem kraju *krožeta od paroketa*. Na gornjim spojevima su opet krožete. Krožetama i kofama na jarbulu od prove odgovaraju na jarbulu od majstre *kofa od majstre* sa još tri krožete. Na jarbulu od pala su dvije krožete. (Vrlo će se rijetko reći nazivi, kako su ovdje zapisani, nego obično skraćeno; tako se obično reče samo *jarbulet*, bez specifikacije koji: je li onaj od prove ili onaj od majstre; s druge strane pomorac rađe spominje jedra, nego jarbul, na kojem stoje.) Za flokove postoji na samoj provi jedan kosi jarbul. On se dijeli na *bumpres*, *baštun od floka* i *baštun od kontrafloka*. Okomito na taj kosi jarbul a u smjeru mora ide opet jedan mali jarbulet: *penacin*. Sa oba baštuna i sa ašte od prove razapeti su preko njega konopi, od kojih neki od gornjih služe mornarima da po njima hodaju kad rade oko bumpresa i oba baštuna. Ti se konopi i zovu *capapie*. I ispod penuna su razapeti capapie. No na gajetama i leutima sam vidio drukčije capapie. To je komad drva koji opasuje aštu od prove a služi za lakše silaženje na kraj. Visi na dva konopa. Prema tome ispunjava zadaću onoga što se u Račišću na Korčuli reče *nos*, u Podgori i u Segetu *kjun*, a u nekim mjestima splitske okolice, gdje se maločas spomenuti baštun od floka na gajeti naziva perun, kaže se *baštun*. — Čuo sam i izraz *kontrabumpres*, što obuhvata baštun od floka i kontrafloka za razliku prema bumpresu. Ali taj sam izraz čuo od jednog kućiškog kapetana, koji je navegao na bokeškim brodovima pa nisam siguran bi li ga tko i u Kućištu upotrijebio. Osim spomenutog kapetana nisam taj izraz od nikoga u Kućištu čuo. 3) *Jedra*. Brojeći od jarbula od prove imamo ove flokove: *trinketa*, *trinketina*, *flok* i *kontraflok* ili *flok de fora*. Na jarbulu od prove su ova kvadrata jedra: *trinket*, *donji paroket*, *gornji paroket*, *papafig od prove*, *kontra od prove*. To je nor-

malno kod barka. Ali kući sam vidio sliku barka »Pelesac« koji nije imao *kontra od prove*, ali je imao *kontra od majstre*. Isto sam vidio i na slikama još nekih barkova u Kućištu. Npr. bark »Francesco Luca« od kuće Mimbelli. Napominjem da ne mora bark biti malen ako mu manjka kontra od prove. — S druge strane neki barkovi su još povište kontra od prove imali *dikontra*. Dikontra je na našim brodovima veoma rijedak. Kućiški brodovi ga nisu imali. Na jarbulu od majstre ili medzarije su ova kvadrata jedra: *majstra*, *donja gabja*, *gornja gabja*, *papafig od majstre*, *kontra od majstre*. — Na jarbulu od pala nisu bila kvadrata jedra nego su se zvala, ono donje, veće: *randa*, ono gornje, manje: *kontraranda* ili *kontroranda*. Međutim, neki su brodovi imali jedro koje se zvalo *škovakasaro*. — Trokutna jedra, oblika kao flok, koja su se razapinjala između jarbula, zvala su se *velete*. Prva veleta odozdo između jarbula od prove i jarbula od majstre se zvala *karbunera*. — Kad bi se plovilo po laganim vjetrovima — *brizama* — uhitilo bi se *kurtelace* i *kurtelacine*. To bi se učinilo tako da bi se penune pomoću malih penuna produžilo i to na taj način što bi se ove potonje pričvrstilo na one prve pomoću *vera* (obruča prstenova). Dolje su bili kurtelaci, gore kurtelacini. To bi činili stari kapetani kad bi se s kim *ragatali* (utrkivali) priko *Očeana*. Spomenuti mali penuni su se zvali *penuncini*. 4) *Penuni*. Neki penuni stoje *fiso*, *fermo*, tako da se ne mogu *isavat i kalavat* (*mainavat*), drugi su pomični. Reče se još i *penuli*. Pomorci ističu da se teško *penjat po penulima*. — Svako *kvadrato jedro* ima jednu tešku polugu, jedan križ, na kojem visi. To se zove *penun*. Zato se kvadrata jedra i zovu — uz svoj naziv *gabje* — još i *penuni*. Svaki se penun zove po svom jedru, npr.: *penun od donje gabje*. Gabja je sinonim za kvadrata jedra i penune, ali ima i svoje posebno značenje. Ali, penuli trinketa i majstre se zovu *trevi*. — Randa je razapeta između buma i pika. Bum je dolje u paraleli s kasarom. Pik je *gore*, u kosoj liniji s bumom. Pik samo neki vrlo stari pomorci zovu *antena*. Onaj dio buma, pika ili penuna između cime penula i kraja jedra, onaj njegov slobodni dio, zove se *varija*. Da mornar može zaviti jedro uz penun mora imati gdje da stoji. Stoga su od jednoga kraja penuna na drugi vezani konopi, zvani *capapie*. Kad se jedra zaviju, ne vežu se, kao kod barke bižonjinima, nego *saketama*. Saketi su konopi vrlo plosnati, da ne deru jedra. Jedra se moraju zaviti u formi cigareta. Kad kiši, smoči se tako samo onaj vanjski, vrlo maleni dio jedara. Ovdje ćemo spomenuti i *imbruje* (nom. sing. *imbruj*). To su konopi koji idu od sredine penuna prema dva donja kraja kvadratog jedra. Radnja zavijanja jedra počinje time što se pomoću imbruja donji kraj jedra *isa* do penuna. Tako se jedro onesposobi za otpor vjetru i mornaru omogući da ga zavije. Baroze i matafjuni su isto kao kod barke. — Penuni i jarbuleti i sl. su kao rezerva vezani posred palube. To se zove *dara*. 5) *Crna manovra*. Riječ manovra ima dva značenja. U prvom ona znači manevar, smišljeni pokret broda. U drugom ona znači sve konoplje skupa pa se dijeli na *crnu* i *leteću manovru*. Crna manovra je konoplje *katramano* i određeno da stoji *fiso*, tj. da stoji čvrsto, da se ne miče. To konoplje drži jarbule od sprijeda i sa strane. a) Od sprijeda drže jarbule *straji*. Prema tome koji jarbul ili bokun jarbula drže po tome i imaju i ime. Npr. *straj kolune od trinketa*. Budući da dva straja jarbula od paroketa hvataju baštun (treći hvata bumpres) odozgo, to je odozdo razapet od baštuna na aštu od prove *mustać*. To je kadena koja služi da baštun od floka ne ponesu straji kad se jedri. Na straje se isaju i mainaju flokovi, i to pomoću malih kolačića koji se zovu *kaneštreli*. Kod škovakasara nisu kaneštreli, nego se on diže na jarbul od pala pomoću *kolača*. Flok se isaje *mantićem*. Mainaje se sa *kargabašo*. b) Sa strane drže jarbule *sartije*. Dopiru do kofe, a na jarbulu od pala do prve krožete. Na jarbulu od prove i od medzarije se od druge krožete, resp. od početka jarbuleta, spuštaju do kofe *sartiole*. — Preko sartija i sartiola su popreko, paralelno s palubom, vezane *griželе*. To su ili uzice ili daščice a služe da se po njima mor-

nari mogu penjati na penune. c) Također po strani, na *bandi* ili *fjanku,* pričvršćeni su ali više koso prema krmi *pataraci,* koji zajedno sa sartijama drže jarbul. Pataraci se na prvom i drugom jarbulu spuštaju sa početka jarbuleta, i to sa stražnjeg kraja krožete. *Pataracini* se pak spuštaju s oba jarbuleta. Na jarbulu od pala ne postoje nego samo *sartije od rande* i *sartije od kontrarande,* koje potonje vrše funkciju pataracina. Kao kod straja tako i sartije i pataracini i pataraci dobijaju ime po bokunu jarbula koji drže. 6) *Leteća manovra.* U leteću manovru spadaju *braci, mure, škote.* Na krajevima jedara na kvadrat uz penune su konopi koji se zovu braci. Oni su vezani uz kraj penuna pa se tako penuni njima *bracijaju* (okreću). Brac ima ime po penunu koji se njim bracija. Sa bracima jarbula od prove manovra se kod kolune od majstre, a s onima od medzarije po krmi. Ono što su braci na penunu to su na donja dva kraja jedra škote i mure. *Škotom* se drži jedro šotovento, *murom* sovravento. Škota je i na krmi kod rande. Vidjeli smo malo drugačiji smještaj mure i škote kod jedara na kar i penu. Škote se *kacaju* (pritegnu), *laškaju (popuste)* i *molaju* (potpuno popuste). Postoji i zapovid: 'Promini škotu.' To je kad se manevrira u barci pa se s jednog kraja prenese škota na drugi. Na velikim brodovima škota nije jednostavni konop kao na barki, nego je namješten jedan *paranak* da je lakše zategnuti jer samom škotom ne bi bilo na velikim jedrima moguće manevrirati. 7) Razni konopi, sidra i ankore. Za kraj se brod veže *cimom od prove* i *cimom od krme.* Ako se ne veže uz kraj, onda se *surga ankora.* Ankora ima dvije *pate* (kuke). Na gornjem kraju ima *anel,* na koji se *ingambeta kadena.* Ispod anela je greda *penun* koji križa ankoru vazda u protivnom pravcu od pata. Ne samo da križa ankoru nego još i pravac pata. Ta greda se zove *cip.* Cip je od drva, ali u posljednje vrijeme je sve to više od željeza. Takva ankora ima na brodovima službeni naziv admiralitetno sidro. Veliki parobrodi imaju *ankoru na petent.* Ona nema cip, a pate su joj pomične. Takvi brodovi imaju na krmi ankoru, kako je maločas opisana (admiralsku). Zovu je *ankorot.* Od ankore se razlikuje *sidro.* Rabe ga manji brodovi i barke. Na trabakulama sam vidio i sidro i ankoru. Ima četiri pate, a nema cip. *Salpaje se* (diže) pomoću *čela* (konopa) *od sidra.* Kadena je za ankoru. Kao mi tako i Talijani razlikuju sidro i ankoru: L'ancora & il ferro. Ankora se *viraje* ili *salpaje* (diže). Zapovid: 'Vira!' ili: 'Salpaj ankoru!' Reče se da je brod *ankora* u Dubrovniku, *surga* na radi od Taganroga, da je u ponedjeljak *salpa.* Ankora se *salpaje* pomoću *munivela* ili *mulinela* (nom. sing. *mulinel*), koji je u staro doba bio na ruke. Okretao se pomoću *ruceja* (ručica), koji su se dizali gore, dolje, tako da se govorilo da se munivel *pumpa.* To je bio munivel na *krik.* Ali ima munivela koji se okreću u okrug, jednako kao *argan* ili *arganet,* a to je okomito položen široki valjak, koji se prije pomoću ruceja, danas — jednako kao i munivel — na paru, okreće i služi za sakupljanje konopa po palubi. U kutu što ga tvori ašta od prove i pašma je prostor gdje se slaže kadena od ankore: *pic.* Da se zna gdje je ankora pluta nad njom jedan senjal; zove se *gavitel.* Kadena prolazi kroz rupu na brandonu: *oko od ankore.* Ali kad brod plovi, ne može se pustiti da ankora visi na oku i da tuče po brandonu. Stoga se ankora pomoću *gruja* podigne na palubu. Da se može dignuti na gruju veže se jednim osobito jakim parankom koji se zove *kalorna.* Kad se hoće ankora pripremiti da se može surgat, onda se opet spusti do oka. To se zove *penelat ankoru.* Što se tiče armižavanja broda (vezivanja broda uz kraj) cima od prove se veže uz *kolunu,* koja — ako je velika — ima naziv *preza.* Cima od krme se može vezati također uz kolunu, ili uz *bovu* (plutaču) ili se pak može i *surgat po krmi.* Koji put treba u portu i *uhitit jednu tresu.* To znači da brod treba vezati cimom i sa strane. To osobito onda ako je uz njega surgan koji drugi brod sa protivne strane. Zato brod ima bite i sa strane. Cima može biti obični jaki konop, ili *kavo-de-fero.* Ovaj jači konop se zove *lancana.* Kavo-de-fero je od željeznih niti. Cima je općenit na-

ziv, ali može imati i posebno značenje. Tako, u usporedbi s lancanama, koje su jaki teški konopi, cime su slabiji i tanji konopi. Lancanama će se brod armižati kad se to čini za duže vrijeme, dok će se cime upotrijebiti kad brod *koštaje* samo za kratko. Međutim, ako prijeti *rđavo vrime* (stari pomorci kažu *rđavo brime;* suprotno od toga je *ćaro brime*), onda se brod zna i ovako armižati: po krmi surga ankoru, po provi se veže uz kraj (za prezu), i to ne ni cimom ni kavo-de-ferom nego *guminom.* Reče se i *kavo-de-gumina,* samo što se »v« jedva čuje isto kao i kod kavobanda i kavo-de-fero. Gumina je konop od tri lumbula, od kojih je opet svaki lumbul ispleten od tri lumbula. Načinjena je od *elastika* pa je zgodna za rđavo brime. Ali najdeblji je od svih konopa *grlin.* Njim se veže brod za drugi brod, kad ga se *remurčaje,* kad ga ovaj drugi *ragata* (poteže). Vidimo po ovome da glagol *ragatat* ima dva značenja. Kad je u pasivu, znači utrkivati se. Kad je u aktivu, onda je tranzitivan i znači potezati neki brod, dakle isto što i remurčavat. *Mrlini* su — nasuprot grlinima — najtanji konopi. Služe za raznu upotrebu. *Gije* su opet jaki konopi, koji — provučeni kroz bucel — služe za dizanje i spuštanje predmeta. — Novo konoplje, koje još nije u upotrebi nego leži smotano, zove se *korkuma.* — Nakon manevra ostanu mnogi konopi po palubi. Stoga kapetan izdaje zapovijed: »Duća cime!« *Paranak* su dva bucela, spojena konopom. Bitno je za paranak da je jedan bucel *fis* da stoji fermo (čvrsto, na mjestu, nepomičan), a drugi da je pomičan. Paranci se rabe za olakoćenje podizanja tereta po poznatom fizičkom zakonu. Upotreba mu je vrlo različita i široka: ne samo za teret nego i za zatezanje škota, mura i sl. Deminutiv od paranka je *parankinet.* Na parankinet se dižu pomični penuni. Kad *se staviju u redu* sartije i pataraci, rabi se paranak pojačan još jednim bucelom, koji se zove *parankorećin.* Inače se dodatni paranak zove *paranko di rinforco* ili *kontroparanak.* 8) *Kuvirta.* Reče se i *kuverta* i *kupirta.* Dijeli se u tri dijela. Na provi je *kaštil* ili *kaštel,* na krmi *kasar,* dok po sredini kuverta nema neko posebno ime, jedino što se označi mjesto po jarbulu: *kola* (blizu, kod) *trinketa, kola majstre.* Kaštel i kasar su malo uzdignuti i zato postoje *skalini* da se može na njih *montat.* Ograda kuvirte je različita na samoj kuvirti od one na kasaru i kaštilu. Na ovim posljednjim je *balaustra* (stupići), koja se sastoji od *koloneta* i *pasamana.* No na samoj provi, a to je osobito kod parobroda, ograda je puna, neprozirna. Zove se *baštingaj.* Na kuvirti između kasara i kaštila su *murade* ili *partigeta.* To je puna, neprozirna ograda. Murade i partigeta su sinonim. Jedna zaobljena greda dolazi na gornji rub partigete za naslon: *kavobanda.* Kavobanda plus partigeta (koja se sastoji od štila i madira, zapravo dasaka) jednako *mrtva banda.* Da voda može otjecati s palube postoje na donjem rubu partigete male rupe: *manikele.* Ali kad za rđavog vrimena dođe mnogo vode na palubu, voda se pušta kroz mala vratašca na partigeti: *purtele.* Glavna vrata na partigeti kroz koja se ulazi na brod zovu se *barkarić.* Na samoj krmi je *roda od timuna.* Okretaji rode se prenose na timun pomoću uzica koje se zovu *freni od timuna.* Blizu rode je *busula* na kojoj je *roza* (vjetrulja). Blizu rode je *tuga.* To je u stvari za lakat viši od kuvirte plafon *kamare* (komore), koja je ispod krme. Na njoj su mali *funistrini* (prozorčići). Ali, budući da oni ne daju kamari dovoljno svjetla, to je nad kamarom isječena paluba i tako postavljen jedan prozor na samoj kuvirti, koji se zove *špiraj.* Od tvrdoga je stakla tako da ne pati ako se na nj ugazi. Koji put je između tuge i rode od timuna još i *gabina.* To je mala kućica koja služi kao stan na krmi. Na trabakulama je u njoj roda od timuna te busula. Na početku kasara, pri samim *skalinima,* zna koji put biti postavljen *ćošak,* koji neki zovu pravilno *kiosk.* Služi u iste svrhe kao i gabina, samo što nije nikad u njemu roda. U ćošku bi kapetan i škrivan jeli. Ćošak se razlikuje od gabine oblikom krova. Dok gabina ima ravni ili polukružni krov, ćošak je natkrovljen niskim i širokim stošcem. Blizu ćoška je *tambuć.* Ako nema ćoška, onda je tambuć ondje gdje zna biti ćošak. Tambuć je natkri-

veni ulaz u kamaru. Postoji i na provi. Izgled mu je kao četvrtina kruga s lukom prema provi ili krmi, a radijusom okomitim. Tambuć bi prema tome bio na barku što su purtele na leutu i gajeti. Tambuć znadu imati i trabakule i bracere. Po kuvirti ima bark velike otvore kroz koje se *karag* (teret) spušta u stivu. Ti se otvori zovu *bukaporte*. Tamo negdje blizu skalina od kasara je i *pumpa*. Pumpa je nekad bila ili na ruke ili na jedra. Barkovi su imali i *argane, munivele i vinćeve*. Poviše tuge je bio *bum od rande*. Bum bi se poduprlo *kavaletom* ili *traversom*. Kavalet — to su dvije grede u obliku slova X na koje se nasloni bum. Traveras je naprotiv jedna greda prebačena na dva željezna *forkoća* (riječ forkoć sam čuo u Splitu). Na tu se gredu, jednako kao i na kavalet, prisloni bum. Ali riječ kavalet ima još jedno značenje. Na bum je naime pričvršćen polukrug kojim bum opasuje i ljubi jarbul. Taj se polukrug zove *krocula*. Izgleda kao slovo Y, zajedno s bumom, samo što je gornji dio toga slova zaobljen. Bum s kroculom pak počiva na jednom četiri prsta debelom i isto toliko širokom obruču, koji opasuje jarbul. Taj se obruč zove *lingvet*, ili (u Splitu) *kavalet*. Ako je brod bio surgan, onda bi se uz bok koso spustila pomoću gruja i paranaka *skala reale*. Na njoj su pasamani od konopa, za koje se čovjek hvata rukom. Pasamani su na stupićima koji se zovu *stanti*. Ako bi brod bio armižan uz *mul* (gat), onda bi se skala reale jednostavno prebacila na mul. Trabakule, bracere nemaju za tu svrhu skalu reale nego običnu dasku koja se zove *ponat*. Ako se tko na brzinu ima uspeti na brod — recimo pilot, — onda se ne spušta skala reale, nego (skala) *buškaina*. To su ljestvice od špaga. Bark nosi sobom i barke. Prvu ćemo spomenuti *barku o' salvatađa*. Služi za spasavanje. Danas se reče *lajbot* (po engl. life-boat). Postoji posebna barka za kapetana kad ide na kraj *uzet pratiku* (libera pratica, hrv. slobodni saobraćaj): *skalet*. U ona prošla vremena kapetan bi na krmi za se dao prostrit *tapit* ili *tepić* (sag). Kad se brod po fjanku pere, pituraje ili kad se tuče ružina sa fjanka (*martelinom*, dok je za struganje piture *rašketa*), rabi se *batelina*. Konačno, ponajviše za mjerenje brzine broda, postoji *pasareta* ili *barketa*. Brzina se pak mjeri ovako. Kadet bi pošao u pasaretu i uzeo sobom *ampuletu*. To je primitivna sprava za mjerenje brzine: kutijica s dva razdjela, od kojih je jedan pun fine pržine. Pržina se pusti padati u donji razdjel i to traje 15 sekundi. Dok pržina pada u ampuletu, noštromo *fila* jedan špag, koji je opet pričvršćen na pasareti. Ova stoji mirno na pučini, a brod ide naprijed. Koliko se *noda* (1 nod je otprilike 43 stope) isfila za 15 sek., po tom se mjeri brzina. Ako je ampuleta na 15 sek. (a ima ih i drukčije udešenih), onda jedan nod znači 2 milje. Prema tome, broj isfilanih se noda pomnoži s dva pa se dobije brzina broda u miljama. — *Škandaj od sonde* je sprava za mjerenje dubine, a sastoji se od jednog špaga koji ima na dnu *pjumbin* (olovo). — Barke vise na *grujama*. To su pokretni željezni stupovi, pri vrhu nakrivljeni na luk, tako da nalikuju ribi gruju (ugoru). — Obično je između dva prva jarbula *fogun* (kuhinja) ili *kužina*. To je kućica od dasaka. Postoji izreka: 'Fogun poša, fogun doša', koja odgovara onoj koja se u sjevernoj Hrvatskoj čuje: 'Martin u Zagreb, Martin iz Zagreba'. Mislim da se ona veleta poviše foguna i zove karbunera baš jer je poviše foguna. — Dok barke vise na grujama, dotle na leutima postoji *gruja*. Služi da se njom istegne mriža *strašin* (spl.) ili *kogoj* (kuć.), zvana još i *plivarica*. Gruja nema oblik kao gruje. To je greda usađena u palubu, koja stoji koso nad morem. Gruju imaju osobito *gulfarice*. To mi je rekao jedan ribar — mora biti da je bio iz Slatina, Okruga, Segeta. Gulfarice se zovu zato što ribaju po *gulfu*. *Gulaf* je njemu pučina Jadranskoga mora. — Na kuvirti ćemo još vidjeti i *bujole*. *Bujol* je drven sud okomitih stijena, za razliku od *maštela*, koji ima kose stijene. Zajedničke su mu s maštelom dvije drške. Bujoli služe za pranje broda isto kao i za gašenje eventualnog požara. Danas su bujoli drukčijeg oblika i od *dzinga* (cinka), ali su sačuvali svoje staro ime. Na barku je za njih na kasaru postojala kašeta s rupama na

pokrivcu: *bujoljera*. Bark se pere krugovima od konopa na kojima je štap. Zovu se *radace*. 9) Prostorije na brodu. Veliki prostor za *karag* (teret) je *stiva*. Kroz *bukaporte* (ili *bokaporte*) se u nju ulazi, ukrcaje i iskrcaje teret. Kroz *tambuć od prove* silazi se pod provu. *Ispo(d) prove* bio je naziv za stan za mornare. Mornari su spavali na krevetima, koji su se zvali *ranač* ili *branda*. Dolje su imali oni svoje *skrinje* i *baule*. Skrinja ima ravan poklopac, na kojemu su kratkim čavlima velike glave izvedeni inicijali. Ispod prove su još *gavun, kontragavun, stirić* i *pic*. Gavun je (»v« se jedva čuje) spremište za *karbun* (ugljen), stirić za jedra, konope, lancane, čela, kontragavun za razne druge stvari, pic za kadenu od ankore. Oko jarbula od prove je jedno okruglo spremište za razne *atrece od jarbula*, kao paranke, gije i dr. To se zove *kazamata*. — Kroz tambuć od krme se silazi u *kamaru*, iz koje se ulazi u *gabine* kapetana, škrivana i kadeta. Kamara je ujedno i prolazna soba, predsoblje za gabine, kao i primaća soba (tinel) i blagovaonica zapovjedništva. U gabinama spomenuta trojica spavaju na *kočetama*. U kamari su *karte od navegaciuni* ili *od naveganja*, među kojima su najvažnije *rotjere*. Tu je i *kronometar* i *sestanat*. Nekad je bio u porabi i *oktanat*. U gabini od škrivana je *škrinja od medičina*. — Ispod kamare je *santabarbara*. Tu se drže lagvići vina. Na ratnim brodovima je santabarbara skladište municije. Nekada su i naši barkovi imali municije u santabarbari, kad se trebalo braniti od gusara. Tad su imali i *kanune* (topove), koji su bili raspoređeni *ispod kuvirte po bandi*, tako da se je taj dio boka, taj niz kanuna, zvao *baterija*. 10) Zastave, ferali, mostravento. Na *variji pika od rande* vije se nacionalna *bandira* (zastava). No može se vijati i na *astulini* ili *aštulini od krme*. Koji put je to i jedino moguće, npr. kad bark namjesto rande ima *škovakasaro*. Pomorac ne kaže da se bandira »vije«. On kaže da *bandira bati*. Na jarbul od majstre su stari stavljali društvenu zastavu, a na jarbul od prove zastavu s imenom broda. Na provi je još jedna *aštulina od bandire*. Tu se također vije nacionalna zastava. Pod Austro-Ugarskom Monarhijom na piku se vijala državna zastava, a na provi obično hrvatska. Pri svečanostima se na pik *isaje bandira od gale*. Neki reku točno talijanski: *bandiera di gala*. Kad se *isa bandira di gala* (to je treći način kako se naziva gala-zastava, treća kombinacija), onda se *isaju i svi senjali*. — Na jarbul od medzarije ili od pala se stavlja na sami pomul *mostravento*. Mostravento (vjetrokaz) napravljen je od drva *a modo kono* (kao čunj), a šupalj je da mu dohodi vitar, tako da se može okretati u pravcu vjetra. Služi da se može znati odakle vjetar puše. S lijeve strane ima brod crjeni feral a s desne zeleni.« Kućište Pederin; »*Tri sina*, dograđen god. 1875. Imao je tonažu od 839 tona, a nosivost 1200 tona, procijenjen na 125.000 forinti« Turković 64; »Kako bijaše vjetar da ne može povoljniji, i vrijeme stalno, približio se Kalušković kraju na dvije morske milje da pokaže gizdavu E s t e l l u. Taj veliki brod, *bark*, od hiljadu i dvije sto bačava, nakrcao se dužicami za Bordeaux. Po visokih jedrilih, jarbolih razabirahu se sva ona sjajna i naduta jedra. Sunce titraše po boku broda i po bijelih lađicah što su visjele na g r u j a h, a jedna se lopata one ogromne kotve u sunčanom traku žarko svijetlila kao da gori. Brod je brzo pužio i lagano se gibao, sjekući čvrstim sjekiljem valove. More je pred njim grnulo, pjena je letila pod bokom, za njim se duljila velika brazda. Jedrio je nješto nagnut k obali jer je vjetar duvao u p o k r m e. Velika je zastava lepršala nad krmom, na r a n d i n o m p i k u«. Kumičić: Sirota, 132; »Brod koji je na tri jarbola i ima križe (penune) na dva jarbola od prove« Carić I, 259; »*Pravda* je bark od hiljadu tona, sa tri katarke, sa dvadeset i šest velikih i malijeh jedara. Građen je u Trstu i stao je oko dvije stotine hiljada forinata« Matavulj 1901, 592; Đaja: Mali 62; »kada se u ono doba u razgovoru spomenula riječ 'bark', pomišljalo se na jedrenjak koji plovi od Crnog i Sredozemnog mora te prelazi Ocean bez straha da će mu se što dogoditi« Kolin 103; »Ona i se na njoj drveno je bilo, / jarboli je imela, idra i kormilo. / Duga je bila skoro sto korak, / je, bil

je to veli bark« PA Bakar 1947, 34; Barb.-Jurk. 1972; *bârk, bārka* m »brod ki ima na dva jarbola jadra na križe, a na trećen randu« Senj Moguš; »bark ili brik je sa tri jarbola i nosivosti 35—40 vagona« Milićević FOB 413; »Kralki vik čovičji kako hip prohodi, / svako novo doba imo nove cere, / vapor sa vaporon niz more odhodi / i gnjiju u valoh barki i bracere« M. Franičević: Zadnja putovanja; *bărk* m »zast. vrsta broda na jedra it. barco. U SZ Boki taj se tip jedrenjaka zove i bàrk běštija« BK Musić; *bark* Ulcinj Pask. (ali u značenju 'brod'!); »Najtipičniji veliki trgovački jedrenjak u drugoj polovini XIX stoljeća, u sastavu trgovačke mornarice naših brodskih zajednica ... Naši su pomorci obično imali bark sa tri jarbola s kosnikom«, »Barkovi naših istočnojadranskih pomorskih žarišta ponajčešće su imali od 300 do 1000 tona nosivosti, a ta je veličina najbolje odgovarala karakteristikama ovog tipa jedrenjaka. U dubrovačkom kraju samo je nekoliko tih barkova bilo veličine ispod 300 tona, dok ih je preko 1000 bilo desetak. Od 1850. do oko 1900. godine dubrovački kraj je imao preko stotinu trgovačkih jedrenjaka tipa bark. Najviše ih je bilo sa Pelješca« Luetić 1974, 14. Tal. barco DM, engl. bark, »barco... grossa barca a vela« Battisti-Alessio; bark Ros. (Bark — površina jedara i nazivi) »Nazivi god. 1876. bili su piedi quadrati, stope venezke, svi u talijanskom jeziku. A) jarbol kosi na provi: 1) contra flocco 196, 2) primo (vanjski) flocco 432, 3) secondo (unutarnji; flocco 368, 4) trichettina 212; B) jarbol od prove: 5) contra di prova 302, 6) papafigo 603, 7) alto (gornji) parocheto 644, 8) basso (donji) parocheto 464, 9) trinchetto 1138; C) jarbol od maestra: 10) contra di maestra 373, 11) papafigo di maestra 579, 12) alta gabbia 672, 13 bassa gabbia 447; D) jarbol od pala: 14) maestra 1070, 15) randa 720, 16) contra randa 380, 17) prima vela di straglio 314, 18) seconda vela di straglio 445, 19) carbonera 632, 20) vela di straglio di palo 349, 21) vela di straglio contra palo 370, 22) scova cassero 588. Summa summarum 11.298 stope venezke ili 12.428 stope bečke, ili 3938 quadratnih metara. 17, 18 i 19 pomoćna su jedra između jarbola od prove i maestra; 20, 21 i 22 od jarbola maestra do onog od pala. Imade još za izvanredna vremena i stalnije blage vetrove pomoćna jedra na jarbolu na provi i onom od maestra, koja ovdje ne ubrajam jer se redko kada rabiti mogu« Turković 30; »JEDRILJE — a) Jedrila ili jarbori — *Kosi jarbor* — I bumpreš, II baštun od floka, III baštun od kontrafloka, *Jarbor od prove* — Ia stup ili kolona od trinketa, IIa jarbor od paroketa, IIIa jarburet od prove, 3. kofa od trinketa, 4. krožeta od papafiga od prove, *jarbor od maistre* — Ib. stup ili kolona od maistre, IIb. jarbor od gabije, IIIb. jarburet od maistre, 7. kofa od maistre, 8. krožeta papafiga od maistre, *jarbor od pala* — Ic. stup ili kolona od pala, IIc. kontropal ili jarburet od pala; b) Crna manovra (stalno ili katramovano konoplje) — *Međ kosim jedrilom i jarborom od prove* — aa. straji jarbureta od prove, a^1 a^{11} a^{111}. straji jarbora od paroketa, a^4 straji kolone od trinketa, — *Međ jarborom od prove i jarborom od maistre* — s4. straj kolone od maistre, s3. straj jarbora od gabije, s2 s1. straji jarbureta od maistre, — *Međ jarborom od maistre i jarborom od pala* — t. straj kolone od pala, t2 T1. straji od kontropala, — *Na jarboru od prove* — 1. sartije kolone od trinketa, 2. sartijole jarbora od paroketa, r. pataraci jarbora od paroketa, r1. pataracini jarbureta od prove, — *Na jarboru od maistre* — 5. sartije kolone od maistre, 6. sartijole jarbora od gabije, p. pataraci jarbora od gabije, p^1. pataracini jarbureta od maistre, — *Na jarboru od pala* — 9. sartije kolone od pala, p^{11}. sartije od kontropala; c) Križi ili penuni — *Na jarboru od prove* — d. penun od trinketa, e. penun od dolnjeg paroketa, f. penun od gornjeg paroketa, g. penun papafiga od prove, h. penun kontra od prove, — *Na jarboru od maistre* — i. penun od maistre, j. penun od dolnje gabije, k. penun od gornje gabije, l. penun papafiga od maistre, m. penun kontra od maistre, — *Na jarboru od pala* — n. bum, o. pik od rande, — d) Jedra — *Na baštunu i bumprešu* — Q. kontraflok V1. vanjski flok, V2. unutarnji flok,

T. trinketina, — *Na jarboru od prove* — D1. trinket, E. dolnji paroket, F. gornji paroket, G. papafig od prove, H. kontra od prove, — *Na jarboru od maistre* — I. maistra, J. dolnja gabija, K. gornja gabija, L. papafig od maistre, M. kontra od maistre, — *Na jarboru od pala* — N. randa, P. kontraranda, — e) Braci (jedan dio leteće ili bijele manovre) — *Na penunih jarbora od prove* — c. braci trinketa, c1. braci dolnjega paroketa, c2. braci gornjega paroketa, c3. braci papafiga od prove, c4. braci kontra od prove, — *Na penunih jarbora od maistre* — c5. braci maistre, c6. braci dolnje gabije, c7. braci gornje gabije, c8. braci papafiga od maistre, c9. braci kontra od maistre« Carić I, 267—268 (Tumač k slici broda sa jedriljem — bark 'Jared'); »Naziv jedara na 'Junaku', sl. 4 — jedra kvadra (četvorougla): gabije: gornje gabije: v gornja gabija, v gornji paroket; gabje baše: d donja gabija, đ donji paroket; trevi: a majstra, b trinket; papafizi: e papafig s prove, ž papafig od majstre; kontrapapafizi: z kontra s prove, i kontra od majstre; jedra od talja: floci: j trinketina, k flok iznutra, l flok zdvora, lj kontraflok; m randa, n kontraranda, o škovakasar; velete s krme: p veleta testadimora od pala, r donja veleta kontropala, s gornja veleta kontropala; velete s prove: t karbunera, ć veleta od papafiga, u veleta od kontra; jedra pod: a, b, v, g, d, đ, j, k, l, m, o, t skupa zovu se jedra mađora (glavna jedra); jedra pod: e, ž, p, r, ć, zovu se manja jedra; a pod: z, i, lj, n, s, u zovu se kontra (mala jedra)« Đaja: Mali 155—156; »Dimenzije broda (bark) u venecijanskim mjerama će biti slijedeće: dužina između statvi, odnosno od dna utora na pramčanoj do dna utora na krmenoj statvi 93 stope, širina na glavnom rebru s vanjskih lica bokova 25 stopa, visina na polovici dužine broda, i to na boku, od vodoravne linije koja prolazi kroz vanjski rub utora do gornjeg brida sponje glavne palube 14 stopa, produžetak pramčane statve od TVL *(slancio da prova)* 8 stopa, produžetak krmene statve od TVL *(slancio da poppa)* 2 stope, preluk glavnog rebra *(elevazione della corba maestra)* 18 palaca. Dimenzije, razmještaj i spojevi elemenata moraju biti: Kobilica u tri dijela, spojena ključem *(chiave)* dužine 4 stope. Hrptenica u tri dijela, dimenzija 14/15 palaca. Statva i kobilica *(asta e colomba)* dimenzija 10/11 palaca. Rebra debljine 6 palaca, dvostruko 12 palaca, po dnu visoka 8 palaca a prema gore 6, razmak rebara 6 palaca, razmak pomoćnih rebara *(compensi)* 3 stope. Sve čvrsto spojeno. Dva pasma *(paramezaletti)* po bokovima u skladištu, dimenzije 8/8 palaca, spojeni ključevima. Razmještaj pasama od odozgo prema dolje dovoljno velik. Sedam vojeva po dnu unutrašnjeg obloga debljine 3 palca, a ostali prema gore 2 1/4 palca. Podgrednjaci *(contrafforti)* u skladištu dimenzija 10/10 palaca, donji podgrednjaci *(sotto contrafforti)* debljine 6 1/2 palaca, uglobljeni. Sponje skladišta u razmaku 6 stopa. Dimenzije sponja 10/10 palaca, dok dimenzije sponja palubica 7/9 palaca. Proveza *(frisetto, trincarino)*, na mjestu gdje bi imala doći donja paluba, 5/9 palaca, dok nadproveza *(contra in cente)* je uglobljena i uvezana sa svornjacima i ima dimenzije 6/9 palaca. Podgrednjak sponja palube ima dimenzije 9/10 palaca, a donji podgrednjak 4 1/2 palca. Ovi podgrednjaci su zakovani s narezanim čavlima. Na pramcu treba da bude šest horizontalnih koljena *(zoje, ghirlande)*, a na krmi četiri s dovoljno dugim brkovima. Proveze i podgrednjaci moraju biti dovoljno dugi da bi se mogli preklopiti i spojiti po ključnom sistemu. Sponje palube imaju dimenzije 6/8 palaca, a one na ulazima i grotlima 7/9. Razmak sponja treba da bude 2 stope. Krajevi sponja moraju biti po zanatu uglobljeni u podgrednjaku i provezi, a oni u skladištu još i učvršćeni sa strana s drvenim koljenima. Oplata palube debljine 3 palca a širine 5 do 6, od dobre šmrekovine. Proveza gornje palube dimenzija 10/11 palaca, a doproveza 6/7. Podpornji ograde *(stili)* debljine 5 1/2 palaca. Oplata ograde debljine 3 1/2 palca, široka koliko treba. Rubnjak *(filaretto)* dimenzija 7/8 palaca od šmrekovine. Štit za sidra *(paramarre)* od hrastovine. Unutrašnji pramčani oblog od platnica debelih 1 3/4 palca, izrađen na čvrsto, nepromočivo *(in vivo foderato)*. Sponje kaštela dimenzija 7/8 palaca sa

svojim koljenima, u čvrstoj izradi (*a tutto vivo*). Dvije sohe na pramcu za sidra i dvije na krmi za čamac. Dvije bitve na krmi i tri krnjaka (*mancoli*) na pramcu. Nareznice (*fette*) sidrenog vitla debljine 6 1/2 palaca. »Palbit« dimenzija 13/14 palaca. Pražnice grotla (*sogeri*) debljine 5 1/2 palaca, visine 12. Pražnice malih grotla (*stirich*) debljine 4 1/2 palca, visine 10. Okvir krme (*quadro*) zatvoren šmrekovim platnicama debelim 2 1/2. Hrastova ograda (*trincato*) debljine 3 palca. U krmi dolaze koljena, također na pasmu i rubnjaku. Oplata ograde (*bastingaggio, impavesata*) čvrsto izrađena (*in vivo*). Estetski vodosjek (*tagliamare*). Kormilo s rudom, itd. itd. jednom riječju sve onako kako odgovara brodograditeljskom umijeću i kako se običava na škverovima u Rijeci, izuzev samo sitne poslove drvodjelca. Oplata palubica na pramcu i krmi debljine 2 palca. Pregrade (*parapetti*) u skladištu, bunar za sisaljke, podnožja jarbola, donje i gornje upore, namještaj za kuhinju (*fogone*) i drugo. Vanjska oplata. Kobilični voj debljine 3 3/4 palca. Na nj se nastavljaju šest vojeva debljine 3 1/2 palca. Daljim vojevima debljina se postepeno smanjuje do 2 3/4 palca, osim za 2 pojasna voja, kojima debljina treba da bude 3 1/4 palca. Završni voj (*cassolina*) treba da ima debljinu 3 1/2 palca, širinu u sredini 9 palaca, a na krajevima 2 1/2. Na palubi se ima otvoriti jedno ili dva grotla za krcanje tereta, po volji naručioca. Protustatve (*controasta, controruota*), protukobilica (*controcolumba*) i sve što se pokaže potrebnim za izgradnju broda dužan je izvršiti brodograditelj. Spajanje elemenata (*fitura*). Spajanje treba izvršiti sa svornjacima i čavlima od novog željeza. Podgrednjaci, proveze, doproveze i pasma uzvoja (*paramezzaletti*) treba spojiti sa svakim rebrom jednim svornjakom (*pirone*) promjera 9 crta. Nadprovezu (*contracente, controcorsie*) treba spojiti narezanim čavlima (*scavezzoni, chiavarda a spin de pesce*). Horizontalna koljena (*zoje, mustazzi*) spojiti sa svornjacima promjera 10 crta. Hrptenica će se spojiti svornjacima (*pironi passaicci*) sa svakim drugim rebrom. Sav okov treba da bude prilagođen debljini, dužini i zakrivljenosti spojnih elemenata i spoj izveden na najbolji način. Bakarne platnice, samice (*femmine*), štence (*mascoli*) i ono što im pripada, i klinarnice (*cavichie, cavigliere*) ima nabaviti kupac. Izvodilac radova mora namjestiti sve okove koje ima nabaviti kupac, i to: sprežnjake pripona (*lande*), prstene (*anelli*), pramčana oka (*occhi per le catene*), klade na dva sidra (*inceppare due ancore*), izlijevnice (*manichelle*), oka za razne službe i sve što se pokaže potrebnim. Kupac mora nabaviti katran, ovojak (*comando*), boju, izvršiti sve sitne radove drvodjelca i nabaviti užeta i loj za porinuće broda. Izvodilac radova mora na svoj trošak izvršiti šuperenje (*calafattaggio*) na slijedeći način: palubu s dvije stupe (*stoppe*), mrtvi dio broda i unutrašnju oplatu s jednom stupom, bokove s tri stupe i jednim ovojkom, a dno s dvije stupe i jednim olaštenim ovojkom.« »Vrst drveta. Ariševina: podgrednjaci, donji podgrednjaci, proveze, unutrašnja oplata i sponje. Hrastovina: sponje grotla. Bukovina i dno do gaza 7 stopa na pramcu i 8 stopa na krmi. Rebra će biti od istarske, romanijske i »Feton« hrastovine najboljeg kvaliteta, bez gnjilih mjesta, opasnih čvorova i jakih pukotina. Cio građevni materijal će biti s kapetanom broda prethodno pregledan. Ovoliko je međusobno sporazumjeno u dobroj vjeri i prisutnosti svjedoka, te sačinjen ovaj ugovor u dva originalna primjerka, svaki s istom važnošću.« Gradnja prednjeg broda započeta je 1866. god; međutim u toku izvođenja došlo je do dopune i izmjene citiranog ugovora. Te dopune i izmjene su bile: Kupac odobrava valjanost svih dosad izvršenih radova, kao i kvalitet upotrebljenog drveta obavezujući izvodioca radova da nastavi izgradnju drvetom dobrog kvaliteta, izričito utvrđujući zabranu upotrebe cerovine (*cerro*) i podvlačeći da izrada mora biti izvršena po zanatu u svim pojedinostima, da ništa ne bude izostavljeno u koliko se tiče majstora tesara i šuperača, da brod bude nepropustan i porinut u more na punu odgovornost izvodioca radova. Izvodilac radova se obavezuje završiti izgradnju gornjeg broda s hrastovinom dobrog kvaliteta bez bijelila, izvora klica, gnjiloće, čvorova i opasnih grebotina. U pogledu debljine drveta i tehničke izrade, izvodilac radova ima se striktno držati ugovora o izgradnji brika 'Deak', kako bi se mogla dobiti najviša klasa od godina 14 — 14 Austrijskog Veritasa. Za izradu oplate dna počev od vodene linije praznog broda bez balasta pa do kobilice izvodilac radova moći će upotrijebiti bukovinu bez bijelila izvora klica, gnjiloće, čvorova i opasnih pukotina. Spajanje svih elemenata brodske konstrukcije, kao također postavljanje obloga od žute mjedi (*metallo giallo*) po dnu i to od gaza na pramcu 9 venecijanskih stopa a na krmi 10 spada u dužnost izvodioca radova. Izvodilac radova isto tako je dužan da postavi na svoje mjesto 4 bronzana štenca i 4 samice, da zasvornjiči brod (*barrare il bastimento*) od odozgo do dolje sa tri svornjaka na svaki komad platnice a uz to, pored čavala, na svako rebro jedan hrastov klin (*caviglia*). Koljena će biti spojena sa željeznim svornjacima i u broju koji ima brik 'Deak'. Svornjaci po dnu moraju biti od žute mjedi. Paluba i ograde zakovane pocinčanim čavlima. Šuperenje će biti izvedeno na način kako je predviđeno u ugovoru za brik 'Deak'. Brod će biti opaklinjen (*impegolato*) i porinut na trošak izvodioca radova. Kupac će dati katran, boju, loj i poveze (*trinche*) potrebne za porinuće broda. Isto tako kupac će dati stroj za sidreno vitlo s priborom, okove za opremu broda, sisaljke, sprežnjake i cijeli pribor potreban za manevriranje s jedrima i za rukovanje s topovima. Izvodilac radova je dužan da sve ovo postavi na svoje mjesto. Izvodilac radova treba da snabdije stolara s potrebnim materijalom za izradu kuće na palubi i krmenog kasara. Kuća na palubi će imati dužinu 18 venecijanskih stopa. Njena okosnica treba da bude od hrastovine, upore i sponje od ariševine, a unutrašnjost od jelovine. Krmeni kasar treba da bude u čvrstoj izradi.« (Rijeka 1867), Milošević Š. M. Pom. Zbornik, 4/1966, 318—321.

bark-beštija m — »po svom trupu sličan je škuni, brigantinu i briku; ima tri jarbola; pramčani jarbol sastavljen je od dva nastavka, dok srednji i krmeni imaju po jedan nastavak, na prednjem jarbolu ima obično pet križeva sa križnim jedrima i između prednjeg i srednjeg jarbola ima tri do četiri leta, ili mjesto prvog donjeg leta jednu malu šošnjaču; kosnik i prikosnik ima do četiri prečke« Barb.-Jurk. 1972, 198; *barběštija* f »brod s tri jarbola; kod barbeštije prvi jarbul ima tri križa i randu, drugi i treći randu i kontrarandu« Senj Moguš; *bârk bèstija* Ca Dean.; *bȁrk-bêstija* »na prvom jarbolu penuni, na drugom giz, na trećem randa« »bark-bestia može imati jedro po tipu rande i na jarbulu od prove; tada se to jedro zove giz; tada bismo dakle imali: na jarbulu od prove penule i giz, na medzariji randu, na palu randu« Kuć Ped.; »brod s pet jarboli« Grom M. Uvodića 1920, 1, 2. Tal. barco bestia DM, barcobestia Ros.; bateau-bête »bastimento per il trasporto di animali« Battisti-Alessio Dizionario; »barco bestia non è altro che la nave goletta. Quando i continenti erano collegati solo dalle navi a vela gli Inglesi vararono un tipo di veliero da passeggeri e da carico universalmente giudicato ottimo: *the best*, il migliore e l'aggettivo nella pronunzia dialettale genovese diventò bestia!« Bertù: Dizionario.

bark-loger m — prosječno 181, 6 tonu nosivosti, BK 1852—1902, Milošević Š. M. GPMK 1966, 149; jedan građen 1867. od 313 tona nosivosti, BK, Stoliv, I. Zloković GPMK 1970, 69.

bark-mato m — »bark-bestija se rjeđe zove i bark-mato« Kuć Ped.

bark-škuner m — u BK 1852—1902, prosj. 315 tona nosivosti, Milošević Š. M. GPMK 1966, 149.

barka f — od XV st., u rječnicima Belostenčevu, Stullijevu, Vukovu, Daničićevu, ARj; »manji brod sa jedrima, kome je prosječna posada, . . ., od 4 člana, iako se znatan broj sreće sa 3 ili 2 člana, ali zato može ići i do deset članova, a u jednom slučaju čak i 14 . . . A kad je barka zaista malen brod, onda se u dokumentu označava sa 'mala barka' (*barchetta*), iako se u njoj, pored prosječnog broja posade od 3 ili 2 člana, sreće ponekad 5—7 osoba« Herceg-Novi, prva pol. XVIII st., Milošević Š.

M. GPMK 1968, 83; god. 1848. viška općina ima 102 barke (gajete, svićarice, barčice) koje se mogu procijeniti na vrijednost od 2500 fiorina; imaju od 1—4 t i služe samo za lov srdela, Novak: Dok. za pov. rib., str. 256; »barka i gajeta je jeno sve isto« Sn; U BK (Herceg-Novi i druga manja mjesta), u početku XIX st. barke na vesla služe »za prevoz«, »za ribanje«, »za prevoz i ribanje«, »za vlastitu upotrebu«, nosivosti su od 10 do 43 stara, najbrojnije one od 20, pa 25 i 12 stara čine više od polovice svih, po dužini najbrojnije od 15, pa 12 noga, čine više od polovice svih tipova (kojih ima od 8 do 19 noga), GPMK 1955; »Barka je u toku XV stoljeća i prije toga bio mali tip dubrovačkog jedrenjaka na vesla. Barka je obično imala samo jedan jarbol na koji se podizalo jedno jedro latinskog tipa veoma proste takelaže opremljene najnužnijim konopima. Takva barka uz četiri do šest vesala mogla je uspješno izvršavati plovidbene zadatke i onda kad nije bilo povoljna vjetra za jedrenje. Barke su obično imale pramčani dio pokriven nepomičnom palubom pod kojom se smještala brodska posada« Luetić 1969, 32; barka »dubrovački brod u XII st.« Luetić 1964, 30; »da mene parun taj i sebe pribrodi / u barci na suh kraj, ako se zlo zgodi« Vet. 170; »Barka ili gondula u stvari je manji jedrenjak, nosivosti današnjih 5 do 15 tona (3 do 10 kola). Ima obično tri do četiri člana posade. Oprema joj se sastoji od jarbola s latinskim jedrom; ima 4—6 vesala. Trup barke sastoji se iz kobilice iz jednog komada, rebara i oplate — sve od hrastovine. Kod nekih je baraka zadnji red platnica od smreke. Nije poznato da je na Pelješcu postojao neki lokalni tip barke. Duljina peljeških baraka je različita, a kreće se između 14 i 25 lakata.« »U raznim dokumentima XVI i XVII stoljeća nalaze se ove vrste peljeških baraka: šionica (šijavica? — od šijavac), svićarica, srdelara, jarmenica, bastašica, solarica, bracera« Pelj Vek. 46—47; »ova velika ribarica lađa poteže za sobom malu plavčicu koju jedino nazivlju lađa jer druge plavi zovu talijanski barca« Zore 1869, 328; također Zore 1895, 4; »majkol za dvi do tri barčice je velika barka; ona rabi za nosit grip kada se 're na ribi i za prevažat judi i živo i robu seke sorti, ka more nuter« Vrb Žic 1902, 335; »Drugi veći čun, koji na brodu zovu barkom, ležao je posred palube i protezao se sve od bukaporte do foguna... Barku ima svaki brod. Mora da ju ima. Ona je određena da spasi vojsku ako brod propadne. Ali, žalibože, rijetko kada da barka odgovara svomu zvanju. Kad brod nastrada, nastrada uopće u takvih okolnosti da nije lako barkom upravljati« Carić: Slike I, 96; barka »brod« Rab Kušar 23; »u Iloviku generalni naziv za svaku drvenu lađu, osim za velike, recimo, na dva jarbola« Ilo Skok Term. 149; Su HHG 152; »1) brod: s mojom barkom; 2) kost u sipe« Vrg Jur.; »čamac« Senj Moguš; »točan sinonim ove riječi u hrvatskom bio bi brodica; pojam se odnosi na manji brod pri čemu oblik i namjena nije bio od utjecaja; o tome svjedoče nazivi *imbarkat (se)* — ukrcati (se) i *pribarkat (se)* — prekrcat (se) ili prevesti barku na drugu stranu; mala barka je *bȃrkica* (u novije vrijeme i *bȃrčica*)« Gr Elez.; *bàrka* »čamac, omanja lađa« BK Musić; St, Kr, Sn; Kom Dean.; Sa Dean.; »na ribanje se ide u maloj barci; barka je duga 4 do 6 m, a kupi se na Korčuli; stare su barke bile načinjene od murve, a sada ih načinjaju od borovine«, »s malom se barkom riba kroz svu godinu, ali se na zimsko ribanje ide s velikom barkom; velika je barka duga 7 do 8 m, načinjena je ko i mala barka, samo je pokrivena kuvijertom, da je ne nalijeva more; na kuvijerti je na provi purtela, na krmi bokaporta; kad je mora, bokaporta se zatvori pokrivom; na velikoj barci vesla stoje u forkatama« Mljet Macan 212—214; barka »lađica, čamac« BakŠkr TŠ; barka o' salvatadja »čamac za spasavanje« Kuć Ped.; »*Barka* obično nema *kontrakolumbe*. Da joj se ašta od prove ne dere često je po njoj ispružena jedna mjedena pružica koja se zove *rigeta*. Mjed je *otun*. Da se barka može *istezat na kraj* pričvršćen je na aštu od prove jedan prsten: *anel* ili *nos*. Reče se još i *izvuć na kraj*. Svi se prsteni bez žlijeba zovu *aneli*, sa žlijebom *radanče* ili *randanče*. Ali radanče nisu samo prstenastog već

mogu biti i srcastog oblika. Na ašti od krme su *maše* i *femene*, koje odgovaraju mašama i femenama na *timunu*, a pomoću kojih se timun *stavije*. Kod naših barki nisu na timunu samo maše, a na ašti samo femene, nego je na ašti gore femena, a dolje maša (ili *maskija*). Produženje ašte poviše visine palmete zove se *karoc*. Ovaj niče iz jednog bracula koji ga opasuje, a koji se zatim prema barki produžuje u razmu. Prema naprijed, poviše mora se kod ribarica produžuje u jednu dasku sprijeda užu a pri razmi širu, koja služi za iskrcavanje, a zove se u Račišću *nos*, u Podgori i Segetu *kjun*. Kod većine naših barki razma stvarno jest i izgleda ono što i kavobanda na većim brodovima. Ali kod većine barki postoji još i *koridur* ili — kako ga neki nazivlju — *škafa*. To je vodoravna daska koja brani da voda, koja se prelije preko razme, ne uđe u barku. Voda naprotiv po njoj teče i izlije se natrag kroz rupice u razmi. Tu svoju zadaću koridur — vodoravna daska — postiže pomoću *faše* — jednog na koridur pričvršćenog s razmom paralelnog praga, okomitog na koridur. Ako nema razme, onda se koridur skupa s fašom zove *kuvertela*. Na razmi, odnosno na kuverteli, jesu *škarmadure*, a na njima *škarmi* (nom. sing. *škaram*). Sprijeda je prova pokrivena *palmetom*. Gajete imaju i na krmi palmetu. Male gajetice imaju palmetu na krmi osobito malenu u usporedbi s palmetom od prove. Jedno desetak prstiju ispod razme je s vanjske strane protegnut od prove do krme jedan tanki i obli drveni pojas: *kordun*. Ispod same razme se pruža od karoca do konca palmete, do katine, drugi jedan kordun: *faša*. Ona služi da mreže ne deru brod, kad se istežu, i da brod ne dere mreže oštrim kutom između cente i razme, što faša svojom oblinom ublažava. Lako se mijenja. Neki je ne zovu faša nego *mali kordun* u odnosu na prije spomenuti kordun, koji oni zovu *veliki kordun*. Uz prag palmete — katinu — pričvršćena su dva škarma koji se zovu *kavije*. Služe da se na njih veže *gindac*. Kavija je općenit naziv. Svaki škaram koji se nađe na barki (dativ nema sibilarizacije), a ne služi za veslanje nego za privezivanje konopa zove se *kavija*. Kavija ima još jedno specijalno značenje. To je *špicast bokun drva od jednu desetak prstiju što služi za kargavat lumbule kad se pjumbaju konopi. Čini pjumbu, pjumbaje konope* tko hoće spojiti dva komada konopa a da ne načini *grop* (čvor). Kavija služi da se *lumbuli kargaju*. Svaki je naime konop spleten od tri dijela — tri *lumbula*. Kad tko hoće napraviti prostora među lumbulima, reče da će ih *kargat*. Da se može sjediti, položena su posred barke — a naslonjena na kontramadir — dva *banka*. Banak se reče u Kućištu, a *katina* u Splitu. Postoji i treći banak: na krmi. Svi su banki poprijeko. Na krmi ide sjedalo uz bok barke i uz kvadar kod kajića. To se sjedalo zove *sidita*. Na siditi *sidi onaj koji guverna*. Ima na siditi na samoj krmi i jedan mali otvor, koji se pokrije: *purtela*. Onaj dio sidite koji je pri samoj krmi podržava odozdo jedna gredica: *traversin*. Barka se pokreće pomoću *parića*. Gajete, leuti i trajte se pokreću pomoću *vesala*. Jedno je *parić*, drugo *veslo*. Veslo je, prvo, mnogo veće od parića, tako da jedan čovjek može voziti na dva parića, ali samo na jedno veslo jer veslo, osim kod osobito velikih leuta, dopire do protivnog ruba leuta. Druga je razlika u tome što su prelazi na veslu blaži, a jače istaknuti na pariću. Međutim, ima i parića koji imaju oblik vesala, pa je razlika samo u veličini. I veslo i parić se dijele na *palu*, kojom se vozi, i na *rucej*, koji se drži rukama. Najtanji, srednji dio nema posebnog imena. Ali, reče se: 'Puklo mi je veslo u štropu'. Stoga se reče i za taj dio da mu je ime *štrop*, premda štrop znači onaj konop koji je vezan tako da tvori jednu omču, koja se baci oko škarma i kroz koju se provuče parić i tako vozi. Vesla, parići pa i sama barka mjere se nogama. Jedna je noga 33 cm, tako da su u jednom metru 3 noge. Da se može *vozit* postoje *škarmi*. To su drveni palci, usađeni ne izravno u razmu, nego u jednu gredicu, veličine 15 prstiju, visine 5 prstiju, koja se zove *škarmadura*. Na *škaram* se stavlja štrop, kroz štrop parić. Na leutima, gajetama i trajtama nema škarama. Tu su *palci*. Izgledaju baš kao ispružena

ruka s palcem okomito uzgor. Osim škarama postoje još i *maškete*. Njihov oblik je rašlja, kao na praćki. Vrlo su rijetke. Još su rjeđa izdubljenja na razmi poput polumjeseca: *medzelune* (ili: *mezelune*). Ja sam mezelune i maškete vidio samo na sportskim i vojnim čamcima. Ali na jednoj segetskoj gajeti sam vidio *sohe*. To je jaka daska od jedno 50 cm, koja je gore polukružno izrezana. Sohe, maškete i mezelune imaju zajedničko to što se na njima — protivno nego na škarmima — vozi bez štropa. Prema svom poređaju vesla imaju i posebna imena. Uzet ću za primjer jednu malu gajetu koju sam vidio u lučici na Matejuški u Splitu. Dosljedno tome će i sva imena biti splitska. Ona ima na samoj krmi na razmi pričvršćenu jednu gredu — lakat dugu — koja strši prema moru i služi kao škarmadura za škaram pričvršćen na njenom kraju. To se zove *parada*. Parada je i gredica i položaj na kojem se nalazi. Na gajeti, o kojoj govorim, parada je bila desno. Nešto dalje prema provi, ali lijevo, nalazi se jedan palac. On se zove *prikrma*. Napominjem da je ovaj naziv imenica složena od prijedloga 'pri' i imenice 'krma'. To nije 'pri krmi', nego prikrma, pa prema tome genitiv glasi 'prikrme', akuzativ 'prikrmu'. Posred razme, ali sad opet desno, još je jedan palac: *sridina*. Uz samu katinu (prag od palmete) ili — splitski — uza sam trastan, ovaj put lijevo, jedan je palac koji se zove *trastan*. Na palmeti desno je jedan škaram ili palac (to češće) i zove se *prova*. Ali zna biti i nešto slično paradi, zapravo istovjetno s njom, samo što greda nije ispružena paralelno s morem, nego koso uvis. To se zove *kolino*. Prema tome, vidjeli smo da parada, prikrma, sridina, trastan i kolino, odnosno prova, slijede jedno iza drugoga u cik-cak liniji. Ali, kod velikih leuta, gajeta i sl. imamo ih poredane paralelno s obje strane. Ali i kod malih gajeta možemo imati paradu s obje strane. To se postiže pomoću *jarma*. Naime, na mjestu uza samu paradu prebaci se preko cijele gajete povrh razme jedna duga i jaka greda na čijim su krajevima provučeni škarmi. Ta se greda u Splitu zove *jaram*, *aram* ili *rajam*. Da bi jaram stao čvrsto, postoje dva komada drva — slično kao pašteka, koja je gvozdena, na većim brodovima — u obliku dvije četvrtine kruga s grbom prema gore, među koje se jaram položi i zatim veže konopom za banak, ili — u Splitu — za katinu. Ova se dva komada drva zovu *blazinje*. Obično na lijevoj strani gajete su *forkade* ili *forkoći* (termin sam čuo u Splitu). To su dvije velike rašlje, jedna na krmi, druga na provi, na koje se stave vesla, jarbuli, jedro itd. Račiške trajte nemaju forkade, nego spomenute predmete objese preko boka. Krmilo se reče *timun*. Na njemu su, kako smo rekli, maše i femene. Poluga kojom se timun okreće zove se *argola*. Ako se pri tome rabe kakve uzice, to su *freni od timuna*. Prema tome, radi li se o barci ili kajiću, postoje dvije vrsti timuna: timun *s glavom* i timun *bez glave*. Onaj dio timuna na koji se stavlja (*inkapela*) argola, dakle onaj uski dio, na kajiću je debeo, svojom debljinom nadvisuje debljinu lista krmila, dok je na barci u ravnini lista krmila. Stoga se kaže da timun od kajića ima glavu, a timun od barke da nema. U pogledu jedara, koja mogu doći u obzir kod baraka, gajeta, leuta i trajta imamo dvije vrsti: *jedro na kar* i *jedro na penu* ili *na lantinu*. Jedra na penu imaju tri kuta, jedra na kar četiri. To zato što kod jedara na penu s lantinom svršava i jedro, a lantina se neposredno nadovezuje na *muru* — konop koji je vezuje za palmetu, dok kod jedara na kar ispod konca lantine visi još jedan komad jedra (konop koji ga porubljuje zove se *kar*), a tek se kar nadovezuje na muru. Jedra na penu nisu 'peliška' jedra jer se nahode samo kod leuta, gajeta i trajta, kojih nema u općini pelješkoj. Jedra na kar imaju kod nas barke i kajići, tako u Splitu gucevi. Jedro na kar je i *maistra*, koju vidimo na bracerama i trabakulama. — Da se može jedriti treba najprije da postoji *jarbul*. Na vrhu jarbula je jedna loptica, zove se *pomul*. Jarbul probija palmetu blizu katine. Dotični se otvor zove *skaca*. Drvo uz koje je privezano jedro, a koje uvijek koso križa jarbul, zove se *maca* ili *lantina*. Maca uvijek koso križa jarbul. Ako ne križa, onda

imamo pred sobom *pik*, kakav vidimo na randi. Lantini odozdo, vodoravno s linijom broda, odgovara *bum*. Na jednom koteru iz okolice Splita, ako se ne varam sa Šolte, čuo sam *bunj*. No pelješke barke nemaju buma. Obrubljuje jedro sve naokolo jedan konop, zove se *grativo*. Između mace i mure na jedrima na kar je konop po imenu *kar*. Pojačanje jedra na kutovima zove se *rinforac*. *Firse* su komadi platna od kojih je sastavljeno jedro. Na jarbul se jedro diže konopom koji se zove *gindac*. Isto ali kod floka je *mantić*. Kod jedara — bilo na kar ili po tipu rande — ima dva gindaca: onaj koji hvata pik s unutarnje strane, uz jarbul, čuo sam gdje ga u splitskoj luci zovu *gindac de drento*, dok *gindac de fora* zovu onaj koji hvata pik s vanjske strane, uzgor, prema kraju. U Segetu gindac de drento zovu *gindareše*. Jedro se diže gindacem pomoću *bucela*. U Splitu reku *bocel*. To su dvije ovalne daščice, međusobno spojene, veličine obično dvije šake, među kojima je jedan ili više kotačića sa žlijebom, preko kojih se *pasa* gindac (pasat znači prevući preko čega). Ovi se kolutići zovu *raji*. Pravilo je da raj od bucela bude od *lenja santa* (cedrovine). Ako bucel ima cilindre oko osovine raja, onda je to *bucel cilindrani*. Rabi se kod pika i penuna, a na parobrodu kod *lajbota* jer je bolji pa može više podnijeti od običnog bucela. Posebna je vrst bucela *garipula*. Ona ima malo drukčiji oblik od bucela i gvozdena je, dok je bucel uvijek drven. Rabi se na *mantu*. Da bi se maca pritisla uz jarbul postoji poseban konop: *štroca* ili *troca*. Ona se *parlarom* (vrsta uzla) veže oko mace, a dolje oko kastanjole na jarbulu. Gindac se veže za kaviju na palmeti. Gindac se *ingambeta* na anel od mace pomoću gambeta. To je poluprsten koji se zatvara vidom. Zapovijed za dizanje jedra je: *Isa jedro!* Za spuštanje: *Maina!* Jedro je sve naokolo obrubljeno grativom. Grativo opet između mure i mace je *kar*. Ovaj se produžuje u drugi konop koji se zove *mura*, a mura spaja kar s jednim anelom na palmeti. Konop kojim je jedro vezano po krmi zove se *škota*. Škota se vazda vezuje s one strane na koju je barka zbog vjetra nagnuta jer strana odakle vjetar puše (pomorac uvijek kaže da vjetar *puše*, nikada nisam čuo da kaže kako vjetar duše), zove se *sovravento*, obratno je *sotovento*. Škota je uvijek sotovento. Škota se vezuje za mankul. To je drveni stupić, na barci je visok četiri prsta. Na većim brodovima, npr. na velikim gajetama, vidio sam kako je mankul prekrižen jednim *tondinom* (željeznom šipkom) jer se na sam mankul škota ne može vezati. Preko njega (mankula) može se samo prebaciti da se lakše može držati. Vezati se može tek onda kad postoji tondin. Na barkama nema tondina, pa se škota prebaci preko mankula, a veže se za *ganač*. To je kuka s vanjske, bočne strane. Kod velikih brodova je opet drukčije. Kad ima tako mnogo vjetra da prijeti da se barka izvrati, onda se *zapovida* da se *uhitu trcaroli*. U tu svrhu služe *matafjuni* i *baroze* (ili *buroze*). Jedro se zavije do linije konopčića (*špaga*) koji na jedru vise, a ti se konopčići zovu *matafjuni*. Na grativu jedra vise konopčići dosta jači od matafjuna: baroze, i to na jednoj radančici. Pomoću druge baroze, koja je uza škotu, jedro se skrati, a ujedno se matafjuni, koji vise na jednoj strani jedra, vežu s matafjunima koji su s druge strane jedra. To je kad se uhiti jedna ruka trcarola. Ako se hoće uhititi *dvi ruke* (ili *drugu ruku*) trcarola, onda se operira matafjunima, koji opet imaju svoje baroze. Baroze ne stoje stalno u svojim radančama, stave se po potrebi. Vrijedi pravilo: *'Baroze ostavit po noći ni po mornarsku'*. Uz macu je jedro vezano *ligadurama*. Na određenim razmacima na grativu su radanče. Svaka radanča ima svoj konopčić *ligaduru* (ima ih zapravo dvije) kojim se jedro priveže uz macu. Međutim, namjesto da svaka radanča ima svoje ligadure može se jedan jedincati konop (zapravo špag) provlačiti kroz radanče preko mace. Taj se špag zove *pasarin*. Iz istih radanča visi opet sa svake strane po jedan komad špaga. To su *bižonjini*. Kad se jedro zavije, onda se pomoću bižonjina zatvori da se opet ne razvije. — Kako jedro tako ima i flok grativo, muru, škotu floka, ali na mjesto gindaca mantić. No nije dosta armat bar-

ku jedrima, jarbulom i parićima. Potrebito je još toga. Sa strane se jarbul drži *sartijama*. Čuo sam i *sartige*. To su žičane uzice koje su kod pasare pričvršćene za banak, dok su kod barke vezane za fjanak jačim željeznim šipkama, inkavanim u bok: *landama*. No da bi se moglo lakše i bolje natezati nisu sartije vezane neposredno uz lande. Između njih su *koriduri* koje se *pasa preko bigota*. Na početku landa i na koncu sartija ima po jedan drveni kotač sa četiri rupe. To je *bigota*. Kroz ta se dva kotača nategnu dva konopa tako da se dobro rastegnu sartije. Ti se konopi zovu *koriduri*. Namjesto bigota mogu biti i buceli. Ali, koridure i bigote može zamijeniti željezni mehanizam u obliku šipke. To je *braga*. — Barka se *armiža* (veže uz kraj) cimama. Upotrebljavaju se i sidra. Sve cime zajedno sa sidrima sačinjavaju *armiž*. Između karoca i purtele je na jednom anelu vezana *cima od prove* ili *barbeta*. Kod velikih brodova se ne rabi izraz barbeta, nego samo *cima od prove*. Ona se baci na kraj kad barka *koštaje* (pristaje). Reče se: *baci cimu, primit ću ti cimu, veži cimu, mola cimu*. No, kad se barka armiža, baš u svojoj *vlaci* (mala lučica za barku), tu ona ima i kadenu od prove. Naime, polazeći od dvije *kolune*, spajaju se na rubu mosta dvije kadene pomoću jednoga anela, na koji se jedna kadena ingambeta, a druga spoji pomoću *falsog oka*. Zatim slijedi jaka cima koja svršava jakom omčom, koja se baci oko karoca. Reče se: *inkapela karoc*. Sastavni dijelovi lanca, verige, imaju naziv *oko od kadene* ili *maja*. Cima kojom se inkapela karoc vezuje se na spomenuti anel, koji spaja kadene pomoću jedne radanče koja je u tu cimu upletena. Na krmi može barka imati cimu od krme, a u svojoj vlaki (kod te riječi kadgod ima kadgod nema sibilarizacije) ima kadenu jednaku onoj od prove. Zove se *kadena od krme*. Samo, ako se radi o kajiću, onda nema govora o omči, nego o jednom špagu koji se veže uz anel na siditi. To se za veću sigurnost učini i kod barke, premda joj stoji *inkapelan* karoc od krme. Kad nema barke u vlaci, onda joj kadena od krme leži u moru, a da se može naći, pluta poviše nje jedan komad pluta ili drva, s kojim je spojena jednim špagom: *senjal od kadene*. I kadena od krme i cima od krme običavaju se nazivati *kudeta*. — Da barka ne bi *rušala o kraj* (derala se) kad je armižana, objesi se bilo na provi bilo na krmi, bilo na fjanku jedan *pajet*. Isto i kod većih brodova. — U armiž barke broji se još i sidro, koje barka *surga* ili *baci* kad se armižaje van svoje vlake. *Salpa se* (istegne) pomoću čela od sidra.« Kućište Pederin.

(Barka otvorena) »Otvorena barka je velika za barčicu i pol najmanje, a more bit i veća. Ono od nje če sliči va barčicu zove se *korito*. Korito je udelano od sega onoga od česa i barčica. Ostran toga ima svu provu od provi do banka od provi pokrivenu z deskami. To je *kuverta* (*murada*, prava prova) na njoj. Od šentadi do provi ima ze sekoga boka po jednu desku zabjenu, široka je jednu nogu. I prova i ta deska je obrubljena z dva persta debelin i toliko visokin tresićen. Brace su njoj do pol nogi zven kuverti, a po njih je ozvena prebjena jedna deščica, *mertva banda (mertvi bok, kavobanda)* se od pervih mankulih do zadnjih. Pre sveki bok ima od pajola kermenoga do provenoga delgu desku da se more na njoj stat kada se vozi na mezariji. Na karoci ima anel za nateknut baštun; tako isto ima na muradi dva anela: va jeden se zatekne dno od baštuna, a drugi rabi za vezat dolinji kraj od mure. Baštun njoj se more znet i načinit po voji. Jarbol njoj se ne znimje, on stoji vavik na mesti; na njen su četiri sartije, ze seke bandi dvi. Jošće su na jarboli jeno dvi nogi nad muradun koti dvi glavi od svidra, to su *kaštanjoli*. Jedna kaštanjola rabi za vezat gindac, druga za vezat trocu (ma ni jedno ni drugo se ne veže na uzel, nego se zamota oko kaštanjoli). I na njoj biva flok s pervin krajem rado vezan na kraj baštuna, ali jih je ke imaju nakraj baštuna bocel, pek je flok vezan na jeden kolonbar ki je nadiven na baštun. Ta kolonbar se pomiče naprid i nazad z jenin konopcen komu je ime *tirafor*. Na provi ima i *purtel (kunturatu)* kuda se more poć

pod provu, i *purtelić*, fogun (dimnjak), kuda 're dim ven kada se pod provun na foguni (komini, ognjišći) dela ogenj. Prova njoj je odiljena od mezarije z deskami, a zove se *parapet*. Sartije su njoj vezani za landi. Flok i jadro ima veće nego je na barčici. Na otvorenu barku je tribi duplo više armiža nego na barčicu i mora bit i deji i deblji, jači. Otvorena barka zove se zato zač ima mezariju opertu nenatkrivenu.

(Barka, zatvorena) Zatvorena *barka* ima se če i ove dvi perve i još toga ima če one nimaju. Nje korito je najprije pokriveno sve z deskami, samo ima škuje kuda se 're va kermu, va stivu i pod provu. Te deski su koti krov od barki a zovu se *kuverta* ali *murada*. Kuvertu derže jedne gerbave deski ke se zovu *lati*. Seka lata je na glavi podeperta ze jednun kukun koj je ime *bracul*. Pod kuvertun gori i va dni od barki ravno doli je po jedno vilasto dervo i na provi i na kermi a zove se *zoja*. (Zoje su na istih mestih i va otvorenoj barki i va barčici.) Oznutra je popriko lebar, da rečen, korbani pre seki bok prebjena po jena ali dvi deski, to je *kuntrafort*. Se če je pod kuvertun to je doli, nutri, va *konobi*. Konoba ima tri deli: provu, štivu i kermu. Mej provun i štivun i mej štivun i kermun je parapet. On je udelan od desak ke stoje nazgoru od pajola do kuverti. Po jena-dvi deski od parapeta se mogu znet i načinit po voji. To se dela pek zato da se more pasat ze provi va štivu i spod kuverti. — One škuje na provi i na kermi su *purteli*. Okolo naokolo purtela stoje četire deščice po kosti postavni a z glavami zbjeni jena va drugu. One se zovu *šolariće*, a pokriju se koti z jenun kapun od deski na četire kantuni. I ta kapa dervena nosi ime purtel. Ona škujina nasrid barki od jarbola ke kermi opasana z onimi deskami po kosti zabjenimi va kuvertu i zapijenimi na više mest, zove se *bukaporta*. One deščice pek zovu se *šujeri*. Na šujerih leže nikakove pokrovi tri do četire jeden do drugoga ke pokrivaju bukaportu. I one se zovu *bukaporta* (bukaporti). Na zatvorenoj barki je za seki korban prebjen svoj brac, ki gre najmenje jednu nogu zven kuverti. Po bracih su ozvena prebjeni deski, a to je *mertva banda* (mertvi *bok*, *kavobanda*). Da more s kuverti otikat voda ća, su na dolinjoj bandi od kavobandi jedne škuje, a njihovo ime je *manikeli*. Manikeli stoje na jednoj deski ku zovu *inkas*. Karoc (ašta) od barki je pokriven z dervenun škatulun, to je *kapa* od barki. Kapu znemu i načine. *Fogun* od barki je zbjen od desak; da ne bi na njen popela bilo, paralo bi se da je jedna nešatna (nešestna) iškrinjica prez pokrova. Da se ne bi vežgal su ga doli napelnili ze pešćin, a na pešći proredili kvadreli koti i na komini. Popel nigdare ne znimju posve ća, nego ga samo obrile. Na foguni se kuha hrana *(manaža)* za mornari (ali mogu se premišat mej njih i judi, putnici, ako žele bit z mornari va parti, to je platit za obrok jednako po glavi, koliko plati i mornar). Sprid goli od jarbola je kolonbar za ćapat (svezat) kargu. Malo naprid od njega ke provi na pravu je napočno dervo zabjeno va kuvertu. Va to dervo je zabjen i još kroz kuverti dosiže rep od kolonbara, ki derži dolinji kraj od baštuna. Va karoc je zabjena malo spod kapi nad fogunon jena ankorica ali jeden kolonbar; to rabi za ćapat burinu. Na mertvi bok su oznutra zabjeni ze seke bandi svoja *kaštanjola* za veživat škotu od floka. *Baštun* leži upert na kavobandi do samoga more se reć karoca. Da se ne largiva od karoca ća brani jeden mali mankulić, a da ne bi šel z mesta nazgoru brani pol železnoga obručića koti on ki je na banki od barčice postaven za golu od jarbolca, samo ov od baštuna stoji obernjen ze kraji nazdolu kuntra kuverti. Da prova su na barki ze seke bandi dva mankula, menje bliže provi, veće bliže ke jarbolu. Ove zadnje se zovu *bituni*. Na kermi su li tako četire mankuli, a mej njimi je *jardinet*. Ovo je nikoliko bracić ke se dvižu priko kavobandi. Po njih je prebjena ražma, a na krajih imaju jedno dervo koti slovo štampano, ma se i zovu *eše*. Na kavobandi su spod jardineta kaštanjoli za veživat škotu od jadra. Na jarboli ima po jenu, dvi i više kaštanjoli. Pervanje barki su imeli te kaštanjoli od derva, a sedenje imaje železne kaštanjoli. — Barka ima za deržat jar-

bol po četire sartije, od sveke bandi dvi. Još ima i jeden debji konop, *parank*. Sartije su tverdo vezani za lantu, a parank je samo zakučen ze gančem od dolinjega bocela da se more hitro otkučit, kada rabi. Na variji od jarbola vise bocel od mantića i bocel od gindaca. Pod varijun su zabjeni dva tresića, jeden sprida, drugi zada, ter delaju z jarbolon zajeno križić, *krožetu*. Na variji je škaca i gola železna za nateknut jeden mali jarbolčić (jarbolet) ki rabi za obisit (išat) bandiru. Za ta posel je naverh jarboleta spod pomulića jeden bocelić, a skroz njega idu dva špaga (pravo za pravo samo jeden je, zač je od sejenoga kusa); na jeden se veže bandira, a z drugin ju se potegne zgoru. Nadno sartije je jeden driveni hjibčić, opasan okolo naokolo ze konopon od sartije, a proverćen na tri-četire škuje. Va lanti je li takov hjibčić, okovan z istin železon od lanti. Te derva se zovu *bigoti* (a jeden sam je bigot). Bigot od sartije je vezan za bigot od lanti ze špagon z jakin švilacon. — Baštun derže dvi sartije, sartije od baštuna. Na variji od baštuna je bocel ki služi za potezat, otvarat i zatvarat flok. Po baštunu igra železni kolonbar ki ima nazgoru kučicu da se more za nju zakučit oćet od floka. Na mantići visi železna kučica, ganeč, ka rabi za zakučit oćet od gorinje zadnje bandi floka kada se mora ov udelat (otvorit, oprit). Na parank su tribi dva bocela, gorinji i dolinji; gorinji visi na variji, dolinji je z gančon zakučen za bigot. Oba su na dva raja. Skroz raji gre konop ki se zove li *parank*. Parank je najprija vezan za dolinji bocel z jednin krajen, a drugi kraj mu se vedije va jeden raj od gorinjega bocela, ontrat potegne ven i vedije va raj od dolinjega bocela, pek ontrat opet va drugi raj gorinjega bocela, pek va drugi dolinjega. Narednije je, ako je parank vezan najpervo za gorinji bocel pek pasan skroz raja od dolinjega, ontrat gorinjega, pek dolinjega, opet gorinjega, — zač se ovako legje fadiga, manovra ze parankom. Ako je, kako san rekel, pervo, ontrat more bit dolinji bocel unjul, na jeden raj; ako je drugo, ontrat je jeden i drugi dupel, a parank ima onda pet traki; na onu pervu ima pek četire traki. Parank rabi za skercat i nakercat teže brimena.« Vrb Žic 1902, 345—348; »Tko u barku najzadnji — najgore mu veslo« Skarpa 351; »Imam barku otkad sebe pamtim i od nje životarim, znate, jerbo s njome prevozim ljude i stoku... preko zaljeva, na drugu stranu i nazad...« BK Dabović; »Duž obale, kao šarene tice, s velikim očima nafarbanim nad kljunom, barke iz Italije, sa žutim jedrima, na kojima se beli katkad naslikan beo konj, znamenje i znak primorja Ancone, krcate nerandžama.« Crnjanski: Split; »Ka' smo bili dica, *mamȉli smo se z bárkami* (tj. igrali smo se brodicama). Svaki o' nas zna je *udȉlati barku* (tj. napravili brodicu od drva) i učiniti idro na njoj... Dokle se ne bimo naučili kupati (tj. plivati), s udilanima barkami bimo burtižali ispri' kuće. Lizuči na kolinima, rijali smo hi ruko' po ulici i idro je moralo biti puno vitra. Rugali bimo se 'nomu komu bi idro batilo. Rekli bi mu da ne zna burtižati. Nikima bi brat oli 'tac udila barku da se š njo' mamu. Ka' smo se naučili kupati (tj. plivati), z barkami smo se mamili kraj mora oli u mulu (tj. seoskoj lučici). *Molavȁli smo bárke* (tj. puštali smo brodice) u donjemu mulu, najvišje po majštralu... Okrenuli bimo timun i nategli oli pomolali konope od idra kako je zapovida vitar i barka je idrila o' je'ne do druge strane mula... Najveseliji je bija 'ni komu bi barka najbolje vatala (tj. jedrila pod najmanjim kutem prema vjetru). Rugali smo se 'nomu komu bi je vitar izvrnija. Rugali bimo se da nije zna namistiti timun oli da je učinija višje idro nego ča barka more podniti oli da je (tj. joj) nije stavija kolumbu da bude štabilija... Liti bimo se vozili u *takáču* (tj. u velikom drvenom sudu za otakanje vina), a zamisto vesla vazeli bimo oma' uske daske oli babinu kudilju... Niki bi o' starih dasak napravili mali kajić (procipe bi zatvorili stupo' o' brnistre oli starima krpami). Gušt je bija ud otomu se voziti ispri' sela i loviti knjeze i spare. Tac oli dida da bi na' timuniti najprije ka' bi se idrilo u krmu... Ispaljati brod nije bija ničigov posal nego naš... Znali smo se penjati uz jarbor kaj majmuni... A ka' smo uva-

tili četrnadest, petnadest oli šesnadest godin, išli bimo liti burtižati u našima brodima... Nikima bi tac vaj da brod za burtižati, a niki bi je vazeli brez pitati oca (i brez njegova znaja)... Tako smo se učili odvijati i savijati idro, zadijati i skidati timun, okričati u burtižaju, dolaziti u muja... I prije soldato (tj. i prije odlaska u vojsku) smo bili pravi mornari... Znali smo ča je brod, idreje, vitar...« Šep Kursar, Čakavska rič 1978, 2; »nekoliko se baraka raspršilo lukom, a u daljini jake luči odsijevaju sa baraka što pođoše na ribu« Šenoa 27; uspavanka u Boki »Šikala se barka / na svetoga Marka; / puna barka pšenice / i Markove dječice« M. Zloković GPMK 1962, 298; »najmanja gajeta u kojoj je *barkarijȕl* oli barkir« HvD; *barka bokezica* »Korčulani su gradili i čamce posebnog tipa zvane barke bokezice koji zbog blagih vjetrova u Boki kotorskoj nisu trebali imati pokriveni pramac« C. Fisković GPMK 1972, 86; *bȃrka-šćȃva* »robijaški brod« Suz. 2, 146; barka u fig. značenju: svima je ista sudbina »Vozili se svi u istoj barki. Barba je bio isto od krvi i mesa na sporomu brodu i dugim putovanjima« Suz. 2, 105; *bȃrka-štrȃnba* u fig. znač. »nesređen, nestaložen čovjek, onaj koji štranbà kao nestabilna barka« Sn, isto Kuć Ped.; »propalica... bil je barkaštramba od malih nog; lagal je, kral, kjel, delal dešpeti... poj bi do dinara zapil« Žic Smih II, 108; »osoba neuredna, osoba krivo nasađena... Ta barkaštramba da vodi brod« BK Lip.; »Barka jidri posridi konala, / drago moje na njoj za mornara« Brač Ostojić rkp.; »Vozila se mornarica barka / ispod Splita, grada bijeloga, / na barci su dvanaest mornara« Brač Ostojić rkp.; »Zibala se barka / do svetoga Marka, / puna puna barka / robe i bunbaka« Vučetić 1972; »Još jugo je kuhalo onega marča u luki / kad se tvoja velika barka na punti pokazala, / daž je ronija, vas šest je stalo z veslon u ruki. / Barka na valih je kakono pero plesala« Balota: Šime; v. također s. v. *barka* u Hrv. enciklopediji, sv. II, str. 234—237 — Zagreb 1941; »čamac za vađenje koralja iz mora« PE 1976 III, 174; v. *gajeta; veslo;* v. *barca*, II dio ovoga rječn. »Podrijetlo riječi (barka) je zacijelo mediteransko, veže se sa grč. *baris, -idos*, koje potječe iz Egipta (koptski *bari, baare*, egipatski *br*)« Skok ER; lat. barca, tal. barca DM, ven. barca Bo., ršć. barca Ping. (Prema DM u tal. pom. terminologiji *barca* je opći naziv za brodove ispod sto tona nosivosti, osim najmanjih koji se zajednički zovu *batelli*, pa se dakle u barke ubrajaju (od morskih brodova): *beccacia, bilancella, bovo, bragozzo, cutter, feluca, navicello, paranza, sambuco, sciabecco, trabaccolo* i *tartana*).

(Gradnja barke u Korčuli) Na čitavom su Jadranu od davnina bila poznata korčulanska brodogradilišta i njihovi majstori. Oni su stoljećima za korčulanske i brojne vanjske naručioce gradili sve vrste drvenih brodova, od najmanjih do najvećih. Njihov se rad odlikovao ne samo solidnošću već i finoćom, a brodovi odličnim plovidbenim značajkama. U odlomku koji ćemo navesti opisuje se, gradnja korčulanske barke: »Prije nego se prijeđe na izradu barke treba nabaviti određeno drvo koje za pojedine dijelove barke najbolje odgovara, a to je *česvina* za *kolumbu* (kobilicu) i *ašte* (prednja i stražnja *statva*). *Korbe* (rebra) iz murve, bora ili brista; *kontraašte* i *pašme* iz murve ili hrastovine; *krivoleč* (komadi za rebra) iz murve, bora ili brista; *madiri* (oplata) iz korčulanske borovine, a to zato jer korčulanska borovina ima specijalne godove koji omogućuju lako paljenje (krivljenje na vatri); *banci* iz jasena, a vesla iz bukovine ili jasena. Za batale treba paziti da budu posječeni u *stađun*, a to znači kad drvo nije u soku, tj. kad ne vegetira, jer ako je drvo u soku, otpada mu kora, pa takove batale zovu 'dominikanci'. Drvo se čuvalo u moru pred barakom, a *stađonavalo* (sušilo) u otvorenom potkrovlju barake. Drvo treba najprije prirediti za gradnju tj. *rašegati*. Kad se drvo rašega stavi se sušit. Batali se dižu na veli *kavalet* pa zatim podignu na *žbulte* ili *forkete* koje se vežu *kadenom* (lancem) i stisnu drvenim klinima da se ne miču. Budući da je batal položen oko 2 metra iznad tla, pila se velom pilom. Gornji *šegadur* stoji na batalu,

a donji se nalazi na tlu ispod batala. Poznati su zadnji korčulanski šegaduri Visko Kraj (gornji), barba Mate Fazinić Pistun (donji), Franko Klisura Car i Ante Sansović. Manji komadi drva pilaju se u *morsi* i *rasohi*. Osim velike postoji i manja pila — *biobok* i mali *šegac*. Za obradu ispilanog drva služi *ašeta*, *ašun* i *sikira*. Prije pilanja batal se ižica žicom od preje (vune) koja je elastična, umočenom u *bul* tj. crveni prah. Obično se šega disparnim brojem žica (5, 7) da se dobije parni broj madira i drva za korbe (otpadak od madira zove se *skorač*). *Madiri* se stavljaju sušit' i to sa *semon* prema suncu, tako da se madiri prilikom sušenja malo saviju *(skongulaju)*. Ali to nije dovoljno, pa je skrojene i oblanjane madire potrebno jače saviti da bi poprimili željeni oblik. Stoga su *meštri* madire palili na vatri. Vatra se održava pomoću *palila* tj. otpadaka pri tesanju, pilanju i blanjanju drva. Madiri se za to vrijeme stalno moče vodom iz *bujola* pomoću krpe ili *stupe* koja se natakne na komad drva *(radaca)*. Madiri se krive u dva smjera pomoću *čenkina*. Gdje nije velika oblina, madir se nakrivi samo s jedne strane *(soversat* i *roversat)*, a gdje *madir* pokriva najveće obline barke, treba ga nakrivit' *(kongulat)* u dva smjera, s dva *čenkina*. Zatim se pripreme *late* (rebra za krov), *škaf* od prove i krme, i najzad zadnji komad prema sredini — *katina*. Kad smo priredili drvo, postavlja se *kantir* tj. greda na koju se nasloni kobilica, spojena s *aštama* prove i krme tj. *inćavana*. Pošto se postavi, pričvrsti se *paletinama*. Ašte se stavu u *pjunbin* tj. u centar. Da bi stale in pjonbo stave se na provu i krmu dva *traversa* ili *punta*. Odnos duljine i širine broda je ovakav: širina barke treba iznositi trećinu duljine. Za svaki metar duljine barke uzima se debljina kolumbe 1 cm. Zatim treba napraviti *bušku*, a to je krug u kojem se razdijeli koliko se hoće rebara. Ako se hoće 10 rebara, valja bušku razdijeliti na 5—6 dijelova. Buška se pravi prema duljini barke. Ako je barka od 4 metra, može biti u 8, u 10 dijelova razdijeljena buška, a ako je od 8—10 m, može biti 20, a ribaricama se dijeli u 25 dijelova. Kolumba se podijeli obično na 20 cm, prema veličini barke, za postavljanje koraba (rebara), a iza toga slijedi *imboškadura* prove i krme ('barka se imboška'). Gornji komadi rebara su *buškamenti* i *capuli*, a donji *kalate* i *lukoči*. Kad smo stavili na provu i krmu buškamente, treba *potegnut tiradu*, tj. gornju liniju barke štrikom iznutra i izvana. Kad je potegnuta tirada, zabilježi se širina na glavama od rebara i onda se stavi *staža* i *marka* se po onim puntima tirade *centa*. Kad smo stavili centu, *podbačamo korban* iznutra, zatim dolazu *kontracente* i *kontramadiri*. Zatim se splanja i to najviše krivom planjom, onda se uzme *rašćadur*, pa se to sve ostruže *kartom žmariljom* (glaspapirom) i na kraju *pitura*. Sada se ide od sredine prema provi i krmi tako da po duljini barke dođe 8—12 rebara. To je *mezarija*, tj. sredina. Zadnji račvasti dio rađen iz jednog komada drva koji dođe u provu zove se *izbodak*. Vlasnici bokeških baraka kao i peljeških (Duba) zahtijevali su od korčulanskih brodograditelja da taj izbodak bude ugrađen pod svaku cijenu. Između korbe i korbe onaj razmak od 20—25 cm je *kanap*. Kad smo postavili rebra, trebamo postaviti *kantinele*, zapravo ravnalice. Zatim se kostur opaše *maestrama* i to prema *peškaji*, tj. vodenoj liniji. U gornjem dijelu korbe se stavi *rasporak*, koji je ravan dok je maestra kriva. Da bi ostalo sve u livelu na svakoj drugoj korbi se postavljaju *puntalići*, a na svako drugo rebro *pizuni*, tj. dva komada drva iste duljine s *brokom* na dnu i konopom i pjunbinom s pomoću kojih se sve stavi u pjonbin i pričvrsti *dreto* sa puntalićima. Sada se počinju stavljati *madiri* tj. oplata. Najprije se barka *opaše centom* tj. stavi se prvi dio oplate gore. Na ribaricama cente imaju glave. Zatim slijedi prvi, drugi i treći, pa i četvrti *fil*, do petoga najviše. Onda se nastavi zatvarati odizdala i prvi donji red pri kolumbi je *picun*, onda dođe *povišepicun*, pa kad se stavi picun i povišepicun, dođu *brage*te, od prove i krme, tj. zadnji komadi koji vežu i zatvaraju barku. Iznutra dođe sučelice cente *kontramadir*, a ispod njega *kontracenta*, na koju dođe *banak* (bude ih 2—3) i *sidite* na krmi.

Zatim se razdili dokle će doći škaf od prove i krme, stavu se prema duljini barke prva greda — *katina*, a prema provi ili prema krmi *late*, a onda dođe na red onaj komad u samu provu — *zoja*, koja za male barke ima rupu za vezati konop, a za velike nema. Kad smo stavili late, zoju i banke, stave se *razme*. Od prove do katine one se zovu *kuvertele*, a prolaz sa strane put krme *koridur*, a ako ima barka škaf na krmi, od katine do *pica* krme je kuvertela, a sredine su koriduri. Za formiranje otvora na škafu — *purtele* služe okviri — *važulini*. Zatim se prelazi na unutrašnjost. U provu dođe jedan *bracul*, a na krmu dva, ako je kvadar na krmi. Na većim barkama iznutra se po sredini stavi *parmezal* koji se nasloni na *lukoče* i *pasajicama* se veže s kolumbom, a o boku za naslonit *pajole* — *viržine* i *sotoviržine*. (Na pasari ima dvi *trese* od pajoli što činu pajol na krmi). Na manjim barkama, da se barka ne *rovina* kad se vuče na kraj, stavljaju se na madire s vanjske strane, malo ispod peškaje, važulini. Izvanka dođu okolo *korduni* za ulipšat barku. Ako je na provi *škaf*, dođu dva. Na škaf od prove dođe *purtela* tj. četverouglasti otvor sa poklopcem, a na samu provu lijevo i desno *mankuli* (palci) za vezivanje barke. (Kod pasare dođu *mustači*, ali više za ukras). Kod baraka koje su Korčulani izrađivali za Vis i Komižu izrađivale su se još i *filuge*, naime te su barke imale na provi *karinu* i barku podizale za oko 60 cm. Dok male barke imaju za upiranje vesala *škarme*, veće barke imaju *palce*. Svićarice moraju imati veća vesla, pa se bliže krmi stavi poprečna gredica — *jarmenica*, koja prelazi bok svićarice s obje strane cca po 80 cm i ima na sebi *skalamare* (uporišta, ležišta za vesla). Mjesto jarmenice mogu biti dvije *sohe*, jedna s jedne i druga s druge strane, a zove se *kavijare*. Sohe se na ribaricama upotrebljavaju obično u okolici Zadra, a palci i skalamare na otoku Korčuli i Hvaru. Za postavljanje *jarbola* stavlja se poprečna deblja daska — *traštan*, koju podržavaju *braculi*, a po sredini je gvozdena *gola* za zatvaranje jarbola, a između rebara se stavi *skacu* tj. izduben komad drva u koji se utakne donji dio jarbola. Kad smo dovršili barku, tj. kad smo stavili *bragetu* s jedne i s druge strane, *puliškaju se kimenti* tj. rubovi madira da se mogu *kalafatat*. Ribarice se kalafataju stupom namočenom u katramu, a manje barke bumbakom (pamukom) sfrkanim kao špag. Zatim se kimenti štukaju, roversi od prove i krme se prođu rašpom, pa rašćadurom i glaspapirom i onda se počne barka pituravat: prva ruka, pa druga ruka do peškaje, a dolje se daje *koperpajn*, a na stare barke su davali *blak*, tj. katran s pegulom koji je čuvao barku od *biša*. Sastavni dio barke je *timun* (kormilo) koji za upravljanje ima ručicu *argolu*, a kreće se na *maškulu muškom i ženskom*.« Jerko Sladović pok. Mate: Kako se gradi barka, Korčulanski zbornik, br. 1, str. 148—153, Zagreb, 1970; »Poslije je ... na svoju ruku gradio nove *barke*«, »pomagao im je ... i privesti od jednoga kraja k drugom ribarsku *barku*«, »samo riše neprestano po pločici svakojake *barke*«, »pojavila se iza nedalekog rta *barka* ribarica ... *barka* je plovila uz obalu ... Uzduž *barke* bile su položene ostve, a njihov okrajak, što je visio iznad *barke*, odrazivao se u vodi vijugajući pred *barkom* kao zmija«, »zamaknuo je s *barkom* za najbliži rt«, »osvanule su u luci dvije *barke* razom krcate lokarda«, »Ljudi u *barci* ... neko su se vrijeme nemirno komešali«, »nemojte da budemo u *barci* dvojica ili trojica gospodari«, »*Barka* se sporo micala«, »Odnio me vrag ako nijesam bio, stojeći na veslu, u većem strahu, nego kad mu zapovijeda u *barki* otac«, »Ja ću ti kupiti posebnu *barku*, pa ćeš u slobodno vrijeme moći za zabavu ribariti i jedriti sa svojim drugovima«, »Ja sam ga i danas vidio ... kako je digao na ostima u *barku* neku veliku ribu«, »Još je Tito htio da on i instruktor uče u *barci*, dočim se Dević u *barku* nije dao«, »Sjedeći od nevolje u *barci* držao bi se grčevito obadvjema rukama bokova *barke* kao od straha da mu i ta nesigurna splav na nevjernu moru ne izmakne ispod nogu«, »Lak bi meni bio s njime posao da nije *barke*«, »Kad bi more bilo malo ustalasano, ne bi se Dević dao ni za živu glavu u *barku*«,

»I gledajući tako izgubljen za *barkom*«, »Da je u vas srca, ne biste me nikada zvali u *barku*«, »ušli su u *barku*«, »Sve bliže čula se jugovina, sve življe ljuljala se *barka*«, »*Barka* se najednom od nenadanog udarca jače zanjihala«, »Veliki, mrki i zelenkasti vali udarali su sve snažnije o *barku* dižući je i spuštajući na svojim plećima kao ljusku«, »U glavi mu se zavrtjelo, ispraznio želudac i klonuo na dno *barke*«, »*barka* je preko talasa jurila kao riba«, »sebi (je) zadavao tvrdu vjeru da već neće uljesti u *barku*«, »i išao s njime u *barci* na ribarenje«, »a samo nekoliko metara dalje od njih jedna ili dvije druge *barke*«, »dotle bi ga ribari iz drugih *baraka* zavidno gledali«, »Meni je bilo deset godina kad sam prvi put slučajem došlo do toga da zapovijedam u *barki* svjećarici. Mi smo te noći ulovili pune dvije *barke* riba«, »ja sam ćutio u sebi... kad hoće da se s *barkom* stane«, »Ali da ga zapane da upravlja *barkom* svjećaricom... on bi bio izgubljen«, »dok bi *barka*... čekala profesora«, »*Barka* je hrlo jurila preko talasića«, »Još je jedno vrijeme ravnao *barkom*«, »Stao na rub *barke*«, »Jednom, dugačkom i mršavom ali čvrstom rukom uhvatio se *barke*«, »*Barka* je već dugo stajala na svom pristaništu«, »počivajući iza ribarije... u *barci*«, »Trebalo bi ići s *barkom;* s obale je to teško i nemoguće. A s *barkom* ne možete«, »poput poluboga jurio svojom *barkom* preko bijesnih valova«, »rekao ocu da će sjutra s ribarima u *barku*«, »Ljudi što su mimo njega prolazili *barkom*«, »Tito je eno iza onoga rta dolazio u *barci*« Novak TD, passim (u tom Novakovu djelu — Titu Dorčiću — nema nijednoga slučaja da bi pisac za omanji ribarski brod upotrijebio koji drugi naziv osim *barka* ili *barka svjećarica*); »U dnu žala bila je u sam pijesak privučena mala ribarska *barka*... Od djetinjstva bijaše joj mila zabavica da se zanjiše u *barci*, koja bi rijetko kada u ovoj drazi pristala... u *barci* se nije vozila možda dva puta u životu... Čim je sašla k moru, baci na pijesak ribu i pletivo, skoči u *barku*, povuče se na krmu, sjedne, uhvati se rukama za obje strane *barke* i njezina igra započe onako kako se igrala kad joj je bilo osam godina. Mlado lice čisto joj odsijevalo srećom kad se *barka* sve jače zamahivala na jednu, pa na drugu stranu... pa raznjiše *barku* da je more oko nje sve pljuskalo. I ta nestašna igra bivaše sve žešća da je *barka* gotovo crpala vodu iz grgoljećih valova — dok se djevojka naglo ne prenu. U svojoj zanesenosti nije isprva ni osjetila da je kljun *barke* prestao bio grepsti po morskom dnu... *barka* se odmaknula od obale... zagleda uže na *barci*... ali tu je već pod *barkom* zijevala tamna morska dubina. Sad se hitro vrati na prednji dio *barke*, gdje se kroz zelenkastu vodu vidjelo pjeskovito dno, ali tu osjećaše jače kako vjetrić i talasi sve više odmiču *barku* od obale... a *barka* se odmicaše sve više... Već je i prednji dio *barke* uhvatio dubljinu... sjeti se na vesla i sagne se u *barci* — al da — vidjela ih je na obali... Sad pograbi sa poda dasku i nagnuvši se preko strane, uzme veslati, ali je širokom daskom bilo teško upravljati pod vodom jer ju je more svom silom iznosilo na vrh... opazi na užas da je *barka* počela dosezati otvorenu pučinu... Na obali nigdje čovjeka, na pučini nigdje *barke*« Novak P 6—8, passim.

barkaca f — »veliki drveni čamac« BN 95/D; *barkača* se spominje 1852. u Korčuli (V. Ivančević: Korčulanska brodogradnja..., 471); »Iz barkace njiman zapovida / da se vozi koji more prija« St Kar. II, 107; »Na sri mora di jin sinjal biše, / barkaca se š njiman uputila« ib.; *barkaca* ili *barkasa* Sn; »velika tovarna lađa, obično sa motorom male snage« BK Musić; *barkača* »kajić od veloga broda se zove barkača, zač je veći nego traget, a udelan je na formu od kajića« Vrb Žic 1902, 335; »zatim prirede barkaču, najveću lađicu na velikih brodovih« Kumičić 233; *barkaca* v. također s. v. *skalè; barkača* »veći čamac« BakŠkr TŠ; v. *barcac(c)ia*, II dio ovoga rječn. Tal. barcazza, barcaccia DM, ven. barcazza Bo., teršć. Ping., barcassa Ros.

b a r k a č a v. b a r k a c a

barkan m — »veći čamac« ML Tur. 52.

barkantina f — isto što i *bark-beštija*, SJ XVIII st., Herkov 139.

barkanj m — »pristanište za brodice«, »mjesto izvlačenja brodica« Šim. 1982, 296.

barkanja f — »splav... operacija da se brod olakša da manje gazi vrši se prekrcavanjem tereta iz broda na splavi... ili u barkanje« Loš Sardelić, Naše more 1920, 3, 65.

barkarica f — »najmanja gajeta u kojoj je barkarjul« HvD.

b a r k a r i ć v. b a r k a r i z

barkar(i)jol m — brodar, lađar koji iznajmljuje brodice, barke drugima, i turistima, ili druge putnike i sam vozi; »neka je pedeset metri za jahte, neka je dvadesetak metri za barkariole« St; »Svi smo mi poznavali staroga Nadala, mornara iz Opatije... Kad se zbog starosti povukao na suho, u Opatiju, nabavio čamac i dao se u 'barkarijole'« M 1936, 7, 2; *barkarjul* »lađar, brodar« KZb 1 393; »*barkarjul* oli *barkir*, ribar u gajeti« HvD, v. *barcarolus*, II dio ovoga rječn. Ven. barcariòl DM.

barkariz m — 1) »na brodu zovu barkarizom onaj dio kavobande gdje dospijevaju ljestve koje vode na brod« Carić I, 96; »mjesto partigeti gdje je postavljena škala koja vodi na brod« Carić I, 259; »Frane se pomoli na barkarizu, na vrhu stepenica« Kumičić 97; »glavna vrata na partigeti kroz koja se ulazi na brod zovu se barkarić« Kuć Ped.; »ograda na drvenom brodu« St Kovačić, 96; isto Sn; *barkariz* i *barkariž* »siz« Majc.-Sim.; »ograda palube broda« St Juretić; 2) »potla su udelali od te stare rivi zdolu ke staromu muli jeden kus rivi po artu kako tuka, da se more kercat, su i na njen udelali barkariz i dali su na njega koluni i aneli za veživat konopi« Vrb Žic 1902, 352. ARj nema, Tal. barcarizzo DM, barcariso Ros.

b a r k a r j u l v. b a r k a r (i) j o l

b a r k a s a v. b a r k a c a

barkaš m — isto što i *barkarijol*, »stari kapitani, barkaši, ... sve to posjedalo na klupe« Šenoa 8—9, »vežu barkaši svoje barke ili bacaju vodu iz njih; oni vele *'voda'* — jer more barkama ne škodi« op. cit. 69. ARj nema.

barketa f — 1) »barčica« St Duje Balavac, 1908, 5, 9; »ne nije kaić, već barketa, jedva se poznaje, jema bit velika« St op. cit. 1910, 5, 9; »a barketa uz kroj riže ko uje tihu bonacu« Pulišelić (Brač); Ca Dean.; Kuć Ped. (v. *bark*); »kad još sa barketon uciniš đir po valima i sikama« Vis; »pomoćni i najmanji brodić u sastavu plivaričarske ekipe« F. Grubišić; v. *barchetta*, II dio ovoga rječn.; 2) »kost od sipe... (oblik)... i *barčica* u istom znač.« BK Lip.; 3) lađica, plovak »sprava za mjerenje milja što ih brod prevali na putovanju; duljina milje bila je za svaku državu različita; kod naše je trgovačke mornarice iznosila ... 1852 metra, a jedan morski uzal (nodo) mjerio je 42,5 mletačkih stopa; morska je lega brojila 5565 metara; na užetu barkete bila je označena duljina posebnim znakovima ili malim uzlovima u jednakoj udaljenosti.« M 1931, 1, 6; »sprava kojom se mjere milje koje brod prevali« Barb. 1972, 198; 4) »učinit komu barketu« = prevariti koga, podvaliti kome, učiniti psinu, huncutariju St; ARj nema. Sn. Tal. barchetta DM, ven. i teršć. barcheta Bo., Ping., Ros.

barkin m — »mali drveni brodić, na kome se prodavalo vino; it. barchino« BK Lip.

barkir m — 1) »oli barkarjul, u gajeti«, 2) »čovjek na provi broda, u purteli, drži konope za vezivanje barke« HvD; ARJ nema. Tal. barchiere (term. ant.) DM.

barkot m — »jedna velika barka na Pelješcu u prvoj polovici XVI st.«, Vek. 50.

barkun m — »oveća barka (pasara, kajić) za spasavanje posade na jedrenjacima«, »Kad je brod na pučini, obično se nad zatvorenom štivom smjesti veliki barkun,« Ca Bukovac 48, »prošla je ispod nas (tj. balena = kit, op. R. V.) kao veliki crni barkun« Ca Bukovac 40. Tal. barcone.

barkuzij m — »imao je je oko 50 kara veličine; on je bio opremljen obično sa dva jarbola na kojima se postav-

ljalo po jedno latinsko jedro. Takav barkuzij je imao dva a ponekad i četiri sidra, kormilo, čamac, kompas, bačvicu za vodu i ostalu brodsku opremu« Luetić 1969, 32. V. *barcusius,* II dio ovoga rječn.

baruza f — *bàrosa* Ca Dean.; *baroza* »— Tko se boji vjetra, Bog, to nije mornar. Vezati barozu po noći, kad se ne vidi ništa, ni to nije po mornarsku, ako se samo mogu jedra uzdržati.« Carić: Slike II, 37; »uže kojim se veže kraj jedra kada se hvataju trcaroli« Carić 1884, 259; *barûza* Sn; *boroža* »Da se jadro more boje svezat i nategnut ima va sekon kantuni svoj veli železni oćet. Skroz njega 're više puti na više dupal debji špag ki je vezan za kraj od mace z jenin krajen. Kada je jadro dobro nategnjeno, ontrat se i drugi kraj toga špaga sveže za macu. Tomu špagu je seguromenti ime boroža.« Vrb Žic 1902, 344; *buroza* »onaj komadić konopa kojim se veže jedro, sprijeda i straga za penun kada se tercarola jedro« Mart. Val.; »idemo vezivat buroze, / pusta mladost, kako lipe roze« Pelj Bjel. 34; »on konopčić s kin se jidro veže za pašarin, a more se reći buroža« Dob. Tal. borosa, barosa DM, ven. borosa, borose Bo.

basa adj. — u izrazu *basa voda* »malo more, basa voda, kada su raki more popili« Vrb Žic 1902, 351.

b a s a f o r c a v. b a š a f o r c a

bastašica f — naš tip broda; »*bastassiza,* illyr. dalm. s. f. Nom d'une sorte de barque en usage au XIIIe siècle comme nous l'apprend ce passage d'une charte de 1284, citée par Jean Lucius, liv. IV de son Hist. de Dalmatie, chap. 13: 'Obligaverunt se in perpetuum facere conducere... de lignis... quator barchas, vulgariter dictas bastassizas.' Un document cité par D. Carpentier appelle bastasia le petit navire nommé bastassiza par la charte de 1284: 'Et de bastasiis et vasulis comparatis de quibus conquisiti fuistis, hoc vobis donavimus.« Jal, također v. Luetić: Naše more 1964, 1, 69—70; i Luetić 1976, 461; »ovaj tip barke poznat je već u XIV stoljeću u Dalmaciji, a namijenjena je prijevozu tereta, istog je tipa i nešto veća bracera« Pelj Vek., 47; v. *barca basta, bastasicia (bastasina),* II dio ovoga rječn.

b a s t i n g o j v. b a š t i n g a j

baša forca — obični mornari i noštromo Sn; *basa forca* »momčad« Suz. 382; »brodska momčad u predratno doba, raja«, »Mi u porat, a barba odredi za basu forcu libricu kruha umjesto pol kilograma. Raja se pobuni« Suz. 97. Tal. bassa forza DM.

baškarić m — »stepenice na mulu s kojima se silazi u more; it. barcarizzo« BK Lip.

baškot m — »dvopek« St, Sn; i Sa Dean.; *baskot* Kom Dean.; »vrsta dvopeka, mornarska hrana na brodu« Đivan. ARj, tal. biscotto Skok ER, DM, bascoto Ros.

baštarda f — u terminu *lata baštarda* Sn; *lati baštardi* Lab Stem.; *baštarda* Dob; *late baštuarde* Loš Šat.; *lata baštuarda* Loš Žuk. Tal. lata bastarda DM.

b a š t i g a j v. b a š t i n g a j

baštimenat m — »jedan patentirani baštimenat koga upravlja Vincenco Nikolorić« (= veći brod), Milićević 123. Tal. bastimento DM.

baštingaj m — »nadrubnjak« Crnić; »povišenje obodnice na pramcu« PE II, 515; »razma ograde, oplata ograde, palubna ograda, ograda« BN sl. 9, 10, 11 A, 18, 26 A, B, 32; *baštingaj* Carić II, 335; Sn; *baštigaj* St, Tg, Mn; *bastingoj* Kom Mard. Pa.; »baštigaj se cini ol rastovine, ol brista oli jasena« Tg Mn; *baštingaj* »no na samoj provi, a to je osobito kod parobroda, ograda je puna, neprozirna: zove se *baštingaj*« Kuć Ped. (v. također *bark*). Tal. bastingaggio DM.

baštun m — »kosnik«, »Bastone od floka, illyr. dalm. s. (bastone /ital./, bâton, boute-hors; od, de /ot slav.; ot rus./; floka, de flok, foc.) Bâton de foc, bout-dehors de beaupré; beaupré du trabacolo et d'autres petits navires.« Jal; »Baštun leži upert na kavobandi do samoga more se reć karoca. Da se ne largiva od karoca ća brani jeden mali mankulić, a da ne bi šel z mesta nazgoru brani pol železnoga obručića koti on ki je na banki od barčice postaven za golu od jarbolca, samo ov od baštuna stoji obernjen ze kraji nazdolu kuntra kuverti.« Vrb Žic 1902, 347; Bož Cronia; »baštun je osta na provu leuta, a nikàda dokli su se duperala idra služi je za mali flok, sadac služi samo za se moć ćapat rukon ka se uliza u brod priko kjunka« Sn; *baštũn* »1) dugački komad nečega, npr. čokolade, 2) kosnik: drvo koje strši nad pramcem broda« Gr Elez.; »na punti je od prove baštun, od istog drveta (sc. čempresovine, op. R. V.)« Po Ivaniš. F. 292; »prikosnik« BN 109/B; *baštun* m ili *bompres* Ca Dean.; *baštun* »kosnik« Kl, Pu, Kor, Lo Dean.; »na brodu oblica za koju se veže jedro« Vrg Jur.; »drvo na pramcu jedrenjaka,... dugo drvo na provi jedrenjaka« BK Musić; *baštun* »kolac iznad skakala kod trajte« Kor KZb 1, 293; *baštun od kontrafloka* Kuć Ped.; *baštun kurtelaca* »motka za dizanje kurtelaca« Đaja: Mali; *baštun od floka* »penun koji je nastavak bumpreša i koji služi da se može razastrijeti flok« Carić I, 259; Kuć Ped.; »razumije se baštun od floka« Ivelić 178; »prikosnik« Ivelić; »motka za flok« Sa Dean.; »kosnik za prečku« Kom Mard. Pa.; u posebnom znač. *baštun ol škafa* na gajeti u Kom Bož. (»katina od prove« barka Kor. Slad.). Tal. bastone DM, ven. i tršć. baston Bo. i Ping., baston Ros.

baštuncin m — dem. od *baštun* Gr Elez.; HvD; Brač.

baštunić m — dem. od *baštun* Gr Elez.

bašura f — »plićina« BK (Muo) Dean.; »i gdje smo bacili mrežu tu je voga i pržinara i bašura« Luetić FZ. Ven. bassura Bo.

bat m — »drveni bat za šuperenje« BN 45/103/n; *bȁt* Loš Žuk.; oruđe u drvenoj brodogradnji, »bat je mlat više težine od 4 kg« Ro Cec. ARj; »riječ je praslavenska« Skok ER.

batajul m — vrsta ograde protiv valova »jena ol tih braceric zvola se Plevna, bila je kako velika gajeta, imala je folke i batajule«, »lagane linice (ograde) iz više komada od oko 25—30 cm visine koje idu od statve na pramcu do 1/4 dužine od pramca; postavljaju se katkada iznad *folkih;* na statve se postavlja čunjasti nastavak *karina* u čijim utorima završavaju i *folki* i *batajuli;* pramčana je *karina* viša od krmene, visina oko 1 m« Kom Mard. Pa. Tal. battagliole DM, ven. batagiola Bo.

batal m — 1) »neobrađeno drvo za brodogradnju«, »za batale treba paziti da budu osječeni u stađun, a to znači kad drvo nije u soku, tj. kad ne vegetira, jer ako je drvo u soku, otpada mu kora, pa takove batale zovu 'dominikanci'« Kor Slad.; 2) veliki oblaci (cumulus) Sn; 3) veliki kamen Sn; ARj nema u nav. značenjima. Skok u ER kaže da je »turcizam arapskoga podrijetla; batolo, batalo DM (u značenju »qualunque spianata di ponticello fuori bordo«).

batala f — 1) »dno od porta luke« Dbk, »bit će u vezi s tal. batalo, pored batolo« Skok ER, DM; 2) »nekim mostima su vrhovi nekako niži, razrušeni i bokovi im se ne ruše okomito u more, nego počivaju na jednoj gomili kamenja zvanoj batala« Kuć Ped.

batana f — »jedrenjak različite veličine s jednim ili dva jedra... *batelli* su manji brodovi, osobito u Mletačkom zaljevu« SJ XVIII st. Herkov 139; »čamac plosnata dna i najjeftinije gradnje; ima oštar pramac i odrezanu krmu s malim zrcalom, »duljina 3—4,5, širina do 1,5 m cca« PE I, 400, PE 1976, III; *batana* »barka s ravnim dnom« Senj Moguš; *batana* (ili *batel*) Lorini 55; »I ta Varika biše u jednomu batelu guvernajući ga... ki batel bihu privezali k navi... tudje bi on batel podvraćen pod nav od velikih valov... ki biše u onomu batelu od valov odnesen... koliko krat s onim batelom biše bil pokriven od velika mora. I kako pod vodom plivajući biše s onim batelom hodil punim vode« St 1513 Hamm SPH 210—211; *batel* ili *batana.* »Bateli ili batane su istarski tipovi ribarskih brodova, konstrukcije kao i bragoci, ali manjih dimenzija. Dužine su 7 do 11 m. Karakteristika je batela što imaju šiljasti, stršeći pramac (dok

je pramac bragoca jako zavijen prema unutrašnjosti broda). Sredina broda je kod batela otvorena u širini od 1 m i zatvara se poklopcima. Imaju dva jarbola s četverokutnim jedrima kao i bragoci. Manji tipovi imaju i vesla. Namijenjeni su bili ljetnom ribolovu ili pak za različite načine ribolova. Godine 1882. bilo ih je oko 6 a god. 1900. su porasli na 150. Međutim i ovi brodovi posljednjih godina nestaju, a preostali su motorizirani i služe u raznovrsnom ribolovu.« Brodogradnja, Zagreb 1952, 3, 140—141; *batel* se spominje u Trogiru 1751. i 1766. god. Per. 39; batel u Dbk 1752. ima 6 vesala, Mat. 311; *batel(o)* »cymba«, »fasellus«, »scapha« Vitez. Lex. 346—347; *batela* »vrlo mala lađica s ravnim dnom. Deminutiv je odatle batelina. Dužina je 3,80 do 5 m. Kod dalmatinskih pisaca dolazi ova riječ u obliku *batio*, gen. batjela ili batelo. Germanskoga je porijekla kao i tal. batello, franc. bateau.« Skok Term. 150; *batela* »mala brodica ravnog dna i krme« Gr Elez., Tg, Sn, St, Bož Cronia (dem. *batelica, batelina*); *batela* »maleni drveni čamac s ravnim dnom« Iž; *batelica* »rib. barka s plosnatim dnom« Su HHG 152; *batelin* m »brodić« Vrg Jur.; *batelina* »maljušna lađa ribarica, obično sva od jelovine izim samih rebara, koja su od hrastovine ili od murve. Tip je isti kao dosad opisanih lađa, samo što krma nije zaobljena, nego sa stranama desno i lijevo tvori pravi kut. Mjere su joj: dužina 3,50 do 4,50 m, širina 1,25—1,50 m, visina 0,45—0,50 m. Ima batelina dugih i do 5—5,5 m. Namijenjena lovu blizu kraja i po barama, obično nema jambora ni jedra, van u slučaju ako je prilično velika i jaka. Zapada 50—160 kruna.« Lorini 55; *batelina* ima ove dimenzije: dužinu 3—4 m, širinu cca 1,20 m PE I, 401; *batelina* »Bateline i sandoli, mali tipovi ribarskih čamaca uobičajenih u Istri, naročito u plitkim predjelima, zbog čega su građeni s ravnim dnom. Šiljastog su pramca i pravokutne krme. Dužina im se kreće od 4 do 6 m. Jači tipovi služe za svjećarice u ljetnom ribolovu. Nekoji su opremljeni jedrom. Ovaj tip ribarskog čamca nestao je iz dalmatinskog primorja početkom ovoga stoljeća.« Br. 1952, 3, 140—141; *batelina* naziv poznat, u upotrebi u Tg, Mn, Sn, općenito u srednjoj Dalmaciji, posebno na otocima; »I anfibij našega Boršina / s dva oka, s dva garifulina, / ča je sad sivi, / sad batelina« Cett. 1954, 20; »Jedni pod provon, drugi pod krmon / zelene bateline« Cett. 1954, 85; *batilo* (ili *šajka plaf*) »ne biše stanovit, da himben, usilan, / malo ne oblovit, u ničem obilan, / iz duba izpilan na krive prutnice, / prihitro izdilan na tanke platice, / na sliku stapnice završen prvi stvor, / dubove mladice korablji vas podpor, / a po njoj pak od zgor lukata drva prut, / izbrano na izbor, zbijeno na okrut. / Vidi' sam po ta put oglobje kipu stat, / sveden zad na leut, a sprida na visok rat, / ostaje zgora zjat kopanji prikladа, / opasi obujat od rata do zada, / prihitra ograda platnicom odiven, / čavlovi od nada savezan i zbijen, / konopalj natepen gdi se zglob ne staje, / paklinom obliven da bolje pristaje, / neka se rastaje daleko vala krug / i da se ne haje da tepe vitra strug / obilat sežanj dug, a širok ne jedan, / mireći stapni prug iznutar, al' izvan, / *batilom* nigda zvan, a nigda šajka plaf, / na hitro plovo dan, kad mu se poda spraf. / Biše mu sva podstav, ka mu dno pokriva, / prikladna zgodna staf da more odriva, / poluge od driva popriko imaše / nikoko nakriva, na kih se sidjaše; / na prvoj višaše konopa ne malo, / za ki se hitaše kako konj za žvalo, / sve skladno pristalo na drobne drobnice, / u njem se nî znalo ni kaplje vodice, / na sridi trupice ka zadnji kraj veže / dvi oble vitice, u ke tmun prileže.« Barak. 171—172; *batilo* »a batilo Ivičevića koje je bilo na kraju navučeno, digne bura s kraja pak ga baci u more i odnese ga« Mak Bujas 291; »ter ulizu u batilo, pak na kraj« Mak Bujas 294; »skapulali su ljudi, premda s velikom mukom, i to skapulali su u batilu« Mak Bujas 317; »i videći ovo isto dite da se je jur brod nalio mora, skoči u batilo i počme zvati ostale od broda, u batilo, zašto da će se izgubiti« Mak Bujas 326; »Batilo je bilo maleno, jedva bismo se u njemu smjestili, nije imalo jedra, pak se na satove moralo veslati onamo i natrag. Ja sam vozio na 'pariću' na provi.« I. Lupis-Vukić:

Kad je more u krvi, Pomorstvo 1953, 5, 74; »u Račišću barčica koju trajta vuče za sobom, služi za prodavanje ribe; reče se: — Ideš za mnom kâ batilo za brodom« Kuć 65; »*batilo* — barka tipa ribarice, ali bez škafa, s pulmom na provi i krmi i s dva banka; batila su obično radili za Boku i prema zahtjevu vlasnika bez razme, tako da je gornji dio bio otvoren a viržine su stavljali na šarafe, da bi ih se moglo demontirati i između rebara bojadisati.« Kor Slad.; *bàtio, bàtjela* ARj. Tal. i ven. batana, batelo, battellina, batelina, batelin DM, Bo., Ros., Skok ER; batelo »barca speciale con picco da prova e che serve per la pesca e per trasporto di persone e merci« Ninni; v. *batelum*, II dio ovoga rječn.

batast adj. — »gajeta je batasta (zdepasta, široka)« Kuć Ped.

b a t e l (a) v. b a t a n a

batelant m — »lučki radnik« St. Ven. batelante Bo. (ali u drugom značenju).

batelica f — dem. od *batela*, v. *batana*.

batelina f — dem. od *batela*, v. *batana*.

batičod m — »šiljasti čekić koji se postavi na glavu već zabijenog čavla te se udarcima o batičod postiže da čavao jače uđe u drvo« Kor Ivanč. 1962, 638.

batić m — manji mlat, oruđe u drvenoj brodogradnji Loš Žuk, v. također *bat*.

b a t i l o v. b a t a n a

batinat impf — »mlatarati, o jedrifa«, »Mimo nas plove dva trabakula . . . Jedra im batinaju, to će reći: malaksajući vjetar doleti kao plaha ptica sad s ove sad s one strane, udari o jedro pa klone« Novak NNO, v. *batit* ad 3).

b a t i o v. b a t a n a

batit impf — 1) »Ako je truplo solidno i dobro leži na moru, onda se kaže da *dobro bȁti more*.« Kuć Ped.; 2) *batit* tranz. »Uto se počelo sa istočne strane vraskati more, a Miće stao vikati veselim glasom: — Evo ga! evo ga! Čuvajte glavu da batim bum!« Tresić 26; *batit idro* znači prebaciti jedro na drugu stranu »idro je batilo« znači prebacilo se na drugu stranu Sn; »pribacit idro na drugu bandu«, »idro je batilo oće reć da se pribacilo na drugu bandu i napuhalo se« Sn; *batīt ruandu, batit jidro* se reče za prebacit jidro«, Loš Žuk.; 3) *bȁtit* intranz. »jedro bati«, Lo Dean.; *idro bȁti* znači da jedro trese, ne hvata vjetar, Sa Dean.; *idro bati* »ne smiš dopustiti da ti idro bati« tj. da mlatara u vrhu jer nije dovoljno puno vjetra, Šep Kursar; 4) *bȁtiti bandiru* tranz. u znač. »vijati zastavu na brodu« Vrg Jur., također *batīt bandiru* u istom znač. Sn, Tg, Mn, St; 5) »gurati« »bilo je trmuntane pa mu je bativalo provu« Sn; 6) u znač. »tući valove, more, vjetar«: »Jugo su batili, škotu i timun držali i navigali« M. Balota: Kuraj. Tal. ven. batar la vela quando la vela passa da destra a sinistra della barca o viceversa, Ninni; tal. battere (bandiera) DM, ven. bater Bo. V. *batinat*.

batòćat impf — u izrazu *jidro batòćā* (= jedro lepršа) Kor Dean.; v. *zbatoćat*. Tršć. batociar Ping., Skok ER s. v. *batiti*.

batum m — bitumen Ca Dean. Tal. bitume.

baunat impf — »kada se vozi po krmi s jednim veslom, reče se baunat« Lab Stem. Ven. baonare DM, Ninni, baon Ros.

bava f — 1) »Skup vremenskih prilika, atmosfersko vrijeme« Gr Elez.; 2) »stanje mora s obzirom na vjetar«, »bava od vitra«, »dobra bava« Gr Elez.; »lahor« Majc.-Sim.; »bava di vento« Bož Cronia; »lahor« Crnić; »vjetrić« Rab Ku. 23; »lagani, tihi povjetarac na moru« Iž; »Ni bave ni čuti ni viti, a kamoli da vetar puše« Iž Kulišić; »jer se nadaju iza punte Rata nać mrvu bave« Grom M. Uvodića 1921, 19, 2; ». . . a sama fabrika o' cimenta ne spava, izlazi jon iz fumara dim dreto gori u nebo . . . kâ nima bave« Uvodić: Uvečer trista, ujutro ništa, Novo doba, Split 1927, br. 135, 9; »amo u drazi nečija barka sama . . . nosi ju bava dolje« Novak P 11; »bacilo malo bave s kraja, a more kao da je nenadano protrnulo od zime, te se navraskalo« Tresić 13; »Ako nađemo dobre bave izvan luke« Tre-

sić: Poleti, 10; »I za povjetarac imaju naši pomorci ital. naziv *bava*« Skok Term. 160; »vjetrić (uopće jače strujanje zraka t. bava)« Su HHG 152; »lagani vjetrić koji tek namreška more« Nin Maš.; »za krepat je od vrućine, nima ni mrvu bave« Sn, St; »mali vitrić« Po Ivaniš. F. 225; *boava* f »lagan vjetar: počela je boava od levoanta, boâva je bila zmorašnjoa« Vrg Jur.; *bava* »povetarac koji nabira morsku površinu, lahor« BK Musić; »A kad sve zamukne, tići zakantaju, / zapušedu bave na moru i kraju« M. Franičević: Svakega steplanja; *bôva* »ure su se namotale / i bova non je u karmu« Kom Božanić 115; *bâva* može značiti i jači vjetar: »jema lipe bave«, »bacilo je lipe bave«, »vanka jema lipe bave« Sn, St, »ka bava! (= kakav jak vjetar za jedrenje, a tako kažu kada vide pijana čovjeka kako posrće i naginje se)« Šep Kursar; »lagani povjetarac pri obali« BakŠkr TŠ; *bava, friška* svježi povjetarac koji jača, »vitar krešije«, »vitar se žešći«, »vitar inkalcaje« Sa i Sn; *bava ispod senca* bava ispod sunca, Vrb Žic 1899, 238; *bava, moderata* »umjeren, postojan vjetar, bava, jednolika bava« Sn; *bava od poja* »vjetrić s kraja« Vrb Žic 1899, 238; *bava od vitra* Sa Dean. 3) U prenesenom znač.: raspoloženje, Gr Elez.; »pivaš ti, a, dobra ti je bava jutros« znači »dobro si raspoložen jutros«, St; također znači zapreku, muku, nevolju, teškoću, problem »— Da nije bilo nje (tj. male trate), u no vrime (prije rata) bimo imali još težje bave (tj. bili bismo još teže živjeli)« Šep Kursar, ČR 1982, 1—2. Tal. bava DM, ven. Bo., tršć. Ping., Skok ER.

bavica f — dem. od *bava* »lagani povjetarac« BakŠkr TŠ, Sn, Mn, St, Vrb Žic 1899, 238, Sa Dean.; Vrg Jur.; »E, ne kaže se uzalud: sunce za gore, bavica na more!« Car: Oj more, 172.

bavižat impf — obično u trećem licu: *bavižâ* = puše, Sn, St; »pirit« Trpanj Fer. 453. Ven. bavesar Bo.

bavižela f — »povjetarac« Nauta 73; BK Lip. Ven. bavesela.

bavul (i **baul**) m — »škrinjica s oblim poklopcem, većinom su ga donosili austrijski marineri, na unutrašnjoj strani poklopca bi bila slika broda na kojemu je taj mariner služio« Kovačić. Ven. baul Bo., tršć. baul Ping.

beil m — »kapacitet, tj. odbivši prostor skladišta između paraškožula i oplate: sav prostor koji se može iskoristiti za komadnu robu« Sn. Engl. bail.

bekada f — manevar brodom (na mehan. pogon): ako brod pri odlaženju nema u luci dovoljno mjesta da šija za okretaj, onda popusti špring na provi toliko da se od rive može odmaknuti da se okrene, Sn. Tal. beccata DM (ali ne u nav. znač.).

bekeđ m — »propinjanje, posrtanje broda« Majc.-Sim. Tal. beccheggio DM.

belveder m — »Vjetar jača. Jarboli se krive pod pritiskom jedara, a rastojanja nikako da se uvećaju. Mi razvijamo i belveder. Držimo sva jedra kao za tišine.« Grisogono: Oko srednje Dalmacije, JS 1928, 10, 313; »Odmah dižemo treći flok belveder« Novo doba 4 VII 1936; BK Lip. Tal. belvedere DM.

b e r g e n t i n v. b r i g a n t i n

berići m pl — »dizalica, gruja« Sa Dean. Engl. derrick. V. također *derić*.

berita f — 1) »berita ingleška ili škotska, vrsta mornarske kape« Đivan. 32; 2) *berita* »kapa na vrhu ašte od prove, za ukras na trabakulu« Sn, St, Brusje, HvD, Kom (drugdje *kapa*, Krilo). ARj, tal. berretta DM, tršć. bereta Ping.

beršina f — »kada je bonaca (u prosincu i siječnju)« Vrb Žic 1899, 239; *bršina* Parčić; Skok *bersina* ER (drži da je krčkoromanskoga porijekla).

berton m — vrsta dubrovačkog broda u XVII st., Luetić 1964, 32; Luetić 1969, 65; SJ XVIII st. Herkov 139. Tal. bertone DM.

bestion m — »isto što i pulena ili zvir« u Dbk, PE VI, 432; v. *pulena, zvir*.

biba f — »val« Šim. 1982, 297.

bibavica f — »talasanje« Šim. 1982, 297.

Bibijana, sveta — »Sveta Bibijana — četrdeset dana i jedna šetemana! (= kakvo je vrijeme 2. prosinca takvo će pretežno biti u idućih četrdeset i osam dana)« Šep Kursar.

bigot m i **bigota** f — »steznica« BN 19/23, 49, 111/4, 115/17; *bigot* i *bigota* Sn, Mn, Tg, St, Kr; »nadno sartije je jeden driveni hjibčić, opasan okolo naokolo ze konopon od sartije, a proverćen na tri-četire škuje. Va lanti je li takov hjibčić, okovan z istin železon od lanti. Te derva se zovu *bigoti* (a jeden sam je bigot) Vrb Žic 1902, 348; *bigota* »na početku landa i na koncu sartija ima po jedan drveni kotač sa četiri rupe, to je *bigota*« Kuć Ped.; »u koju (sc. landu, op. R. V.) dolazi bigota su tri buže za stegnit pavijun« Po Ivaniš. F. 292; »kad se jema virat brod i okrenit penun na drugu stranu, služi bigota od jedne buže« Sn. Tal. bigotta Coronelli Nave 1, 31; Nave 2, J, tal. bigotta DM, ven. bigota Bo., Ros.

bigurela f — »spoj među firsama« Sn; »šav gdje su spojene fjerse« Kol Svil.; »konopčić oko radanče na jedru« Dob; »dvošav« Crnić. Tal. bigorella DM, ven. bigorelo Bo. i bigarela Bo.

bigurelice f pl — »konopčice ali špagi za ke su vezane radanče od jidra« Dob.

bijaka f — »morsko dno di je salbun, pa se bili« Sn.

bijankar m — »ribar u bijankarici« v. *bijankarica*, Sa Filipi 1976, 254, 256. Tal. biancar, bianchier.

bijankarica f — »lađa u ribanju pod svijeću« Sa. Dean.; »treći je brod bjankarica — u središnjoj Dalmaciji sinjol — barketa —, u kojem je obično gospodar čitave sprave, ukoliko nije sam svjećar ili kogod od kuće mu« Lorini 119.

bijavica f — »bila pina na botima, od friškega vitra« Sn.

bijavka f — (isto što i *bijavica*) Sn.

bijela f — »ojnica« Crnić i BN 61/ /141/9; Sn. Tal. biella DM.

bikarija f — »lata ca je uza stanat, tridese-cetrdese centimetrih ispo kuverte« Sn. Tal. beccarie DM, ven. becarie Bo.

bilojug m — »dođe li bez kiše (sc. jugo, op. R. V.) zove se bilojug (pobili od njega more kada se razliju veliki valovi)« Po Ivaniš. F. 26.

bilja f — »transverzalne spone jesu rebra i bilje« Naše more 1920, 2, 47.

biljaskati se impf — *biljáska se* = »valovi imaju kreste; ako su se kreste tek počele pojavljivati, kaže se: počelo se biljaskati« Šep Kursar, Čakavska rič, Split 1972, 2, 139.

biljet m — »putna brodska karta« Sn, St, Tg, Mn. Tal. biglietto.

bim m — »željezni ili drveni nosači (grede) bukaporti« (ili *traversin* ili *mezolin* ili *galijot*) Sn.

bimbin m — »Ah ne drž' me u strapacu / i odkri' mi u radosti, / ako nećeš svu bunacu, / a ti bimbin tve milosti« Đurđ. XXIV, 319; *bimbin* = »bibavica od mora« Đurđ. XXIV, 327.

b i o b o v. b i o b o k

biobok m — i *biobo* (Kor Ivanč. 1962, 638) »manja dvoručna, s okvirom, pila u drvenoj brodogradnji« Kor Slad.

b i š a b o b a v. b i š a - b o v a

biša-bova f — »Biša-bova! biša-bova! zaviknu Jure prestrašen« Tresić 81; »i trunba marina je viher, ma ov biva na kraji, a one dvi bivaju na mori« Vrb Žic 1899, 238; »zimi često puta bude i šijuna i bišabova (morske pijavice)« Smotra dalmatinska 1918, 17, 1. Tal. bisabova DM, isto ven. Bo., tršć. Ping., Ros.

biškantjer m — (?) »'Galatea'... ne imala baš dobre biškantjere« Duje Balavac, Split 1908, 4. 4. Ven. biscantieri Bo., tršć. biscantier Ping.

bita f i **bite** f pl — *bita* »stup na brodu za vezivanje konopa; ča je pašteka na barki, to je bita na brodu« Senj Moguš; »još na provi sprid jarbola nasrid kuverti jedno debelo dervo, ko sliči na mankul, a rabi da se na njega veže debeli konop ali kadina; to dervo se zove pal (bita)« Vrb Žic 1902, 349 (v. i *bracera*); »Na provi je *bita* za koju se veže kadina od ankore« Po Ivaniš. F., 291; »Na kuverti je pričvršćena *bita*. Nju imaju veće lađe, a služi za pričvrš-

čivanje konopa. Ovo je germanska (zapravo skandinavska) riječ koja je k nama došla preko mletačkoga. Imade odatle i izvedenica *bitun* (Trogir)« Skok Term. 140; Tg, Mn, Sn, St; »naprava za privezivanje broda« Kl, Kor, Lo, Pu Dean.; »drveni stupić za privez (na brodu ili na gatu) BakŠkr TŠ; *bita na mulu* Sn, St, Mn, Tg; *bita od krme* Tg, Mn, Sn, St; *bita od prove* Tg, Mn, Sn, St; *bite* »dva stupića, jedan na provi, dva na krmi, mankul je sporedni vez: jedan stupić sa strane« Sn; Sa (Dean.); »debeli i jaki komadi drva koji izlaze iz palube (obično dva na provi, a dva na krmi) i za koje se vežu gumine, lancane i verige.« Carić I, 259; *bite* f pl Ca Dean.; »bite su jaki drveni stupovi okomito usađeni« ... »na bite se vežu cime« Kuć Ped.; *bitva* »stub za vezivanje brodskog užeta na lađi ili na pristaništu« BK Musić; PE II, 515. Tal. bitta, bitte DM; ven. bita, bite, bitoni Bo.; Ros., bite Skok ER; »bita grosso legno squadro, rotondo, od ottangonale ecc. che sorge dal 'paramezal' di una barca e supera la coperta di tre o quattro piedi; serve per legare le corde o gomene delle ancore e dei ferri« Ninni.

bitpal m — »kao debela bita i sačinjava dio munivela« Loš Šat.

bitun m i **bituni** m pl — »a ona (drva) okolo koji se obavije konop za vezanje jesu bituni na krmi« Po Ivaniš. F. 291, također St, Mn, Sn, Kr, Tg; Skok Term. 140 i 144; *bituni* »Da prova su na barki ze seke bandi dva mankula, menje bliže provi, veće bliže ke jarbolu. Ove zadnje se zovu *bituni.*« Vrb Žic 1902, 347.

bituncin m — dem. od *bitun*, »Na motorinima su mankuli maleni i gvozdeni ili mjedeni, a zovu se *bituncini.*« Kuć Ped.; *bituncin* »krnjak« Majc.-Sim.; »oko njega gre lancana« Sn.

b i t v a v. b i t a

bižonjin m — *bižonjin tende* »vezice šatora« Majc.-Sim.; »omotač od pavera (pamuka) kojim se vežije smotano idro uz penun (bum)« St; »iz istih radanča visi opet sa svake strane po jedan komad špaga, to su bižonjini« Kuć Ped. Tal. (u Istri) bisognini DM, tršć. bisognin Ping., isto Ros.

bjankar m — »ribar koji je u bijankarici« (v. *bijankarica) b(i)jankar* Šep Kursar, ČR 1982, 1—2; Pait. Zadar 58.

bjek m — »krpa« Majc.-Sim. Tršć. bieco Ping.

blagadura f — »konop« BK Lip. Tal. braga (ven.).

blak m — »mineralni katram« Majc.-Sim.; »mast kojom se maže dno broda iznutra« Vrg Jur.; »smola« Senj Moguš; »a na stare barke su davali blak, tj. katran s pegulon koji je čuvao barku od biša« Kor Slad.; »gusti katran« BakŠkr TŠ; »crna smola koja se kuha i njom mažu vanjske strane broda« Iž; »crno, gusto mazivo; zagrijano je tekuće, a ohladnjelo kruto; blakom se mažu oni vanjski dijelovi čamaca koji su u stalnom dodiru s morem; blak priječi da morska voda ne prodire u oplatu drvenog broda« Mal Tončić 419; v. također *dat oganj brodu.* Engl. black, tršć. blac Ping.

blakat pf i **blakavat** impf — »premazivati blakom« Tg, Sn, Mn, St, Kr, BakŠkr TŠ.

b l a z i n a v. l a j a (l a d v a)

blazinica f — dem. od *blazinja,* Kom Mard. Pa., v. *blazinja.*

blazinja f i **blazinje** f pl — Mn, Tg, Sn, St, Kr; »da bi jaram stao čvrsto postoje dva komada drva — slično kao pasteka, koja je gvozdena, na većim brodovima — u obliku dvije četvrtine kruga s grbom prema gore, među koje se jaram položi i zatim veže konopom za banak, ili — u Splitu — katinu; ova se dva komada drva zovu *blazinje*« Kuć Ped.; »misto di je učvršćen baštun na kuverti zove se škaca ili blazinja« Po Ivaniš. F. 292; *blazinja od jarmenice* Mn, »jema blazinja i za parâdu« Mn. ARj ima u neprenes. znač.; »sveslavenska riječ iz praslavenskog doba« Skok ER.

Blaž, sveti — u prognostičkim stihovima »Kandalora zima fora / koja muti do dna mora, / a za njon gre sveti Blaž / koji govori da je laž, / a za njin gre sveta Kristina / koja govori da je istina« Sn.

blizanci m pl — oblik u obalnom reljefu »ako se veće dvije račice spoje, zovu ih dvojke, blizanci ili grlice« Rubić 23.

boca f — *boca od kadene* »zaporni lančić« BN 44/101/14; »tanki konop s kojim se provizorno priveže lancana da se ne dođe ibando (laško — molano) dok se ne priveže na bite, znači drži otegnutu lancanu sve dotle dok se ne deskapela sa glave od mulinela i priveže na bite« BK Pask.; »konop za bocavanje glavnog veza (konopa)« Sn. Tal. bozza DM, Ros.

bocat pf i **bocavat** impf — »vezati zaporni uzao na konopu« Sn, v. također *boca.*

b o c a t a (cak.) v. b o č a t a

b o c e l v. b u c e l

b o c i ć v. b o č i ć

bocka f — »2° lõja (Jelsa, Hvar, Vis) gajěta, bôcka, ribarska brodica za ljetni ribolov tratama, sa jednom palubom na pramcu (Hraste); lâja (Korčula) 'čamac plosnatog dna' = lada (Krk)« Skok ER (s. v. *lâđa*).

bocolica f — naziv za hranu što je dobiva posada na zlarinskim brodovima u 18. st., Stulli 124.

bočata f i **borčata** f — izvor poluslane vode i poluslana voda uz morsku obalu i pod morem (Sn, Tg: *bočȁta, bočãta*); *bočata voda* »aqua salsa« Vitez Lex.; *bočȁta* »pomišana slana i slaka voda uz kraj di slaka izvire ka mali izvor ispod mora« St; *bočȁt* adj. i *bočȁtan* adj. »oslan, voda koja je pomiješana s morem; ima je stajaće (bunari) i tekuće (izvori), u ranija vremena služila je za tehničke potrebe: pranje, kuhanje, zatapanje i sl.« Gr Elez; *borčata* »uz more iskopaju se bunari po vrtlin i sijanicam na raz od mora, voda izgubi puno slanosti jer se procidi kroz žalo, pisak, ali isto daje zeru gorčilon, stoga se reče da je borčata« Po Ivaniš. F. 289; *bočata voda* »slankasta izvorna voda uz more« Šimunović, FOB (rječnik); »Za vrijeme plime, kad se more u fjordu digne, ono prodire od probušenog ruba obale, kroz tijesan kanal, u neke spilje pod brežuljčićem, da za vrijeme oseke proteče opet natrag, i kanalić se prometne u rječicu. Poslije kakve jače kiše, taj potočić nabuja, teče hitro i žubori, a voda mu nije više sasvim slana; onda je zovu *bočata.*« V. Nazor: Krštenje na Vrilu; ARj bȍcatan.

bočatnica f — isto što i *bočata.*

bočić m — »malena luka; izneverat će se vrijeme, utjerajmo se brodom u onaj bočić« Kolomb. 1889, 6; »posve mali bok je bočić« Gr Elez; *bocić* Sn, Kom Dean., Rubić 6.

bočina f — »primorska riječ i odgovara talij. insenatura, a to sam čuo od ribara vozeći se za Lokrum« Zore, Rad 108, 214.

b o č n i c e v. l a j a (l a d v a)

b o d v. b a d

bodek m — »prva paluba krmice«, »paluba, krov na kućici na krmi i na prvom nadgrađu«, »paluba čamaca« Sn. Engl. boat deck.

bodilo m — »vrsta šila (opančari, jedrari)« BakŠkr TŠ.

bojlersvit m — »radno odijelo« (na brodu) Majc.-Sim.

bok m — 1) »promontorium mari« Vitez Lex.; »malo udubljenje obale, mala uvalica; nosi uvijek naziv uvale, brda, rta i dr., primjer: Bok od Vodnjaka, Bok od Fabrice; ili pak posebno obilježje: Tepli bok — toponim za bok između Rogača i Nečujma na Šolti; posve mali bok je bočić« Gr Elez.; Sa Dean., isto: Sn, Tg, Mn, St; »bok je metaforičnog postanja, ali već udomaćeni termin označujući uvalicu« Šimunović 218, »bok sve češće označuje lučicu« Šimunović 275; *bȗk, bõkȁ* Kom Dean (u značenju »zaljev«); 2) *bok, boka* m u značenju »strana«: kako bokon tuče (tj. brod udara stranom o gat)« Vrg Jur. ARj (s brojnim primjerima za značenje ad 1).

b o k, m e r t v i v. b a n d a i k a v o b a n d a

boka di lupo f — »komad drva sa zubom na jednoj strani, pričvršćen za

drvodjelski banak, služi da održava komad drva koji se obrađuje, najčešće blanja i dube« Kor Ivanč. 1962, 638. Tal. bocca di lupo.

bokaporat i bokaporta v. bukaporta

bokast adj. — »kalati zapovidaju kako će bit bokasta i koliko će bit široka barčica va pervon i va zanjen kraju« Vrb Žic 1902, 338.

bokul m i **bokula** f — »dio štele morte u motoru« St, Sn, Tg, Mn, Kr; v. *bukula*. Tal. boccola DM.

bolcun m — »bolcun od kuverte«, »preluk palube« Majc.-Sim. Tal. bolzone DM.

bolun m — »bolun od gambeta« Loš Šat. Tal. bollone DM, tršć. bolon Ping.

boljun m — »a s neba počne lijevati kao da su boljuni« — »boljun — oni izvori što kod nas uzavru uslijed oluje ili silne kiše; obično isprva su slani a poslije nekoliko sati slatki, a kada ima prestati, opet se oslane« Per Pust. 41; v. *bočata*.

bonaca f — »alcedonia, — orum, malacia tihodnevje. bonaca. dnevi tihi, u kih na morje padaju kosirići.« Vitez. Lex.; Vrb Žic 1899, 238; *bonaca* ili *bunaca* Skok Term., 158; *bonaca* »tišina na moru; kaže se: bonaca kaj ulje« Nin Maštr.; »mirno more« Su HHG, 153; »tišina na moru: ka je bonaca, brod sam lize. bonaca kako ulje« Vrg Jur.; »mirno more; danas je bonaca kaj ulje« Senj Moguš; »smireno more, tišina na moru: bonaca je« Žir Finka-Šojat; -Šojat; »mirno more; nema baš određene granice i označava više mogućnosti plovidbe nego stanje, posebno za male brodove; zato bi točan prijevod ili značenje bio: dobro more; zavjetrina u luci ili uvali naziva se bonacom, ali samo dok vani puše vjetar, tj. dok je more na otvorenom uzburkano; kaže se: doć, svurgat, stat i sl. u bonacu«, »pala je bonaca označava stanje kad prestane vjetar, a more se stiša, kaže se još i zbonacalo je, dolazi uvijek u trećem licu« Gr Elez.; »Sad na prstin ka bonaca / sad ka jidra razapeta / u klištima fortunala / Smrt koraca« Cettineo 1954, 92; »po dragi je mrtva bonaca« Žic-K. 1963, 54; »Bila je mrtva bonaca. Ni bavice ni ćuha, / pak je jidro visilo kako krpa« Žic-K. 1963, 58; »U razblišće ujmu se bonace / i bava učas na žalu krepa, / obloci se obisidu kako štrace / i nika čmad u jude se kala« Franičević M.: Bonace; »Oblićodu čele zimurad po plaži, / mornari u vali uzdviženu jidra, / oli u mandroćih ispušćodu sidra, / a cvatu bonace pod caklon u svaži« Franičević M.: Sunce nad škojen; »bonace od ulja su se razlivale« Bonif. 49; »I vozin kjenuć po njiloj bonaci« M. Dvorničić: Bodulski melar; »Bonaca zašuška uz žolo / povuče se i vroti / ogarli brode / zategne konope / i ćapo se kraja« Barbarić: Pridnoć; *bonaca ka u bocun, bonaca ka uje* M. Slade Šilović: Bonaca; *bonaca fiša* »bonaca fiša na kornatske sike je pala, / ne šuška moren ni puntin, ni vala« Šep Cukrov; *bonaca ka led* Sn; *bonaca kalma* »potpuna tišina, more nepomično, kaže se još i bonačina« Gr Elez., *bonaca kalma* Tg, Mn; *bonaca kalma* St, Sn, Kr; *bonaca* Kom Dean.; *bonaca ka uje* Mn, St, Kr, Tg, HvD; *bonaca ka u kamenicu* Sn; *bonaca ka ulje u kamenici* Sa Dean.; »ako li je mirno i tijo, kaže se: mirno more — bonaca ka' ulje« Po Ivaniš. F., 553; *bonaca ka zrcalo* Sn; *bonaca pakeja* Sa Dean.; Sn u izreci »po bonaci svak je mornar« Sn, Šep Kursar; u naricaljki »bur i juga si se naidrija, / po bonaci si se navozija, / brajne Bile, mučeniške ruke!« Šep Kursar; »ako bi uklipila bonaca, rekli bi: pogrda i vitar ka' nas je ovako tradija!« Šep Kursar; »Ribarica po bonaci (tišini) ruča; čobanica uvijek prvo sunca« Skarpa; »tišina na moru, bonaca kalma« potpuna tišina Kom Mard. Pa; »More utihalo kao ulje, ma da je ćuha vjetra jali čuti jali vidjeti! Jedra kô da i nijesu, a veslo je tvrdo, pa na onoj širokoj pučini čini se da ti sunce baš vrh glave stoji i moždane pali. Nigdje hlada nit obrane a paklina se po brodu krabi, vruća ko ugljen. Ni gledati se ne da na daleko od velike žestine sunca. Neka tanka, tanka magla podušila obzorje a kroza nju sve kô da plamenčići sjevkaju.« F. Ivanišević: Mrtvac u polju, Iskra 1885, 9, 71; »ka' dodne izna' Tijata more kuva, onda će toga

dana biti bonaca i more se brodo' pojti suder; moreš ga i trajino' vezati« (= kad prije svanuća s gornje strane Tijata more šuška...) Šep Kursar; »mirno, tiho more« BakŠkr TŠ; »Mijenjao je samo datume, pa se događalo da nam donese izvještaj kako se nalazimo u fortunalu, a mi se vozimo ka fratri po bonaci.« Nedj. Dalmacija, Split, 11. II 1979, 23; »kad bi upali u bonacu, prihitili bi kaić naprid, vezali provu jedrenjaka za nj i veslali, potezali ga« Hvar, Nedj. Dalmacija, Split, 18. III 1979, 15; *bunaca* »Ah ne drž me u strapacu / i odkri mi u radosti, / ako nećeš svu bunacu, / a ti bimbin tve milosti« Đurđ. XXIV, 319; *bunȁca* »tišina morska Rab Kušar; *bùnaca* Zore 1895, 5 i 15; »mirno more, vreme bez vetra na moru« BK Musić; Skok ER. ARj *bònaca*. Tal. bonaccia DM, ven. bonazza Bo., tršć. bonaza Ping., bonasa i bonaza Ros.; bonassa bianca o pachea (Chioggia) Bertù.

bonacar m — podrugljiv naziv za bojažljiva pomorca — »to je kapitan bonacar, neće izać iz porta ako jema malo veće bave« Sn.

bonacati pf — »stišati se« (o moru); »bonacalo je« Žir Finka-Šojat; Bož Cronia; »1) po bonaci ići brodom uz obalu i tući hobotnice ostima; 2) praviti bonacu na moru (kad je lagan vjetar) bacanjem u more kamenčića umočenih u murku (talog od ulja)« Šep Kursar, ČR 1982, 1—2; *bonacati* impf: »počelo je bonacati tj. more se počelo sasvim stišavati jer je nestalo vjetra« Nin Maštr.; *bunàcati* Perast Brajk.; ARj nema. Tal. bonacciare DM, ven. bonazzar Bo., bonasar Ros.

bonacije adv. comp. tantum — u izrazu »jutros ka' smo partili pu' Splita, bilo je bonacije nego sa', sa' je bacilo lipega vitra« Sn (i općenito na Braču).

bonacin m — mjestimična bonaca na moru: »ka' je trmuntana, u Stivanu je, a još veće u Kominu, fortunal, a ispo Mirac zna bit bonacin« Sn.

bonacivat impf — »bonacîva, stišava se« Sa Dean.

bonačica f — »Kud Mikula jadriše, / bila tiha bonačica« M 1930, 12, 6.

bonačina f — augm. od *bonaca* »posve mirno more«, »ti hodis kako i na bonačina« tj. u prenes. smislu: polagano, lijeno, Su HHG; »uklipila bonačina / i na moru i na kraju / litnjeg sunca sva vrućina / razlila se u ariju« Šep Kursar, Cukrov; *bonačina* Gr Elez.

bonda v. banda

borčata v. bočata

bordada v. burd(ada)

bordežirati v. burdižat

bording-haus m — »Ta se je kuća u naše vrijeme zvala: bordinghaus. Mogli ste je naći u svim većim lukama američkim, engleskim itd. Tmuran dom, gdje su se zaklanjali mornari bez službe, dezerteri... Kućom upravljao bi kakav bivši mornar, obično grdan bikonja, snažnih, kao željezo jakih mišica, cinik, svjestan svojih lopovština i kako vučina uvijek spreman da ih brani. Jao mornarima, koji bi dospjeli u njegove pandže, a dospijevalo ih je dnevno na buljuke. Evo kako: Brod bi iza dugog putovanja doplovio, recimo, u new-yorsku luku. Još se ne bi pravo ni usidrio, kad eto ti na njemu onog bikonje, gdje se sav nasmijan mota oko mornara pitajući ih, kakvo im je bilo putovanje, otkuda dolaze, kane li ostati još na istom brodu ili im je pogodba istekla i sve tako. I onda — olrajt! — s jedne strane, olrajt! s druge i moj bi se bikonja lijepo poklonio i otišao. Pod veče vratio bi se opet. Ne sâm. Pratila bi ga još jedna ljudina, bokserskih pleća i oblika. To je njegov pomoćnik, i on po zanatu 'runner' (čitaj: rener), čeljade, što je kao i njegov gazda već davno zapisao đavolu svoju kosmatu dušu. Noć je blizu, a vrag ne spava: pa kad nije savjest čista, nek je barem šaka spremna. Doba je večere. Mornari su gotovo svi pod provom. U tren oka eno i ona dva 'runnera' među njima. Pozdravljaju mornare kao svoje stare znance, pitaju ih za junačko zdravlje, tapšaju ih po ramenima tepajući im: — How do you do? — ili — What is the news? i tako redom, dok ne zasijeku u ono pravo. Sada se bikonja pomalo pretvara u orijaškog pauka, s mrežom u koju će se jedna za drugom uhvatiti sve one lude mornarske mušice. Obično bi napasnik

započeo ovako: — Vaše su plate malene, neznatne, nikakve, dok se ovdje, u nas, za takav rad plaća najmanje dvostruko. Do vraga i more: na njemu morate uvijek da nosite glavu u torbi, a ako ostanete živi — što imate od sve one muke? Ništa. Ne budite dakle ludi, već uhvatite zgodu, koja vam se pruža. Hoćete li da ostanete na kraju, dobivat ćete toliko i toliko dolara na nedjelju. Hoćete li radije na more, naći ćemo vam brod, gdje ćete imati sjajnu platu i krasnu opskrbu. Ovako bi im pauk lagao i mazao, dok ih ne bi najzada namamio u svoj bordinghaus, gdje je imao i svoj bar. Tu bi ih besplatno napajao alkoholom, dok ih ne bi nagovorio da se iskrcaju, ako im je pogodba istekla, ako pak nije — nek dezertiraju. Ovakvim postupanjem 'runner' bi postizavao dvostruku svrhu: *1* Na mjesto onih dezertera ukrcao bi one, što ih je u svojoj prokletoj kući već do tada sasvim ogolio i ogulio. 2. Smjestio bi u tu istu svoju kuću one nove dezertere i držao ih kod sebe, dok ne bi i njima oderao kožu. U tome su mu bile od pomoći i razne ženetine...« Kapetan Jandre, M 1929, 2, 7. Engl. boarding-house.

bording-majster i **bording-majstor** m — »tako i naše mrnare okupiše druge ličnosti, problematične, a to behu bording-majstori (sopstvenici stanova za mrnare), koji dođoše da pune glave našim mrnarima kako bi dezertali i u njihove stanove došli, obećavajući im ili da će ih ukrcati na neki amerikanski brod, sa masnom platom, ili lažući ih kako se traže radnici, kako su plate na obali basnoslovne i stotinu drugih lažnih obećanja« Đaja: Mali, 85; »Kao obično kad brod stigne u luku, salijeću jedrenjake bording-majsteri ili njihovi zastupnici te nuđaju razne usluge kapetanu. Ovi posljednji ispitujući mornare nagovaraju ih da stupe drugdje u službu, hvale im druge brodove i obećavaju duga putovanja i dobru plaću.« »Lukavi bording-majsteri (vlasnici mornarskih kuća), koji dobro poznaju mornarsku dušu, znaju tako vješto govoriti, tako majstorski nagovarati mornare da su im mnogi padali na lijepak. Nije samo svrha toga bording-majstera da nađe mornare za drugi brod, te time zaslužili odnosnu proviziju. Oni nastoje da im mornar, dok se ukrca na drugi brod, ostane kod njih na jelu i spavanju te da mu pusti veći dio svog teško zasluženog truda. Kad mornar ostane go i bos, a još k tome i zadužen, tada ga vlasnik bording-hausa ukrca bilo gdje, pod uvjetom da mu kapetan već unaprijed odbije od plaće učinjeni dug kod bording-majstera. Da se barem donekle stane tome na kraj engleska je vlada odavna podigla takozvane mornarske kuće (sailors-home) gdje je čovjek sigurniji. Dakako da imade i među vlasnicima bording-hausa časnih iznimaka. Ljudi su to koji pošteno prime mornare, daju im savjete i nastoje ići na ruku. To su najbolji prijatelji mornara koji se u njihovim lokalima osjećaju kao kod kuće, naročito ako je vlasnik dotičnog 'bording-hausa' čovjek njihove krvi.« Kolin, 151—152. Engl. boarding-master.

b o r d i ž v. b u r d i ž

b o r d i ž a t v. b u r d i ž a t

b o r d i ž a v a t v. b u r d i ž a t

b o r d u l e z a v. b r u n d u l e ž a

bordunal m — »debela greda« Đaja: Mali 160; »neobrađeni drveni trupac (balvan)« Barb.-Jurk. 1972, 199; isto: Tg, Mn, Sn, St; »balvan« Crnić. Tal. ant. ven. bordonali DM, tršć. bordonal Ping., bordonali, burdonal Ros.

bordura f — »obrub (»barka jima borduru«)« BakŠkr TŠ.

b o r o v i n a. v. d r i v o

b o r o ž a v. b o r o z a

boršun m — u izrazu *jidrit na boršun* »tako se jidri samo u krmu, tako da se bunj skala i nasloni na kuvertu, a i pik se isto stavi basje, pa onda idro ucini borsun« Sn; *borsun* »torba koju pravi jedro kad je vetrom naduveno« Đaja: Mali 160. Vjerojatno prema tal. ili ven. borsa (borson).

bota f — 1) »val«, *veliko bota* Kom Dean., Mard. Pa., Sn, Mn, HvD; *bota od prove* »pramčani val« Majc.-Sim.; »val koji udara o brod ili o kraj« Gr Elez.; »Te noći je jugo ludo štrepitalo / — ispo' Mrtve punte zavajalo bote« Ćaće 21; »Shrepeni se smih u žuntoh / na čelu ostine pot, / dupli uzal šćute ustegne / i konope iznad bot« Franičević M. 128; »život gol i studen kako zimska bota« Franičević J. 89. ARj ima ali ne u nav. značenju. Tal. botta di mare (term. iz XV st.) DM, ven. bota Bo., tršć. bota Ping. 2) *bǫ̈ta* »otvor u sredini leuta« Mn; 3) *bota* »misura navale = 610,55 kg ili 0,841 metri cubi« Herkov 146. Tal. botola (boccaportella?) DM.

botica f — dem. od *bota* = valić HvD, Brač.

botun m — u izrazu *botũn grêgo* (vrst uzla) Dob.

botuni m pl — »ono kao botuni što se stavi na lamarinima kuverte proti klizanju« Majc.-Sim. Tal. bottone, ven. boton Bo., tršć. boton Ping.

bova f — »plutača za koju se vežu brodovi« Žir Finka-Šojat; »plutača« Senj Moguš; »plutača« Vrg Jur.; »plutača za koju se vezuju brodovi i čamci« BK Musić; fig. »premalo ti je tvoje glave za tvoju pamet, stavit ćemo ti bovu na ramena umjesto glave« Šenoa 25; u metafor. značenju: *povuć se na bovu, povuka se na bovu* reklo bi se u Splitu za čovjeka koji bi se, poput broda koji je obavio posao uz pristan, *pa se povuka na bovu usri porta i tot čeka vitar za partit,* smrtno razbolio i povukao u kuću da tu dočeka *partencu*, tj. isplovljenje iz luke života, smrt; »šora Luvija, široka kâ bova« Uvodić: Splitska govorenđa 41; »kad in dojde pokoja koja je široka kâ bova« Uvodić: Dujkin dvor; »trbuh mu je kâ bova« St; »Kad je vapor fermao na bovu / i čujemo jednu malu novu« Smoje B.; »promatram pijanog Alfreda kako stoji uz kolo kormila, poluzatvorenih očiju, natrunbetan kao bova« Barb.-Jurk. 1972, 106; »plutača« BakŠkr TŠ; »plutača za vez« Kom Mard Pa.; »pa plamsaju meju bovan vali, / dok lanterna lije mlaze« Cettineo 1954, 89. Tal. boa DM, tršć. boa Ping., bova Ros. Skok ER.

bovica f — »manja plutača« BakŠkr TŠ.

Božić — u izreci »do Božića jugo i daž, po Božiću zima i mraz« Sn.

Božja Slama f — ili *Kumovska Slama* Sa Dean.; *Slą̄ma* Kom Dean.

b o ž j e v r i m e v. v r i m e

božji pâs m — »dúga« Kl Dean.

božman m — »čovjek koji na brodu upravlja vojskom; on je najstariji odma iza kapetana i poručnika; mornari ga zovu još: bože ili talijanski: nostromo« Carić I, 339; »Marko je malo po malo prošao sve službe na brodu; od mladića bio je postao krmilarom, od krmilara dispensirom a od dispensira božmanom« Carić: Obitelj 22; — »Nije za me, govorim. Ovo je čitav sat da gledam kako vojsci zapovijeda, a kad tamo nijedne kletve za čudo. Lako je to ovdje u luci kad se je vezanu za kraj. Ali daj ti meni božmana na moru, daj mi ga kad je nevrijeme, kada okolo broda skakuću jedan za drugim bijeli mačići. Kud će vojska poslušati starijega ter ovaj ne zna da kune? A eno ti njega, božmana na barku »Jaredu« po kuverti ko da je oparena kokoš. Ni ne vidi onoga koji sve božje jutro tepa i šeputa gori na jarboru, po penunu od papafiga, a ne zna sam što i kako bi počeo. Poslao ga je da obiđe mantiće, a on se je prišio u kroženu da razgleda Carigrad. Da je on božman od oka, bi dva-tri puta zagrmio da bi se sva kuverta zatresla. Ali kud ćeš ti odvažnosti i junaštva u čovjeku koji ne zna niti hoditi pošteno po kuverti?« Carić II, 26; božman »isto što i noštromo« Carić I, 259; »Znaš li ti zašto naš božme ima bjelju kosu od brade?« M 1929, 2, 12; »Učinio sam stop nakon 47 godina plovljenja s vrlo malenim, a mogao bih vam reći — i prilično zasluženim prekidima. Sedamnaest godina mogа natezanja na jedrenjacima otpada na vrijeme kad sam služio kao 'mali', kao 'mladić', pa kormilar, božme i škrivan« M 1938, 8, 3; »Božme i inače diže glas, sad se obara na jednoga, sad na drugoga, ali njegove oštre riječi padaju kao pijesak u vodu: vojska radi svoj posao, a za božmanove psovke i ne haje.« Car: Oj more 28; »Sve je na njemu, na tome našemu božmi, teško: noga, šaka i glas. Ni prije ni poslije nisam se namjerio na čovjeka rutavijih prstiju i ruku. A i sijeda mu je kosa

uvijek nakostriješena, gruba, četinjava. Tako i brada: sve tvrdo i oporo. Na brodu pravi gazda, svi ga se boje, gotovo više negoli kapetana, koji mu i vanjštinom mnogo naliči, samo što je rastom nešto niži i krupniji.« Car: Oj more 45; »Sproveo je do groba najstarijeg mornara u mjestu, božmana Hudinu kome je more ušlo tako duboko u krv i mozak da je starac pod kraj života postao svojima pravo čudo i pokora. Kad bi ga zgrabila ona pomama, stao bi da grmi nek se zatvore kontra, imbroja, maistra — i iša i mola.« Car: Oj more 177; »I prava i dužnosti božmana na pelješkim jedrenjacima veća su od onih što ih božman ima danas na brodovima. Kao i brodski pisar i božman je obično starija osoba, često također vlasnik manjeg dijela broda na kojem je ukrcan, ili predstavnik jednog od vlasnika.« Pelj Vek. 115. Engl. boatsman, tal. bosman DM.

b o ž m e v. b o ž m a n

brac m i **braci** m pl — »praća« Crnić; »konoplje kojim su vezani penuni na krajih da se isti mogu bracijavati, tj. potezati lijevo i desno, kako to zahtijeva vjetar« Carić I, 259; Bož Cronia; »na gorinjen kraji korbana prebije naspored s njini koti i on otesano dervo ko se zove brac« Vrb Žic 1902, 338; »konop koji veže prednji dio jedra uz pramac broda: *tira brac i diži idro gori! mola braca!*« Vrg Jur.; »U leteću manovru spadaju *braci, mure, škote.* Na krajevima jedara na kvadrat uz penune su konopi koji se zovu *braci.* Oni su vezani uz kraj penuna pa se tako penuni njima bracijaju (okreću). Brac ima ime po penunu koji se njim bracija. Sa bracima jarbola od prove manovra se kod kolune od majstre, a s onima od medzarije po krmi. Ono što su braci na penunu to su na donja dva kraja jedra škote i mure« Kuć Ped.; *brac* »konop na trokutastom jedru kojim se čelo lantine poteže ili pušta u horiz. liniji (puštanjem braca jedro se prazni)« Šep Kursar; *»idrit s braco u ruci«* znači jedriti po snažnom vjetru, pogotovo ako puše na mahove« Šep Kursar; *brac* Kom Mard. Pa.; »dvi brace = dvi škote od špinakera na jedrilici« St. Tal. braccio Coronelli: Nave 1, 50; braccio DM, ven. brazzo, tršć. Ping., Skok ER.

bracera f — tim su se nazivom u prošlosti, osobito u XVI i XVII st., u izvještajima mletačkih funkcionara, zvali brodovi koji su bili drukčiji od bracere kakvu mi poznamo u XIX i XX st.; u njihovim se tal. izvještajima ona spominje kao *brazera, brazzera* (1576—1609), a ponajčešće se opisuje kao omanja uskočka barka na vesla, i to sa 6—12 vesala, s ukupno 20—30 članova posade (vozača, u tri smjene i boraca) te s pomičnim jarbolom, plitka gaza; god. 1590. u jednom se splitskom notarskom spisu na tal. jeziku spominje bracera iz Jelse (u tal. tekstu *bracera*) koja je bila ovih karakteristika: dužine oko 20 stopa mletačkih, tj. oko 7 metara, a imala je trokrako sidro, četiri rašlje za vesla, provu pokrivenu do jarbola, jednu purtelu i kormilo (prema tome opisu najviše bi nalikovala kasnijoj gajeti); god. 1754. spominju se u Zlarinu bracere za lov koralja (2 iz Murtera, 2 iz Rogoznice, 1 iz Žirja, 2 iz Drvenika), svaka je imala paruna i nekoliko mornara, u prosjeku 8 ljudi, Stulli 123—124; 1782. splitska bracera ima 5 članova posade (izvještaj G. Mollera o ribarstvenoj ekspediciji u Drž. arhivu u Ven.); 1848. viška općina ima devet bracera *(brazzera)* od 9—18 t, zajedno s jedrima vrijede 4500 fiorina, Novak: Dok. za pov. rib., str. 256; (v. također *barčica, barka otvorena, barka zatvorena* Vrb Žic 1902); »jedrenjak sa jednim jarbolom, na kojemu se nalazi oglavno ili latinsko jedro, te sa kosnikom i jednom prečkom« BN XII; »vela barka (bracera) je velika majkol za jenu barku i pol do dvi i pol; ona rabi za navigat i deje: va Pul, Terst, Vneci, Delmaciju« Vrb Žic 1902, 335; »Bracera je sva koti zatvorena barka, ali je za jednu i pol do dvi veća. Kerma njoj je do pol nogi do jednu nogu visočija od druge kuverti. Ta kuverta od kermi se zove *kasar.* Purtel od kermi užaju zvat *tanbuć.* On je malo dvignjeniji od drugih purtel i biva udelan od dvi bukaporti: gorinje, ka stoji, i dolinje, ka se pomiče pod gorinjun naprid i nazad, ako se potegne

naprid, kerma je zatvorena, ako se rine nazad, kerma je otperta. Na kermi ima bracera spod mertve bandi male false ponestrice *(peršijani),* da ju bude lipše vidit. Na sartijah je traveršin s kavijami, ki rabi za deržat sartije skupa, a kavije su na njen za obišivat merlini i tenje konopce. Za poć na jarbol ima od merlina upletenu selbicu, a to se zove *griželi* (sveki skalin je *griželа*). Od verh jarbola do kraj mace je konop *(pik)* za više zdvignut jadro i jače kargat. Zverh jarbola na kermu je poteg-njen i konop *štraj,* ki derži jače jarbol, a rabi samo va potribi; ako ne rabi, je obišen do sartij. Bracera ima konop, na ki se zdviže timun, a ta konop ima ime *leva.* Po kermi i po provi je jena ali dvi škuje va kavobandi; ozvena i nutri je ta škuja fudrana z debelin železnim očeton, pek se zove *očet* ali *oko.* Na provi ima ozvena sprida na sekon boku od derva načinjeno koti oko, oba se zovu *oči.* I one bivaju rado probjeni, a rabe zač i one oči po kermi, za spuš-ćat v more kadini (verugi) i debele konopi. Ostran četirih mankul ima bracera još na provi sprid jarbola nasrid kuverti jeno debelo dervo, ko sliči va mankul, a rabi, da se na njega veže debeli konop ali kadina. To dervo se zove *pal* (bita). Za poć pod provu i pod kermu i va štivu ima bracera stelbice. Ona ima i postije za mornari pod provun, a za gospodara pod kermun. Dodar je i punpa tribi na njoj za sekat ž nje vodu. Od varije do baštuna doli do mora visi *mustać,* ki derži baštun, da boje stoji. Na braceri je sve veće nego na barki, zato se ne more ze svin manovrat z golimi rukami, nego se dela sve najveć na boceli. Na braceru je tribi čudo konopa i majkol dva sidra, velo i malo. Armiž od braceri su verugi, škandaje, cimi, gerlin, gumina ali šperanca. Male bokuni od konopa, ke rabe za veživat male stvare, zovu se *šaguli.* Stari konopina i stare kerpini od jadar se zovu *inbuj,* a rabe za inbujat cimu i gerlin, neka se steržu po kamenu, kada je bracera vezana za kraj. Na braceri je tribi i jeden debeli konop, komu je kraj z krajen svezan ali fjunban, a zove se *braga;* rabi za inbragat ono, če se želi ukercat va braceru. Seki put, kadagod se ča ima kercat ali zikercat, mora se barka koštat ke kraju. Barčica pride s provun, s kermun, z bokon, kako je kada i kadi na ruku, do samoga kraja, valometa, kamika, od kuda se želi poć nuter ali kadi se oće poć ven z barčice, zač ona malo peška, nje je malo pod moron. Barka pek ne more segdi do kraja prit, zač ona peška više, pek kadi je plitko dno, mogla bi se i razbit, a ako se i ne bi razbila, tikala bi dno, ostala bi na suhi, pek ne bi mogla ća. Na gelboki dni košta i barka do samoga kraja koti i barčica. Ako barka ne more koštat do samoga kraja, ontrat je tribi na nju skalu dat. Skala je jedna debela široka deska delga deset dvanajst nog. Po njoj bivaju prebjeni tresiće, da ne bi popelznula noga, nasvalito su te tresići od potribi, ako je kraj čudo viši od kuverti od barki. Pokla su porti lipo udelani, ne nose mornari na barki vele skali, a malu skalu imaju vavik sobun, da njin pride v operu, kada je tribi. Barka se košta ke kraju, kako je lištije. Ako je čudo barak jedna do druge, ontrat se košta na rivu samo ali s kermun ali s provun, ma seki put je tribi dvignit baštun nazgoru da ne pači.« Vrb Žic 1902, 348—351; Rab Kušar; Senj Moguš; Silba Star., 24; »brod nešto veći od ribarske gaete, ima palubu i jedro trevu, rjeđe oštro«; Vrg Jur.; St; brod od 5—20 tona (Č. Č. Šajin: Brodogradnja u Splitu 1831—1832, Pomorstvo 1948, 11, 456—457); »tip jedrenjaka, karakterističan: tupi, svinuti pramac i latinsko jedro, te razmjerno velika širina; dobar ali spor jedrenjak za prijevoz tereta« Gr Elez.; Sn (nosivost 0,50—2,50 vagona, Brački zbornik 1957, 3, 289—290); »(ime ovog tipa broda je po otoku Braču), s jednim jarbolom i nosivosti 2 vagona« FOB 413; »Jelna ol tih bracerih zvola se Plevna; bila je kako veliko gajeta; imala je folke i batajule, i kuvertu sa bukaportun« Kom Mard. Pa.; »bracere su manje od trabakula, a na jedna jidra; ima isto pod stivu zatvor, u nje se krcaju i privažaju životinje sitnog i velikog zuba, vino, pržina, višnje, trava, gnoj, taklje i svaka japija za građu kuće«, »bracera ima ova jedra: flok, jedro na trevu ili na macu« Po Ivaniš. F. 209—210; » zove se bracera ako je na

jedno jidro i flok« Po Ivaniš. F. 290; »i bracera je brod za prevoz tereta, nosivosti je 10—35 tona« Skok Term. 150 (Skok za brod u crtežu IX str. 152 piše pogrešno da je bracera, to je pelig); *bràcēra i bràcjēra* »dalmatinski jedrenjak za obalnu plovidbu, obično sa jednim jarbolom« BK Musić; »Bracera je slična gajeti, ali većih dimenzija. Osobito se ističe većom širinom trupa u odnosu prema dužini, tj. nije tako vitkih oblika kao gajeta. Paluba ima ogradu 30—40 cm visoku. Trup je oblih bokova i obloga dna s kobilicom. Oblik pramca i krme je jajoliko-šiljast. Kostur je obično iz hrastovine, a oplata iz borovog drva. Braceri je paluba potpuno zatvorena. Na palubi je grotlo srednjeg slagališta na sredini dužine za 1/4 palube i jednog manjeg otvora na pramcu, a jedno na krmi za posadu i brodske potrepštine. Ima jedan jarbol, postavljen na jednu trećinu dužine broda od pramca. Jarbol je u jednom komadu s manjim nastavkom za dizanje zastave. Kosnik je odulji u jednom komadu i može se lako dizati. Jedro je oglavno sa dvije okrižice (lantine) i ima tri ruke kratica. Osim ovog jedra ima i jednu prečku. Kormilo seže barem 1/2 metra ispod kobilice. Bracera je malenog gaza, a obično je opremljena sa dva dvokraka sidra na lancima i jednim pričuvnim četverokrakim sidrom. Dužina broda je od 7—12 metara, a širina 3—4 metara, dok je visina od 1/2 do 2 metra. Obično vodi sa sobom manji čamac. Nosivost je od 10—40 tona. Bracera se kod nas mnogo upotrebljava« Gluh. 1951; ARj nema (!); u BK 1710—1730. od uk. 702 broda samo 10 bracera, Milošević Š. M. GPMK 1964, 150; BK (Dobrota) 1724. i 1730. samo dvije, GPMK 1978, 78; BK (Dobrota) 1729. od uk. 21 broda samo 1 bracera (istovr. u Perastu i Prčanju nijedna) GPMK 1960, 107; u Trogiru od 1740. i dalje, Per. 58—59; bracera u Prčanju 1764—1797. ima 4 člana posade, GPMK 1956, 107; »nella specie de bastimenti minuti nel golfo di Venezia sono diversi come trabacoli, pielleghi, bracere, peote, batelli... dal'uno all' altro non è diferenza nella costruzione« SJ XVIII Herkov 136; »mali ribarski jedrenjak od 10 do 100 tona; taj brod potječe s otoka Brača (Brazza), a ima 2 jarbola s latinskim jedrima: u Istri samo s jednim jarbolom; u Italiji se naziva tartana; u Hrv. primorju i Trstu to su mali jedrenjaci; u Senju npr. god. 1763. s 3—8 tona nosivosti; u Rijeci god. 1777. nosivosti od 3 (pa i 2 1/2) do 7 tona nosivosti« SJ XVIII st. Herkov (Gogg str. 140); *bracijera*, prema Bogišiću u donjem primorju spada u manje brodove, zajedno s barkom, barčicom, kaićem i trabakulom. V. Bogišić: Nar. pjesme I, Beograd, 1878, 361; *bracjera* taj se lik upotrebljava na Mljetu, T. Macan: Mlječani u svojim pripovijestima, Dubr. horizonti, br. 21, 1981, 80—85; passim; »Bracera je naš drveni jedrenjak za prijevoz tereta. Ima jedan jarbol sa oglavnim jedrom i kosnik s prečkom. Čista joj je nosivost 50—70 tona, a trup je dug 15—17 m. Braceri potiče ime od naziva otoka Brača. Još u XV st. neki se tipovi brodova s Brača razlikuju od sličnih brodova na Jadranu i nose uz naziv tipa i oznaku bračana ili bracana. U XVI st. postoji na Jadranu uz bragagnu iz Chioggie i bračka braganja. Prvu su naši ribari zvali ćozota, a drugu su talijanski ribari iz Chioggie i Venecije zvali brazzera, odakle je poteklo današnje ime bracere. Bracera ima trup punog oblika. Osobito su joj široki i okrugli pramac i krma. Pramac je relativno visok i pramčana je vjenčanica najviši dio trupa. Obodnica i razma uvijek počinju na vrhu pramca s desne i s lijeve strane pravilnim lukom i spajaju se s pramčanom statvom. Statva ima oblik luka, a vrh joj stršio 0,80—1,20 m iznad ravnog dijela razme i svinut je prema krmi. Na vrhu statve je duguljasta jabuka, koja je ponekad i izrezbarena u obliku krune ili cvijeta. Desno i lijevo od statve, na 15—20 cm u visini sredine obodnice, nalazi se po jedno oko. Oči imaju uvijek isti oblik i sastoje se od jednog drvenog oblog kolotura bliže statvi i zaobljenog roga koji je svinut prema gore. Oči nisu probušene, već imaju u sredini ili okruglo drveno dugme ili na tamnom koloturu naslikana dva bijela oka s crnim zjenicama i služe samo kao ukras. Oko 30 cm ispod očiju izlaze okrugla ždrijela za lance sidra. To su željezne cijevi što vode koso od pramčane palube kroz pramčani prostor i oplatu. Svršavaju se oblim željeznim pojačanjima na vanjskoj oplati pramca. Iz ždrijela izlaze lanci i vode desno i lijevo u nategnutom luku do karika sidra. Oko 1 m desno i lijevo od statve utaknut je u razmu po jedan par bitava, no kako je zbog jakog oblika razma kosa, krmena je bitva u svakom paru uvijek duža od pramčane, tako da su i vrhovi u vodoravnoj ravnini. Oko 80 cm od bitava prema krmi nalazi se na svakom boku po jedna sidrena soha. To je koso položena četverokutna gredica. Unutrašnji joj je kraj pričvršćen za palubu, a sredina naslonjena na razmu i za nju učvršćena željeznim stremenom. Vrh sohe strši izvan broda 20—40 cm, širi je i probušen kao raka kolotura i u njoj je kolut za dizanje sidra. Po jedno sidro na svakoj strani visi vodoravno ispod sohe, tako da motka stoji vertikalno, a lopate vodoravno. Iza sidra utaknuta je u razmu još jedna jaka bitva koja služi za privez, a nalazi se neposredno ispred pripona jarbola, pa ima i tu svrhu da štiti pripone. Od te bitve pa do krme razma je potpuno glatka sve do bitve, koja se nalazi na mjestu gdje počinje krmena oblina. Ta bitva služi za krmeni privez, a ujedno i za koloturnik, kojim se pri žestokom vjetru kormilari. Posljednji par bitava nalazi se već sasvim na krmi, od 80 cm do 1 m desno i lijevo od krmene statve. Krmena je statva vertikalna i niska te ne strši preko razme više od 5—10 cm. Bracera je pokrivena palubom od pramca do krme. Ima jak oluk i preluk. Veće bracere imaju mali kaštel, pa je pramčana paluba izdignuta za 20—30 cm, a svršava se jednom stepenicom 2—3,5 m od pramčane statve, ponajčešće kod pramčanih pripona. Na kraju te površine palube nalazi se silaz natkriven malom polukružnom kućicom (tambuć) ili običnim poklopcem. Silaz vodi u pramčani prostor gdje su ležaji posade, obično 4 kreveta, po dva sa svake strane, osim njih nikakav drugi prostor nema osim tambuća nikakav drugi otvor ni za svjetlo ni za ventilaciju. Na bočnim stranama tambuća nalazi se zbog toga po jedno okno zatvoreno staklom, da se po kiši i nevremenu može silaz sasvim zatvoriti, a da prostor ipak ne ostane u potpunoj tami. Od tog se silaza prostire do kraja krme neprekinuta paluba. Manje bracere imaju takvu palubu od pramca do krme. Jarbol je utaknut u palubu po prilici na 1/3 dužine broda od pramca i svojom petom zataknut u trag na pasmu. Jarbol prolazi kroz palubu kroz okruglo grlo koje je s donje strane pojačano debelom drvenom probušenom pločom, a s gornje strane obrubljeno drvenim obručem. U grlu se učvršćuje sve unaokolo drvenim klinovima. Preko klinova omotano je platno u obliku kape i s gornje strane čvrsto povezano oko jarbola. Neposredno iza jarbola, počinje grotlo spremišta koje je nešto šire od 1/3 širine broda pri glavnom rebru i nešto duže od 1/4 dužine palube. Dno je u spremištu pokriveno sa dva reda podnica desno i lijevo od srednjeg pasma. Podnice leže poprečno i jednom se stranom naslanjaju na srednje pasmo, a drugim krajem na bočna pasma. Spremište je ograđeno do pramčanog i krmenog prostora običnom drvenom pregradom s vertikalnim daskama. Krmeni je prostor sasvim na kraju krme i pokriven poklopcem, koji se otvara i zatvara pomicanjem u uzdužnom smislu po dvjema drvenim tračnicama. Desnom i lijevom stranicom poklopac zahvaća tračnice tako da se ne može skinuti i valovi ga ne mogu odnijeti. Kormilo je veoma visoko i teško, a uz statvu se drži nataknuto na veoma dugim samcima, tako da se može mnogo podići iz vode, a da se ipak ne otkači. Kormilo služi i kao ploha koja smanjuje zanošenje broda. Podiže se u plitkoj vodi pomoću koloturnika (gašpara), čiji je gornji kolotur zakačen za očnjak na razmi, a donji za kariku na kormilu. Na glavi je kormila lijepo istesano rudo, koje je ponekad i izrezbareno. Pri jačem vjetru namještaju se na vrh ruda 2 mala koloturnika pa se tada kormilari njihovim teklacem. Ti se koloturnici privežu na desnu i lijevu krmenu bitvu. Snast bracere sastoji se od jarbola i kosnika, a jedrilje od glavnog jedra i prečke. Jarbol je gol i visok iznad palube po prilici kolika je dužina broda. Pripet je s tri pripone lijevo i s tri desno prema bokovima,

a nema ni leta ni zaputaka. Jedro je oglavno i diže se jakim četverostrukim koloturnikom. Oglav se učvršćuje sasvim na pramcu, a uzda na krmi ispred krmenog silaza. Spušteno jedro s lantinom u vodoravnom položaju, strši 20—30 cm preko pramčane statve. Jedro ima dva ili tri reda kratica, pa se pri jakom vjetru mogu uzeti i do tri ruke krata. Lantina se drži i priteže uz jarbol osobitom hajmicom s krunicom od drvenih kuglica. Priteg hajmice učvršćen je jednim krajem za lantinu, prolazi kroz sve kuglice, kroz drvenu povlaku i spušta se niz jarbol do palube. Kad se jedro diže, popusti se priteg hajmice i oglav jedra, tako da se hajmica raširi i lantina podiže gotovo vodoravno. Kad se lantina digne do vrha, pritegne se priteg hajmice da se lantina čvrsto nasloni uz jarbol, zatim se pritegne i oglav da se lantina nagne u svoj normalni položaj i jedro prirodno opruži. Prečka ima tri roglja. Na gornjem je roglju podigač, koji prolazi kroz kolotur učvršćen na prednjem kraju krstaca jarbola. Oglavni je rogalj ponajčešće zakačen za prsten koji obuhvata kosnik i služi da se prečka može izvući na svoje mjesto do kraja kosnika ili uvući do statve. Taj se prsten uvlači i izvlači udvojenim izvlakačem koji prolazi kroz mali jednokraki kolotur na kraju kosnika. S kraja kosnika vodi vođica na krstac jarbola, i prečka svojim prstenčićima klizi po vođici, no ponekad se na malim bracerama prečka diže podigačem bez vođice, a napetost drži sam prednji porubnik prečke.« Petar Mardešić: Bracera, PE I izd., II izd., također u: Modeli naših brodova, Split 1975, str. 113—116 i 119; bracera se spominje u Trogiru 1740. i dalje, Per. 58—59; »Ostali trgovački brodovi imaju po dva arbura- a bracera samo jedan s flokom na kljunu (provi) lađe« V. Vuletić-Vukasović, Smotra dalmatinska, 1900, 60; God. 1800—1805. spominje se u Korčuli bokeljska bracera (u tal. tekstu sudskih spisa *braciera* i *braziera*), oko koje je bio nastao spor; bila je duga 25,5 noga, široka oko 12 noga; imala je kormilo, rudu, tri konopa: debeli, srednji i tanki, dva jarbola (! op. R. V.), i to srednji i pramčani s potrebnom oputom, dva jedra, prednje i glavno, brodski štednjak sa željeznim tronošcem, dvije male bačvice za vodu, mali kaić sa 2 vesla, sedam bačava za vino; ugovorena kupoprodajna cijena je bila 132 talira od 24 lire svaki; kupac je tu braceru htio kupiti da joj produži trup na 31,5 noge, da joj napravi krmu na zrcalo (! op. R. V.) (u tal. tekstu *a poppe quadra*), također da podigne krmeni kasar visok 2,5 a dug 9,5 noge; tako rekonstruirana bracera trebala je služiti prijevozu vina po južnoj Dalmaciji, V. Ivančević: Produženje bokeljske bracere 1800. god. na korčulanskom brodogradilištu, GPMK 27—28, 1979—1980, 104—110; »Drugi podtip (prvi je pelig) trabakule tipičan je naš brod, nazvan po otoku Braču b r a c e r a. Bracera je manja od trabakule i ima samo jedan jarbol. Trup trabakule ima slične elemente kao bracera«, »Kao i ostali tipovi jedrenjaka, tako su i bracere bile različite veličine, počam od one bez palube ili s djelomičnom palubom, pa do one najveće. To nam potvrđuju naša najnovija povijesno-arhivska istraživanja. Pored ostalog, i novčane vrijednosti bracere mogu nam biti mjerilo o veličini tog tipa broda.« »U našem istraživanju našli smo na arhivske bilješke u kojima Dubrovčani ovaj tip nazivaju b r a č e r a. Francuskom okupacijom teritorija Dubrovačke Republike kao da je nastala življa konjunktura pomorsko-prijevozničkih poslova bracerama. U to je vrijeme u Dubrovniku obavljeno mnogo kupoprodaja bracera različitih veličina. Najmanje su vrijedile 200, a one najveće i do 2.800 dubrovačkih dukata« Luetić 1979; »bracêra — jedrenjak s jednim jedrom; važniji predmeti i dijelovi: ašta, ankora, bita, balun, bareta, bucel, bujol, bum, seral (felar), flok, fogun, gavitel, grop, kablić, kajić, kolumba, koguma, korba, lancana, ležišće, manica, mezomariner, parabord, pajet, paranak, parići, pik, pulena, rašketa, santina, sić, škota, štiva, šešula, tarcaroli, tambuć, timun, vinč« BakŠkr TŠ; *bràcēra* Perast Brajk.; »koter, bracera, gajeta — nazivi jedrenjaka na jedan jarbol« Kom Mard. Pa.; »*Brazzèra*, s. F. Chiamasi una barca che porta due alberi con vele quadre, a va anche a remi, armata di sei rematori e d'un

timoniero, della quale si fa molto uso nella navigazione poco più che costiera del golfo di Venezia« Boerio; »Mati Paviću odkide braceru veliku obnoć i sam Bog znade kud je bura odnila« Mak Bujas 344; »Po pučini se valjao mlak južnjak. Upravo je na pjenastim bridovima svojih tromih valova prenjihao do luke barčicu otočanku — lakokrilu braceru« Draženović: U dida 231; »Paluba je uvijek bila puna svačega: slame, ovaca, košara, pa i žena i djece. Vika, klicanje i pjevanje, ali bez jeke, pa su se grla doskora umarala«, »Vjetar je u taj sutonski čas počivao na daleku ostrvu, pa je jedro na lađi bilo već omotano i četiri su vesla lupkala iznova vodu« Nazor: Prodika na moru (opis bracere); »Kralki vik čovičji kako hip prohodi, / svako novo doba ima nove cere, / vapor sa vaporon niz more odhodi / a gnjiju u valoh barki i bracere« M. Franičević: Zadnja putovanja; »Komad broda tobože, a mišlju / samom sebi laska i ugađa, / da s njegovom gizdavom bracerom / druga takmit ne može se lađa« Ostojić: Uspomene 56—57; »One su mazge kanala / vuku svoj teret i šute. / Suočene s tminama i jugovinama / koje ih valjaju pučinama i lome, / rebra prepuštaju grebenju, / a bokove liticama i kiši / i pužu od oblaka do oblaka / prema davno napuštenim uvalama / natovarene i sve više trome. / Na škverima vonjaju katranom / i daskama s kojih se tek sasušila smola. / U lukama se ljuljaju osamljenošću / i oblinom. I odlaze neopažene / kad god ih makne nečija volja. / Golih paluba što su izgubile svježinu / i same, kreću prema dalekim svjetionicima / klizeći polako između dva kamena školja. / Opterećene školjkama i morskim travama / svijaju se na valu / razdrta trupa. I gnjiju po napuštenim zatonima / zanijete jednim jarbolom koji se klima, / vezane nevidljivim lancima / za uzburkanu liticu, rastočene crvima / i prazne. Dok ih ne pokrije plima« M. Franičević: Bracere; u stihu popularne dalmatinske pjesmice »Šjora Mare štramacera, / široka si (je) kâ bracera«; »nazad su kâ bracere, košete kâ kolone (opis debelih žena)« St Uvodić, Jadr. pošta, Split, 1926, 186, 2; »lađa na jedno jedro paron-Markova bracera... na četiri vesla, pa je bila nalik na crnu životinju, što se nerado vuče prema pučini, gacajući po moru četirma tankim nogama« Nazor: Prodika na moru; fig. ironično: »Ca se ti, Mate jemaš komu rugat? Ti si kupi braceru sa bajboton (= ti si se oženio ženom koja ti je 'u dotu' donijela tuđe dijete)« Sn; na jednoj zavjetnoj slici u crkvici sv. Roka u Sutivanu na Braču ima slika iz prve pol. XIX st. s oblikom u tal. jeziku *brassera austriaca;* »*brazzera*, vénit. s. f. (Etymol. inconu. Peut-être du gr. prásso, j'agi, je negocie, je traite.) Nom d'une petite barque vénitienne qui fait le grand cabotage dans l'Adriatique. Elle va à la voile et à l'aviron. D'ordinaire elle a six rameurs, sous le commandement d'un patron qui tient la barre du gouvernail« Jal; Saverien nema bracere, a ni novo izd. Jal-a; »brazzèra f., XIX sec. mar.; piccola barca costiera a sei remi e timoniere, usata nel Veneto; v. veneta, ad Ancona *bracèra*; da *braccio*, v. braccio« Battisti-Alessio; »*bràccio* m., XIII sec.; lat. *bra(c)chium;* panromanzo; antico adattamento del gr. *brachī'ōn, -onos*, come *cubitus*, forse per il tramite dell'etrusco, o relitto indipendentemente del sostratto mediterraneo (l'etimol. di b. è sconosciuta). Il senso di *b. di mare* è classico: quello di 'potenza, forza' è del lat. eccles. (cfr. manus)« Battisti-Alessio. » — Ancon. *Bracera:* sorta di tartana usata per la pesca colle reti mobili, sopra tutto la negosa. *Braceri:* gli uomini incaricati della manovra della rete, che si fa a forza di braccia« (Spotti) DM; očito su po tipu i namjeni bile gajete (svićarice) one barke koje se u 16., 17. i 18. st. zovu *braziera* (Zadar, Iž 1556), *brazziera da luminar* (Sali 1653) v. Filipi 1976, passim, ili *braciera* npr. u opisu gajete iz 1755. »che la spinge a due remi accomodati alle due opposte estremità di una trave, che attraversa a poppe la braciera stessa« G. Moller: Dissertazione sopra le pescagioni, rkp. u biblioteci Definis u Stivanu na Braču; »*brasera* (istriana con vele lat. in tela olona; si riferisce a tipo di un secolo fa; tale forma esisteva a G(rado) fino a pochi anni or sono; *brasièra* (Rovigno); *brazera* (Trieste)... (barca con colomba

senza coperta, fornita d'un piccolo scafo da prora e da poppa, con albero levabile e vela latina); *brazéra*... (barca a un albero, senza *spintòn*, più lunga e più stretta si chiama *topina; brazera istriana*... con vele lat. in tela olona naturale; si riferisce a tipo di un secolo fa. Se esiste oggi, è a un albero, con vele al terzo e flocco e serve come barca da carico. Deriva dalla nave oneraria romana... *brazera* tutta aperta, a differenza del bragozzo; *brazera da Comisa*... per la pesca a *vòiga* in alto mare, vela latina e flocco... *fero de tignuda* con 4 pate, *vela con penon* de *sora* e *grativo, spontier per el floco*... *brazera piranese* con velatura in uso fino alla fine del '900. A due alberi (*de maistra e tersanin* — alb. prodiero) con *vele latine*. Le ultime del tempo, con eventuale *cochina a pupa;* 1) *antena,* 2) *ventame,* 3) *grativo,* che si trova anche accanto all' *antena* per *fiorir* la vela quella parte e *doprar* i *matafioni,* 4) *matafioni (no ghe manca gnanca un bisognin)*« Rosamani; *(Opis opreme i inventara jedne bracere na Braču god. 1805)* Dana 30. kolovoza 1805. kupio je splitski plemić Vicko Capogrosso Kavanjin u Postirama na Braču braceru parona Antuna Umanovića sa svom opremom, inventarom i barkom; bila je duga 32 stope *po vitru* (per vento); oprema i inventar su se sastojali od sljedećeg: uno fanno; ponticelli e tavole; catrame (D 100); un travo; 8 ponticelli albeo; un canocchiale; due penoni e spontori; gajardetto e pomolo; bozzei; 12 carte chiodi; pavion; pegola, solfere, terrarossa, rasina, comando e gomina vecchia; tre remi; bandiera; cozzoli e radanchi; 6 caratelli per acquavita; una lanzana; argola; testa di moro; sopra osso; un pezzo per i soggieri; una pelle d'agnello; spago, merlin, traina, arganello; un pezzo gomana ed un pezzo cavo; due mastelle, una pignata da pugno, una stagnada, gradelle, chiodi e tre luchetri; un'ancora, ferro, e feramenta per boccaporte; scarpeli 3 — cappo d'ancora; sfilazzi — per incerada — provin d'acquavita; tre caratelli di rovere; una velaga e paricchio; 2 mazzi scove; 2 bozze colla cosfetta (?); un mezzo marinar, raschetto, gaffee manera« (za sve te predmete su označene cijene u franc. francima) A. Jutronić: Putovanje duž jadranske obale za francuske okupacije na primjeru 'Colombe' (1806—1813), Pomorski zbornik br. 4, Zagreb 1966, str. 439—440. Tal. ven. brazzera DM i Bo.; ršć. brazera i brasiera Ping., također v. *barka, barka zatvorena.*

bracerant m — vlasnik i (najčešće ujedno zapovjednik bracere, Iž Cvit. 270—9.

bracerica f — dem. od *bracera,* »mala bracera« Kuć Ped.; »bracerica bragoc — manja lađa sa dva jarbola slična braceri« BakŠkr TŠ.

bracerina f — dem. od *bracera,* »mala bracera«, »ako zategne jugo, neće danas Kuzma u Svitan sa svojom bracerinom« Kumičić 8.

bracerota f — dem. od *bracera,* »mala bracera« BK (Prčanj) 1764—1797 GPMK 1956, 107.

bracerski adj. — u terminu *bracersko idro* (= jidro na trevu ili na macu na braceri, Skok Term. 150).

bracijat pf — »praćati« Crnić; »bracija ili braca! zapovijed: da ste spravni na brace!« Carić I, 259; »bracija u krmu! zapovijed: da se penuni bracijaju po krmi!« Carić I, 259; »bracija indrijo; zapovest povucite penule natrag« Đaja: Mladić 165; »bracija u krmu, zapovijed da se križevi potežu u križ, a to samo onda kad vjetar puše ravno po krmi« Barb. 1972, 199; »bracija gabija in filo; zapovijed da se postavi košno jedro srednjeg jarbola tako da uhvati što više vjetra« Barb. 1972, 199; »Na krajevima jedara na kvadrat uz penune su konopi koji se zovu *brăci.* Oni su vezani uz kraj penuna, pa se tako penuni njima *bracijaju* (okreću). Brac ima ime po penunu koji se njim *bracija*« Kuć Ped.; »bracijati idro znači okrenuti jedro s jedne strane na drugu jedreći u krmu; ali taj izraz se upotrebljava i u slučaju kad sam vjetar neočekivano okrene jedro (npr. *ka' idriš ispo' glavic, more ti vitar bracijati idro)* i kad se ne jedri u krmu; u istom značenju često se upotrebljava sam glagol bracijati (bez riječi *idro*)« Šep Kursar; »Lako je bracijati ka' je mali vitar, ali po fortunalu ako nisi spretan, more te izvrniti kaj ništa. Po fortunalu to se mora učiniti 'vako: Prije bracijavaja mora da ti je sve pronto; poža priko katine i inbrolj u ruci. Onda neka ti 'ni ki je s tobo' pusti orce toliko da moreš piljac uhvatit ruko'. Ka' je to gotovo, potegni inbrolj i piljac turni ruko' na drugu stranu. U isto vrime timuno' malo-malo požaj (na 'nu stranu na ku si pribacija idro). Nikako ne smiš iti na orac jerbo će ti zavaliti brod! Ako nisi spretan bracijati na oti način oli si strahljiv, a fortunal je, ajde na orac i isprazni idro pa okreni s pomoču vesla isto kaj da burtižaš. To nije po mornarsku, ali bolje je i tako okreniti i dojti doma, nego nika' ne dojti. Bracijavaje u fortunalu je najopasnije okrićaje idra. Svi 'ni ki su se izvrnili ka' su bracijavali, izvrnili su se zato ča oli nisu znali kako se u veliko' vitru bracijaje oli se nisu ponašali kako pravilo zapovida. U tomu pravilu je najvažnije: pustiti orce i kalati piljac o' lantine toliko da ga moreš ruko' uvatiti. Tako ti čelo o' lantine dojde gori u ariju i potpuno je slobodno. Jerbo, ako ti je čelo doli pa zadije za čako' na škavu (za sohu oli za pokaportu oli za sidro oli za čako' drugo), a fortunal je, gotovo je, izvrniće te i more te kuća višje nika' ne vi'iti. Tako bi iz budalašćine moga izgubiti i sebe i brod i 'ne ki su s tobo'. Po malo' vitru moreš bracijati i brez da puno molaješ orce. Ali i po malo' vitru čelo o' lantine ti mora imati slobodan put.« Šep Kursar. Tal. bracciare DM.

bracul m — »koljeno« Majc.-Sim.; *bracul od santine* »koljeno kaljuže« Majc.-Sim.; »horizontalna koljena oko grotla« BN 33/9, također »okvirno koljeno« i »vertikalno koljeno« BN 35/16 i 17; *bracul od kuverte* »koljeno« PE II, 515; *bracul, bracula* m, *braculi* pl Tg, Mn, Sn; »seka lata je na glavi podeperta ze jednun kukun koj je ime bracul« Vrb Žic 1902, 346; *bracul od krme* ili *krmeni bracul* Tg; klečka krmene statve PE II, 515; *bracul od kuverte* Tg »podspornjak palube« BN 23/17; *bracul od prove* Tg, Mn, Sn, Kom Mard. Pa., Bož.; *proveni bracul* »klečka pramčane statve« PE II, 515; *bracijol* i *bracola* f Sn; *bracul* »to su dva komada drveta, na koje se vješa sidro, a poduprta su od bracula (ital. bracciuoli delle grue o portagrue)« Skok Term. 138; *bračul* »čini vezu između karoca i kuvijerte« Kol Svil.; *bracuja* f »asta od prove i asta od krme imaju na kontraasti pribijenu bracuju, a na njom su mankuli od prove i mankuli od krme, dva klina od drva« Mljet Macan, 213; bracul v. također *barka* Kor Slad.; Kuć Ped. Tal. »bracciuoli, ou courbes, pezzi di legno incurvati, che servono per contraforti« Coronelli, Nave, 1, P; bracciolo DM, braziol Ros., Skok ER s. v. *brac.*

b r a č e r a v. b r a c e r a

b r a č u l v. b r a c u l

brada f — u izrazu »brod je učini bradu« = obrastao je morskom travom.

bradva f — »alat u drvenoj brodogradnji«, »to je sikira za dilati s jednom rukom« Ro Cecić F.; Skok Term., 147, Skok ER.

braga f — »pasac« Crnić, »omča«; »za privezivanje predmeta za ukrcaj ili iskrcaj s brodova« Sn, St Kovačić; »okov« Majc.-Sim.; »na braceri je tribi i jeden debeli konop komu je kraj z krajen svezan ali fjunban, a zove se braga; rabi za inbragat ono če se želi ukercat va braceru« Vrb Žic 1902, 349 (v. bracera); »kratko i debelo uže kojemu su kraji spojeni; služi da se obuhvati ono što se hoće dignuti; ako je braga malena i učinjena od novih svilaca, tada se zove žbir« Carić II, 339; *braga* »1) konop za dizanje tereta, 2) količina tereta koja se u jedan put može istovariti« Senj Moguš; *braga bunja* »petni okov deblenjaka« PE, v. jedro; brada Kuć Ped. (v. barka); *braga gunduljere* »uzdeni obruč s lučnjakom« PE, v. jedro; *braga na bunju* »vjenčić za protuzateg« PE, v. jedro; *braga na kraju bunja* »krajnji obruč« PE, v. jedro; *braga na vrhu baštuna od prove* »pasac« Crnić; *braga od baštuna* Tg, Mn, Sn, St, Kr; *braga od bunja na jarbolu* »obruč« PE, v. jedro; »oni mogu primiti kompletnu bragu tereta« Pomorstvo, 1950, 10, 375; »postoji velika vjerojatnost da prilikom prekrcavanja tereta s brodova u nestabilne urođeničke

kanoe čitava takozvana braga s teretom padne u more« Profaca 76. Tal. braga »qualunque corda quando abbia i due capi impiombati assieme o semplicemente annodati; si doppia per cingere e trasportar corpi pesanti col mezzo di un bastone sostenuto da due uomini o con un paranco« Ninni 7. Tal. braca DM, ven. braga Bo., aršć. Ping., Ros., Skok ER.

bragada f — »zajednica od nekoliko kola, vrića, bala obuhvaćena i podignuta bragom ili bragetom« Kuć Ped.; »potpas tereta« Suz. 2, 223; »pa je Hektor zaustavio ukrcaj čim je opazio da se brod naginje pod bragadom« Suz. 2, 382.

braganja f — »veli bragoc se zove braganja« Vrb Žic 1902, 335. Tal. ven. bragagna DM, Bo.

brager m — »na dolinjen pinuni visi brager, a na brageru je bocel za škotu, ki se pomiče« Dob. Ven. braghier Bo.

brageta f i **bragete** f pl — »pa kad se stavi picun i povišepicun, dođu bragete od prove i krme, tj. zadnji komadi koji vežu i zatvaraju barku« Kor Slad.; »četvrti madir brojeći od razme« Kuć Ped. Ven. braghete Bo.

bragoc m — »Bragoc je tip broda koji potpuno odgovara potezanju mreža što stružu dno, naime koće i tartane. Jer je osobito težak i jer mu je dno ravno, malo ili ništa ide pod vjetar; sav je palubom zatvoren pak se ne boji ni jakog vjetra, ni otvorenog mora. Tip mu je osobito karakterističan jer mu je karoc od prove vrlo zavinut pri gornjemu kraju a put nutrnje strane broda. Krma mu je preširoka i zatvorena na pravi polukrug. Na srijedi palube stoji glavna bukaporta — vidjelica — omanja mu je purtela na provi, a druga na krmi; kroz te se purtele silazi u potpalublje (dno broda). Bragoc ima dva jambora; prvi (od trinketa) daleko je 2,20—2,90 m od prove, a visok je 5—5,60 m; drugi (od majstre) stoji 3,75—3,86 m daleko od krme, a visok je 7,60—8,50 m. Oveći su bragoci dugi obično 13 m, široki 3,20 m, visoki — do palube — 1m; a nose od 8—10 registrovanih tona. Omanji su dugi 8,50 do 10,15 m, široki 2,35—2,79 m, a visoki 0,85—0,90 m; nose 4—6 registrovanih tona. Oveći su namijenjeni lovu s tartanom, a manji s koćom. Bragoc nosi dva jedra na četverokut; trinket je manje jedro, 6—8 m po vjetru, majstra je jedro veće, 13—14 m po vjetru. Na majstri su dva reda trcarola, da se može smanjiti kad je prejak vjetar. Osobito je veliko kormilo u kojem je sva snaga brodova ovoga tipa; dugo je 3,50 m; isto toliko široko, a u moru ga je dobar 1,75 m. Poprečna cijena novog bragoca kojemu su rebra, dno i strana od hrastovine, a paluba od jelovine, stoji između 1600—2400 K, brod i sprava mu skupa. Kada bragoc lovi s koćom na njemu je 5 ljudi; dok lovi s tartanom dosta su mu tri, ili najviše četiri čovjeka.« Lorini, 53; »simo pridu ze Talije, s Cozi Ćozoti z jenun osobujnun barkun ka se zove bragoc; veli bragoc se zove braganja« Vrb Žic 1902, 335; Rab Kušar; »ribarski brod« Senj Moguš; »jedrenjak sa dva jarbola, prednji je nagnut prema pramcu; na jarbolima se nalaze oglavna jedra; bragoc nema ni kosnika ni prečke;« BN, XII; »ćozotski bragoci ne mogu ni izdaleka da se takme sa parančama« Pučki list, Split, 1897, 12, 96; *bragüc* Sn; metaforički: »jema guzice široke kâ krma od braguca« Sn; »vrsta manjeg jedrenjaka sa dva jarbola« BK Musić; »Ćozoti . . . oni ribaju s teškom mrežom koju vuku dvije plosnate jedrenjače sa dva jarbola, tzv. *bragoci*.« Dalmacija — Iz djela Austro-Ugarska Monarhija opisana i ilustrovana, Spljet 1898; »bragoc manja lađa sa dva jarbola slična braceri« BakŠkr TŠ; »Bragoci. Ovo su stari tipovi ribarskih brodova porijeklom iz Chioggie (okolina Venecije). Još se upotrebljavaju u Istri. Dužine su 8 do 13 m. Najveći imaju nosivost do 10 tona. Karakteristika im je: ravno dno, paluba sva pokrivena i na njoj tri otvora (grotla, bukaporte) za ulaz u unutrašnjost, pramac jako zavinut prema unutrašnjoj strani broda i uzdignut, krma široka polukružna, kormilo neobično veliko zbog potpuno ravnog dna i bez kobilice. Bragoc nosi dva jarbola i na njima dva četverokutna jedra, prvo maleno, drugo veće. Po jakom vjetru upotrebljava samo malo jedro na kojem ima tri kratice. Ovo su bili lijepi brodovi, stabilni i solidne konstrukcije, a pokretali su se skoro samo jedrenjem. Nekad su bili namijenjeni ribolovu povlačnim mrežama u dvoje ili pojedinačno. Godine 1880. bilo ih je na istarskoj obali 30, a g. 1897. oko 20.« Br. 1952, 3, 140—141; »Bragoc je poseban tip našeg obalnog jedrenjaka. Trup mu je oblih bokova i ravnog dna bez kobilice, ali zato ima veliko kormilo koje seže duboko ispod dna broda. Tipičan je u tomu što mu je pramac uzak a krma široka, na kraju gotovo pravokutna. Gaz je vrlo malen; kostur je iz hrastovog, a oplata iz borovog drva. Paluba ima nisku ogradu. Ima jedno grotlo slagališta na sredini i po jedan otvor na pramcu i krmi za posadu i potrepštine broda. Ima dva jarbola, svaki od jednog komada. Nema kosnika. Prednji jarbol, koji je manji, postavljen je na samom pramcu s oglavnim jedrom bez donje okrižice (lantine). Glavni (stražnji) jarbol je postavljen na sredini broda s oglavnim jedrom sa dvije okrižice i ima tri ruke kratica. Dužina je od 8—12 m, a širina od 2—3 m, dok je visina od 1—1 1/2 m. Ima jedno veće četverokrako sidro i jedno malo. Obično ne vodi sobom čamac. Ima 2—3 člana posade. Nosivost je od 10—20 tona. Ovaj tip jedrenjaka je u Dalmaciji malo u upotrebi; ponajviše se upotrebljava u istarskom primorju, gdje služi i za ribarstvo.« Gluh. 1951; »A davno je bila 1910. kada se, nakon lutanja po svijetu, vratio domu — kupio dva velika 'bragozzija', jedrenjaka, četiri vagona svaki.« Slobodna Dalmacija, Split, 20. III 1976; »U Zastivanje, tu lijepu uvalu, gdje se nalazi moja rodna kuća, dolazili su u mom djetinjstvu talijanski ribari iz talijanske luke Chioggie. Oni bi poslije kiše razapinjali, na svojim mnogobrojnim lađama, u svim mogućim bojama obojena jedra, dok bi na stotine galebova oblijetalo ćozotske lađe, kako bi upecali male, na mrežama preostale ribice ili one koje su ribari bacili u more . . . Ćozoti su ribarili po Bračkom kanalu i lovili mnogo svakovrsne ribe . . .« J. Škarić 14—15; »Nije bilo još podne kada dojedri najedanput u luku čitavo jedrilje. Male, lagane, hitre lađe. Bokovi, pramac i krma svi crni sa šarama na rubovima. Jarboli nose naduta jedra, sva crvena, a sa žutim krugovima i zrakama, što su nalik na sunce i zvijezde. Paluba je oivičena niskom ogradom; sva je mokra i blistava; nema na njoj ništa što bi valovi mogli oboriti i odnijeti. A kako su te lađe lake i okretne! Ima ih dvadesetak, jedna nedaleko od druge, ali se sigurno i vješto kreću u uskome prostoru, baš kao što okretno leti jato galebova što ih s pučine prate, kružeći i kričeći nad njima . . . Mi trčimo prema Kargaduru, misleći da će na njegovu rtu pristati. Al one ulaze dublje u dragu; dolaze u samu luku. Jedra naglo padaju. Lađe se još neko vrijeme pomiču naprijed i na stranu, ravnane kormilom, i postavljaju se u red — sve jedna uz drugu, bok uz bok. Začas su napravile neki plivajući most od jedne obale luke do druge . . . Sidra su već bačena, jedra smotana, konopi provučeni od pramca do pramca, lađe nanizane u redu kao po traku. One su sada samo jedno tijelo: krma uz krmu, jarbol pokraj jarbola . . . po ovakvom je mostu prošla Kserksova vojska preko Helesponta . . . Čudim se i jatima galebova koji lete iznad lađe. Kao da nešto hoće od Ćozota onim svojim kričanjem. — A što je to s njima? — pitam oca. — Hoće od ribara malo ribe, — veli mi on. — Bit će da je dosta ima pod palubama. I ja istom sada osjećam vonju ribe. Ćozoti dižu bokaporte i vuku napolje mreže. Duge, smeđe, tamne mreže pune su ljusaka od riba i niti morskih trava. Razapinju ih visoko, od jarbola do jarbola, pa one vise nalik na zavjese. Ali ih ima toliko da im više nema dovoljno mjesta na lađama. Ribari izlaze s njima na kopno, vješaju ih o prozore kuća, o grane obližnjih stabala i sade u zemlju motke da im o njih pričvrste krajeve. Sunce se katkada pomoli iza oblaka, pa sve sine. Palube se i pramci lađeni blistaju; galebovima se srebrne krila; ljuske se od riba svjetlucaju u razapetim mrežama. Mi gledamo sada u Ćozote. Zgodni li su ti ribari! Svi maleni i mršavi, i svi nalik jedan na drugoga. Lica suha, navorana; očiju crvenih, upaljenih od vjetra i soli; bez brkova, a s kratkom ko-

zjom bradicom. Lulica im je u jednom uglu ustiju. Donja im usna malko visi, pa se vide zubi što se čine još bjelji jer im je lice garavo od sunca. Vrat im je gol. Hlače široke i na dnu nešto prekratke, a na bose su noge navukli sandale s jednim ciglim komadićem kože na kraju prstiju i s debelim potplatima od drva. Kod svakog im se koraka vidi gola peta što se diže uvis, dok drvena teška potpetica lupa o dasku palube ili o tlo obale, pa se čuje neprestano lupkaranje. — Tup! Tup! Tup! A kako se ti ljudi kreću i kako hodaju! Okretni kao majmunčići u svome brodu, na kopnu kao da i ne znaju koračati. Njišu se bokovima uz čudnu kretnju ramena, držeći noge preširoko. Rekao bih da su pijani, ili im se i sad čini da su na moru, pa prate njihanjem tijela neprestano zibanje lađe. Kad govore, viču kao da i sada dovikuju nešto jedan drugome u buci mora i vijanju vjetra. Mi se djeca smijemo. Kličemo im uz pozdrav: — Chioggia! Chioggia!« Nazor: Čozot Piccio. Tal. bragozzo DM, ven. bragozzo Bo., tršć. bragozo Ping., Ros., bragoc Skok ER.

braguc v. bragoc

brak m — 1) »vrsta morske flore«, 2) »dno obraslo florom«, 3) »uzdignuto dno, mrijestilište riba« Šim. 1982, 294; »pojam *brak* u sebi sadržava mnogo elemenata; on najprije označuje algu (fucus Virsoides)... npr. u Komiži vele 'donesi mi malo braka za crviće'; to znači da je brak biljka; zatim označuje ova biljka pretežno ravno dno, na kojem raste ova biljka; osobito se ona nalazi na abrazionim terasama i to obično na sjevernoj strani otoka; gdje je mulj i pijesak tamo nema braka...; brak može da označi uzvisito dno pretežno kameniti plićak gdje raste biljka brak i gdje dolaze bolje vrste riba na pašu te ih ribari idu loviti; ima i dubljih brakova, npr. između Hvara i Korčule; ima brakova dubokih i do 50 m.« Rubić 47; ARj ima potvrde od XVI st., od rječnika samo Stulli; Skok ER; ČDL *brok*. Tal. braco (?).

branda f — »morska posteja u brodu« Sn, St; »Po smjeni odlazim spavati na usku mornarsku brandu« Jedra, Split 1939; »visaljka«, »A na brodu samo jedna branda, i u brandi samo jedan barba.« Suz. 2, 80; BK i Sa Dean. Tal. branda DM, ven. Bo., tršć. Ping., Ros., Skok ER (Dubrovnik, Kućište).

brandela f — »jedrili smo na gabije base, ali jaki fortunal je jednom i njih rasparao, učinio ih u brandele« (krpe, poderotine) Or Vek. Tal. brandello.

brander m — tip broda, isto što i *brulot* (v.) SJ XVIII st. Herkov 140. Njem. Brander.

brandon v. brandun

brandun m — *brandun od krme* i *brandun od prove* »obline krme« i »obline prove« Majc.-Sim.; »brandun, prvi ili prednji pramčani bok (kvartir)«, »bok broda; dijeli se na prvi ili prednji pramčani bok (no čuje se i brandun), te krmeni bok« Barb. 1972, 207; »brandun je isto ca i kvartir od broda« Sn; »onaj kosi dio trupla gdje se fjanak uzvija i tanji prema provi zove se *brandon*, tako da imamo *livi* i *desni brandon*« Kuć Ped.; »pramčani bok broda« Suz. 2, 382; »tu smo najveći dio rada obavljali na svježem zraku, s izbijačem i strugalom, metlom, bojom; spuštali se pod brandun ili kvadar« Suz. 31; »katkad je val opalio po brandunu kao iz topa, bujica navalila preko pramca« Suz. 2, 126. Tal. brando DM, ven. brando Bo.

brankanele i **brankarele** f pl — »brankanele su poveze kojin se priveže jidro uz pelun; na kraju su peluna glave od brankanela« Po Ivaniš. F. 293; *brankarele* f pl »rupice u krajevima jedra« Kol Svil. U značenju *brankanele* tal. brancarella DM, brancarela Ros.

brasiera v. bracera

brassera v. bracera

brda n pl — u izreci »brda blizu, kiša blizu« Sn.

bređ adj. — »ako joj je (sc. lađi, op. R. V.) trbuh veći nego bi imao bit, govore *bređa je*, ako je manji, *izjedena je*« Zore 1869, 327.

bregentin v. brigantin

brestovina f — Kl, Pu, Dean; *brìstovina* Kor Dean. (V. i *drivo* za brodogradnju).

brevada v. briva

brevet m — »mornarska knjižica, matrikula« BakŠkr TŠ; »povlasnica« Car Oj more 189; »I žurio sam se da održim riječ, da mi ne bi mati otišla s ovog svijeta prije negoli joj se prikažem s mojim kapetanskim brevetom u ruci« Car Oj more 36; »mogu vam reći da sam se dočepao kapetanskog breveta u doba kad su se još moji vršnjaci mučili s ispitom poručničkim« ib. 100; »Tašti direktor privolio je teška srca na te zaruke i jedino uz uvjet: najprije kapetanski brevet, a onda tek u crkvu!« ib. 115; »... i da je zbog neke — čini se — vrlo grube afere izgubio kapetanski brevet i stoga mora da ga na brodu zamjenjuje netko drugi« ib. 116; »evo ti brevet i sad možeš da ideš na zapovijed« Car Čovjek od mora, JS 1932, 3, 101. Tal. brevetto.

briđ m — *briđ broda* »most, središnje nadgrađe« Majc.-Sim. Engl. bridge.

brig m — »gornji položiti dio abrazione terase nazivlju ribari brig« Rubić 47.

brigantin m — *brigentin* »pojti ... s nikimi rođaci i s prijateji mojimi u ormanu brigentinu« Hektor. P, 223; *brigantin, brgentin* »amfractum«, »afractum«, »biremis«, »catascopium« Vitez. Lex. 345; »imao je (god. 1558) jarbol s križem, četiri pripone, dva sidra, jedno od 120, a drugo od 60 libri, jednu *celegu* i četiri konopa« Pelj. Vek. 48; »brigantin ili brig, ovo je brod samo sa dva arbula, dosta puta veličine iste kao perva tri (tj. kao nava, pulaka i patać, op. R. V.) s razlikom u arbulima i nastavcima. Zbog manje arbula potrebuje i manje ljudi, to jest od 13 do 16 najviše« I. OB 5; *brigantin* »isto što i brik« Tkalčević: Nadala Bakarka 807; »jedrenjak s dva jarbola« Pu, Kor i Lo Dean.; »vrst broda na dva jarbola, bez kofa« Carić I, 260; »morao je ući u dioništvo i trećega broda brigantina *Salvatore*« Milićević 23; »brod koji na prednjem jarbolu ima križna jedra, a na glavnom šošna, ovakav raspored vidi se ponekad i na privatnim jahtama« Barb. 1972, 200; »tip jedrenjaka iz 19. st.« Gr Elez.; *škuna ili brigantin* »kad sam pitao što je brigantin, kazali su mi da je to isto što i škuna; inače se čuje samo izraz *škuna;* na prvom jarbulu ima gabje, na drugom randu i kontrarandu« Kuć Ped.; v. također i sub voce *šajka*. ARj ima *brigèntin:* Skok ER isto; »razlika između brigantina i brika jest samo u tome što su jarboli kod brigantina imali krstače, a kod brikova koševe« Milošević Š. M. GPMK 1966, 51; brigantin je u BK (Prčanj) 1764—1797. imao 10 ljudi posade i nosio je do 200 tona, GPMK 1956, 107; »brigantin ili brik« V. Vuletić—V., Nada, Sarajevo, 1900, 14, 218; »slični navi, premda im manjka po koji jarbol a ima i razlika s obzirom na jedra, kao što su npr. škuna, šalupa, *bregentin* (bergentin)« SJ XVIII st. Herkov 139; v. *brigantinus*, II dio ovoga rječn.; *(Ugovor narudžba za gradnju brigantina iz 1849. god.)* »Pomenuti majstor Anton Vranić se obavezuje da za račun kapetana Ivana Žige izradi u Martinšćici novi trup broda slijedećih dimenzija: Dužina od dna utora na pramčanoj statvi do dna utora na krmenoj statvi 60 venecijanskih stopa. Širina *(bocca)* mjerena na najširem mjestu od vanjskih lica bokova broda 19 stopa. Dubina prostora od gornjeg lica hrptenice *(paramezzale)* do prave linije koja prolazi povrh glavnog rebra 9 stopa. Preluk sponje *(sbolzone, bolzone)* 5 palaca. Produžetak pramčane statve *(slancio)* 5 stopa. Pad krmene statve *(cascata dell' asta da poppa)* 1 stopa. Preluk *(elevazione)* glavnog rebra *(corba maestra)* 18 palaca. Skok odnosno uzdignuće palube *(incervatura, arco)* 18 palaca. *Debljina drveta i njegove dimenzije.* Debljina kobilice mora biti 7 palaca, a širina 8. Obluk *(carozzo)*, statve *(aste)*, protustave *(anticori, vanticori)* moraju biti što je moguće veće dužine, spojeni jakim koljenima *(braccioli)* učvršćeni i osigurani po zanatu. Hrptenica će biti od samo dva komada, svaki po 36 stopa dužine, dimenzija 9/9 palaca, spojeni nazubljenim ključem *(chiave indentata)* u dužini 4 1/2 stope. Također i kobilica treba da bude iz dva komada, spojena po sistemu ključa u dužini preklopa 4 stope. Rebra moraju biti dvostruka, di-

menzija 4/4 palca, pa će kao takva imati širinu 8 palaca, a visinu na uzvoju ne manju od 4 palca. Širina rebara smanjuje se s visinom broda, ali tako da u gornjem dijelu broda ne smije biti manja od 3 1/2 palca, odnosno kao dvostruka 7 palaca. Spojevi rebara moraju biti izvršeni po sistemu preklopa u dužini 2 1/2 do 3 stope i preklopi učvršćeni s dva drvena klina i dva željezna klinca. Željezni klinci će biti 5 crta debljine. U skladištu moraju biti ugrađene četiri bočne proveze debljine 2 palca i širine 8. Također će po oblucima biti postavljene po jedna proveza (*paramezzaletto*) debljine 4 a širine 6 palaca. One će biti uglobljene u rebra 1 palac. Unutrašnja oplata biće izrađena od bukovih trenica (*madieri di faggio*), koje će u trijemu imati debljinu 1 1/2 palac. Donji podgrednjaci (*contromadieri*) donjih sponja imaće debljinu 2 1/2 palca i širinu 8 palaca, tj. 2 1/2 / 8 palaca i biće od bukovine. Isto tako će i podgrednjaci (*controforti*) donjih sponja biti od bukovine, debljine 6 i širine 7 palaca. Ovi podgrednjaci biće za 1 palac uglobljeni u rebra. U trijemu (*corridore, corridoio*) biće ugrađene četiri sponje debljine 5 i širine 7 palaca. Podgrednjaci krovne palube moraju biti od 3 do 4 komada, debljine 6 palaca, a širine 8, tj. 6/8 palaca. Donji podgrednjaci palube imaće debljinu 2 1/2 palca i širinu 7 palaca. Razmak između sponja palube biće 18 palaca. Sponje će imati debljinu 4, a širinu 7 palaca. Uz to će ispod palube biti ugrađeno šest pojačanih sponja debljine 4 1/2 a širine 7, od kojih će dvije biti učvršćene koljenima. U kljunu i bridu pramca biće ugrađeno pet umetaka prikladne veličine, kao i pet horizontalnih koljena (*zoje*) sa svojim brkovima (*mustacchi*) debljine 7 palaca. Slično kao na pramcu, također u krmi će biti ugrađena tri umetka i tri horizontalna koljena. Ova koljena svojim brkovima uvezivaće protuprečnicu, podgrednjake, kao i ogradu. Prečnica odnosno završna ploča krme (*croce, dragante*) biće velika koliko zahtijeva krmeni otvor, a debljina će joj biti kao kod statvi. Protuprečnica (*contra croce*) mora imati iste dimenzije kao prečnica. U vrhovima pramca i krme moraju biti ugrađene palubice za spremišta s odgovarajućim pojačanjima. Zatim, zdenac za sisaljke (*pozzo*), upore (*stanti*), pod (*pagliolo*), ležaji jarbola (*scasse d' alberata*), pregrade spremišta (*parapetti del gavone*) i namještaj za kuhinju. Iznad trupa broda će biti izrađena ograda broda (*cassolina*) čija će najdonja trenica imati debljinu 4 1/4 palca, a širinu 7 palaca. Tri reda trenica poviše ove biće debeli 2 palca, a široki 4. Četiri pojasna voja imaće debljinu 2 1/2 palca i širinu 6 palaca. Kobilični voj biće debeo 2 1/4 palca a širok 4 palca. Širina ostalih vojeva vanjske oplate imaće 8 palaca, dok se debljina, počev od kobiličnog voja pa naviše, postepeno smanjuje do 2 palca. *Na palubi.* Potplat ograde (*copertella*) mora biti debeo 2 1/2 palca, a širok prema potrebi. Palubna proveza (*sfrisetto della coperta*) imaće debljinu 6 palaca i širinu također 6 palaca. Palubna doproveza (*contrasfrisetto di coperta*) biće uglobljena i imaće debljinu 3 1/8 palca, a širinu 7. Cijela paluba mora biti zatvorena trenicama od crvene šmrekovine bez čvorova, debljine 2 palca, a širine 5. Pražnice grotlova (*soglieri delle boccaporte*) biće debeli 5 palaca i visoki iznad trenica palube 7 palaca. Pražnice silaza (*soglieri dei tambucchi*), na krmi i pramcu, pražnice odušnika (*spiraglii*), malih grotlova (*stirich*) kao i male pražnice (*soglieretti*) ostalih otvora na palubi (za sisaljke i jarbole) treba da budu u srazmjeri i izrađeni po brodograđevnom zanatu. Kuhinja mora biti učvršćena pri palubi odgovarajućim koljenima (*braccioletti*). Obrub na palubi gdje prolazi jarbol također mora biti osiguran. Stup sidrenog vitla (*bittone ossia palbith del molinello*) biće kvadratnog presjeka, debljine 9 palaca. Ovaj stup mora ići do hrptenice (*paramezzale*). Bočni nosači sidrenog vitla imaće debljinu 5 palaca i širinu 14 i biće učvršćen s koljenima do pramca. Ovi nosači biće spušteni u trijem i učvršćeni na odgovarajućoj sponji. Nastavci rebara (*stilli della partighetta*) imaće debljinu 4 1/2 palca i širinu 5 1/2 i biće dovoljno produženi u trijem i udaljeni jedan od drugog 2 3/4 stope. Oni će biti dobro ukopani u palubu i šupereni. Pramčani dio brodskog trupa mora biti zatvoren do

prednje pripone pramčanog jarbola (*sartia proviera dell' albero di trinchetto*). Ovaj dio trupa mora s unutrašnje strane biti obložen hrastovinom debelom 1 1/4 palca. Jedno malo horizontalno koljeno (*zojetta*) mora biti postavljeno na pramcu ispod kosnika (*sotto il bompresso*). Isto tako po jedna soha (*grua*) sidra na svakoj strani pramca. Rubnjak (*filaretto*) mora biti od crvene šmrekovine, u samo dva komada, debljine 5 palaca i širine 7. Palubice na pramcu i krmeno zrcalo (*quadro di poppa*) moraju biti spojeni s rubnjakom pomoću koljena. Krmeno zrcalo će biti od šmrekovine i debelo 2 palca. Isto tako i spojni elementi krmenog zrcala moraju biti od šmrekovine, i sve po zanatu čvrsto uvezano. Na krmi će biti sohe za čamac i bitve za vez broda. Sidreno vitlo će izraditi brodograditelj, a okove za isto će dati kupac. Na pramcu i na krmi moraju biti ugrađene protustatve (*controaste*). Isto tako mora biti ugrađena zaštitna kobilica (*controcolomba*). Kormilo će biti snabdjeveno s rudom. Vodosjek (*tagliamare*) i kljun (*serpe*) biće povezani svojim koljenima i potrebnim umecima (*massicci*). Vođice (*pasteche*) moraju biti ugrađene na pramcu i krmi. Također se moraju napraviti police (*bancazze, parasartie*) na oba jarbola, klinarnice (*traversi per i servizi*) i poklopci velikih i malih grotala (*portelle delle boccaporte e dei stirich*). Horizontalna koljena (*zoje*) i podgrednjaci (*controforti*) moraju biti razmješteni po zanatu i spojeni po sistemu ključa (*chiave, parella*). Spojevi moraju zahvaćati tri rebra. Drveni materijal za zatvaranje broda kako izvani tako i iznutra mora biti bez bijelila, izvora klica, čvorova, gnjiloće i opasnih ogrebotina, tj. najboljeg kvaliteta. Majstoru brodograditelj Anton Vranić je obavezan da u trup broda ugradi cerovinu i bukovinu, kao i drugo drvo koje ne bi bilo prethodno odobreno od kupca Ivana Žige. Kormilo broda mora biti od najkvalitetnijeg drveta. Isto tako i vodosjek. Svi brodski elementi moraju biti dobro dotjerani. Jednom riječju brodograditelji Anton Vranić je obavezan da brod preda potpuno završen, tj. da mu ništa ne nedostaje u pogledu rada koji spada u zadatak majstora brodograditelja (*maestro d' assa*), tesara (*marangone di grosso*) i šuperača (*calafato*), i sve to završeno za prve dane mjeseca septembra 1849. godine. Osim materijala koji je izričito označen u ovom ugovoru, cio ostali građevni materijal mora biti od suhe hrastovine. Rebra će biti od istarske i romanijske (*corbame d' Istria o di Romagna*) hrastovine najboljeg kvaliteta. Uzdužne trenice imaju biti toliko duge da tri ili najviše četiri trenice pokriju čitavu dužinu broda. Stikovi i šavovi trenica će biti prethodno izravnati. *Okovi (serramenta).* Svi okovi moraju biti novi i odgovarajuće dužine i debljine. Trup broda ima biti zakovan dovoljnim brojem čavala. Kod zabijanja glave čavala treba utući (*figgere a palla*). Debljina svornjaka kobilice (*pironi della colomba*) ima biti 10 crta, dok će ostali svornjaci biti debeli 6 ili 7 crta. Svornjaci kobilice i pasma dolaze na svako drugo rebro. Paluba (*coperta*) će biti zaklinčena (*incavigliata*) na trošak graditelja (*costruttore*). Dno broda do teretne linije i jedan dio palube imaju biti zakovani bakrenim čavlima. Zakivanje s bakrenim čavlima i svornjičenje s bakrenim svornjacima će biti izvedeno samo ako kupac Ivan Žiga bude htio takvu vrst čavala i svornjaka i ako ih bude nabavio na svoj trošak. Brodograditelj se obavezuje da na svoje mjesto postavi štence (*mascoli*) i samice (*femmine*) kormila, sprežnjake pripona (*lande*) i druge okove koji su potrebni brodu. Ove okove kao i katran mora nabaviti kupac. Horizontalna koljena (*zoje*), protustatve (*anticori, vanticuori*) i mrtvi uglovi imaju biti spojeni sa svornjacima promjera ne manjeg od deset crta. Proverza (*sfrisetto*) i doproveza (*controsfrisetto*) biće uvezani na svako drugo rebro i to sa svornjacima debljine 7 crta. Palubica (*copertella*) mora biti zakovana s čavlima srazmjerno onim s kojima je zakovan završni voj. Jednom riječju svi dijelovi broda moraju biti spojeni i učvršćeni kako to brodograđevno umijeće traži i zahtijeva. Na mjestima piljenja drvo mora biti izravnato i bridovi odstranjeni. Brodograditelj se obavezuje da će šuperenje trupa izvršiti na slijedeći način: s jednom stupom (*stoppa*)

unutrašnjost broda, a s dvije stupe sve izvani. Brodograditelj će isto tako s dvije stupe šuperiti i palubu broda, a uz to i s jednim ovojem (*comando*) ako ga kupac nabavi. Isto tako brodograditelj je neizostavno dužan da opaklini brod (*impegolare il bastimento*) i da ga unutra i izvana ostruže (*bruscarlo*). Uz to je brodograditelj obavezan da brod porine u more (*varare in mare*), da brod ne propušta vodu i da na moru bude stabilan. On je također obavezan da vlasniku škara plati kiriju i projektantu vrijednost projekta broda (*forma di costruzione*). Kupac će dati poveze (*trinche*) i loj za porinuće broda. Ostaje na volju kupca da li će željeti da se na pramcu broda napravi romb (*rombo*) za krcanje drveta. Na kraju se brodograditelj obavezuje da će izgradnju trupa broda potpuno završiti, brod porinuti u more i plovan predati kupcu kroz idući septembar 1849. godine, a po mogućnosti i prije.« Milošević Š. M. GPMK 1966, 53—57. Tal. bregantino (XVI st.) DM, brigantino DM, ven. bregantin, brigantin Ros.

b r i g e n t i n v. b r i g a n t i n

brik m i **brik-škuner** m — *brik* u BK (Prčanj) 1764—1797. je imao 10 ljudi posade i nosio do 200 tona, GPMK 1956, 107; početkom XIX st. BK ima 18 brikova duge plovidbe, Milošević 1966, 61; XVIII st. SJ Herkov 140; »razlika između brigantina i brika jest samo u tome što su jarboli kod brigantina imali krstače, a kod brikova koševe« Milošević Š. M. GPMK 1966, 51; *brig* »jedrenjača na dva jarbola« Novak P 149; *brigantin* ili *brik* V. Vuletić-V., Nada, Sarajevo 1900, 14, 218; *brik pupakvadra* BL 1920, 53; *brik-škuna* »prednji jarbol opremljen je kao kod brika, a glavni je opremljen šošnjačom i vršnjačom« Milošević Š. M. GPMK 1966, 52; *brig-šoner* »Vila Velebita je tip broda b.-š.« JS 1923, 3, 26; *brik-škuner* BK 1869—1873, GPMK 1955, 119; BK 1852—1902. prosj. 186,6 tona nosivosti, Milošević Š. M. GPMK 1966, 149, *škuner-brik* ili *škuna* V. Vuletić-V., Nada, Sarajevo, 1900, 14, 218; »po konstrukciji trupa sličan je brik-škuneru, ali je većih dimenzija; ima dva jarbola; na obim ima križeve s križnim jedrima, a na zadnjem i šošnjaču; ima kosnik sa prikosnikom sa tri do četiri prečke; ima tri do četiri leta; bilo je brikova sa samim križevima na oba jarbola« Barb. 1972, 200; »brod ki ima dva jarbula i na njima križe, a na drugon jarbulu ispod križi ima randu« Senj Moguš; »brod na dva jarbora, koji ima kofe« Carić I, 260; »brik ili bark je sa tri jarbola i nosivosti 35—40 vagona« Milićević, FOB 413; *brik-škuner* »Čuo sam i za naziv brik-škuner. No, onaj koji mi ga je objasnio nije bio osobito siguran u definiranju razlike između škune i brik-škunera. Čini se da je razlika u tome što je kod škune prvi jarbul u tri dijela, a kod brik-škunera u dva« Kuć Ped.; »Jedrenjak sličan logeru i goleti, ali većih dimenzija; ima dva jarbola, od kojih je pramčani sastavljen od dva nastavka, a na njemu četiri do pet križnih jedara; krmeni jarbol ima jedan nastavak sa šošnjačom i gornjačom (random i kontrarandom); kosnik sa prikosnikom ima do četiri prečke; na jarbola nalaze se tri do četiri leta.« Barb. 1972, 200; »sjećate li se kako je završila 'Gospa od Zdravlja', čuveni brik kapetana Rakelića?« Bartulović: Sveti Mikula — Zmaj Ognjeni; »brich o sia trabaccolo« (1806) Maštr. V. 77; »brig, brigantin vrsta jedrenjaka« BakŠkr TŠ; »jedrenjak sa dva jarbola, na obima ima križeve sa križnim jedrima, a na posljednjem i šošnjaču« Car Oj more 189; »Naziv *brik-škuner* upotrebljavao se u drugoj polovini XIX stoljeća u službenim austrijskim pomorskim godišnjacima. To je tip trgovačkog jedrenjaka s dva jarbola sa nastavcima, kosnikom i prikosnikom; na prednjem pramčanom jarbolu imao je križna jedra (najviše pet komada), a na krmenom jarbolu se razapinjalo veliko jedro šošnjača, i nad šošnjačom jedro vrška. Veoma je neznatna bila razlika u opremi između jedrenjaka nazvanog škuna i brik-škuner... U drugoj polovini XIX stoljeća dubrovački je kraj imao u sklopu svoje trgovačke mornarice oko trideset jedrenjaka s nazivom brik-škuner, a najviše ih je bilo sa Pelješca. To su bili jedrenjaci koji su u brodska skladišta mogli ukrcati različitu vrst tereta od 77 do najviše 400 registarskih tona« Luetić 1974, 16;

»*brik:* A) *arburada* (katarke): 1. *bastun od floka* = prikosnik, 2. *bompres* = kosnik, 3. *arburet od prove* = nastavak gornji, 4. *arbuo od paroketa* = košni arbuo prednji, 5. *kolona od trinketa*, 6. *testa de moro paroketa* = glavina, 7. *arburet od maistre* = nastavak stražnji, 8. *arbuo od gabie* = veliki košni jarbol, 9. *testa de moro gabie* = glavina, 10. *kolona od maistre* = deblo velikog jarbola, 11. *kontrapik* = zastavni šošnjak, 12. *pik od rande* = šošnjak, 13. *bum od rande* = zadnjak, 14. *penaćin* = posrtaljka, 15. *penuo papafiga prove* = prednji gornji križ, 16. *penuo paroketa gornjeg* = prednji košni križ viši, 17. *penuo paroketa donjeg* = prednji košni križ niži, 18. *penuo trinketa* = prvenjak, 19. *penuo od kontre* = veliki vršni križ, 20. *penuo od papafiga* = veliki gornji križ, 21. *penuo gabie gornje* = veliki košni križ viši, 22. *penuo gabie donje* = veliki košni križ niži, 23. *penuo maistre* = veliki križ, 24. *kofa od prove* = prednji koš, 25. *kofa od maistre* = stražnji koš, 26. *pomoli* = jabučice, 27. *vareje od penula* = okrajci križeva, B) *jedra:* I. *kontraflok* = izvanja prečka, II. *flok iz dvora* = srednja prečka, III. *flok iznutra* = nutarnja prečka, IV. *trinketina* = prednje letno jedro, V. *papafig od prove* = prednje gornje leto, VI. *paroket gornji* = prednje košno jedro više, VII. *paroket donji* = prednje košno jedro više, VIII. *trinket* = prvenjak, IX. *kontra* = vršno jedro, X. *papafig od maistre* = veliko gornje jedro, XI. *gabia gornja* = veliko košno jedro više, XII. *gabia donja* = veliko košno jedro niže, XIII. *maistra* = veliko jedro, XIV. *randa* = šošnjača, XV. *gornja veleta* = veliko letno vršno jedro, XVI. *srednja veleta* = veliko letno gornje jedro, XVII. *donja veleta* = veliko letno košno jedro, XVIII. *kortelac* = skrajnik, XIX. *skovamar* = skrajnik donji, XX. *kortelacin* = skrajnik gornji; C) *manovra:* a) *straljet* = prednje gornje leto, b) *stralj od paroketa* = prednje košno leto, c) *stralj od trinketa* = prednje donje leto, d) *straljet od kontra* = veliko vršno leto, e) *straljet od papafiga* = veliko gornje leto, f) *stralj od gabie* = veliko košno leto, g) *stralj od maistre* = veliko donje leto, h) *pataracin od prove* = zaputak prednji, i) *pataraci od paroketa* = zaputak srednji, j) *sartije od trinketa* = puta prednja, k) *pataracin krme* = gornji zaputak, l) *patarac gabie* = zapuci, m) *sartije od maistre* = puta stražnja, n) *grižela od prove* = vrze prednje, o) *grižela od krme* = vrze stražnje, p) *venti od bastuna* = brci pika, q) *griżela od paroketa* = vrze, r) *grižela od gabie* = vrze, s) *mure od trevi* = uzda, t) *tesla od trevi* = okrajci križeva, u) *burine od trevi* = vjetrolovka, A) *argan* = vitao, B) *kajić* = poveći čamac, C) *fogun* = kuhinja, D) *guc* = manji čamac, E) *tuga* = kuća, F) *ankora* = kotva, sidro, G) *manikela* = odvodnik, H) *pulena* = kip« Ivelić (Opis brika *Pierino*); u nar. pjesmi »a za pasom šudar od krmeža, / kâ i bandira od brika ingleža«, »a za pasom šudar od krmeža, / ko gabja od brika ingleža« Zlarin Stulli 303, 306. Engl. brick, brig; tal. bricco DM (prvi se brik počeo u Veneciji graditi 3. IV 1797, zvao se *Oreste*, cfr. Venezia e le sue lagune, vol. I, Venezia 1847, str. 241).

brilje f pl — »posrtno leto« Loš Žuk. Tal. briglia DM.

brina f — »strma obala« Šim. 1982, 294.

brist m — »drvo za brodogradnju« Kuć Ped. (v. također *drivo*).

briva f — *abriv* »zalet broda« Kom Mard. Pa; »zamah, zanošenje (nj. Schwung), brod je udril va rivu aš je imel preveć abriva« BakŠkr TŠ; »Odraz, odskok. Ne možeš skočit u more bez abriva« Senj Moguš; »kretanje čamca pod uticajem prethodnog plovljenja« BK Musić; *briva* »brazda broda« Iž; »brod valja okrićati s brivo« = 'neposredno prije okretanja brod treba da ima veću brzinu (izraz se odnosi na okretanje broda kad se burtiža)' Šep Kursar; »Zajidridu sveja nikon friškon brivon« Franičević M.: Zadnja putovanja; *brevâda* »kreni brod, Mare, na orcu, doli nas čeka žestoki vjetar, za bolju sigurnost uhvatimo dvije ruke trcarola, pa ćemo jednom brevadom kušati ući u luku« Ivaniš. F.: Kapetanica Mare, NMJS 1929, 136; *briva* i *brivoada* »zatrka (u plovidbi): (kad brod idri), ku

brivu imoa, kako leti, prez vesla se okrene dok imoa brivu« Vrg Jur.; *brîva* / *brivâda* »brzina jedrenja ili plovljenja; 'doša je u kraj s velikon brivon — brod je stigao u kraj brzinom većom od dozvoljene'« Gr Elez.; St, Sn, Tg, Mn; *brivoda* »tako smo mi na sva jidra i sa velikun brivodun intrali u livo većo vrata« Kom Mard. Pa.; Hv Hraste. Ven. briva, brivada DM, Bo., tršć. Ping., Ros.

b r i v a d a v. b r i v a

brivat impf — *abrivat* pf i *abrivavat* impf — »Kada se *burdiža* (krstari), jedro mora biti puno da barka *abrivava*, ali pazi da ne začrpne: kada vidiš da bi barka mogla začrpnuti, *orcaj*, ali samo toliko da malo izduši, ali da barka ne izgubi *abriv* jer ti onda neće slušat *timun* (kormilo). Kada ti barka ne sluša krmilo, a vjetar je oštar, može te *izvratit*. Tako mi je otac davao početke u jedrenju.« Lupis; »otisnuti se; abrivaj se od kraja!« Senj Moguš; »otisnuti se; ploviti pod uticajem prethodnog kretanja« BK Musić; »zatrkom ploviti, brazditi (u jedrenju): *brod brivoa* (idri naprid, vitar ga izgoni); »još brivoamo (prestaneš veslati ili jedriti a brod isto brivoâ naprid)« Vrg. Jur.; St, Sn; »ploviti s brîvon; brzo ploviti ili jedriti; za brze barke kaže se: Ča brivâ!« Gr Elez.; ARj. Tal. abbrivare, brivare DM, ven. brivar Bo., tršć. Ping., Ros.

briza f — »lagan povjetarac« Lab Stem.; »ćuh — mornari zovu brizom i vjetar alizej« Barb. 1972, 200; »kad bi se plovilo po laganim vjetrovima — *brizama* — uhitilo bi se kurtelace i kurtelacine« Kuć Ped. (v. također *bark*); »lahor (polako jedrenje)« BakŠkr TŠ. Tal. genov. brixa DM, tal. brezza.

brk m — 1) »kus tvrdega driva koji se obisi obo polovicu ašte od prove tako da stoji sprida kako bokun skalina za nogon moć ugazit na nje da se iz škrape ili rive, ako je leut malo daje pa se ne moge dobavit, moge skocit u njega, ukrca se oli iskrca se (niki u Stivanu ga zovu i *mustâć*)« Sn, Tg, Mn; 2) »na sidru su četiri brka ili čambruna« Po Ivaniš. F. 291; 3) *brk, brci* »ako je duga odveće ta trava i vidljiva kad je još lađa u moru, govore *pustila je brke*, i tad je valja poteć na kraj jer joj to škodi i smeta kod jedrenja« Dbk Zore 1869, 329; 4) *brkovi* (mustacchi) »Te lance zovemo mi stari pomorci brkovima (mustacchi) možda jerbo su oni sa čunjcem temelj i podpora čitavomu jedrilju, dočim ih danas zovu *vodena leta* (stragli di mare)« Poparić 52; 5) »rt« Šim. 1982, 295.

brnjica f — »gvozdeni kolut zaliven u stijenu pokraj mora gdje se lađe privezuju« Perast Brajk.

bročić m — »maleni brodić«, »brodić dječja igračka« (bročić brodčić); »Ma kraj gromačine / va kaljugi plave bročić od srčine. / Va ton tujen svitu moj dragi mali svit! / prignul san se brzo do mutne vodine / na koj bročić nosi ditenstvo z daljine« Bonif. 60. ARj ima potvrde (Stulli: brodčić).

brod m — 1) »cybea, navigium, navis« Vitez Lex.; »BROD, illyr. dalm. s. (Ce mot illyrien, que nos recueillimes à Ancone (juillet 1841) de la bouche d'un matelot du trabacolo Padre immortale, de Sebenico, et que nous trouvons dans le diction. de Stulli... Bâtiment, navire, vaisseau« Jal; u znač. *navis* u potvrdama od XVI st. ARj, a u rječnicima od Vrančićeva, *navigium* (1595); »U naših se izvorih spominju ove vrste brodića i brodova: *banzo, barca (barka), bastasia, bastassiza (bastašica), batel, bergantinus (brigantin), biremis* (isto što i *fusta*), *barcon, barcosa, barcusius (bragoč?), carabus (korablja), caraca, carachia, casselata, chelandia, chocha, condura, drievo, dromo, frigada, fusta (fušta), galea (galija), galera, galion (galiun), grippus (grip), gumbara, karavela* (kao i korablja, grč. kàrabos), *katrga (katurga), lađa, lembus, lignum (drijevo, legno), linter, londra, marziliana, navicula, navigium, navis, ormanica, plav, saeta (sagittea, sagiteda, saita*, bit će i *šajka* odatle potekla), *sagena, šebeka (šambek), tartana, trieciones (galeae), triremis, zolla, zopula«* Mažur.; »u donjem primorju (brod) za sve velike plovuće zgrade... u gornjoj Dalmaciji od najmanje do najviše lađe sve zovu brod« Bogišić 361; »plovni objekt veći od čamca« Kor Foretić, Br. 1952, 273; »I dubrovački seljaci zovu *brod* lađu ako je određena za prevažati s jednog kraja na drugi« Zore 1869, 360; »Što su god lađe po rekama to su brodovi i galije na moru, samo što lađe po rekama ili niz reku voda nosi, ili uz reku konji vuku, a brodovi jedre (voze se po moru) samo s pomoću vetra i jedara (vetrila); zato je kroj i zdanije ovi mnogo različitiji ot kroja običnij lađa. Brodovi su odozdo osecasti, kao podprsna kost jedne kokoši, a lađe su ravne odozdo. Brod, kad je prazan, potrebuje do deset stopa dubljine, a lađa jedva toliko potrebuje kad je najpunija. — Drugo: brod ima *arbule* (ovom se rečju služe naši mornari) (katarke, mačte, Mastbäume), dva i tri, i lađa to ima po proizvoleniju, a ne po nuždi, kao brod; jer su brodu arbuli, konopi i jedra toliko nuždni da koliko god iznosi brod toliko opet iznose troška arbuli, jedeci i jedra. Po razlici dakle ovoga potreba k brodu imaju i brodovi svoje različite struke, kakoti: 1) *nava,* 2) *polaka,* 3) *brigantin,* ili *brig,* 4) *škuner-brig,* ili *škuna,* 5) *goleta,* i 6) *trabakul.* ... Svi višepisani brodovi mogu ići na velike putove, kao na primer iz Triesta u Cerno more, u Atlantičesko, Norvegsko, Baltičesko more, u Amerike severne, južne, i u same vostočne Indije, ali *trabakuli* ne mogu nego samo po Adrijatičeskom, a redko po Arhipelagu i Crnom moru, ili do Aleksandrije u Egiptu jer mu je i sami kroj korita različit od drugi brodova.« I. OB., 3—6; »brod je velik, on je za braceru i pol i više; zovu ga: brod, pelig, trabakul, brod na dva jarbola, na dva jidra«, »vapor (parabrod) je brod ki gre na ogenj« Vrb Žic 1902, 335; »Puntari pek i Bešćane zovu dandenešnji još barčicu brod, a Verbenčane zovu i barčicu i barku brod, kada njin se rugaju, za sulac, a za sprave nigdare« Vrb Žic 1902, 336; »Dubrovačkim seljacima brod označuje onda lađu kad je određena za prevoz s jednoga kraja na drugi. Primorci zovu uopće svaku ribaricu lađu *brod*« Skok Term. 129; »Za svaku vrst broda Kućišćani upotrebljavaju točan naziv. Sam pojam brod ograničava se samo na veće plovidbene objekte, počevši — recimo — od bracere. Drukčije je u Splitu. Tu sam čuo da recimo ovaj ili onaj ima brod. A kad tamo a ono kakav čamčić« Kuć Ped.; »brod je od jednega vaguna pa daje« Sn; »brod se kadikad uzima samo za korito« Pod Stojk.; »Imenica *brôd* u šepurinskom govoru je ženskoga roda kad stoji u singularu. U pluralu je muškoga roda. Evo dva primjera za to: *Naša brod more višje privesti o vaše. Pogljedaj kako prolije nu brod.* Ta je imenica ženskoga roda samo u nominativu i akuzativu singulara. Zašto je imenica brod u spomenutim primjerima ženskoga roda? To ne mogu drukčije objasniti nego tako da je do toga došlo pod utjecajem drugih riječi. To bi mogle biti riječi *lađa* i *splav*. U šepurinskom starijem govoru riječ *lađa* upotrebljavala se kao naziv za drvene brodove tipa gajete, koji su bili veći od gajete i manji od leuta. To su bili brodovi dugi po prilici od sedam do osam i pol metara *(o' dvaiset i je'ne do dvaiset i pet nog).* Gotovo svi šepurinski brodovi do prvoga svjetskog rata bili su *lađe* (na četiri vesla i s trokutastim jedrom). Takve brodove su zvali i *brôd*. Gajetu (tj. po šepurinskim pojmovima brod manji od sedam metara) nikada nisu zvali brod nego *gajeta*). Dakle, stari su Šepurinjani svoje brodove zvali *lađa* ili *brod*. Danas je naziv lađa gotovo iščeznuo iz upotrebe (još se može čuti samo od starijih ljudi). Možda su u još starije vrijeme riječ *lađa* češće upotrebljavali nego riječ *brod*. Ali, zbog društvenoga razvitka je lađa bila zamijenjena riječju *brod*. Iz toga se može zaključiti da nije nimalo neobično što se u Šepurini i riječ *brod* (kojom je zamijenjena *lađa*) upotrebljavala kao imenica ž. roda uvijek kad se to moglo, a to se moglo baš u nom. i akuz. sing. Tako se u gen., dat., vok., lok. i instr. singulara te u pluralu imenica nije mogla upotrijebiti u ž. rodu. Nije se npr. moglo kazati: do moje brode, u tvojoj brodi, naše brode, nego: do moga broda, u tvomu brodu, naši brodi itd.« Šep Kursar; »ma ve kako se brod leloa (ljulja); brod je šanti (potonuo); ka je bonaca, brod soam lize; maškuli (od broda); brod komodati (urediti, posremiti);

isterti brod (kada dno broda izvana obraste morskom travom, onda se istare sparožinom); jadan brode prez svoga gospodara; u brodu; s brodon; svi brodi; svi brodovi tako; po puni brodi prasoak« Vrg Jur.; *bruôt, broda* Su HHG; »ustarpinja brode dovode na pokoj, / gdi se sveti shode, taka je kripost toj« Marulić: SPH I, str. 87, Suzana; »u veliku pečal, s plačnima očima / Ozija ustarhal staše meu njima, / kako ki strašnima vitri zagonjen brod / meu vali mnogima vodi prik slanih vod« Marulić: Judita, III, stih. 217—220; »Po svemu prostoru mali brod iskah tad« Barak. 170; »Mali brod povezah otajno mučeći / odkle ga odvezah zlo sebe učeći« Barak. 221; »Nagradiše mnoge brode od tri jadra i četare, / za gusari ki ne mare / do Ejipta da prohode« Barak. 379 »Obnoć barzo napunil brod, / kad i lipo navaža tko« Gazar.; »Tko gre z brodom od ljubavi / i tko ljubav sfak čas slavi« Gazar.; »Gledoli niz more u bonaci barke, / mislili na vitre u valoh, konalih, / diloli vartila i brode od karke, / gradili palace iznad žutih žalih« M. Franičević: Kad smo u politak; »Bija brod, / lipi brod, / i ostari, / i posusta, / umra brod, / lipi brod. / Na žalu spružen / leži brod, / brod ča panti / gordi od / po pučini, / bidni brod, / mrtvi brod! / Na dnu tega / mrtveg broda / mrtva škiji / mrtva voda, / a skroz rebra / tega broda / vitar oda, / vitar oda / kroza rebra / mrtveg broda. / Kroza rebra / mrtveg broda / vitar oda, / vitar oda« Ivaniš. D.: Mrtav brod na žalu; »jema jedan brod / na provi mu rog, / a na krmi katanac / da je... magarac« Gr Elez.; »Brodovi starih Šepurinjana bili su tipa gajete i gotovo svi dugi po prilici *o' dvaiset i jene do dvaiset i pet nog* (tj. od sedam do nešto više od osam metara). To su bili brodovi na četiri vesla i s trokutastim jedrom. Takve brodove su zvali *lađa* ili *brod* (ako je bio kraći od sedam metara, zvali su ga *gajeta*). Brod je imao palubu *(škäv)* samo na pramcu. Škav je zauzimao otprilike trećinu dužine broda (do *jarbora*). Ostali dio broda je bio otvoren (s *koridurima* duž bokova) i određen za prijevoz stoke što im je služila u poljodjelstvu (mazgi i magaraca) te masta, maslina, gnoja itd. Na početku XX st. Šepurina je imala sedamdesetak takvih brodova. Najstariji ljudi u selu kažu da je Šepurina u XIX stoljeću imala i 'je'nu lađu na šest vesal' i dvije bracere. S bracerama se po potrebi 'odilo lipo do Trešta'. Podređeni društveni položaj šepurinske žene ogledao se i u njezinom mjestu u brodu. Na krmi su uvijek bili muškarci (s krme se upravlja brodom), a na sredini broda 'mazge, tovari, ženske i alat za tršje.' Zato su vesla *na sridi* i *pri' krmo'* bila *ženska vesla* (tj. u pravilu su njima veslale žene). Po potrebi su one veslale ili pomagale veslati i *na škavu*. *Na paradi* (tj. krmenom veslu) veslao je uvijek muškarac, a muškarac bi mu i pomagao. Za žensku nije bilo mjesta na krmi. Govorili su: 'Ka' je ženska u krmi, krma je šuplja!'« »Naši stari su znali ča je štabila brod. Zato su urdinavali brode jakih boko, širokoga dna i široke krme. Glave i lokoće su i' bile debele i od učinjeta drva. To su bili brodi za teret i čvrsti u vitru. Ka' urdinaješ brod, pogodi se s meštro' da ne bude pojidena u dnu i krmi! Ako bude doli pojidena, biće ti vrbuljasta. Danas nima idra, ali isto — ča će ti vrbuljasta brod? Priporuči mu neka bude sri'nje višine — ni visoka ni basa! Visoku brod u vitru zavalije ako u njoj nima saura, a u plitku manje moreš ukrcati. Ni visoka ni plitka brod nisu šesne za vi'iti! Isto tako mu priporuči neka ne bude uska jerbo je bolje da je malo širja nego malo užja! Neka su jo ašte i kolumba o' hrasta, a glave i lokoće o' murve ako je ima! Ako nima murve, onda o' hrasta oli brista! Moru biti i o' bora, ali ne o' bora iz Bosne nego o' 'voga našega ča reste blizu mora, di je teplije. O' našega bora valja da su i madiri, a mankuli o' rakite. Lokoće valja da su je u je'nomu komadu. Bilo bi dobro ka' bi glave i lokoće bile o' krivoga drva ča je samo o' sebe krivo reslo, ali danas je malo meštro ki to višje gljedaju. U staro vrime meštri bi sami zvali gospodara o' broda neka dojde pogljedati brod prije stavljanja madiro, a gospodar ne bi uvik ni doša, jerbo je bija sigur da će mu meštar napraviti sve 'nako kako su se pogodili. Tako je i

bilo. A ka' bi je gospodar iša pogljedati, onda bi najprije pogljeda ašte i kolunbu — jesu li o' hrasta, je li drvo zdravo i učinjeno i je li di napuknjeto. Onda bi pogljeda glave i lokoće, sve je'nu po je'nu — jesu li debele kako su se pogodili, da nije drvo zeleno i je li ka di puknjeta. Ka' bi tako gospodar se prigljeda i vidija da je sve u redu, onda bi meštar sve dobro namaza petroljo' i ka' bi se to osušilo, počeja bi mećati madire. Eto, ka' si urdina brod, učini tako kako su činili niki naši stari! Ajde je pogljedati prije nego meštar počme mećati madire i ako kikor koma' valja promініti, reci meštru da ga promini i ka' si se osvidočija da ti je sve po ugodu, neka počme mećati madire! Priporuči mu da madire uz kolumbu stavi kako Bog zapovida jerbo ako hi ne stavi pomnjivo i kako valja, brod će teći. A brod ne smi teći! Ona mora biti stanja kaj kupa! Pašaice ča vežu kolumbu i lokoće i sve druge pašaice neka stavi o' gozja ča ne ruzina jerbo obišno gozje nider višje ne ruzina ča u moru. Ka' si doša sve to vi'iti, vidićeš i šèst broda. Ali upanti: mane broda se najbolje vidu ka' brod pliva, a dokle je ona na kraju, oko te lako more privariti. Ne daj meštru da ti gradi van barake jerbo na suncu, vitru i kiši drvo ispuca i onda ča će ti takova brod? A pravi meštar neće je ni gra'iti van barake. Naši stari su užali reći da najbolji brodi gredu u more ispo' ruk korčulanskih i betinskih meštro.« Šep Kursar, Čakavska rič, Split, 1978, 2; *(Gradnja broda)* »Prije pristupanja narudžbi za gradnju broda, budući bi se vlasnici usmeno dogovorili i utanačili koliko će karata broda svaki od njih preuzeti. (Brod je obično bio podijeljen u 24 karata.) Osoba sa najvećim brojem karata, obično inicijator gradnje ili neko drugo pogodno lice, bilo bi zatim određeno da pronađe brodograditelja i da se brine za poslove oko gradnje i opremanja broda. Nakon što su bili utanačeni sudionici i utvrđen brodograditelj, sastavljao bi se, u formi sudskog dokumenta, »Društveni ugovor između suvlasnika«. U tom ugovoru bila su navedena imena svih suvlasnika i broj karata, koje svaki preuzima, zatim je bio određen zapovjednik broda, nadziratelj gradnje (to je obično bio budući zapovjednik) i upravitelj, tj. osoba, koja se brine da se brod unajmi i koja kontrolira račune broda. Ponekad ovaj ugovor nije bio potvrđen na sudu, a bilo je slučajeva da nije ni izrađen, osobito kad su svi suvlasnici bili u tijesnim rodbinskim odnosima. Sad je slijedio najteži dio posla: pronaći i sklopiti ugovor s brodograditeljem (protom). Od davnina su, naime, kapetani i brodovlasnici bili na 'ratnoj nozi' sa brodograditeljima. Nije to bilo nimalo čudno: u to su se vrijeme kapetani brodova razumjeli u gradnju broda gotovo isto toliko koliko i sam brodograditelj. Dapače, oni su od njega imali mnogo više iskustva iz prakse. Stoga njih nije bilo lako prevariti, te je često dolazilo do svađa i rasprava pred sudom zbog slabog drva, zbog neispunjavanja ugovora itd. Da bi se spriječile kasnije prepirke ugovor s brodograditeljem bio je detaljan. U njemu su bile precizirane dimenzije pojedinih dijelova broda, vrste drva, od kojeg će se svaki pojedini dio graditi, zatim glavne dimenzije broda (duljina između statvi, širina i visina skladišta), ukupna cijena koštanja, način plaćanja i, konačno, rok isporuke i kazne, ako taj rok bude prekoračen. Obično je proto gradio samo korito broda, i to bez drvenog obloga u kapetanovim prostorijama pod krmom (za to se uzimalo neko plemenitije drvo) i bez pramčane figure. Jarboli i oprema postavljali su se naknadno, a isto tako i bakreni oblog brodskog dna, i to nije bilo uračunato u cijeni za gradnju broda. Drvo za gradnju broda odabirao je i dopremao na brodogradilište sam vlasnik broda ili njegov opunomoćenik. Drvo se nabavljalo obično u Istri, Gorskom kotaru, na otocima ili u Albaniji. Kasnije (sredinom prošlog stoljeća) brodogradilišta su ojačala, te su obično imala zalihe drva u svojim skladištima. Ponekad je vlasnik broda upućivao samog brodograditelja da za njegov račun izabere potrebno drvo za novi brod. Početak gradnje obilježavalo je postavljanje pramčane i krmene statve broda. Od tog dana do porinuća broda obično bi protekla 2 1/2 do 3 mjeseca (za jedre-

njak od 200—250 tona). Kroz to vrijeme brodograditelj je dobijao prema ugovoru utvrđenim ratama potrebne svote novca, a po završenoj gradnji isplaćivao mu se ostatak, a on bi zatim dao vlasnicima potvrdu (atestat). U atestatu bi naznačio, da je sagradio brod određenih dimenzija, naveo bi imena brodovlasnika i potvrdio svojim potpisom da mu je ugovorena svota u potpunosti bila isplaćena. Ponekad bi brodograditelj, na račun jedne ili nekoliko neisplaćenih rata, postao suvlasnik broda. Na južnom dijelu naše obale to su bili vrlo rijetki slučajevi. Za vrijeme dok se brod gradio i opremao, već su se pripremali potrebni brodski dokumenti. Najvažniji je bio (za brodove duge plovidbe) patent, povelja koju bi izdala država, pod čijom je zastavom brod plovio. Osim patenta trebalo je tražiti i sultanov 'firman' za dozvolu prolaza kroz Dardanele i Bospor. U završnom dijelu gradnje brod bi dobio svoje ime, na svečanosti prilikom porinuća. U XVIII stoljeću su svi naši brodovi, sa vrlo malim izuzecima, imali imena jednog ili više svetaca. Poneki, naročito pobožni vlasnik znao je tako nanizati, za svaki slučaj, po tri pa i četiri sveca, ne bi li mu brod očuvali od svih mogućih nezgoda. Tek početkom prošlog stoljeća imena svetaca na brodovima duge plovidbe pomalo nestaju. Zamjenjuju ih obično ženska imena, imena osoba u rodbinskom odnosu (otac, sin itd.), a česta su i mitološka imena, imena predjela, gradova, zvijezda itd. Često nailazimo na običaj da se novom brodu, što je zamijenio starog, dodaje ispred starog imena riječ 'novi' (npr. 'Novi klas', Novi Pluto). Česta su već tada i naša narodna imena: 'Sunčanica', Lovor itd. Poslije porinuća broda pristupalo se njegovom opremanju. Pojedine dijelove opreme brodovlasnici su nabavljali ondje, gdje im je bilo najjeftinije, obično u Anconi, Veneciji, a kasnije u Trstu, Engleskoj itd. Ponekad bi se uzimala oprema s nekog starog broda i upotrebila za novi ili bi se oprema kupila na dražbi od nekog nastradalog broda u blizini obale ili u luci. Opremanje broda vršio je obično sam zapovjednik sa dijelom već ukrcane posade. Kad je tako brod bio potpuno opremljen, posada popunjena, ukrcana hrana i ostale potrepštine, prelazio bi u luku određenu za krcanje tereta. Upravitelj broda bi, naime, već dok se brod gradio osigurao brodu prvi teret ili bi ga uputio u Sredozemno more da traži posao — na sreću« Vek. 1953, 34—36; *(Opis gradnje broda u Bakru 186.)* »Temelj brodu... osnuje se na kobilici, tj. na čvrstu i zdravu drvu od hrastovine ili brestovine što sastoji prema veličini broda i od više komada. Kobilica nosi sprijeda i straga uzgor nasađeno drvlje: nos i osovinu (l'asta da poppa, Achtersteven u Dubrovčana), te otkroji tako brodu duljinu. Kobilicu veže s nosom drugo drvo nalik koljenu, koje se zove trup, a ima kao i kobilica i osovina sa strane izdubak gdje počivaju popela (madiere, Aussenplanke, u Dubrovčana) boka. Da se kobilica bolje učvrsti s nosom i osovinom podstavi se nos i osovina jakim drvljem. Sastoji li nos od više komada, kao što biva navadno kod velikih brodova, onda ti komadi sačinjavaju kljun brodu. Prostor što se pomoli na oštrim okrajcima među kobilicom, nosom i osovinom ispuni se jakim drvljem, kladom. Poprijeko kobilice dolaze ljukoći (forcame, Sitzer, u Nerećvana). Na njih se nastavljaju rebra. Ova su od jednoga ili više komada, prema veličini broda, krojeći mu širinu. Rebra najveće širine zovu se perna rebra (u zadarskoj okolici pero = širine broda), a ona sprijeda i straga kutnja rebra, a po redu, kako po ljukoći slijede: prva, druga, treća rebra. Razmak među ljukoći i prvimi rebri, obsižući ribinu ili dno broda, ispuni se ulošci, koje se radi jačega stroja okonopate i zasmole. Povrh ljukoćâ uzduž kobilice dolazi pasmo (paramezzale, Kolschwin, na zadarskom ostrovlju) čvrsto i debelo drvo, da utvrdi bolje ljukoće s kobilicom. Kad se brod ovako osnuje, učvrste se rebra iznutra među sobom. Ovo može biti dvojako: ili se meću bočnice jedna uz drugu ili na križ. Drugi je način puno bolji, pušta bo zrak da rebra provjetri i od gnjiloće sačuva; pa opet se ravan pretinac zato više upotrebljava kod trgovačkih brodova što je prikladniji za voz (osobito za zrno) i što se za popravka rebra ne oštećuju. Na bočnicah su iznutra palci (controforte, Unterschlag der Deckbalken, na vinodolskoj ladvi) koji nose krovne sponje ili grede. Sada se počne brod izvana popeliti, a najdeblja se popela meću ondje gdje treba najveće sile, kao što na ribini, srhu i oknu (cavo di banda, Setzgang, na vinodolskoj ladvi). Nutrnje podnice imaju među sobom razmak da se cijedeća voda iscrpati može. Da se mogu popela lakše priklapati na bočnih zavojih pare se u kuhanoj vodi na parištu te tim umekšaju. Kad se brod pokriva, stavljaju se grede ili sponje na palce tako da se krov prema bočnicama kao svede, da može voda kroz izbješke laglje isteći. Zato ima štica (trenica) koja spaja krov s oknom, nalik žlijebcu. Da se palci i sponje sa žlijebom dobro ukrijepe skvače se unutra lokoti (bracciuolo, Deckknie, kod vinodolske ladve, lokot veže okno s koritom). Sprijeda i straga broda, gdje nemaju rebra dosta uporišta na kobilici, utvrde se rašljami (zoja, Bänder, u Bakrana). Pokrivajuć brod (krov) ostave se mjesta za grla jedrila, za luknje i bitve. Krovne su štice (trenica, madiere di ponte, Deckplanke, u Dubrovčana) navadno od mehka drva, pa najdeblje ondje gdje treba najveće snage, kao kod bitve, žabice, vitla i na žlijebu. Kad se brod ovako sklopi, opravi se kobilica jošte drugom tobožnjom kobilicom (contra colomba, Loser Kiel, u Bakrana) podljem, da se prava ne oštetí kad se brod nasuče. Na podalj kobilice nastavi se rilo (tagliamare, Gallion, na otoku Krku) ili sjekilj« Babić 1875, 21—24; *(Gradnja, početak gradnje, običaji)* »3. ožujka (1870). Danaska bi svečano uzdignut prvi komad tako nazvat *asta od prove* od prvoga broda koga Dubrovačko pomorsko društvo gradi u Gružu. Na 9 1/2 ura ja sam reko svetu misu u Nikoljoj crkvi na škaru, nakon koje prisustvujući upraviteljstvo Društva, kapetan dubrovačke luke g. Leva, mnogo gospode iz grada i silni puk, blagoslovio sam gori spomenuti puk i vas škar. Bijaše jur sve pripravljeno da se komad počne uzdizati. Svi meštri, rabotnici škara, i mnogo ine čeljadi i iste gospode razdijeljeni s jedne i druge strane ogromne dvonoge (biga) držahu konop od parangala na kojemu komad imao se je tegliti. Na glas prota gradioca Marina Kapora i s usklikom svega mnoštva, umjerenijem potezanjem počne komad malo po malo izdizat se dok na 10 1/2 ura jutra izdignut posadio se na pripremljenu postelju« M. Vodopić, iz članka M. Kapovića: Dubrovačko pomorstvo 1880—1941, Naše more, Dubrovnik, 1980, 1—2, 7; *(Porinuće, običaji prilikom porinuća)* »Kada je u prošlosti bila dovršena gradnja nekog od tih brodova, onda su prvo pozivali svećenika da ga blagoslovi. Zatim su priređivali svečanosti kakve se održavaju i danas: brod se okiti, na njega se stavi zastava a na provu i krmu po jedan vijenac. O provu se svečano razbije boca proseka i time je brod kršten. Zatim ga spuštaju u more a nakon toga se u brodogradilištu 'načini fraja'. U staro vrijeme su prvo imali fraju, pa tek onda ga spuštali u more. Ribari su za tu priliku posebno išli baciti mreže i uloviti ribe da bi mogli dobro proslaviti gradnju broda. Prilikom gradnje broda nije bilo posebnih običaja i vjerovanja, jedino se pazilo da se drvo za brod posiječe 'imeđu Gospi' (Gospe od Karmela i Vele Gospe) ili u siječnju, jer u to vrijeme drvo nema soka i najkvalitetnije je« Brač Milićević FOB 413; »Brodi se gradu u donjin Poljicin na morskon žalu. To su brodovi jidrenjaci, na jidra. Zove se *bracera* ako je na jedno jidro i flok, *trabakul* ili dvojidrica na dva jidra i flok. Mali trabakul zove se *pelić* (od talij. pieligo). Brod s oduguljastin jidron zove se *štela* ili *štelac; gajeta* je na malo jidro brez floka; *levut,* brod rastvoren na vesla; *guc* manji brod na vesla i malin jidrin, a *kaić* još manji, na vesla. Brodi se gradu od ove japije: rastovine, murve, orijovine, javora, borovine, bukve. Najbolja gora usičena između Gospojina. Najprije posiče se i raspila drivo u velike kuse (komade). Za rađu oko broda oće se ovi ordinj ili alat: pila na krosna, na kojon radu dva i tri pilača, oće se šegac na jednu ruku, mala pila, sikira mala i velika, tesla, planja, svrdli veliki i mali, macola, lita, morše ili viduni za stiskat drivo, krik za rastavljat brod i privrnut ga, šesti za uzest miru, skrinja u kojon se nosi orudе.

Misto di se gradi brod zove se *šker* (talij. squero). Škera pravog ne ima u Poljicin: radi se na žalu uz more, a niki naruču i uradu brode na škeru u Splitu ili Braču. Misto za šker valja da je ravno ka dlan, malo nagnuto prema moru, kako će se laglje turnit brod. Najpri se učini postelja brodu, na kojon će počivat. To je drivljeće na kojen će se podizat. Opruži se sasvin dreto (upravno) jedno drivo koje se zove *kantir*, po tomu drugo drivo koje se zove *kolumba*. To je temelj od broda. Dolazi zatim *karoc* od krme i prove, a to je glava prva i zadnja od broda. Povr kolumbe dolazu prva driva *piani*, u krmu i provu stavljaju se kratki komadi *kolate*, za njiman *korbe*, to su rebra od broda, a di se sastavlja jedna drugoj zovu se *kumpense*. Povr pianâ dolazi *primezal*, koji se proteže dužimice priko svega broda, on učvršćuje vas brod jer svežuje kolumbu s pianin, a dva drva ka dvi nožice, koje stoju u krmi i provi a u koje intraje (ulazi) primezal, zovu se *zoje*. Dolazu sada *verzine*, koje zatvaraju kumpense od isti koraba i piana, zatin *ancikor*, jedno osobito drivo koje se veže s karocon od prme i prove, svaki uza svoga. *Buškadura* zatvara krmu i provu za imat tvrđi brod, a *kontraforti* zatvaraju kumpense između korba i capule. Druga *zoja* stavlja se pod *kuvertu* (pokrov od broda), jedna u krmu a druga u provu, da je čvršća kuverta. Stavljaju se *katine*, na čemu leži kuverta. *Suvari* su ograda *stive* (šupljina broda), koji su svezani i učvršćeni s petinin, a na nje se stavljaju *bukaporte* (vrata od stive). Nasrid kuverte dolazi *kušija*, ojače drvo u kojen se provrti misto za jarbor. Odignuta strana na krmi zove se *kasàr*, a *škinjali* uzdržu kasar. *Purtele* služu ka mala vratašca za ulazak u provu i krmu. Dolazi red zatvorit i popodit kuvertu. *Frižete*, koje su od rastovine, zatvaraju do capula, a *madiri*, koji su od borovine, pokrivaju kuvertu. Sada se zatvara brod izvanka. *Rèje* su ka pâs okolo broda, to je biliška dokle brod jema svoj redoviti *karag* (krcanje). Dolazu *madiri*, koji zatvaraju ozgar od reje do kolumbe (drvo na brodu šta ide u more jest rastovo, a šta je na suncu, borovo). Kada je brod zatvoren, napravlja se mrtva banda ili *kavabanda*, koja zatvara capule, šta se zove madir. *Ražme* pokriju madir i capule, one su najgornje. Drvo šta je za ogradu od kasara zove se *đardinet*, a ona okolo koji se obavije konop za vezanje jesu *bituni* na krmi, a na provi na istoj ražini *makuli*. Na provi je *bîta* za koju se veže kadina od ankore; *oči* su kuda prolazi kadina kada se *svurga* (spusti) ili diže ankora, a druga dva oka dolazu izvanka, naliču na srce. *Sidro* je gozd koji se spušća ili svrguje na dno mora da pridrži brod. Na sidru su četiri brka ili *čambruna*, koji se zovu *màre*. Drugi je *šêst* od sidra *ankora*, ima dva brka, koji se zovu *pâte*. Oni gozd šta prolazi kroz ankoru zove se *kapun*, on drži u livelu ankoru u moru. Na vr ankore dolazi *anel*, prsten, za koje se veže konop ili kadena. Kada je brod na putovanju, ankora visi na provi o drvetu koje se zove *gruja*, a pâta od ankore, za šta se zapire drvo. zove se *paramàra*. *Timun* (kormilo) stoji na krmi, nasađen na dva gozda, donji je *maškul* a gornji *femina*. Ova dva kusa gozda prišivena su s karocon, a na timunu su opet dva kusa gozda koja ulazu u dva prva gozda. Oni dija timuna šta ide ispod kolumbe u more zove se *sovravoš*, a *leva* je konop kojin se diže timun iz mora. Na glavu od timuna stavlja se *arglota*, na njon su kola koja se zovu *rajeti* su dva konopa koji se zovu *freni*, a ovin se upravlja brod u putovanju. Na krmi je *stambuć*, to je ka mala kamara, za ulazak pod krmu za spavanje i jiće. I na provi je stambuć. U stambuću od prove spavaju mornari, a u krmi gospodar od broda, to će reć *parun*. *Jarbori* (katarke) su posrid broda, oni uzdržu jidra. To su duga driva lipo naoblo obdilana planjon, ponajviše od čimpresovine. U trabakulu su dva jarbora, jer su dva jidra, ono jidro na krmi zove se *majstra* a ono s prove *demez* ili *trinket*. Na punti je od prove *baštun*, od istog drveta, na njemu stoji *flok*, malo trokutno jidarce. Na braceri i šteli jedan je jarbor, jedno jidro i baštun s flokon na provi. Za uzdržanje jarbori provrti se kušija od kuverte, usadi se jarbor kroz primezal do *škace*. Na jarboru je jedna vera od gozda, koja se zove *gola*, ima dva brka, koja se zovu *kavije*. Vr'ojak od jarbora zove se *varija*, a navr varije *tešta de moro*, na tomu *boceja*, kroza nj prolazi *manat od pika* i jedan anel kroz koji prolazi *jarboret*, to će reć mali tanki jarbor vr velikog jarbora. Služi jarboret za vijanje bandire (zastave) i zato je na vr stavljena ka jedna jabuka, zove se *pomul*, provrćen je, a kroza nj je konop *mrlin* od bandire, na koji se *išaje* (diže) i *kalaje* (spušća) bandira. Ispod jarboreta je krožeta koja uzdrži *pavijun* ili *sartije*. To su četiri glavna konopa *preparte* (sa strane) koji pritežu i učvršćuju jarbor. Još su dva konopa zvana *štrajeta*, koja se privežu na provu u potribi velikog mora, da se jarbori ne naginju i ne skršu. Svaka sartija ima svoju *landu*, u koju dolazi *bigota* su tri buže za stegnit pavijun, a konopi u bužan zovu se *koriduri*. Na sartijan su *grižele*, ka skaline od konopa, da je triba uspet se na vr jarbora. Povr pavijuna i krožete dolazi *boceja*, kroza nj prolazi manat, a drugi je boceja na *pelunu* od jidra, pasan je konop koji se zove *manat*. Svako boceja ima dva *rajeta*, koji se zovu *cilindri*, a u svakon cilindru dvanest *zrni* ili kolaca za laglje dizat jidro. Misto di je učvršćen baštun na kuverti zove se *škaca* ili *blazinja*. Povr baštuna stavi se gozd koji pasije (prolazi) kroz kušiju i kadinu za utvrdu. U *fudri* od prove nalazi se jedna vera (prsten) od gozda za tvrđavu baštuna. Dva konopa šta su privezana sa strane zovu se *venti*, a imaju boceje i koridure za nategnit. U karoc od prove dolazi jedna vera gozdena, za nju se veže konop kroz boceja, a ti konop zove se *mustać*, zaveže se ili, kako se reče, *inkapela* na *vareji* od baštuna. Dolazu dva *štrajeta* ili konopa, koja su privezani od krožete trinketa do vareje od baštuna. Na baštunu stoji jedan boceja, kroza nj prolazi konop koji se zove *tiranak*, suviše je jedan *anel* od gozda s gancon koji poteže flok iznutra i vanka na baštunu. Na vareju od trinketa dolazu četiri *sarte* preparte, boceja od manta, dva *štrajeta*, koja se do potribe uvatu za krmu za sigurnost jarbora. Boceja od manta od floka zove se *mantić*. Svako jidro ima dva *peluna*, gornji i donji, na koja su privezana jidra. Na svakon su jidru tri ruke *trcarola*, to će reć tri reda poveza, koji se zovu *marafuni*, služu za skratit jidro u velikon vitru. Jidro je ingratívano (optočeno) konopon koji se zove *grativ*, a brankanele su poveze kojin se priveže jidro u pelun. Na kraju su peluna glave od brankanela, a na donjoj glavi stoji *sagula* (konop) od trcarola, uvik spravna za uvatiti trcarol, kad je potriba. Jidro po krmi zove se *vintim* od krme, a pridnja strana *burinaj* od prove. To je građa i naprava broda pod polijiškin krajen. Pri nego se brod turi u more, dâ mu se oganj, to će reć potpali se paljevinon, neka paklina ili pegula, čin su se pomazali strugovi i stupa između madiri zagori i zaobli se. Brod se pri sagradi, turi se u more, pa mu se da naprava od jidara, šta se kaže *mantat* brod. Domaći majstora, ili kako se kaže za ovu rađu kalafati, nema u Poljicin, dođu iz Trogira, Splita i Brača. Radu na pogodbu, toliko od *noge* ili na *stare*, a *šanitad* (pomorska vlast) odmiri na tonelaje.« Poljica F. Ivanišević, 290—293; »Sam trup broda se reče *truplo*, rjeđe *škaf*. Da brod može ploviti arma ga njegov vlasnik (*gospodar* kod malih lađa, *parun* kod bracera i trabakula, *armatur* kod velikih brodova) jarbulima, jedrima, *veslima* itd. Bokovi broda imaju ime *fjanak*. Onaj kosi dio trupla gdje se fjanak uzvija i tanji prema provi zove se *brandon*, tako da imamo *livi* i *desni brandon*. Tako građena prova se naziva *stelana prova*. Protivno je npr. kod trabakule. Ako krma nije oštra nego plosnata, onda se dotična ploha zove *kvadar od krme*. Svodovi kojima se fjanak uzvija prema kvadru — dakle ono na krmi što odgovara brandonima na provi — zovu se *kvartiri*. Jedan dio trupla je pod vodom, pa kad se hoće pitati koliko brod tone, pita se koliko *peška*. (Ako tko hoće izraziti svoje razočaranje o čijoj inteligenciji, onda kaže da je mislio kako taj više peška.) Ako je truplo solidno i dobro leži na moru, onda se kaže da *dobro bati more*. Naprotiv, ako se lako *izvrati* (izvrne), onda se kaže da je brod *vergulast*. Truplo sačinjavaju *korbe*, preko kojih se stave *madiri*. Korbe se dijele na korbe

(da tako kažem — u užem smislu) koje zatvaraju dno i na *kontrakorbe* koje zatvaraju fjanak. Korbe imaju razne nazive već prema tome gdje se nalaze. Tako korbe na sredini dna imaju naziv *lukoći* (nom. sing. *lukoć*), a pod provom i krmom su *kalate*. Isto je i sa kontrakorbama: one na sredini dna su *capuli*, one na brandonima i kvartirima *buškamenti* ili *buškaventi*. Prednji dio broda je *prova*, stražnji *krma*. Od jednog mornara, koji je bio negdje iz splitske okolice, sa Šolte ili Drvenika, čuo sam pridjeve od te dvije imenice: *proveni* i *krmeni*. Inače sam u Kućištu čuo uvijek — ako hoće da izraze položaj čega na brodu — da kažu *po krmi* i *po provi*, ili *na provi*, ali nisam čuo spomenute pridjeve. Preko korba dolaze madiri. Produženja korba preko najgornjega madira zovu se *štili*. Inače — sve ono što dolazi preko palube zove se *mrtva banda*, tako da i štili spadaju u mrtvu bandu. Brojeći od *razme* madiri imaju ova imena: 1) *centa*, 2) *prvi fil*, 3) *drugi fil*, 4) *treći fil*, 5) *četvrti fil*, 6) *brageta*. Kad se svrši brojiti pa se broji od kobilice: 1) *picun*, 2) *više-picun*, 3) *prvi ozdala*, 4) *drugi ozdala*. Madiri se lijevoga i desnoga brandona, odnosno kvartira na provi, odn. krmi, spajaju pomoću *ašte od prove* resp. *ašte od krme* ili *kilje*. No u aštama je iskopan *lumbel*, u koji ljubi *špic* (utanjeni kraj) od madira. Kod velikih brodova prvih dvanaest korba na provi (po 6 sa svake strane) zovu se *apostoli*. Onaj dio ašte od prove koji nadilazi kuvirtu, a kod barke palmetu, zove se *karoc*. Kod brodova s provom *na kantun* (s uglatom provom) nema nikakvog karoca osim spomenutog. Ali kod brodova s oblom provom postoji još jedan karoc, a to je onaj ispupčeni dio gdje ašta od prove prelazi u kolumbu. Iznutra je ašta od prove pojačana *kontraaštom*. Na krmi obično nema kontraašte, osim gdjekad kod većih. Da se brod ne izvrati (izvrne), prelaze ašte na dnu u *kolumbu*. No veći brodovi imaju još ispod kolumbe dodanu i *kontrakolumbu*, koja je od *gize*, a neki, navlastito parobrodi, imaju i bočnu kobilicu: *kilja di rolijo*. Kod brodova s provom na kantun kontraašta se produžuje u *pašmu*, a pašma se produžuje u *permezal*, ali ovo samo kod većih brodova. Permezala nemaju manji brodovi. Pašma postoji i na krmi, ali ona se ispod treće *ponte* ili *žbulte* prekida i produžuje u permezal. Permezal i pašma su *inkavani* ili *inkašani* u korbe na dnu. Prostori između korba se zovu *sentine* ili *santine*. U njih se slije voda koja uđe u barku. Da ta voda može cirkulirati postoje u korbama po dvije rupice: *brunali*, rjeđe *burnali*. Da se ne bi gazilo u vodu sakupljenu u sentinama i da se može slobodno hodati, postavljene su poviše korba daske: *pajoli*. Kod barke se pajoli dijele kako slijedi: 1) *pajol od prove*, 2) *pajoli od sridine*, 3) *pajol od krme*. Baš tamo negdje gdje se sastaju pajoli od sridine s pajolom od prove svršava i pašma od prove. Zadnja korba pod pašmom, u stvari zadnja kalata, zove se *kaušest*. Kod barke pašma ide inkašana u komade drva stavljene poviše korita, tako da tvori ravninu za pajole, tako da se pajoli ne moraju uzdužno odijeliti. No to nije slučaj kod većih brodova, gdje su pašma i permezal veliki i jaki pa imamo *live i desne pajole*. Negdje u sentinama ispod pajola od sridine imamo jednu rupu koja služi da se brod može potopiti, ako se otčepi. Ta rupa, a jednako i njezin čep, zove se *klokun*. Brod se potapa ako se *rasuši* pa *čini vodu*, a potapanjem se postigne da se *stanja*. Voda, nakupljena u sentinama, *iseka se* (iscrpe) pomoću *šešule*. Po unutrašnjoj strani brodskoga boka, pribijena uz korbe, tako da tvori neku vrst okvira za pajole, prostire se *viržina*. Da se ne bi kod ukrcavanja kvarile korbe, veći brodovi imaju iznutra nekalafatane madire, unutrašnju oplatu: *paraskozulu*. Paraskozula se može lako mijenjati. Kod baraka nema paraskozule, nego jedan njezin ostatak: *kontramadir* i *fodra*. Kontramadir služi da se na nj prisloni *banak*. Ako kontramadir nije odmah ispod razme, onda između razme i kontramadira dolazi još jedan madir: *fodra*, koji odozgor pritiskuje banak na kontramadir. Komadi drva koji imaju oblik kuta a koji vrše funkciju spoja zovu se *braculi*. Tako je kod kajića kvadar od krme pričvršćen uz fjanke braculima. Tako su i *late* naslonjene

na bracule (late su grede na kojima počiva paluba). Bracul koji pojačava spoj *livog* i *desnog brandona* s aštom zove se *zoja*. *Kantunal* je sličan braculu, manji po obimu i od gvožđa. Veći brodovi imaju *stivu* (utrobu broda), potpuno pokrivenu *kuvirtom*. Reče se još *kuverta* i *kupirta*. Barke su otvorene i imaju samo na provi (rijetko na krmi), i to ne sve — *palmetu*, koja se u Splitu zove *škaf*. Bilo kuvirta, bilo palmeta sastoje se od uzdužnih dasaka: *madiri od kuverte* ili *palmete*, i njihovih poprečnih potporanja, koji se zovu *late*. Prostor ispod palmete se zove u Splitu *picun*. Mali otvori bilo na palmeti bilo na kuvirti su *purtele*. Veliki otvor na sredini broda je *bukaporta*. Pitao sam mnoge pomorce i ribare ima li posebno ime ono čime se zatvori bukaporta ili purtela. Svi su odgovori bili negativni. Pa i u običnom govoru su vrata jednako otvor u zidu kroz koji se prolazi kao što i ono drvo kojim se taj otvor zatvara. Nitko neće reći vratnice, nego uvijek vrata. (Međutim, na Braču upravo i kažu *vratnica, vratnice*, op. R. V.) Tako i ribar kad *buca* stoji u *purteli*, a poslije zatvori *purtelu* (pa je tako *purtelu* zatvorio *purtelom*, op. R. V.). Purtele i bukaporte (ili *bokaporte*) ograđene su pragovima koji se u Kućištu zovu *sajari*, u Splitu *šuvari*. Late se spajaju s oplatom pomoću bracula. Gdje su purtele i bukaporte, tu late ne idu skroz poprijeko, nego se dijele u dva dijela: s lijeve i desne strane. Dvije lijeve i dvije desne kod bukaporte se zovu *petineli*. Da voda ne bi s palmete curila u barku postoji jedan prag na palmeti koji se u Kućištu zove *katina*, a u Splitu *trastan*, u Segetu *prag*. U Splitu se zove katina ono što je u Kućištu banak na kojemu se sjedi. — Osim na latama kod velikih brodova — bilo na jednu ili dvije palube — kuvirta počiva i na stupovima koji se zovu *ponte* ili *žbulte*. Ima još jedan potporanj za madire kuvirte: *kojada*. Late slijede naime jedna iza druge u određenom razmaku. Moglo bi se dogoditi da kraj kojega madira kuvirte, koji je uz bok broda, nema na čem počivati. U tu se svrhu stavi uz bok od late do late jedan potporanj nalik na zoju: *kojada*. Daska odmah iza karoca, na koju stupi nogom tko se na provi ukrca, zove se *pulma*. Ispod nje je zoja. Da se ne bi valovi prelijevali po kuvirti postoji *mrtva banda*. Najpotpunija je kod barka pa ću je po tom tipu broda prikazati. To je u stvari ograda koja se sastoji od produženja korba: *štila*, od dva-tri madira i od jedne oble grede koja služi za naslon: *kavobanda* ('v' se jedva čuje). Čitava mrtva banda, osim kavobande, zove se *partigeta* ili *murade* (plurale tantum). Na manjim brodovima nema svega ovoga, nego su samo štili i jedan do dva madira. Na *bite* se vežu *cime*. Cima se veže na sredini kad se hoće *uhititi jednu tresu*, da brod u luci ne tuče u brod koji mu je uz protivni bok. Bite su jaki drveni stupovi okomito usađeni. Na krmi su dva stupa jednaka bitama koja isto služe za vezivanje škote kao i cima, a zovu se *mankuli*. Oni su usađeni izravno u razmu (kućiški) ili ražmu (splitski). Razma je jaka obla greda koja dolazi poviše korba (kad nisu produžene u štile) i najgornjeg madira, cente. Na motorinima su mankuli maleni i gvozdeni ili mjedeni, a zovu se *bituncini*. *Kastanjole* su u stvari tanje bite, preko kojih je poprijeko pribijena gredica tako da zajedno tvore slovo *T*. Kastanjole su na razmi. Služe da se oko njih zaviju razni konopi. Kastanjole nalazimo i na jarbulima jedara *na kar* i *na penu*. Daleko su manje. Tu služe da se za njih veže *štroca*. Da cima ne šeta postoje *pasteke*. To su dva komada drva ili gvožđa, pribijena o razmu, koja drže cimu na jednom mjestu. Na velikim brodovima su rupe gdje se spaja partigeta sa kuvirtom. Služe za otjecanje vode. To su *manikele*. Kad ima mnogo vode po kuvirti, za rđavog vremena, onda za otjecanje vode služe vratašca, raspoređena po partigeti: *purtele*. Otvaraju se i zatvaraju pomoću britvela.« Kućište, Pederin; »Ka' ča krcaš, nemoj nika' prirazati brod jerbo kikor je prirazaje, rezika. S prirazani' brodo' moreš šoli po bonaci, prija vitra. 'Vi naši brodi nisu pokuvertani i ka' su nakrcani do pasa, nisu za idriti po jačemu vitru. U Šibenskomu konalu ka' ti je krcasta brod do pasa, a prolazi vapor i goni veliku moretu, dokle je jošće da-

leko, okreni provu sumpra moreti kâ će dojti i gljedaj oće li vapor smanjiti brzinu! Ako je ne smanji, dokle je na vrime, uspni se na škav pa mu maši i viči neka smanji brzinu! Kapetan ka' te vidi punoga, smanji brzinu i brez da mu mašeš. Ali more te on i ne odoćati. Zato mu moraš mahati i vikati. Vozi on kroz konal s manjo' brzino', ali za krcastu brod i 'no je puno. Na moretu o' vapora dojdi provo' i to mirno! Ka' krcaš karag, doli stavljaj 'no ča je težje, a gori 'no ča je lašje! Tako ti se neće privaliti 'no ča si ukrca i lašje je bacati ako dojdeš do toga da moraš karag bacati u more. Prije krcaja namisti lipo pajole na lokoće i onda karag stavljaj na pajole! Nikako ne smiš karag stavljati na pajole ča počivaju na žantelima, jerbo se more dogoditi da pukne tres na komu stoji žantel i onda sva 'na težina pade na dno o' broda! Ud otomu po' veliko' težino' more se ocipiti madir na dnu o' broda i eto ti prigode! Niki su i utonili na oti način. Karag ti ne smi smetati voziti, okrićati idro i činiti sve 'no brez čega brod ne more vijažati kako valja! Barbeta ti mora biti štabila i sigura! Ka' je veživješ za kolonu oli za krug, veži za kraj o' barbete, a onda ćeš namotati kolo mankulo koliko je potriba! Moraš paziti da ne nategneš jerbo barbeta mora imati dosta laštika! Ako ne ostaviš dosta laštika, u moreti i skosavici lako ti more pukniti oli barbeta oli mankul! More se dogoditi da ti pukne surgadina oli podore sidro. Još je najgore ako ti pukne surgadina oli podore sidro. Onda ti mȍre razbiti brod. Ka' dolaziš za kraj pa ka' iz broda skačeš na kraj, skači s barbeto' u ruci! Ako tako ne učiniš, diko' će ti se dogoditi da ćeš imati muke! Recimo, u vitru ka' si skočija na kraj brez barbete u ruci, dokle se okreneš, vitar odnese provu i eto ti muke brez ke si moga biti! Najbolje ti je brod vaj veživati su dvi barbete. Tako će ti vaj lipo stati. Ka' dolaziš za kraj i moraš surgati, ako se vidi dno, vaj pogljedaj di će ti pasti sidro! Ne smiš ga baciti node di će ti zaditi jerbo ćeš se posli, ka' ga budeš diza, izmučiti! Ča ga baciš dalje, bolje drži. Baciš li ga blizu krme, podoraće ti, i ako je to misto na udaru vitra i more-te, brod će ti tuči u kraj, a more ga i razbiti! Ako ti je surgadina o' najlona i pliva, a sidro si utopija daleko, lako ti je mȍre kikor propelo' o'kiniti i tako moreš izgubiti sidro! Zato, ako ti surgadina pliva, stavi na nju nikoliko olovnic i to po prilici svaku u razmaku o' je'noga paša! Prije nego surgaš, vaj pogljedaj di ćeš vezati brod i sumpra 'nomu mistu di ćeš je vezati, ravnaš se di ćeš baciti sidro! Ka' bi vaj bila bonaca, onda ti sidro valja baciti upra' sumpra mistu di ćeš vezati brod! Sidro vaj valja baciti s vitra! Ako puše jači vitar, baci ga višje s vitra i dalje! Ako je bonaca, baci ga na 'nu stranu s ke će učiniti vitar! Ka' potegneš sidra koliko triba, pogljedaj kako ti stoji brod, je li stoji dreto oli mu krma gre na livu oli desnu ruku! Ako ne stoji dreto, to moreš popraviti barbetami (ka' imaš dvi): je'nu malo pusti, drugu malo potegni — kako ti oko zapovida! Ako nimaš dvi barbete, onda to moreš popraviti da surgadinu i barbetu vežeš za mankule (za desni mankul o' krme i livi o' prove oli obratno), ali u moreti i skosavici to nije dobro, jerbo ti onda puno patu mankuli! Najbolje je ka' je surgadina priko karoca o' krme, a barbeta priko karoca o' prove, Surgadina ti mora biti štabila i duga! Do sidra stavi najmanje dva metra debljega konopa, jerbo donji dija surgadine vaj trma po dnu pa se more po oštromu lako priglojati!« »*kȍma' brȍda* ili *brodȉna* — veliki brod (pojam se najčešće upotrebljava za znatno veći brod kad se uspoređuju brodovi po veličini); *brȍd se agvantȁla* — brod se vratio u normalan položaj poslije nego se u jedrenju opasno nagnuo i zagrabio mnogo mora; *peškȁđ* — gaz broda; *brȍd mȁlo peškȁ* — brod ima mali gaz (glagol *peškȁti* u značenju *imati gaz* nesvršeni je glagol, prezent: *peška', peškaš . . .); picôla* — unutrašnjost u samom vrhu pramca (npr.: *Nož ćeš najti gori u picoli.); rȁzma* — rub pramčane i krmene palube izrađen od čvrstoga drva (hrastovine ili česmine), npr.: *Udrija je desno, razmo' o' škava u muja; guvernȁti* (nesvršeni glagol, prezent: *guverna', guvernaš . . .*) — vladati brodom (kad je riječ o kormilu), npr.: *Ča je timun duglji, bolje guverna; Brôd brez*

timúna — čovȉk brȅz pameti; vitȉca — »ženski« okov na kormilu i krmenoj ašti (vidi niže *maškul*); *mȁškul* — »muški« okov na kormilu i krmenoj ašti. (Kad se stavlja kormilo, maškul kormila upada u viticu ašte i maškul ašte u viticu kormila,); *škȁca* — rupa na debeloj dasci u koju upada donji kraj jarbola (daska je čvrsto ugrađena preko tri rebra na dnu broda); *prâg o' škȁva* — gredica koja je čvrsto ugrađena od jedne do druge strane broda na završetku škava (tj. pramčane palube); prag o' škava priječi da voda koja dođe na škav ne dođe u brod, na nj se oslanja jarbol, a daje i čvrstinu škavu; *tȁlja* — kolotura (šepurinski brodovi imali su jednu talju za brac, drugu za manat i treću za inbrolj; ako je jedro imalo dvostruki inbrolj, bile su dvije talje za inbrolj); *burtâda* — jedrenje u brutižanju od jednoga do drugoga okretanja jedra; npr.: *Sa' ka' okrenemo, su dvi burtade smo doma: je'na put doli, a s ono' put gori izajti ćemo sve izalaka* (tj. lako); *dóbro potezȁti u burtižâju* — dobro jedriti (»vatati«) u burtižanju (tj. jedriti pod malim kutom prema vjetru); *ȕ po ždrílja* — u pô kanala, do pola kanala (izraz se ponajviše upotrebljava kad se burtiža te kada ne treba *učiniti cilu burtadu* nego samo pola. Tada obično reknu: *Biće dosti dojti u po ždrilja pa ćemo okreniti*. Ili: *Ka' dojdemo u po ždrilja, okrenićemo; orcȁti* (svršeni glagol, prezent: orca', orcaš . . .) — u jedrenju poći pramcem na vjetar (nesvršeni oblik je *orcavȁti,* prezent: orcaje', orcaješ . . .); *ârmani konȍp* — konop koji je prišiven uz rub jedra, tende ili mreže; *gratȋv* — armani konop uz rub jedra od čela do pože; *mȍzak* — konop u rubu jedra (ne arman nego ušiven u rub) od piljca do pože; *privagȁti* (nesvršeni glagol, prezent: *privaga', privagaš . . .*) — prevoziti brodom; *privagȁti se* znači prevoziti se brodom (u značenju *prevoziti se brodom* često se upotrebljava glagol *brodȉti se* koji u Šepurini nema značenje *ploviti,* jer u značenju *ploviti* postoji glagol *navigati*); *brôd saurâna* — brod je manjim dijelom uronio (zbog tereta); u istom značenju čuju se i izrazi: *brôd prtepéna* ili *brôd ȉma saûra;* čuje se i izraz: *brod saurana do po karga* ili *brod saurana dva prsta ispo' po karga,* tj. brod je uronio do polovine svoje nosivosti ili dva prsta ispod polovine svoje nosivosti. Katkada se čuje izraz: *brod je prtepena priko po karga,* tj. brod je uronio preko polovine svoje nosivosti (riječ *kȁrag* znači *nosivost broda,* ali i *koristan teret u brodu,* riječ *saûr* znači *svaki teret, pa i nekoristan,* od kojega brod dijelom uroni da bi bio stabilniji u vjetru, npr. kamenje — kad ga se krca samo da brod uroni; riječ *saur* upotrebljava se samo u vezi s uronjavanjem broda; tako npr. kad se za koga želi kazati da je loš mornar i da od njega ne treba očekivati nikakvu pomoć u brodu, kažu: *On na' je u brodu šoli za saur!*); *státi* — stajati privezan (kad je riječ o brodu), npr.: *Morali smo stati na bovi* (tj. morao nam je brod stajati privezan uz plutaču), *Ne more po jugu vode* (tj. ovdje) *brod stati* (tj. stajati privezan); *kontraȁšta* — drvo što je od palube do kobilice priljubljeno (zabijeno) uz pramčanu ili krmenu aštu (pramčana i krmena kontraašta su dio kostura broda i na njih se naslanjaju *glave o' madiro,* tj. krajevi madira; neki brodograditelji ili vlasnici brodova umjesto *kontraašte* kažu *ancikôr*), pramčana kontraašta zove se *kontraȁšta* (ili *ancikor*) *o' prôve,* a krmena kontraašta *kontraȁšta* (ili *ancikôr*) *o' krmȅ; otvorȉti* — u vožnji brodom primijetiti (ili ugledati određeni objekt iza određenoga rta ili objekta, npr.: *Ka' po Svetoj Luci otvoriš Svetoga Mikulu, onda si tošno na pô konala između Prvića i Srime* (tj. kada iza rta Svete Luce na otoku Prviću primijetiš crkvu što je poviše Tribunja, onda si točno na sredini kanala između otoka Prvića i kopna). Kad se za vrijeme vožnje određeni objekt »sakrije« iza određenoga rta ili objekta, upotrebljava se glagol *zatvorȉti,* npr.: *Dojti ćemo na misto ka' po punti o' Logoruna splogo' zatvorimo naše selo* (tj. doći ćemo na mjesto gdje ćemo loviti kad po rtu otoka Logoruna više ne budemo nimalo vidjeli naše selo); *zadūšȉti se* ili *udāvȉti se* — ugušiti se u moru, npr.: *Svi su se škapulali, šoli se stari Mate zadušija* (ili *udavija*); *slizȉna* — ljepljiva memla na konopu ili predmetu koji je duže bio u moru, npr.: *Grusti*

mi se potezati 'vi konop. Pun je slizine; paljati brod — izbacivati vodu (ili more) koja je došla u brod (od kiše, za vrijeme jedrenja po jakom vjetru ili na bilo koji način), izraz se upotrebljava i sa svršenim glagolom *ispaljȁti* (primjeri: *Iša je paljati brod. Ispalja sa' ga za kvarat od ure.*); *sȉdro je uvȁtilo* — sidro drži (brod); *izgubȉti se* — potopiti se s brodom i ugušiti se; *lȅut* — ribarski brod koji u lovu na sitnu plavu ribu nosi mrežu plivaricu, najveći drveni brod tipa gajete (dug najmanje osam i po metara); *felâr* — svjetionik na lukobranu; brodska ručna svijeća na »petrolj«, npr.: *Večeras je Paško zakasnija užgati felar. Brez felara se ne gre nider po noći.*« »Gospodar o' broda vaj je ostavlja u brodu i priko noći vesla, idro, konope i druge stvari... Tako je i danas... Lupešćine nije bilo niti je ima. Biće višje o' šezdeset godin da su dva klapca bila ukrela konope iz je'noga broda. Brzo se doznalo ki su lupeži i onda su hi okitili tima konopima i tako okićene proveli kroz selo. A dica su za njima bukala: Bu! Bu! Lupeži!... Bu! Bu! Lupeži! Brodo' se išlo svuder... Ki bi iskaza koliko su puti naši stari u brodu jedva donili doma živu glavu! Idrilo se po sili vitra, po moru kaj planina... Vozilo se o' Žiraj do sela (tj. do Šepurine)! Na veslu bi se drimalo... I vaj bi se došlo di se imalo dojti. Ka' bi stari išli u grad (tj. *Šibenik*), do Fortice (tj. *do ulaza u Šibenski kanal*) vozili bi je'ni, a o' Fortice drugi... Ako bi uklipila bonaca, rekli bi: Pogrda i vitar ka' nas je vako tradija! Ka' bi na moru vidili kakov refulić, zviždjali bi mu i tako zvali vitar neka dojde... Takov je bija običaj... Ka' bi iza krme vidili da i' gre idrenjak, rekli bi: Evo ga kaj rožica! Ucimo (tj. *uvucimo*) vesla! Onda bi lešto ukli vesla, zadili timun i odvili... I bili su zadovoljni kaj dica ka' i' doneseš dar. U selu je bilo ženskih ke su na veslu bile jače o' muškoga... Je'na o' njih je bila Dume, a zvali su je Tegeto... Povidali su da se brod po jakoj buri ne bi mogla izvesti do Srime ako Dume ne bi vozila na škavu... Prozvali su je Tegeto jerbo bi se brod di bi ona vozila dobro probījāla sumpra vitru — kaj ratni brod Tegetof. Ako ženska ne bi kruto vozila, muški iz krme bi je rekli: Ča ti je kudilja u ruci! U staro vrime ljudi su sami fangali muja (tj. *lučicu*) i to badiljima o' salbuna. To su činili svi: ni ki su imali i ni ki nisu imali svoga broda... Brez broda se nije moglo nider i valjalo je u portu tišćati dubinu ku su iskali brodi... Niki nije smija baciti ni piljak u porat... Ka' bi ko dite bacalo piljke u muja oli skakalo po brodima, dobilo bi od oca dobre šibice. Ako je brod bila lipa, gospodar se š njo dičija. Reka bi: »Vo je moja lastavica!« A ka' bi brod ostarila paka' bi je razbijali na škveru, govorili su o njoj kaj o čeljadinu ka' umire. Govorili bi koliko je je godin, ki je je učinija, kakove su je još glave (tj. *bočna rebra*), na ke je pute odila, je li bila tvrda u vitru... Onda bi se pripovidalo ka' je jedva škapulala, ki su u njoj onda bili i koji je bija na timunu... Sve se spominjalo kaj u besidi mrtvomu koga će sa' na zakopati. A onda bi kikor tužno reka: »Sada je u selu je'na brod manje!« Ka' bi posli gospodar ima novu brod pa ka' bi mu ki pofalija otu novu brod, on bi reka: »Stara je bila još bolja! Ki će višje dati nakovu brod!« Ka' bi došla nova brod u selo, muški bi se skupili ispri' nje... Ukrcavali bi se u nje, odmirali je, pipali je, skakali na je'nu bandu za vi'iti je li vrbuljasta, iskrcavali se pa gljedali je li basa u provi... Onda bi svaki reka svoju. Falili bi je oli kudili. Ka' bi po lipomu vrimenu brodi vozili jedan za drugi', onda bi dikor 'ni ki nisu vozili u prvom brodu rekli: »Ajmo hi pristigniti!« Tako bi došlo do regȁte (tj. *takmičenja*) ki će koga pristigniti. Najviše bi dolazilo do regate ka' bi dva broda vozila jedan naspored drugoga. U regati bi vozili svo' snago'. O' upiranja savijali bi se i oni i vesla. I ka' bi jedni ostavili druge izazad, 'ni ki su bili prvi vikali bi drugima: »Oćete li da vas potežemo (tj. *teglimo*)?« Ka' bi dva oli višje brodi zajno (tj. *u isto vrijeme*) burtižali iz Bristaka oli iz grada, onda bi se 'ni ki bi prvi doša u selo zara' toga malo činija (tj. *pravio*) i reka bi: »Ostavija sa' ga za cilu burtadu (ili: za pô burtade)!«, »— Neka ti je brod vaj čista jerbo ispo' šporkice i dumitadi drvo gnjija! — Ka' potežeš

brod na kraj oli je poriješ u more, ne vežiji konop o' potezanja za mankul, jerbo ti se mankul more očepiti! — Veslo ne smi biti ukorno. Bolje je da ima laštika, ali ne suvišje. — Ako ti je drugi veza brod, prije nego pojdeš doma, pogledaj kako je vezana! — Ne vežiji brod node di je veliki rekajis oli di je na udaru mora i vitra, pogotovo ako ti brod nije na oku! — Ka' spremaš brod za jako more, pokalaj idro ča višje moreš, ali čelo o' lantine ti ne smi biti manje o' po noge povišje pokaporte! — Ka' idriš po jako' vitru, ništa ti ne smi biti na škavu! Sve ča ti je na škavu, stavi u santinu i prije nego se molaš o' kraja, škav ti mora biti čist! — Ka' po jačemu vitru idriš u krmu, pusti puno orac i požu metni po' katinu!«, »ka' je brod pokuvertana i sve štabilo u njoj, ki zna koliku silu ona more trpiti; ali ako ti nije nevolja, projdi se takova mireja (= natjecanja)«; »bolje ti je imati i dite u brodu, nego biti sam, bolje ti je biti i sam nego sa strahljivi čeljadino«; »brod valja naući na kraj svaku pô godine, ki to ne čini, čini sebi šćetu«, »armiž i muja valja tenditi kaj brod«, »daj brodu ča je njegovo«, »brod se ne gradi za bonacu nego za vitar«, »veslo je starije od idra i motora, neka brod ima i idro i motor, brez vesal ne more se iti nider«, »brod puna kaj skala = brod je pod teretom maksimalno uronio kao što uroni skala kad pliva i kojoj se tada vidi samo gornja ploha«, Šep Kursar; *brȍdi na jidra* = »jedrenjaci« Kom Mard. Pa.; *brod na idra* = »jedrenjak« Sn, St, Tg, Mn, Kr (i uopće srednja Dalmacija, termin *jedrenjak* u značenju »brod na jedra« potpuno je nepoznat); brod u izrazu *krajev brod* u znač. ratni brod austro-ugarske mornarice »Pave bi je u marinu i bi je višje vrimena ukrcan na krajev brod ča se zva Schwatzenberg, i kako je uvik o tomu pripovida, prozvali su ga Švanciber« M. Uvodić: Pere Smokvica na žalovanju, Novo doba, Split 1927, br. 89, str. 27; *pol broda* u izrazu *vitar u pol broda* (također u Splitu: *vitar mezanave*) NMJS 1929, 144; *brod* (kao mjera) »jimaju dovesti gradu êrine drobne brodi dvadeset, a salbuna brodi dvadeset« Zadar 1659, Morović 92; u eufemizmu *brod te ubio* umjesto *Bog te ubio* Bogišić 352; brod (kao dječja igračka) »A najveća im zabava bila Ivanov brod. Taj je brod bic dug do dvije stope, te je imao tri jarbola i sva tri jedra kao što imaju velike lađe. Kad duvaše tih vjetrić, spuštahu brod u more sad kod sjevernog sad kod južnog rta, pa lagano veslahu u ribarici za njim kroz cijelu uvalu. Kadšto bi nakrcali brod onim okruglim kamenčićima s pruda, te bi govorili kako nosi kavu, žito i što drugo. Neke grebene okrstiše imenima velikih pomorskih gradova. Jedan se greben kod južnog rta zvao Carigrad, drugi Trst« Kumičić 122; *brod na križe* »brod s košnim jedrima« HvD; »Dobar brod, kao da je od mazije, a ne od drveta građen« NKJS 1935, 48; »Ludim se brod kuša«, »Ludijem se brod brodi« Skarpa 200; »Dok se pod Murterom ne razbije brod — Murteranima ne pomaže Bog« Skarpa 217; »Nevolja broda ne traži — ne gleda — ne ište« Skarpa 217; »Jednoga brod ne čeka« Skarpa 312; »Tko veće u brod stavlja veće i izima« Skarpa 353; »Rekao je brod: ti mene (učuvaj) od kraja, a ja ću tebe od mora«, »Rekao je vrag: ne vodi me meu čobane, ni na peć, ni u brod« Skarpa 540; »Tko će komod nek ne ide u brod« Skarpa 540; »Nî broda ki ne jadri, ni čovika ki ne fali« Franić 118; »Muško gradi brodove, žensko čuva domove« Dol u dubrovačkom primorju, JS 1938, 2, 55; »saki brod na svoj mod« BakŠkr TŠ; »ono ni brod, ono je kašun« Sn; »Di je puno kapetanik, brod nika ne idije dobro« Sn; »Nonpaura je brod razbi, a paura ga je šalva« Sn; »stari ti je to brod, tece kâ vrša« Sn; »brod gre lipo, kâ rožica« Sn; *mokri brod* »brod prilično roni, pa pripada vrsti mokrih brodova« Suz. 2, 147; »sto gospodaro — brod na kraj, ne mogu svi zapovidati nego šoli jedan!« Šep Kursar; »za brod koji se prigodom jednog nevremena dobro držao i koji uopće dobro *bati more* kaže se da se *drža kako kaleb*« Kuć Ped.; »u brodu valja imati sto oči!«, »u brodu vaj valja misliti na prigodu!«, »u brodu valja imati oko i na guci!« »pasti će o' puta kâ stara brod!« (»Misli se na starije čeljade koje mnogo trudi. Njome žele kazati da će takvo čeljade

klonuti odjednom i tada se neće više oporaviti kao što se ne može popraviti ni stari brod u komu višje ništa ne valja i ki nije nego za razbit!«), »sa stari brodo nika ne fali pokore!«, »ako želiš čoviku zlo, prodaj mu staru brod«, »ženu i brod se ne daju nikomu«, »Dva gospodara — brod razbijen«, »ča ćapaš u brodu, ćutit ćeš cili život, a najveće u starosti«, »ča se ćapa u brodu u mladosti, ćuti se u starosti«, »brod govori: čuvaj ti mene od kraja, ja ću tebe od mora«, »nima broda koji se ne vaja, ni čovika koji se ne vara«, »život mi je težak ka brod«, »brod kâ sika = 1) brod težak za veslat, 2) brod čvrst u vitru«; »sinko, ka' si na brod, vaja jema sto oči« Šep Kursar; »život mi je težak kâ najtežji brod«, »život mi je težak kâ pun, nakrcan brod«, »brod tvrd kâ sika na moru«, »ca ti dâ brod, to ti ne pasaje nego u grob« Sn; »Rastaju se brod i more zavik, / glava kuće s kućo i kućište, / brajne Bile, gospodaru pravi! (tako je naricala starica u času kada su joj mrtva muža iznosili iz kuće)« Šep Kursar; »koliko je na moru brodova / onoko ga ubilo gromova« Ostojić, rkp.; »Spomeni se od mene / na postelji speći, / a ja tužan, jadan, / po brodu hodeći« Bol Bad., 86; »lebra ima / nima nog ni oči, / a ka drči, / goni ispri sebe biloga janjca — pogodi ča je to (= brod)« Šep Kursar; *brod* v. također i s. v. *dat oganj brodu* i *istrti*, v. *nav;* 2) »pogodan prijeplov između dva kopna« Šim. 1982, 295.

brodac m — dem. od *brod*, od XVI st., rječn. Mikalja, Bella, Stulli, Daničić, Belostenec, ARj; »Tako živeć prez začina / z brodci hodeć okol kraja, / nikad s mrižom lipa čina, / nikad s rozgom ona i ja« Gazar. 60; »nije li dakle treba dobro vladat i uredno u životu naš mali ovi brodac« Cuceri 31; »Šal je sveti Mikula / gore va črnu goru, / i oseče jelvicu, / rasplati je na troje: / i načini Mikula / z jednog kusa jarbolac, / a z drugoga timunac / a z trećega vas brodac« M 1930, 12, 6; »Kad bi se borova kora za mašćenje mreža donijela s Mljeta u Mokošicu, djeca bi oštrila britve škopice i prebirala po kori veće komade i onda njih rezala i dubla barčice. Onda bi se pošlo na žalo da se vidi čija je bolja i koja bolje pliva. Bivalo bi i većih 'broda' od daske ili gredice sa jedrima i flocima. Veliki poljski mravi bili su mornari. Bila je sva sila djece zavraćenih nogavica koja su po moru puštala 'brôce' i to se zvalo: Ajmo plijat brôce!« Mok Kus.

brodak m — »malen brod, barčica«: »gdi brodak privezan za većim plivaše / ob čaval železan, ki zada imaše« Barak. 171; »pustih brod i brodak« Barak. 221; Stulli, ARj.

brodan adj. — »navigabilis, navalis« Belostenec, Jambrešić, Stulli, Kavanjin, ARj.

brodar m — »portitor« Vrančić (1595); 1) »znači onaj koji naviga samo na jadro« Lab Stem.; »kod nas je riječ brodar za onoga koji je obavezan da prevaža narod na brodarici, na prevozu« Mok Kus.; »naziv brodar se upotrebljava kao naziv za zapovjednika broda, a i za posadu koja plovi (naviga)« BK Pask.; »premda sam gospodar korablje i broda / i slobodan brodar razlika naroda« Barak. 47; »Dobrota se pozna na moru brodara, / a zlato kada se na nj oganj razgara« Bend. 242; »Prije neg gusa dojde s gore / brodaru se svi dadosmo« Pelegrinović: Jejupka; »Toj začuvši sioni brodar, / po vratu ga veslom hvisnu« Kav. 393; ARj potvrde od XVI st.; 2) »u nas se kalafot zove i brodor« HvD.

brodarenje n — »trajectio, navigatio« Mikalja, Belostenec, Voltiggi, Stulli, Kavanjin, ARj.

brodarica f — »navis vectoria«, Bella, Stulli, ARj; 1) »u daljoj izvedenici označuje riječ *bròdarica* u Cavtatu obalu gdje pristupaju lađe« Skok Term. 129; 2) u znač. vrste broda (traget): »Sunce je granulo, vrijeme je da se jedri put grada. Vice Lukača, stari pomorac, visok, okošt, crnomast, uspet na krmi svoje brodarice, kako soko vrh stijene«, »Metež je buka je, jer svaki oće da uhvati mjesto u brodarici Vicinoj; Vice psuje, kara ih da imaju opaza, da se ne uvale u more, da se razrede po brodu, namješta ih, kako bi se moglo slobodnije vladati jedrom i voziti pri potrebi. — Napunila se je brodarica, otisnula se je od kraja, poteglo se sidro, jedro razapelo i tihim dahom s istoka zajedri put Dubrovnika. Napuni se još jedna druga brodarica i zajedri« Vod. MK 103—104; »1) barcajuola; 2) marineria; 3) traghetto e luogo di traghetto« Parčić; ima ARj; v. *traget.*

brodarina f — »portorium, naulum, navigatio«, od XVI st. (Vrančić) pa dalje, ARj.

brodarit impf — od XVI st., ARj, u znač. »upravljati brodom«: »sad nas ti brodari i trg nam nastani / u vaši kotari nam dosle neznani« Barak. 220; *brodariti se* »po moru se judi... brodare« Vrb Žic 1902, 334.

brodarski adj. — »nauticus«, od XVII st., ARj.

brodarstvo n — »navicularia, ars navalis« Mikalja, Bella, Belostenec, Jambrešić, Voltiggi, Stulli, ARj.

brodica f — »brod na vesla«, »actoria navis«, »actuariolum«, »celox« Vitez. Lex. 345—346; ARj; »Svu noć san ti, dušo, po moru brodio / po sjajnim zvizdama brodicu vodio« Anđel. 1957, 23; »Brodico, crna ptico«, »katram s nje se cijedi, / to suze iz bijelog oka brodice teku« Jeličić 47; »Netom je dijete obuklo gaće, ide na more da se voska i kupa po žalu; reže daščicu da izdjela brodicu, kida majci košulju da okroji i ušije maleno jedro i flok te *pušta brodicu* krajem mora i gleda kako plovi. Školskoj je djeci najmilije narisati brod na prvoj strani čitanke« F. Ivanišević, Naše more, Dbk 1919, 1, 21.

brodić m — 1) »navicula«, »navigiolum«, Vitez Lex. 346; »što se tiče deminutiva... mogu navesti slijedeće: brodić...« Kuć Ped.; BakŠkr TŠ; 2) *brodić* u znač. dječje igračke — »odrastao ukraj sinja mora, more mi je pjevalo najprvu uspavanku, brodići mi najmilije igračke bile« Ljubomil: Uspomene, Iskra 1884, 21—22, 85; »po mostima dica jedru brodiće« Kuć Ped.; »Sa udice prelazi se na brodiće. Brodić je mornariću najdraža igračka. Gledaš kako starija djeca *puštaju brodiće*, pa se i ti mučiš da izdjelaš brodić od krke, pluta ili koje druge plavuštine. Kad ti je šest-sedam godina, već imaš brodić što ga čuvaš da ti ne *izorca* i kojim učestvuješ u *regatama* po vlakama. Što si stariji to si i vještiji u pravljenju brodića i *amatavanju na guc, na lantinu, na trabakulu,* pa čak i *na bark«* Pelj Lupis 74—75; »Prva mi je igračka, kao i tolikim drugima bila — *brodić:* komad daščice, na jednom kraju zašiljene, s nekakvim zakrpanim jedarcem i flokom. Jedne večeri odnio mi ga vjetrić, i ja sam dobar dio noći tužio za njim i plakao, ali krišom, da mi se braća ne rugaju« M 1929, 1, 5; »U muću kako litnja riba, / ko gledo kufer od slame. / Ma nikad već kosiće lovit, / ni *brodîće* puščat, pun brame« M. Franičević: Na skulu; (za značenja navedena pod 2. v. također *brčić* i *brōdāc*); 3) u znač. sipine kosti — »sipa opet nije jer ona nema ovakve krakove, a i glava joj je drugačijeg oblika; osim toga u glavi nema *brodić*« St, Sn. ARj.

brodidba f — »naulum, navigatio« od XVI st., ARj.

brodina f — augm. i pejor. »brod u zapuštenom stanju, u propadanju« Pod Stojk.; augm. od brod Kuć Ped.; »stari jedrenjak« BakŠkr TŠ; »velik brod, prema shvatanju starih Šepurinjana brod nešto veći od osam metara« Šep Kursar. Ima ARj.

brodište n — »pristanište« Vitezović, Reljković, ARj.

brodit(i) impf i **broditi se** impf — brojni primjeri od X st. u ARj; »gdi Karon tuj trudi, toj mnoštvo brodeći« Vet. 115; »lievom znoj otira / a desnom plav brodi, ali ju odpira« Vet. 115; »i more brodiše, gdi mnjahu zablusti« Barak. 88; »ljubavi pogodih ne slideći poraza, / pogibil š njom brodih, kâ mi sve pokaza, / ne buduć ljubavi u meni, ne bih ja / po mojoj naravi umijo reći: a« Barak. 154; »Ja ću poći brodit more sinje, / dok se naše ne ispuni vrime« Pelješac, JS 1937, 9, 365; »Nama valja brodit sinje more, / u nevolji nek nas Bog pomože« Pelješac, JS 1937, 9, 366; »često se za *ploviti* kaže *broditi*« BK Pask.; *broditi se* — »O trgovci lakomiti / ke lakomos vajmeh čini / druge sviete nahoditi / brodeći se po pučini« Vet. 35; »Rad tvoje ljubavi i vjere krst-

janske, / brodit se u plavi u strane poganske« Vet. 168; »tjere me valovi i tužne nezgode / i od svieta jadovi sa mnom svud se brode« Vet. 453; »nigda se brodeći po moru s plavami« Barak. 88; »na sva jedra gdi se brode« Sasin 169. Potvrde u ARj. Skok ER.

brodiv adj. — »navigabilis« od XVII st., u ARj.

brodnik m — »portitor, nauta, nauclerus« Kavanjin, Stulli, ARj.

brodovat impf — u znač. broditi, putovati — »jesam bio putnik po moru i da sam brodovâl s jednom šajkom Matića iz Plaže«, »brodovah, rekoh, za Napulu« Benet., Razg. 154. Ima ARj, ali ne taj primjer.

brodovište n — »arsenal«, Vitezović, Kačić, ARj.

brodusina f — augm. od brod, HvD.

brodȳna m — augm. od brod, Su HHG.

broka f — u znač. »vrč« — Kl, Pu *(bròka)*, *brǫka* Sa, BK Muo Dean.; *brokva* Sn. ARj. Ven. broca (XVI st.) DM, Bo., tršć. Ping., Ros., Skok ER.

broker m — »brodski zastupnik« St, opć. u Dalm. Engl. broker.

brokun m — »veliki čavao« (tvornički proizvod) Sn; Kom Mard. Pa. Ven. brocon DM, Bo., Ninni.

brokva f — »čavao« Majc.-Sim.; »manji caval ucinjen u fabriku« Sn; Kom Mard. Pa.; *brŭkva* »manji čavao« Sa Dean. Ven. broca, brocco DM, broco Bo., tršć. Ping.

brokvun m — »veliki čavao« St (Kovačić).

brombuljat impf — »šum brombulja kod zaveslaja« BakŠkr TŠ.

brtuvela f — »osnac kormila« BK Muo Dean. Ven. bertoela Bo., tal. bertuello, tršć. bertuela, bertoela Ping., britvela, istroromanski bartuviela Skok ER.

b r u d v. b r o d

brudet m — »riba u sosu, ali i oluja« Suz. 2, 382; »bit će brudeta, pazite noću da vas ne odnese« Suz. 36; »Barba je okretao leđa vjetru, ispruživao ruku naprijed i ustranu, pa uspoređivao Dadove vijesti sa svojim iskustvom. Slagali su se. Dado je imao pravo. Bit će brudeta... Sa svakim satom zatim orkan se bližio za desetak milja« Suz. 2, 164.

b r u k v a v. b r o k v a

brulot m — »specijalni brod za zapaljivanje neprijateljskih brodova« SJ XVIII st. Herkov 141. Franc., pa ven. bruloto, burloto.

b r u m a l i b r u n a l v. b u r n a l

brunbulat pf — »izvajat kaić banda-banda za oprat ga ako je izvanka šporak oli iznutri pa ga vaja režentat« Sn.

brunčica f — u izrazu *vozit šijavoga* ili *na brunčicu* Paš Cvit.

brunduleža f — *borduleza* »kaca, badanj« BakŠkr TŠ; *brunduleža* »brodska bacva od 5—6 tolitri, franc. tipa s kvadraton portelon«, »bacva na brodu, od 100—200 litar, sa kvadraton portelon i jednin potićon od pol litre i pokrivon«, »bacva od dva tolitra za držat vodu na brodu« SN; *burdulež* m »bačva od 5—6 hl francuskoga tipa (navodno iz Bordeauxa)« Kom Mard. Pa. Franc. bordelais (bačva od 230 lit.).

b r u n e l v. b u r n a l

bruškin m — »četka za ribanje barke (broda)« Senj Moguš; St, Sn, Tg, Mn. Ven. bruschin.

brzica f — »kaić, brgentin, brzica« Matić (Vitez.) Lexicalia, 12.

bubler m — »Bubler (podspinaker) je jedro koje se u plovidbi s krmenim ili povoljnim vjetrom diže po strani spinakera kako bi se što bolje iskoristila snaga zračnih strujanja za vrijeme plovidbe u kojoj se ne očekuje česta promjena smjera jedrenja ni jačine vjetra. Bubler je unekoliko mješanac između spinakera i letnoga jedra: razapinje se između pramčane statve i tjemena jarbola, ali nema dodira s letom. Uvijek je slobodan na strani suprotnoj od one na kojoj je tangun spinakera« Mart.-Mat. 47.

bubulj(-ak) m i **bubuljki** m pl — »oblutak« BK Muo Dean.; ARj.

bucanje n — »radi straha veomi trudna / i morskoga rad bucanja« Kav. 535; ARj.

bucat impf — »kad su velike bote, onda more buca« Bol, Smotra dalm. 1918, 17, 1; u prenes. značenju »kad se hoće omalovažiti nešto što je tkogod kazao, kaže se: A, on svega buca« Kuć Ped.; »bucat oće reć burkat more« St, Sn, Tg, Mn, Kr; »more buca, propela buca, čovik u moru buca, bucat na ribe, uzbuca je more« Sn, St, Tg, Mn, Kr; u fig. znač. u jedriličarskom žargonu (danas) kaže se da *buca* onaj jedriličar koji jedri po nagađanju, koji hazardira iskušavajući sad ovo sad ono, koji improvizira, koji se oslanja samo ili ponajviše na snalažljivost, riskira, na sreću, a ne planski, razborito, promišljeno, sustavno (Split). ARj ima.

bucavica f — »udaranje valova o kraj« Šim. 1982, 296.

bucel m i **bucelić** m — *boceja* »Povr pavijuna i krožete dolazi boceja, kroza nj prolazi manat, a drugi je boceja na pelunu od jidra, pasan je konop koji se zove manat. Svaki boceja ima dva rajeta, koji se zovu cilindri, a u svakon cilindru dvanaest zrni ili kolaca za laglje dizat jidro« Po Ivaniš. F. 292; *bocel* »koloturnik« St; Kl, Pu Dean.; *bocel* ili *tolja* »za dizanje jedra služi još sprava *bocel*, ital. bozzello, i *tolja*« Skok Term. 144 i 146; »veli se zove bocel« Vrb Žic 1902, 343; »kolotura« Gr Elez.; »kolotur« FOB Šimunović (Rječnik); *bocelčić* St; *bocelić* »Na variji visi sprida po bandi jeden bocelić koti koloturica od krosan. On je ali na jeden raj ali na dva raja; na jeden raj je unjuli, na dva raja dupli bocelić (veli se zove bocel). Raj od bocela je jeno kolo derveno ali železno, sliči va kola ke rabe dici za zabavjat, samol je na njen okolo naokolo udelan koti jeden žlib, va č leže konop ko je nutri va boceli, zato mora bit bocel skrozi namozi probjen na dleto. Raj se va boceli verti na jednon kjinci ki gre skrozi mozi bocela na križ ze škujun va koji je raj. Kraje od toga kjinca stoje tverdo va bandah od bocela. Ta kjinec se zove *peren* od bocela. On je koti os od kȍla od kȏl. Bocel visi i na posobojnon konopi ki gre z obih banad njega, priko kraj od perna ozvena nazgoru. Zato je bocel na dni i na verhu zadelan da more konop na njega leć i ozgora bit tverdo vezan, da bocel ne more ziletit. Ako ni bocela na variji, ontrat je dije spod nje zdelben jarbolec skrozi na skrozi koti bocel, a raj je postaven va tu puču, a peren gre ontrat skroz jarbolca. Skroz bocela je vediven jeden konop. Oba kraja mu vise nuter va barčicu. Ta konop zove se gindac, a rabi za dvizat, išivat, zdvignut, išat i spušćat, spušćivat, kalat, kalivat, majnat, majnivat jadro« Vrb Žic 1902, 343; »kolut« BN 115/14, 19, 20, 23; »žaba« Majc.-Sim.; Kor Dean, »kolut žaba na koloturniku« Sa Dean.; Sn, Mn, Tg; »Jedro se diže gindacom pomoću bucē-la. To su dvije ovalne daščice, međusobno spojene, veličine obično dvije šake, među kojima je jedan ili više kotačića sa žlijebom, preko kojih se pasa gindac (pasat znači prevući preko čega). Ovi se kolutići zovu *raji*. Pravilo je da raj od bucela bude od *lenja santa* (cedrovine). Ako bucel ima cilindre oko osovine raja, onda je to *bucel cilindrani*. Rabi se kod pika i penuna, a na parobrodu kod lajbota jer je bolji pa može više podnijeti od običnog bucela. Posebna je vrst bucela *garipula*. Ona ima malo drukčiji oblik od bucela i gvozdena je, dok je bucel uvijek drven. Rabi se na mantu« Kuć Ped.; *bucel* Senj Moguš; »kolotur, koturača, čekrk za dizanje jedra« BK Musić; »žaba... (kolotur na brodu)« BakŠkr TŠ; »ali se uto ču poručnikova zapovijed da se netko popne na prednji jarbol i na sartijama pričvrsti bocel što je popustio« Car Oj more, 141; *bucelić* Sn, Mn, Tg; »žabica kolotur na brodu« BakŠkr TŠ; *bucelo* n Kameno Dean.; *bucio*, *bucijela* Lo Dean. ARj pogrešno dovodi u vezu *bùcio* sa *búcalo*. Tal. bucella Coronelli, Nave 1, 31; bozzello DM, ven. bozello Bo., tršć. bozel Ping., Skok ER.

bucio m — ili *buzo* »teretni brod s dva jarbola, s velikim prostorom za teret« SJ XVIII Herkov 141. Lat. bucius, tal. buzo.

bugada f — »pomazanje nepokretnih konopa katramom: stralja, sartija i pataraca koje drže vezane katarke i ba-

štun od floka; bugada obična dava se svakog ljeta« Ivelić 179; »davanje ulja i katrama jarbolima, penunima i šartijama« Sn; »premazivanje nepokretnih konopaca katramom« Đaja: Mladić 165; »omaz oputa da se zaštiti od rđe« Suz. 2, 383. Ven. bugada Bo., tršć. Ping., Ros., cfr. Skok ER s. v. *bugacati.*

bugarica f — vrsta mornarske kape, Đivan. 32.

bujol m — »na kuvirti ćemo još vidjeti i bujole; bujol je drven sud okomitih stijena, za razliku od maštela koji ima kose stijene; zajedničko su mu sa maštelom dvije drvene uške; bujoli služe za pranje broda i za gašenje eventualnog požara; danas su bujoli drukčijeg oblika i od dzinga (cinka), ali su sačuvali svoje staro ime« Kuć Ped.; »šest litara, pun bujol« Carić I, 163; »mali kablić za vodu na lik gročića« Carić I, 260; »bujol je samo na brodu, na kraju je sić« Tg, Mn, St, Sn; »kablić« Crnić 38; »na skale se nose i bujoli, pa se bajame bere rukama« Pučki list, Split, 1904, 8, 90; »eto kruha u krtolu, eto vode u bujolu« Pučki list, Split, 1907, 1—2, 8; »vedrica« Pu, Kor Dean.; »drveni sud za vodu« BK Musić; *bujo* Ca Dean »nisam ni časa oklijevao da ne izdam mornarima još jednu ludu zapovijed: neka uđu u utrobu broda i bujolima izbacuju blato iz njega« Car Oj more 96; *bujul* »broska drvena posuda (sić) sadrži 8—10 lit.« Kom Mard. Pa. Tal. bugliolo DM, ven. bugiol Bo., tršć. buiol Ping.; buio, buiol, buiolo Ros.; Skok ER; »piccolo mastello con due doghe sporgenti in fuori dai lati e forate, nelle quali si pone stabilmente a traverso un bastone al quale si lega una corda (cao del bugiòlo); serve ordinariamente per attinger acqua per lavare le barche« Ninni; *bujol od kavafanga* »zajimač glibodera« Majc.-Sim.; dem. *bujolići* »čabrići na krovu kormilarnice« Majc.-Sim.

bujoljera f — »na barku je za njih (sc. bujole, op. R. V.) postojala jedna kašeta sa rupama na pokrivcu: bujoljera« Kuć Ped.; za etim. v. *bujol.*

b u j u l v. b u j o l.

bŭka f — 1) »vrata« Rab Kušar; »ka' je vitar po buki, ne stoji se dobro u stivanski porat«, »vrata izmeju jednega i drugega škoja, tako Buka od Senja« Sn, Kr; 2) »jedino sam u Kaštelima čuo da posebnim imenom zovu otvor (grotlo) kroz koji se karag spušta u stivu: *bŭka* ili *šėja,* a posebnim imenom poklopce za taj otvor (mosnice): bukaporte« Kuć (Kaštela) Ped.; *bŭka od štive* »grotlo« PE II, 515; Sn, Tg; u Milni kažu za grotlo gajete i leuta: *bòta,* v. *bota.* Tal. bocca DM, tršć. boca Ping., buca Ros., Skok ER.

bukaleta f — vrč za vino koji se upotrebljava na brodu Kl, Pu Dean. Tal. dem. od boccale.

bukaporta f — »Bukaporta (boukaporta), illyr. dalm. s. f. (de l'ital. boccaporta. /V./ Ecoutille« Jal; »poklopac grotla« BN 33/1; »sredina broda je otvorena, a po potrebi zatvara se s poklopcima (bukaportama)« Brodogradnja, 1952, 3, 140; bukaporte »poklopci grotla« PE II, 515; »utlina« Majc.-Sim.; bukaporta kojom se zatvara bukaporta »poklopac utline« Majc.-Sim.; »Na palubi, a posred nje, zjalo je četvero otvora, sve redom od krme do prove. Ono dvoje po srijedi, koje se mornarskim izrazom zovu bukaporte, bilo je najšire i služi za ukrcavanje i iskrcavanje tereta.« Carić I, 31; »Urediti bukaporte kad se brod diže na put, to nije koji mu drago posao. Tu je sigurnost broda, tu je osiguranje tereta od kvara, koji bi se lako mogao dogoditi ako bi bukaporte puštale vodu. Poklen zasade pokrivce, nabiju kimente stupom i naliju ih paklom te razastru debelu, široku i dugu inceradu preko čitave bukaporte. Tu inceradu prebiju pako čvrsto okolo soliera sa čavli i sa četiri tanke daščice.« Carić I, 98; »Otvor posred broda. Tih otvora ima više i dobivaju ime od mjesta koje zauzimaju. Tako: bukaporta od prove, bukaporta od krme.« Carić I, 260; bukapôrta Mn, Tg, Sn, St, Kr; »Veliki otvor na sredini broda je *bukaporta.* Pitao sam mnoge pomorce i ribare ima li posebno ime ono čime se zatvori bukaporta ili purtela. Svi su odgovori bili negativni«, »tako i ribar kad buca stoji u purteli, a poslije zatvori purtelu« Kuć Ped.; »purtele i *bukaporte* su ograđene pragovima koji se u Kućištu zovu *sajári,* a u Splitu *šu-*

vári«; *bokaporat* m i *bukaporta* f Bož Cronia; »Tonka se natkapila nad bukaportu« Kumičić 97; Sa Gran., v. *leut;* »ona škujina nasrid barki od jarbola, ke kermi opasana z onimi deskami po kosti zabjenimi va kuvertu i zapijenimi na više mest zove se bukaporta; one deščice pek se zovu šujeri; na šujerih leže nikakove pokrovi tri do četire jeden do drugoga, ke pokrivaju bukaportu; i one se zovu bukaporta (bukaporti)« Vrb Žic 1902, 347; pukaporta »Ima trabakula ili dvojedrica, to su brodi na dva jarbola i dva jidra, u nje se krca vino, mâst, drva, sve pod stivu (unutrina broda) i pokrije se pukaporton (zatvor na sredini)« Po Ivaniš. F. 209; »vrata od stive« Po Ivaniš. F. 291; »grotlo — brodsko skladište« Barb.-Jurk. 200; »veliki prostor za karag (teret) je stiva; kroz bukaporte (ili bokaporte) se u nju ulazi, ukrcaje i iskrcaje teret« Kuć Ped.; Rab Kušar; »grotlo« Sa Dean.; *bukaporta* Kom Dean.; »četverokutan otvor na palubi« Kl, Pu (Kor i Ca *bukaporta,* Lo *bokaporta*) Dean.; »od važnosti su na kuverti još tri poklopca: *bukaporte,* italijanska složenica od *boca* i *porta* 'vrata', zapravo 'vrata za otvor'« Skok Term. 140; *pokaporta* »na šepurinskim brodovima pokaporta je otvor na škavu (pramčanoj palubi), ali i pokrivalo za taj otvor; pokaporta se zovu i velika pokrivala što zatvaraju i veće otvore ili pak sredinu broda; šepurinski brodovi u pravilu nisu imali velike pokaporte nego samo onu malu na pramcu« Šep Kursar; *pokaporta* »škina mu je ka pokaporta« (kaže se za plećata čovjeka) Šep Kursar; »veća su njo justa nego bukaporta« (kaže se za žensku velikih usta, ali i fig. za brbljavicu, lajavicu) Sn; *bukaporta od prove* (ili *provena bukaporta*), *bukaporta od krme* (ili *krmena bukaporta*) Sn; *bokaporat* »otvor na palubi kroz koji se ulazi u donji deo broda« BK Musić; *bokaporta* »otvor na palubi, ulaz u donji dio broda« Senj Moguš; *bokaporta* St; »tri su djevojke skočile na pokrov bokaporte, gdje je sag najdeblji i najljepši« Nazor: Čozot Piccio; »lupa nogu o palubu i poklopce bokaporte«, »kroz poklopce bokaporte ne prodire ni tračak svjetlosti«, »onda se zatvorila bokaporta i nastala tama«, »netko je dignuo jedan od poklopaca bokaporte« Nazor: Bijeg u Italiju; »dogegao se... do poklopca na *bokaporti,* sjeo kao na prijestolje« Nazor: Srokovski turnir na lađi; »Sjećam se dana kad je ova bokaporta bila kao stol na piru« Nazor: Franculi; »i one grebene, klisure stine, / nasukao srid pličine, / ča su sad brodi bez bukapôrte« Cettineo 1954, 12; *bokaporta* »otvor skladišta na brodu« BakŠkr TŠ; *bukaporta* »drveni ili kovinski pokrivač grotla«, »nakon spuštanja soherica pokriše grotla teškim drvenim bukaportama« Suz. 2, 150. Tal. boccaporta st. XVIII—XIX i boccaporto DM, ven. bocaporta Bo., tršć. Ping., bucaporta Ros.

bukavica f — »šuškonje mrtvega mora kako tuce obo kraj« Sn.

bukovac m — »pljuni u šake pa bukovac u ruke;« bukovac = bukovo veslo, Pod Stojk.; ARj.

bukovina f — fig. »veslo«, »noćas ti neće bukovina iz ruk« = veslat ćeš cijelu noć, Šep. Kursar; »nima do bukovine, nijedan motor ni sigur« Sn; v. *drivo.*

bukula f i **bokola** f — »vitka« Majc.-Sim.; bukula/bokula od aksa od propele »košulja vratila, neprekinuta ako je u jednom komadu, ili inače dvije košulje« Majc.-Sim; v. *bokul.* Tal. boccola DM.

bul m — »drvo se senjava bulom, ne lapisom« La Kr. Dean.; »prije pilanja batal se ižica žicom od preje (vune) koja je elastična, umočenom u bul, tj. crveni prah« Kor Slad.

buleta f — »carinska dozvola« — »pak počnu pitat buletu da vide koja je roba u brodu« Mak Bujas 312.

buljevica f — »uzburkano more« Sa Dean.

bum m — »deblenjak« PE, v. *jedro;* »drveni balvan na jarboru od pala« Carić II, 260; »donji penun od rande« Carić II, 342—343; *bum* »lantini odozdo, vodoravno s linijom broda, odgovara *bum* ... No pelješke barke nemaju buma«, »randa je razapeta između *buma* i pika. Bum je dolje u paraleli s kasarom; pik je gore u kosoj liniji s bumom« Kuć Ped.; »donja motka kod je-

dra« BakŠkr TŠ; »motka za jedro« Kl, Pu, Kor. Lo, Ca Dean.; »namazati uljem jambor, pik, bum i penun« Tresić 10; *bun/bum* Mn, Sn; *bun(j)/bum* od rande »zadnjak« Ivelić; *bun(j)* »deblenjak« BN 109/D; *bunj* Tg; »deblo« Marinović 65; »donja motka četverouglastog jedra« Kom Dean. Engl. boom, ven. bugna Coronelli Nave 1, 144; bugna Bo., tal. boma DM, tršć. bun Ping.; »randa ... vela che ha il suo 'da terra' assiccurato all'albero mediante tanti anelli di legno detti 'canestrei'; il suo pennone superiore si chiama 'pich', quello di sotto 'bum'« Ninni.

bumbara f — »duga oblačina pred jugom« Sa Dean.

bumpreš m — »kosnik« Majc.-Sim.; »kosnik« BN 19/13; »kosnik« Ivelić; *bumpreš* ili *kontrabaštun* St, Tg; »debeli balvan položen na provu, nagnut i na živo pričvršćen koritu broda; na bumpreš dolazi baštun od floka, koji je ujedno i baštun kontrafloka; baštun i bumpreš sačinjavaju kosi jarbor, ili kako sam negdje vidio pisano: koso jedrilo« Carić I, 260; *bumpres* »jedrilo preko broda položeno i na provi istegnuto« Pucić 46; »za flokove postoji na samoj provi jedan kosi jarbul; on se dijeli na *bumpres*, baštun od floka i baštun od kontrafloka« Kuć Ped.; *bompreš* »kosnik, nastavak na pramcu jedrenjaka gdje se privezuju prečke; na kosnik dolazi bastun od floka, koji je ujedno i bastun od kontrafloka; bastun i kosnik sačinjavaju kosi jarbol ili koso jedrilo« Barb. 1972, 199; *pumpres, pumpresa* m »na kljun od lađe položena lijenka« Zore 1895, 18; *bompres, bumpres, bonpres, pumpres* »prečka (metka) na pramcu za privez trokuta (floka), koso jedrilo«, »deblja gredica na pramcu, za privez trokutnog jedra (flok)« BakŠkr TŠ; *bompreš* »Dok je Lucifer spavao, uzjahao je na bompreš i nije se odanle maknuo dok nije uhvatio ribu, jednog lijepog fanfana« Car: Oj more, 136; Skok ER. Ven. bonpresso o civada, Coronelli Nave 2, 58; Nave 1, 35; bonpresso o albore di civada, Coronelli Nave 2, 11.

b u n a c a v. b o n a c a.

b u n a c a t i v. z b o n a c a t

bunbeta f — »staklo na feralu« St, Sn, Tg, Mn. ििršć. bombeta (fanale a globo) Ping.

bunker m — »skladište ugljena na parobrodima« Ivelić, 179; engl. bunker.

bunkerati pf i impf — »bunkerali smo u Oranu« Suz. 41.

b u n (j) v. b u m.

bunja f i **bunje** f pl — »jedan od konopa sa kojim se četverougla jedra podižu i skupljaju; s bunjom podignutom na maistru jedri se u pola krme« Ivelić 179; bunje »konoplje koje služi da se donje strane jedra mogu potegnuti k penunu istoga jedra« Carić I, 260; »konoplje« Barb. 1972, 200. Tal. bugna, DM, tršć. Ping.

bura f — strana svijeta i vjetar iz sjeveroistočnog kvandranta, Zore — AM, 337; od XIII st., ARj; »Mej termuntanun i burun ni u nas nikakova vetra, nego naša bura puše nigda po termuntani, nigda da grego, nigda je prava bura, nigda puše po livantu. Po mestih na gori se to pozniva i po valih u mori. Ako gre veter spod Crikvenice, onda je bura po termuntani; ako gre spod Novoga, onda je prava bura; ako gre spod Senja, a vali zanaša malo na termuntanu, onda je da grego bura; ako jako na termuntanu zanaša, onda je po livantu. Ke sorti bura puše, znaju judi ugonit po dimnjaku i dimu.« »Bura puše na podzimi, v zimi i na protuleti.« »Od bure nismo seguri ni v beloleti. Kad zaperdne bura v zimi, dura i po petnajst dan« Vrb Žic 1899, 238—239; »ne hod ob noć priko vrata, / da te bura ne oslani, / ako dunu Senjska vrata. / Često vitri smetu more, ko se ufa u tišinu, / Senjska vrata kad obore / staru svoju opačinu, / rasrdi se ča se more / nose vali u visinu, / da priskaču Rabske gore / prik otoka u pučinu« Barak. 360; »1) sjeveroistok, 2) vjetar sa sjeveroistoka« Žir Finka-Šojat; »samo vjetar sjevernjak koji puše s Velebita« Nin Maštr.; »1) strana svijeta: sjever, 2) vjetar sjeveroistočnjak, 3) fig. svađa, zaplet, bijes« Gr Elez.; »bura je naime sačinjena od zračnih masa koje jure iza primorskih planina k moru, i pošto prebrde bilo, ponajviše gorska sedla, padaju koso do-

lje, jer su hladne, i potom teže od uzduha nad morem i obalom. Tako nastali mlazovi, u svom razlijetanju na sve strane nad površinom mora, dostignu takvu brzinu da trgaju vrške valova i raznose pjenu pretvarajući je gotovo u vodeni prah, tako da je more kao dimom pokriveno. Kaže se da se more »zadimilo«, a u Trstu, gdje je ova pojava redovita gotovo kod svake bure, nazivaju ovo »fumarea«. O jedrenju, kad more zadimi od bure, nema ni govora. Samo ako brod, pogotovu manji, ima pouzdan motor smije se po ovakvom vremenu ploviti, a i to ukoliko ta magluština ne onemogući snalaženje. Pravo veli mornarska poslovica: 'Govori bura: Kad jedrim ja, ne jedri ti', a veli se i 'Bura goni, vrag se ženi'. Zato što je bura slapovit vjetar, ona je upravo pri tlu vrlo jaka, i kad dune, pomete redom i nosi u more sve ono što bi i metla pomela, pa se i veli da je *bura čista žena*.« Marki 114; »Poneka vedra bura prijeđe katkada u mračnu buru i vrijeme se pokvari uz postepen prijelaz u istočni vjetar i potpuno naoblačenje s južne strane, dotično kišu ili snijeg. Isto tako mračna bura prijeđe katkada u jasnu uz postepeno razvedravanje. Pri tome često bura znatno ojača.« Marki 117; »Na primorju se često kaže da vlada 'vrijeme po buri'. To je vedro vrijeme bez bure, ali je uzduh suh i studen kao da duva bura.« Marki 120—121; »kad je bura, uvijek je bolje biti dalje od kraja nego uz kraj« Carić I, 7; »bura, kako znaš i sam, sad puše malo više sa sjevera, sad zateže malo više na sjeveroistok; a rek bi gdjekad da obezumi, pak eto je s kišom i mećavom sa gregolevanta (istok-sjeveroistok)« Carić I, 202; »Prevario se nijesam. Bura se razjušila. Počela je u petak i trajat će osam dana« Carić I, 11; »Bura je za J najopasniji vjetar na mahove, kosog spuštanja sa strmih obala i živih valova koji se lome. U predjelima bliže obali, uskim kanalima i slično to se najočitije izražava. Naime, ploveći bočnim vjetrom zbog momentalnog predaha vjetra, između dva često nejednaka zamaha, brod bi izgubio brzinu, a time i veću sposobnost slušanja kormila, tada bi slijedeći zamah našao, kako bi se bilo reklo 'brod mrtav' (u smislu brzine) i teško je bilo tada, za tako kratko vrijeme, promijeniti pravac broda prihvatanjem uz vjetar u toj mjeri da prednji dio jedra brzo zaleprša, te se ovo moralo nadomještati povremenim popuštanjem uzda. Neugodna iznenađenja mogućeg prevrtanja praznog ili potapanja prekrcanog broda motivirali su kod brodara krajnju obazrivost.« Cecić 181; »u oni dolac je u buru jedna kućica« Sn; »Bura, zimi, a najviše u misecu marču. Tri velike marčene bure, ako se ne ispušu u tomu misecu, ispuvat će se usrid lita, a to ovako: jedna dura (traje) 8 dana, jedna 3, a jedna 24 ure. Puše s planine na more, od sivera na podne. Ona je najjači vitar. Kada je najveći ponos od nje, uzavre more, podignu se veliki barjaci od posolice, da ne smi nijedan brod na jidra ni na makinu poviriti na more, a na suvu raskrije kuće, skrlja cabla, grane, sruši dimnjake i vrje od zvonika crikava, zna vijar uvatit čovika, ako je slab na nogu, pa š njin o tlev ili oba zid kâ vrićon. Obično je bura na vedru nebu, ali dođe kadikad i s oblakom. Tada je strašna. Kaže se: 'Bože te učuvaj oblačne bure a vedra juga'. Pogledaj na nebo, kada oblak goni s planine k moru, eto ti bure; siva li obnoć brez grmljavine priko otoka Brača, nadaj jon se u zoru. I kada je ograda oko miseca, ili slipo sunce se pokaže, bit će sigurno vortuna (vijar) vitra; ako se ograda rastrgne od sivera, bura je; ako od istoka, jugo. Gledaj i na panj, kada gori na kominu: ako puše kroz onu malu rupicu i baca modri plamen, ne triba ti misliti, sutra je bura. I ako osekne more na kraju, nije daleko od bure. Bura je korisna u pramaliću, kada su veliki natopi, ona pročisti ariju, diže veliku vlagu s loze i ne da pristupa bolesti. Mnogo šćete učini, kad nađe mlade loze, izmota, izlomi, pocrni vinograde kâ da si ji' vrilon vodon oparija; to zovu i suvi grãd. O buri se kaže da duva, puše, zavije.« Po Ivaniš. F. 25; *bura graorkinja* »tramuntana sa siverozapada« Po Ivaniš. F. 22; *bura omiškica* (koja puše iz Omiša) Sn; *bura zavijača* »zove se zato što nenadno i svaki čas zavija te iznenađuje mornara« Pod Stojk.; Skok Term. 155; »se-

veroistočni vetar na Jadranu it. borra, ven. bora; zabeležili smo i bùraška u značenju 'veliko nevreme', 'velika bura'. Sama imenica bura, međutim, nikada se u SZ Boki ne upotrebljava da označi oluju, već isključivo severoistočni vetar« BK Musić; »bura puše na refuli« BakŠkr TŠ; »... i reče: dragi braci, ja sam mislil noćas da nas ne prehini bura . more se dviže . a jer se bjuni, kaže se zlamenje od velike fortune . noćaska bura . gerbin . i termuntana bili su se četiri ali pet uri . a sada mi jadro kaže da ostaje bura u moru . Ako je vam tako viditi, za odneti svaki strah prišasni, kalati lantenu a dvignuti trinket . tako svaki vaze svoj oficij« Hamm, Čak. rič 1972, 1, 32 (rkp. 1513); »a propasnim pak ostalim / odgovaram vitreć s bure: / ovi s jugom na me dušu, / ja siverom na njih pušu« Kav. 150; »najvišje puti bura je najjača prvi dan; drugi dan je već slabija i, ako ti je do nevolje moreš idriti, a treti dan je još slabija; jugo je obratno: treti dan je najjače i more najviše uskuva; ka' oblaci letu z gore, učiniće jaka bura, a ka' oni stoju na gori, nima ništa o' jake bure; ako oblaci na gori miruju i stoju kaj po'motani, onda će isto učiniti jaka bura; bura se u Treštu rađa, ispo' Velebita i Vodic živi, a doli ko' Vrulje umire; vodičana (= bura u Vodicama) paprena i slana; ka' najedanput zadimi cesta od Okita (povišje Vodic), eto ti jake bure kaj da si je pustija iz nidar, prvi raz ote bure ne smiš dočekati na idra, nego oma majnaj či si vidija da cesta dimi; na podbod obišno zadimi bura; ka' se gora crljeni, baciće jaka bura; i u luju znadu ozebsti prsti, znadu zapuhati bure — ništa nego da te utopu; ka' bura puše, a gora počne pušćati oblake, i ako onda bura počne necesavati, sutra će opasti; tri kaliga — bura na vratima; ka' liti puše bura, mora da je (= joj) odgovori majštral; kolika je bila bura, toliki će učiniti majštral; litnja bura obišno dura dva-tri dana; ako je (= joj) majštral ne odgovori drugi dan, oće treći oli četvrti; po buri nima rose, nego ka' su majštrali i juga« Šep Kursar; »Jene godine po prvomu ratu išli mi u travu lipo na Mažirinu ... U gajeti strica Perice. Nagulili nikoliko brimen, stavili hi u santinu i vraćali se na idra. Nije bilo ča bure ... Tako idrimo, ka' najedanput ukoti se jaka, jaka — nisa nika bila u brodu po nolikoj buri ... Stric Perica stoji na timunu, a sin mu Ante na bracu ... Dva puta smo zagrabili ... Stric vas pozelenija, brada mu drće — izgljeda je kaj da će sa' nȁ izdahniti ... More nas prolije — svaka naša. Mi ženske činimo zavite, a stric i Ante gledaju da se spasimo. Jedva smo se uvatili kraja ispo Mišjaka ... Najprvi je skočija na kraj Ante. Ka' je veza gajetu, iskrcali se svi. Stric Perica najzanji. Ka' se je iskrca, okrenija se sumpra suncu, raširija ruke i sta govoriti: — Sunce, ko nas griješ, ti si sve vidilo ... Vo je za ne virovati. U vomu palju po volikoj sili i škapulati! Sunce božje, da bi nas grijalo! Svih su nas polile suze gljedati ga nako gologlavoga, staroga i ozebloga kako raširenih ruk razgovara sa sunce. Tote ispo Mišjaka smo čekali dan i noć dokle je bura primanjala. A onda smo isto po buri došli u selo, ma nije je bilo ni za po. Stric Perica je za timuniti u vitru bija najboji u selu. Da je oti put ki drugi bija na timunu, bilo bi nas sigurno izvrnilo i niki (= nitko) se ne bi bija spasija« Šep Kursar; »Popuhnula bura tramontana, / osušila od Učke do mora« Istarske 158; »govori bura: kad jedrim ja, ne jedri ti« Skarpa 180; »To slavi bijesan pir glasovita januarska bura, *fortunal od sv. Imena Isusovoga,* od davna pamtivijeka oštra i uporna, što ne jenjava sve do ovoga blagdana« Draženović: Po buri, 151; »cuvaj se oblašne bure i vedrega juga« Sn; »boj se bure ka pocme, a juga ka' svršije« (bura počinje jakim refulima, a jugo često, osobito ljeti, završi jakom neverom) Sn; »daj, Bože, malu buru, a velo sunce« Sn; »govori bura: ka jidrin ja, ne jidri ti« St, Sn, Tg, Kr, Mn; »bura je cista zena, pomete sve kantune« Sn; »misli li okrenuti na buru, onda zvijezde migaju« Bol Smotra dalm. 1918, 17, 1; »tramuntana, bura paričana« St, Tg, Kr, Sn, Mn; »Rošo de šera, bel tempo si špera; kada se piljuh krivi, učinit će bura; kada se sokolić vije, bura će; velika oseka, burno vrime; danas je velika oseka, šuše su more popile; planina (Velebit) po-

vita, sutra će biti frtuna bure, ili ragan bure; veliki korenti su u moru, jaka bura će; oblak gre u oštar, burno vrime drži; štrike su po planini, večeras će bura; jugo puše, a planina u čadi, to nije pravo jugo, sve je ovo burno vrime; dvi-tri slanice, treća bura; kada dupin skače, znači zlo vrime; zrak je gusti, malo zvizda se vidi, burno, suho vrime; kada se trp u moru digne, to znači zlo vrime, a najprvo bura; kada sike splivaju, reče se: burno vrime će potrajati.« Sa Gran.; »s oštrinom garbini uzmutiše more; / pak bura zapini, dvignuv se sa gore« Hektor. O.; »Bože! bura da bi jugo bilo, / da bi moje drago odjidrilo / jer istrga crne oči moje, / drago moje, jidri ti uz more« Ostojić, rkp.; »Bura, bura, bura. Jednolična bura. U luci se njiše jedan trabakul i dvije bracere, te četiri-pet barčica. Njišu se jarboli, kljun — niže, više, užeta i konopci zviždе i pucketaju.« »Bura bura, bura ... tjera po nebu oblak, lupa škurima, fijuče sa žicama i stubovima. Ali pred sobom ne kovitla ništa, ni prašine ni lišća. Uzduh je čist. Samo more, podižući se u ritmu pomamljenih rtova, natiskuje naprijed bijelo talasje kao uzbibano klasje, lupa u obalu, u klisure, zgrade i igala, te baca preko kamena na daljinu od više metara bijelu morsku pjenu, odlomke valova ili samu zavitlanu pahuljastu srž morske mutljavine koju nije donio talas nego zanio hiroviti, nemogući vjetar.« Ujević: Bura na Braču; »Zvižje bura preko sikih, / nosi pinu is pučin / i kroz vale se uzvije / i juši se pul širin« Franičević M.: Bura; »Sve jače plače / niz kanale / i goni bičem bijele vale / da u smrt skaču / na obale. / Ježe se borja / niz primorja. / Prostori šire svoje grudi. / A ljudi lome svoje osi / dok bura kosi / kosi / kosi / i zube rubi / bijelo cvate / posrće, jeca, kleca, pada / iznenada.« Franičević Pločar J.: Nagnuta neba; »More tarma žive stine / more grize rude škrape / more i judi grizu sike / na sve žešće / more obo stinje plešće / i marvi ga i odkido / zalićo se u savuru / kad oćuti škuru buru« — Franičević Pločar J.: Razbijene slike; »Nad puten prašina vije / more rigo vale bile / i o škrape hi razbije / prko mosta se raspinje i po portu se razlije / Kido konope od brodih / prvezonih za kolone / i priti se da će strvit / stinjon krcate maone / Judi su se zbili / u repor / gledodu / hoće moć / koštat / vapor« Pulišelić: Bura, ARj s. v. *vjetar.* »*bura* f sveslavenski naziv iz praslav. doba za 'vihor, zao vjetar (prema definiciji u stcslav.)' ... U jadranskoj zoni *bura* je dobila značenje određenog vjetra i strane svijeta: '1° sjeveroistočnjak, 2° sjever.' To se značenje poklapa s tal. *bora,* koja potječe od grč. *boreas.* Došlo je dakle do unakrštavanja talijanske i hrv.-srp. riječi ... Drugo je mišljenje da je *bura* sveslavenska posuđenica iz grč. boreas.« Skok ER.

bura, nerežiška f — v. *kožoderica,* Brač.

bura, pu(l)jiška f — *pu(l)jiška bura* isto što i garbin(ada) ili lebić(ada), »vjetar sa lebića ... zove se često i *pujiška bura* jer puše iz Puglie, jako uzburka more« Kuć Ped.; »dne 21. III 1914. kod nas je (u Bolu na Braču) duvala strašna tzv. puljiška bura te je bilo nemoguće pristati uz obalu parobrodima« Nar. list 1914, br. 25.

buraska f — »oluja«, »učinila se buraska s daždom« Mljet 1790, V. Foretić, Zadarska revija 1962, 5, 380. Tal. burrasca, DM.

b u r a š k a (d a) v. b a r a š k a d a

burd m — »let« Crnić; »pa bismo u dva burda bili u zadarskoj luci« Tresić 79. Tal. bordo DM; ven. Bo., tršć. Ping.

burdada f — isto što i *burd; bordada* »zaokret jedrilice pri jedrenju«; *burdada* St, Sn, Mn, Tg; »on će ravno na otok Cres, jednom bordadom« Kumičić PM 243; »'Vela' je bila jedina škuna koja je 70-tih godina s protivnim vjetrom jednom burdadom mogla da projedri gibraltarsko tijesno« SJ 1925, 4, 92; *burtada* »jedrenje u burtižanju od jednoga do drugoga okretanja jedra (npr. Sa ka' okrenemo, su dvi burtade smo doma: jena put doli, a s ono' put gori izajti ćemo sve izalaka)« Šep Kursar; »Ka' bi dva oli višje brodi zajno burtižali iz Bristaka oli iz grada, onda bi se 'ni ki bi prvi doša u selo zara to-

ga malo činija i reka bi: 'Ostavija sa' ga za cilu *burtadu* (ili: za po *burtade*)« Šep Kursar. Tal. bordada DM; ven. bordada Bo.

burdiž m — 1) »jedrenje uz vjetar« Gr Elez.; »u dva burdiža došli bismo u Stivan« Sn; »krstarenje na jedra pod malim kutom prema vjetru: jednin *burdižon* ćapali smo puntu« Kom Mard. Pa; 2) *burdiž* oli *purdiz* »konop po karmi, za armiž« HvD (drugdje, npr. u Sn, *feroburdiž*).

burdižat i **burdižavat** impf — 1) »križati« Crnić; burdižati »krstariti protiv vjetra« Đaja: Mali 157; *burdižat* »jedriti uz vjetar« Gr Elez.; Sn; Skok Term. 145; *burdižati* impf »jedriti proti vjetru (u cik-caku) Vrg Jur.; *burtižat* »guci i kajići punih jadar burtižaju« Žic-Kl 1963, 65; *burtižati* »Stala bi misliti da sa svoji Perico burtiža u gajeti i da mu pomaže požu nategniti, da na njegovu zapovid gre malo braca uvatiti«, »nima višje burtižati po jugu (kažu u Šepurini za iznemogla starca)« Šep Kursar; *bordižat* »jedriti u smjeru protiv vjetra« BakŠkr TŠ; *burdižati* Perast Brajk.; *burdižat* »krstariti, a jedra pod malim kutom prema vjetru« Kom Mard. Pa.; *bordežirati* »Akoprem je južan vetar bio, nije bilo moguće ušće Delaware uloviti. Ići će to samo bordežiraju« Turković 35; »brod bordiža (er Kreutz). Od tuda i naslov 'Kreuzer' za ratne parobrode« Turković 23; *bordižat* Senj Moguš; St; *bordyzat* Su HHG; 2) *burdižat* »za pijanog čoveka koji se tetura kaže se 'vidi ga kako budiža'« BK Musić; *bordižavat* »Jer mladi i stari znadu / da je u Poli po moru i kraju / sve bordižava u ženskon zagrljaju« Cettineo 1954, 17; »on sve misli da bordižaje put Sustipana« Cettineo 1954, 36; »stare amerikanske gospoje, dobro stavjene, obučene u žive kolure, debo- to sve u gaće, bordižavale su po gradu« St; *zna bordižat* = »zna se snaći u svakoj prilici« Kl, Pu Dean.; u istom znač. »morala je bordižat« Kumičić JB 54; *bordižat* = »teturati pijan« Kl, Pu, Kor, Lo Dean.; »ako tko malo više popije, pa mu to smeta pri hodu te križa s jednog kraja puta na drugi, onda *burdiža* jer je pravac cik-cak karakteristika broda koji burdiža« Kuć Ped. ARj ima *burdižati* u znač. ad 1). Tal. bordeggiare DM, ven. bordizar, bordizada Bo., tršć. Ping., Ros.

burdižavanje n — »križanje« Crnić, Naše more 1925, 16; *burtižaj* »dobro potezati u burtižaju = dobro jedriti, *vatati*, u burtižaju (= jedriti pod malim kutom prema vjetru i ako valovi i morska struja malo bacaju brod natrag)« Šep Kursar.

burdulež v. brunduleža

burel m — »šiljasto drvo za rad oko konopaca« Đaja: Mali 160; *buril* m »drvena kavilja za radnje oko konopa« St, Sn; Ivelić 180. Tal. borello DM, ven. borelo, burelo Bo., tršć. borel, burel Ping., Ros.

burica f — dem. od bura Sn, St, Mn, Tg, BakŠkr TŠ.

buril v. burel

burin m — dem. od bura Sn, St, Mn, Tg, Kr, Senj Moguš; BK Musić; »posli ovoga nije bilo zla vrimena, premda su puhali burini« Mak Bujas 307; »Ona crna ploha na moru sve se više širila, sve se više primicala istarskom kraju. Burin se bio zavrgao, ali slab kao maestral Kvarnera, kao podnevno povjetarce« Kumičić 116; Sa Dean. ARj ima potvrda.

burina f — »vjetrolovka« Crnić; »Burina, ital. illyr. dalm. s. f. (variante de borina. /V./ Bouline« Jal; »pobaška je još jeden oćet za nategnut jadro naprid, neka boje lovi; konop ki za ta posel rabi i oćet š njin zovu se *burina*« Vrb Žic 1902, 344; »za bolje natezanje jedara kod vožnje uz vjetar služili su i onda (sc. u XVI st., op. R. V.) kao i danas naročiti konopi na vanjskim rubovima jedara, burine« Bačić 67; »umotrivši te željezne gorostase, barba se Zane opomenu svojih mladih godina, kad je i sam vukao carske burine« Car 8; »jedra velikih krstaša opremljena su račvastim užetima zvanim *burine* kojima se jedro, odnosno njegov trbuh, priteže sa zavjetrinske strane« Mart.-Mat. 50; *bolina* »okomiti konop preko polovice jedara« BakŠkr TŠ; *burîna* »konop kojim se otegne koje jedro nad vjetar« Carić II, 340; »on konop pred jidrom ki je vezan za oba pinuna« Dob;

»konop kojim se rastežu na vjetar do-
nja jedra (trevi) kad se burdiža« Ive-
lić 179; »konop koji zateže jedro kad
je vetar protivan« Đaja: Mali 160; »ta-
nji konop, nazvan inače vjetrolovka,
kojim se napuhano jedro priteže da
bolje nosi kad se jedri oštro uz vjetar«
Barb. 1972, 199; »uže privezano u sre-
dini, na prednjem dijelu jedra između
obe lantine da nategne ovaj dio jedra
ka pramcu« Skok Term. 144; »Odrastao
ukraj sinja mora, more mi je pjevalo
najprvu uspavanku, brodići mi najmi-
lije igračke bile, ne čuo pripovijedati
nego o moru, pa sam se nasladivao
promišljajući kako ću i ja potezat
burine, kako ću se boriti proti valovi-
ma« Ljubomil: Uspomene, Iskra, 1884,
21—22, 85; »Tada, penjući se uz muru
s burinom u zubima, mokar kâ kokoš,
dolaze mu u pamet riječi stare babe,
kad se je suh kâ prga na klupici pro-
tezao, pa bi mu rekla, ako bi joj što
skrivio, — 'Znat ćeš jadan kad budeš
potezat burine!'« Kri.: Mali (slika), Is-
kra, 1884, 12, 45—47; »Za nav 'Emu'
duvao je nepovoljan, sasvim suprotan
vjetar, stoga su mornari uhvatili *buri-
ne*, tj. one konope, kojima su jedra ta-
ko zategnuli da su mogla lako ispraž-
njavati vjetar koji je koso u njih du-
vao« Kumičić JB 54; *burine od trevi*
»vjetrolovka« Ivelić. Ven. borina Co-
ronelli Nave 1, 53; borino di pappafi-
go Coronelli Nave 2, 31; borin Coro-
nelli Nave 1, 97; bolina DM, ven. bo-
rina Bo., tršć. borina, burina Ping., bu-
rina Ros.

burinac m — dem. od bura, lagana bura, Bož Cronia, Skok Term. 155; *burinac* m »isto što i burin« Vrg Jur.; Ug Fil.

burinaj m — »jidro po krmi zove se vintim od krme, a pridnja strana burinaj od prove« Po Ivaniš. F.; *burine od trevi* »vjetrolovka« Ivelić.

burinčić m — »lagana bura« Gr Elez.; »sunce je sjalo, a burinčić pirka« St Kovačić Š. 16.

burinet m — »lagana bura«, »bilo je bacilo nešto burineta« Tresić 1897, 148; Sn, St, Mn, Tg, Kr.

burinjer m — »nije stađon punenata, a ako ne bude jak, da probamo burdižat stret; Junak je dobar burinjer« Đaja: Mali 58; *burinjer* (dobar ili slab) »brod koji dobro ili rđavo putuje protiv vetra« Đaja: Mali 160. Prema ven. borina, tršć. burina Ping.

burinjol m — »malo iza toga dunu svjež burinjol i brod odjedri« M 1933, 7, 3.

burjal m — »svaki vitar od meštrala do levanta« Sn. Prema ven. boreal?

burnal m — *brunal* »izljev« Majc.-Sim.; *brunal* »sliv« PE II, 515; »riječ *burnal* (Trogir), koja označuje onaj kanal što je izduben kroz drvo za propuštanje vode nakupljene na mostima radi kiše ili valova« Skok Term. 137; Sn, St, Tg; *brumal* »tin škujican je ime *brumali* (jednoj se reče brumal)« Vrb Žic 1902, 338; *brno* »kroz brna, dvije buže provrćene s bande u razmi, teče ova voda u more« Mljet Macan 213; *brunoli* m pl »izljevnice« Kom Dean.; *brunali* »da ta voda može cirkulirati postoje u korbama po dvije male rupice: *brunali*, rjeđe *burnali* Kuć Ped.; *brunal* Mn; Sa Dean.; *burnal* »burnal je užji i manji, na braceru, a manikele su veće i dužje, na veće brode, 50—70 cm« Sn; *burnol* ili *brunol* »mali usjek (2 × 1 cm) u svim rebrima dna broda, blizu kobilice (kroz *brunōlē* skuplja se voda kaljuže na najniže mjesto pa se šešulom grabi i baca preko *bonde*)« Kom Mard. Pa. Tal. ombrinale, ven. brunali DM i Bo., burnale (Taranto) DM, brunali, -i / brunal, -i / brunai Ninni, tršć. brunai Ping.; Skok Term. 137 i ER; ven. grec. Cortel. Influsso.

burni adj. — (i *burnji*) »borealis«, od XIII st., ARj.

burnol v. burnal

burnjada f — »kada se jedri protiv vjetra, tj. orcu, čine se male zig-zag ture — burnjade« Kor Kal.

burnjak m — 1) »vjetrometina (mjesto gdje bura jako prodire)« BakŠkr TŠ; 2) »burnak (bournak), illyr. dalm. s. (du tur. boura, nez). Etai« Jal.

burnjati impf — 1) »drijemati boležljivo kad se čovjeku kakva nemoć objavlja«; 2) »još brodu se reče kad nema dobra kormilara i meće krmilo

sada tamo, sada amo« Hv Grg. 389. Ima ARj.

burnji adj — »sjeveroistočni (o strani svijeta i o vjetru)« Žir Finka-Šojat; »u noći po zvizdah burnji kraj držite« Barak. 220.

b u r t i ž a j v. b u r d i ž a v a n j e

b u r t i ž a t v. b u r d i ž a t

burun m — »jaka bura« Sn; »silna bura« augm. od bura Vrg Jur.

burunat impf — »glagol koji označava stanje a ne radnju: kad bura trajno puše, kaže se da burunâ, za jaču i trajniju buru kaže se zaburunat će« Gr Elez.

busat impf — u izrazu *busat na maretu* znači »brod se ljulja uzdužno« Sa Dean.; »grbin hlopom hlidi, a zvižju konopi, / val rovući slidi ter busa u popi« Marulić J. st. 227—228. ARj ima. Tal. bussare.

busol m — »šimšir« (prikladno drvo za jarbole) BakŠkr TŠ.

b u s u l a v. b u š u l a

buška f — »to je krug u kojem se razdijeli koliko se hoće rebara« Kor Slad. Vjerojatno prema tal. imboscare DM, ven. imboscar Bo.

buškadura f — »buškadura zatvara krmu i provu za imat tvrđi brod« Po Ivaniš. F. 291 (v. i *brod*).

buškajina f — »jakobice« Crnić; »jakobica« Majc.-Sim.; »skalica volantna sa drvenim stepenicama koja se obično na jedrenjacima drži obješena vani broda, i na kvadru od krme« Ivelić 180; »ljestve od užeta« Pu Dean.; Kor Dean.; St, Sn, Tg, Mn, Kr; *buškaina* »mislim da buškaina (pilotske ljestve) neće ni trebati jer ste krcati« Nedj. Dalmacija, Split, 4. II 1979, str. 23; »penjka«, »ljestvice iz konopa« Suz. 383; »pa preko broda niz buškajinu da sa splavi tuckaju rđu s vanjske strane oplate« Suz. 28; *buškarijola* Ca Dean.; »pomoćno stepenište na brodu« BK Musić. Tal. biscaglina DM, tršć. boscaina, buscaina Ping., Ros.

buškamenat m i **buškamenti** m pl — »krmena kosa rebra« BN 35/20; »sva rebra prove i krme«, također *imbuškamenti* Tg, Mn, Sn; »na mesti kadi se barčica počme užit, zabije pek derva nalični na korbani, ke se zovu *buškamenti* (jedno je buškament i se skupa moru bit buškament od barčice) Vrb Žic 1902, 338; »isto je i sa kontrakorbama: one na sredini dna su capuli, one na brandonima i kvartirima *buškamenti* ili *buškaventi*« Kuć Ped.; »capuli što su u dijelu prove i u onom krme zovu se buškamenti« Skok Term. 136; »gornji komadi rebara su buškamenti i capuli, a donji kalate i lukoči« Kor Slad. Vjerojatno prema tal. ven. imboscar (una nave) Bo., Ros.

b u š k a r i j o l a v. b u š k a j i n a

b u š k a v e n t i v. b u š k a m e n a t

bušula f — 1) »brodski kompas« BN 103/B; »vjetrulja« Kom Mard. Pa.; *busola* »Objašnjenje busole: na našim brodovima, kao i na italijanskim i grčkim, upotrebljuje se busola s osam raznih imena vetrova. Drugi narodi upotrebljuju samo imena od četiri strane sveta. U nautično-astronomskim računima broje se vetrovi po stepenima od 0° do 90° desno i levo od severa i juga do istoka i zapada. U nautičko-praktičnim računima broji se osam vetrova, koji su na busoli označeni potpunim krstom. Onda dolaze meciventi (poluvetrovi), kvarte (1/4), mecekvarte (1/8) i kvartini (1/4). Tako se u praktici reče da je brod putovao na primer put: tramuntane; tramuntana kvartin (1/4) greko; tramuntana meca (1/2) greko; tramuntana tri kvartina (3/4) greko; tramuntana kvarta (1/4) greko; tramuntana kvarta i kvartina (1/4 1/4) greko; tramuntana kvarta meca (1/8 1/2) greko; tramuntana kvarta tri kvartina (1/4 3/4) greko; greko tramuntana, onda dolazi greko kvarta tri kvartina tramuntana itd.« Đaja: Mali 153; *busulo* n »k tomuj mu još trepte svi vlasi na glavi, / nesreća kad smete busulo u plavi«, »a trud je najveći mrnarom trpjet sviem / po tmasti jedreći s busulom smeteniem« Vet. 128; »čin' mi još tvoja vlas i velja tva ljubav, / svaki hip i svak čas busulo da je uprav« Vet. 174; *busula* »kompas« BakŠkr TŠ; *busula, -i* Kl, *busula, -e* Pu, Kor, Lo Dean.; *busula* BK Musić, Ca Dean.; 2) u fig. značenju — »zgubil je busulu« učinio je nešto nesvjesno BakŠkr TŠ; »da ne bi spicjali i likari izgubili bušulu od velikih riceta i fiorina« St Mihaljević: Iz splitskih krnjevalada 18; »činila si me izgubit bušulu« Grom Marka Uvodića, Split 1921, 12, 5; »poslin ovoga razgovora izgubila je ka bušulu« St Uvodić: Dujko i Marica, Novosti, Zagreb 1937, 149; »ne znan di san, izgubi san posve bušulu« Sn (u svim navedenim primjerima fig. značenja *izgubit bušulu* znači izgubiti svijest, pamet, razum, orijentaciju, kontrolu i vlast nad sobom, hladnokrvnost i sl.). Tal. bussola DM, ven. tršć. Ping., Ros.

butac m — »plivajuće pluto koje služi kao znak za mrežu ili sidro« Senj Moguš. Tal. botazza, ven. botazzo DM, Bo.

butam m — »sve brodske bačve i karatili jednoga broda«, »mogao je prodati sav butam (bačve i karatile) 'Kralja Davida'« Hv Petravić. Tal. bottame DM.

butana f — »incerade su se šivale iz debele pamučne butane koja se kasnije premazivala sirovim lanenim uljem i potom dobro osušila« Naše more, Dubrovnik 1955, 5, 285; St, Sn, Tg, Mn, Kr. Ven. tela botana Bo.

butat pf — u izr. *butat onkoru* »baciti ankoru« Vbs.

bûtina f — »rupa u krugu tik uz more ili u plićini (u kojima su raci kostelji, žbirci)« Šep Kursar, ČR 1982, 1—2; nemaju ARj, Parčić, Skok ER, ČDL.

bužeta f — *bužeta na (j)idru* »opšivena rupa na jedru« Sn, St, Tg, Mn, Kr. Ven. buseta Bo.

C

c a b r u n v. č a m b r u n

caklo n — 1) *caklo od livela* »vodokazno staklo« Majc.-Sim.; 2) u izrazu *nebo je kao caklo* = »nebo je bistro, vedro kao staklo« Sn.

capapija f i **capapije** f pl — »sa oba baštuna i sa ašte od prove razapeti su preko njega (sc. *penacina,* op. R. V.) konopi od kojih neki gornji služe mornarima da po njima hodaju kad rade oko bumpresa i oba baštuna; ti se konopi zovu *capapije;* ispod penuna su razapeti capapije; no na gajetama i leutima sam vidio drukčije capapije, to je komad drva koji opasuje aštu od prove, a služi za lakše silaženje na kraj; visi na dva konopa, pa prema tome ispunjava zadaću onoga što se u Račišću na Korčuli zove *nos,* u Podgori i u Segetu *kljun,* a u nekim mjestima splitske okolice, gdje se maloprije spomenuti baštun od floka na gajeti naziva *perun,* kaže se *baštun«* Kuć Ped. i Hv; »da nije teško i visoko od pajolov pod provu izaći vanka na kuvertu kroz purtel po sredini visine na samoj bandi broda a ispod purtele pričvršćen je jedan komad debele daske od tvrdog drva na kojega se stavi nogom, to zovemo capapija« Sa Gran.; *caparije* Skok Term. 146 (sl. 53); *ćapapije* (ili *grizela*) »dva posebna konopa, rastegnuta od ašte od prove ispod početka baštuna do njegovega vrha, a na njiman griželе od konopa, to je služilo da se po njima moglo hodit za lavurat ca je bilo potrba okolo baštuna« Sn. Opis tal. Cor. Nave 1, 69 i Nave 2, 0; ven. zapapie Bo., DM, piršć. Ping., Ros.

c a p a r i j e v. c a p a p i j a

capin m — »za strane i druge dijelove broda upotrebljava se smreka, abete i capin« Lab Stem.; alpski bor, »borovina (luč = zappino)« Mak Kaer 109. Ven. zapin Bo., tal. zappino DM, tršć. zapin Ping., capin Skok ER i čapin (alpski bor).

capul m — (također i *štil*) »izdanak rebra« PE II, 515; »isto je i sa kontrakorbama: one na sredini dna su *capuli; capul* m, pl. *capuli* »(na brodu) služe da se pričvrste sohe i mrtva banda« Vrg Jur.; *capul(i)* »gornji komadi rebara su buškamenti i capuli, a donji kalate i lukoči« Kor Slad.; *capuli* Sn, Tg, Mn; Skok Term. 135 (sl. 48); *capul* »gornji dio rebra« Kor Dean. Tal. zappoli DM, ven. zapoli Bo.

catara f — »splav« Majc.-Sim.; »prevoz, skela« Majc.-Sim.; »za prevoz catara na rádu«, »nekoliko gredina i balvana naslaganih sačinjavaju cataru, a catara i catarin zove se i jedan nizak čamac, širok, koji se upotrebljava na parobrodima za tući rđu i bojadisanje broda« Ivelić 63 i 180; *catara* f — »ne spretan brod« Vrg Jur.; »ništo kašuna nešesnoga zove se *catara«* Kuć Ped.; *catara* »skela, splav« BK Musić; »pa će vajat cataron priko rive odit« M. Uvodić, Naše jedinstvo, Split 1906, 92; »splav« Senj Moguš; Sa Dean.; »toliko je širok da pari catara a ne brod« Sn; »1) splav za rad u luci oko broda, 2) splav s kobilicom (usidrena ispred riječke luke) kao osmatračnica za pokusne torpede« BakŠkr TŠ; *čatara* i *čatra* (XVI st.) Skok ER. Tal. zattera DM, ven. zatara Bo., tršć. zatara, zatera Ping., Ros.

catarin m — »imali su između broda i obale u moru mali catarin, na kome su dva mornara tukli rđu broda« Ivelić 137; v. *catara*.

cedit i **cedivat** impf — »popuštati (o vjetru)« — »vitar cedije« Sn. Tal. cedere.

centa f — »završni voj« Majc.-Sim.; *centa ili reja* »pojasni voj« BN 19/21; »pokla je madir na mesti, gre priko njega gori pod verh od kraj do kraj deska široka pol nogi a debela jeden perst; to je c e n t a« Vrb Žic 1902, 339; *centa* »najgornja platica« Kl Dean.; *centa* Pu i Kor Dean.; »prvi se madir ozgor zove mlet. *centa*... ova se daska zove još i *reja*« Skok Term. 136; Mn i Sn; »prvi je madijer centa i napituran je gotovo vazda modrom piturom« Mljet Macan, 212; *centa* »centa je ispod ražme« Senj Moguš; *centa* v. i *barka* Kor Slad. Tal. cinta DM, ven. zenta i centa Bo., tršć. zenta i cinta Ping., zenta i zinta Ros.

centarbord i **centarbot** m — »pomična kobilica u sportskim jedrilicama« St. Engl. centerboard.

centina f — »dejina od pjana do pjana je centina (sve centini od barčice zajedno su isto centina)« Vrb Žic 1902, 338; »preko ovih krajov glava i lokoća stavljena je uzduž broda jedna daska u koju su pričvršćeni ovi kraji« Sa Gran., v. *leut*.

centulin m i **centulina** f — »znutra od verh korbani zdolu ke dnu su zabjeni jedna ali dvi dešćice, a zovu se *centulini; centulin* (centulina) je debel jeden perst a širok pet perst i više« Vrb Žic 1902, 339; *centulina* »uzvojno pasmo« PE II, 515; »centulina se čini od borovine oli hrasta« Tg, Mn, St, Sn, Kr; »đardin na brodu zovu također *piramorta* ili *mrtva banda,* a ova se opet dijeli na kuvertelu, *centulin,* brace i frižetu« Skok Term. 135; *centulina* Skok Term. 142 (sl. 51) i str. 144 (sl. 52).

centun m — isto što i centa, Loš Šat.

c e p v. c i p

cervadura f — »uzvoj« Majc.-Sim.; »uzvoj palube« Kom Mard. Pa.; »ako linija palube broda, gledana od krme prema provi, ne daje sliku ravne linije, nego linije koja se uvija idući od prove naniže prema sredini broda pa se onda opet uzvija naviše prema krmi, onda se kaže da je brod incervan, da ima cervaduru« Kuć Ped. Tal. incurvatura, ven. curvada Bo.

c e s u l a v. š e š u l a

cibrina f — »vedra zimska noć«, »kad su zimi cibrine, onda puva vjetar zvan kameničar« BK Pask.

cih m — »cik« u izrazu u *cih zore* Sn.

cikati impf — »veslati trzajući veslom okrenut licem prema krmi (kad veslač nema dovoljno prostora za veslanje zbog tereta u brodu); prezent od cikati (nesvrš. glagol) glasi: cika', cikaš ...; glagol cikati u značenju trzati upotrebljava se i u drugim situacijama, ne samo kad je riječ o veslanju« Šep Kursar.

ciklun m — »ciklon«, »cikluni veliki, buretine« Vrg Jur.; St, Sn, Mn, Tg; Kuć Ped.; »kolike šijune, ciklune, nevere / primile su na se / vaše bidne kosti — / svi gromovi svita, / ognji, štrile, mrazi / pali su po vamin« I. Ćaće: Stipe Jarbolina; »posli dva-tri minuta eto ti ciklun! zamodrilo se i zabiljaskalo ispo kraja kaj ispo nevere«, »kalajmo infošo jerbo će dojti ciklun majštrala« Šep Kursar; *čiklon* »šesnes dana i šesnes noći nosio nas čiklon od Ingiltere do Azora« Dbk Vojn. Ekvinocijo 187; *čiklun* Loš Žuk.; »da je ta zvizda repatica uistinu načinila mlogo šćete u nepogodan na našoj baloti zemaljskoj u ciklunima i šijunadan« Kovačić 101. Tal. ciclone.

cilja f — »ogradni kameni zid na lukobranu«, »rub kamene obale u luci ili zida na lukobranu« Sn. Tal. ciglio (?).

cima f — »čelo, uže ili konop uopće; također kraj kojega konopa ili čela« Carić I, 260; Perast Brajk.; Rab Ku.; »konop kojim se brod veže za kraj, običnije se zove i kroajna« Vrg Jur.; »na bite se vežu cime; cima se veže na sredini kad se hoće *uhitit jednu tresu* da brod u luci ne tuče uz brod koji mu je uz protivni bok« Kuć Ped.; »barka se armiža (veže uz kraj) *cimama*... sve cime zajedno sa sidrima sačinjavaju armiž; između karoca i purtele je na jednom anelu vezana *cima od prove* ili *barbeta;* kod velikih brodova se ne rabi izraz barbeta, nego samo cima od prove« Kuć Ped.; »cima je općenit naziv, ali može imati posebno značenje; u usporedbi sa lancanama, koje su jaki, teški konopi, cime su slabiji i tanji; lancanama će se brod armižati kad se to čini za duže vrijeme, a cimama kad se brod košta za kratko« Kuć Ped.; »cima znači i kraj konopa i cili konop« HvD; »konop, uže, čelo; inače pod tim nazivom podrazumijeva se vrh, kraj ili okrajak konopa« Barb. 1972, 201; »debeli konop, vez broda« Kom Mard. Pa.; »kraj konopa« Trpanj Fer. 453; »barka se veživa uz kraj, uz rivu cimom« Mljet Macan 213; *cima od škote* »i na škoti je jedan konop, cima od škote, pa se i ona veže za žabicu; onaj koji je na jedru, kad se jedri, regula jedra s ovim cimama« Mljet Macan 214; »debelo uže kojim se vezuje brod; mornar sa parobroda baca cimu na obalu« Nin Maštr.; »koja barka... s drugom cimom od čela bila je vezana za Kaše« Dbk Luetić FZ; »debeli i dugi konop za sigurnije vezat brod« Sn; »konopac kojim se vezuju brodovi« BK Musić; *cima* »priveza« Kl, *cima* Pu, Kor, Lo Dean.; »konop za privez broda, važi samo za veće brodove, tj. jedrenjake i motorne« Gr Elez.; »konop za privez broda« BakŠkr TŠ; *cimu na bovu!* »konop na plutaču« Majc.-Sim.; *cima surgadina* »priveza« Sa Dean.; *zima* Ca Dean. Tal. cima DM, tršć. zima, sima Ping., Skok ER.

cimar m — »čovjek koji u luci pri dolasku ili odlasku broda prihvata, vezuje i odvezuje cimu« — *cimor* »kad god je vapor dolazi / jedon te isti čovik / na rivu je silazi / a nikog ni dočekivo / ni otpraćivo / nit koga pozdravijo / poznot je bi svima / i njegov se posol zno / čekola ga je cima / kad bi vapor arivo / ko meštar bi cimu ćapo / za kolonu zadi / a čim bi malo largo / šesno bi je oldi« S. Pulišelić: Cimor.

cimavat impf — trzati »more u kantunu od porta puno cimaje konope brodu« Sn.

cimba (cinba) f — *cinba* prema svjedočanstvu Andre Jutronića tako su u Sutivanu, u XIX st., stariji ljudi zvali neki tip lađice; »Biskup Vicentius Milani (1644—1666) u svojoj vizitaciji od 28. XI 1663. veli da je za pohoda iz Hvara u Sutivan doputovao *in cimba*« (A. Jutronić: Vizitacija u Arhivu biskupske kurije u Hvaru, Starine JAZU, knj. 51, 1962); »4 velike cimbe za rijeke grade se u Korčuli 1688« Ivančević 1976, 52; cymba PE III (1976) »grčki monoksil«; cimba je bio brod na vesla i jedra, sa šest ili osam veslača, opremljena za putovanje duž čitave istočnojadranske obale a služio je poglavarima franjevačkog reda za službeni obilazak samostana i crkava. U ratnim ili nesigurnim vremenima bila je i naoružana. Postojala je i prije XVI st., ali arhivi franjevačkog reda je spominju i govore o njoj od XVI st. do prvih desetljeća prošloga stoljeća (cfr. Marin Oreb: *Cimba,* Pomorski zbornik 6, Zadar 1968, str. 475—500). V. *cymba,* II dio ovoga rječn. »Cimba f., XVI sec., raro, poet. (Carducci); barchetta, navicella; cfr. lat. medioev. *cymba* (XV sec., a Veglia), v. dotta, lat. *cymba* (dal gr. *kymbe*) barchetta, navicella, stiva della nave. La voce sopravvive nell'Italia merid. con diverse accezioni« Battisti-Alessio.

cimbero m — »jedrenjak visoke krme, s tri jarbola i kosnikom; strani brodovi koji dolaze s robom iz Azije« SJ XVIII st. Herkov 142.

c i m i e n a t v. p a r e n d a t

ciminijera f — »brodski dimnjak« Majc.-Sim., St, Sn, Mn, Tg, Tal. ciminiera DM.

cingilj m — »iskrcavali su ga gvozdenim kotlovima (sc. ugljen, op. R. V.) u splavi po 30—35 tona, a kasnije i sa cingiljima« Suz. 59; *čingilj* »platneni pasac za krcanje tereta« Suz. 2, 223.

cip m — *cep, cep od ankore* »klada sidra« Majc.-Sim.; *cep* »poprečna motka na sidru« Kl, Lo Dean.; Sn, Tg, Mn; »ispod anela na ankori je jedna

greda, penun koji križa ankoru vazda u protivnom pravcu od pata; ne samo da križa ankoru nego još i pravac pata; ta greda se zove *cip;* cip je od drva, ali u posljednje vrijeme je sve to više od željeza« Kuć Ped.; »poprečna motka na sidru« Kl. Dean., Lo Dean.; »poprečna željezna motka na sidru« Senj Moguš; *cep* Sn; *zip* m »dio ankore« Ca Dean. Tal. ceppo DM, ven. zepo i cepo Bo., tršć. zepo Ping.

cok m — »na žalu, na škveru... načini najmanje tri jednako debeli a kratki klupice, *coki*« Vrb Žic 1902, 37. Ven. zocco Ninni (ali ne u nav. značenju).

cokul m — »(na željeznim brodovima) produženje najgornjega lamarina na koji se (cokul) naslanja balauštra« Sn.

cola f — »oko 2,5 cm« Kl Dean., *cola* Kor i Pu Dean. Njem. Zolle.

conkun m — »vrsta štila na braceri« Mn. Ven. zocon, zoco Bo.

copul m — »tip broda koji se u XIV st. gradio u dubrovačkom brodogradilištu« Luetić 1969, 17; »Iz Vojnića je Cupilli pošao uz vojničku pratnju... na Ugljane. Prevezao se u maloj lađici (in quadam cymbula lignea vulgo zopul) preko *Cetine*« L. Katić: Prilike u splitskoj okolici poslije odlaska Turaka — Po bilješkama nadbiskupa Cupillija i Bizze 1709—1754, Starine JAZU, knj. 47, Zagreb 1957, str. 246; »ribarske lađe u Dalmaciji zovu se... copul« Lorini 58; u Kraljskom Dalmatinu iz 1807. ima vijest o veslačkim natjecanjima u Rabu i Trogiru koja su se održala u *copulima,* u kojima je sjedio jedan veslač; »Copul... je brod za nevolju u najneotesanijoj i skroz primitivnoj formi. Viđa se sve rjeđe jer ne odgovara nikakovu zahtjevu ni plovidbe ni ribarstva, nu ipak još gdjegod opstoji da zasvjedoči nemilu oskudicu ekonomskih sredstava i primitivnost ribarske prakse, u nekim krajevima; gdje se ova praksa razvija i usavršuje tamo nestaje copula u nepovrat. Copul je brod kakva je otac Adam izumio i upotrebio, ako se bavio plovidbom i ribarstvom. Sastoji od komada debla, što su izdubili za korito, preko debla stavili gredu — jaram — a na gredi dva vesla: to je sve!« Lorini 61—62; *copul* ili *ladva* »najprimitivniji naš čamac koji je nestao s naših obala. Ovaj tip čamca svojim oblikom, a i konstrukcijom podsjeća na one čamce iz zaista davne prošlosti. Copul je građen od debele jelove grede duge 4 do 5 m. Sredina mu je izdubena u kvadratu a pramac i krma zašiljeni. Preko zadnjeg dijela čamca postavljala se je manja greda (jaram — igo) koja je držala ravnotežu čamca i služila za namještanje vesala pri veslanju. Upotrebljavani su za sitni obalni ribolov, a uobičajeni su bili naročito na otocima Rabu i Pagu, zatim Krku i mjestimice u zadarskom području. Godine 1896. bilo ih je oko 100, a godine 1926. pet komada. Posljednji primjerak ovog pračamca prenesen je iz Lopara na otoku Rabu u Pomorski muzej u Splitu 1949. god.« Br. 1952, 3, 140—141; »1665. miseca ilinšćaka na 15. harambaša Grgur Kuštrić ... ukobi tri čopula di idu na more... i čopule oteše i odvedoše« Mak Šil. 99; *čopula* f »1665. miseca ilinšćaka na 12. Alibegović iz Gabele, samo 18 junaka u tri čopule, otiđe na more na korčulanski školj« Mak Šil. 99; »čun od jednoga panja izduben (monoxillus, linter) u riječ. Bellinu i Stullijevu, v. *golica (cymbula)*« ARj; *zopula* f »vrsta morskog brodića... navicula« Mažur.; v. *zopolus,* II dio ovoga rječnika; *čopul* i dem. *čopulica* f »posve mala brodica« Per Pust. 40; v. *laja.*

c r c i n v. š v o r c i n

crnika f — »drvo koje služi za gradnju brodova« Sa Gran.

crnjavina f — »tamni oblaci, obično na zapadnom horizontu« — »iz one crnjavine onamo iza Svetega Roka mogla bi se izleć nevera« Sn.

culjati se impf — kaže se za barku »barka se culja kâ perce«, »culja se pomalo moja barka« BK Dabović.

c u r m a v. č u r m a

Č

č a đ a v k a v. k a r b u n e r a

čamac m — »navicula abietina, u naše vrijeme, samo u Vukovu (rječniku); isporedi *čam*« ARj; »Kajić je također općeno poznat naziv na Jadranu. Iz Betine mi javljaju da se pored ovoga naziva veli i *čamac,* koje je izvedenica od turske riječi *čam* 'jela'. Kako dalmatinski pisci ne poznaju riječi čamac, bit će da je *čamac* u Dalmaciju došao u novije doba iz našega književnog jezika« Skok Term 149.

čambrun m — »na sidru sa četiri brka ili čambruna koji se zovu måre« Po Ivaniš. F. 291. Turc. čampar, Skok ER.

č a p v. č e p

čartrum m — Majc.-Sim.; »kabina na brodskom mostu, obično do kormilarnice, specijalno uređena za smještaj karata i nautičkih instrumenata« Osmak 161. Engl. chart-room.

č a t a r a / č a t r a v. c a t a r a

čav m — »ključ« PE II, 515; *čav, dupla/dupla čav* Tg »ključni spoj kobilice« BN 5/3; *čav duplo* i *čav unjulo* Skok Term. 144 (sl. 52); također Sn; *čav unjula* Tg »ključ hrptenice«; *ćov;* Kom Bož.; *ćav* Kor Slad.; Tal. chiave DM.

čaval m — *caval, cavla* Sn; *caval, covla* Kom Dean.; *caval* »je veliki, ca ga je ucini kovoc« Sn; *čaval* St; *čavo, čavla* m Ca Dean.; *caval galvanizani* »pocinčani čavao« Sn. Tal. chiavello Skok ER.

čavlenčić m — »mali čekić za zabijanje čavala« (u drvenoj brodogradnji) Dob.

čedina f — »ni magla ni dim, više nateže na dim; vetra nikakova« Vrb Žic 1899, 240.

čeler m — »parobrod brze ili ekspresne pruge« Duje Balavac, St, 1909, 10, 1. Tal. celere.

čelo n — 1) »po kraju kojim se uže veže za što... zove se i cijelo uže *čelo;* od XVI vijeka. Gumine i čela... tanka i debela shranit mi bud spravan. M. Vetranić 1, 174. Na svitu stvar ovu svi ljudi poznaju da tvrđe plav stoji s dva čela na kraju. D. Ranjina 92. U dno mora sidra ukopa, a na suho opet stavi veće čela i konopa, da su pomoć tužnoj plavi. J. Palmotić, dubr. 30. Da budemo mogli k'o brod zavezan tvrdijem čelim krepko gledati sve valove. B. Cuceri 153. Ako imaš skalu za sit, čemu išteš čelo? Poslov. dan. 2. Kupi čelo da bi sveđer jednako na tri kolača ostajalo obavito oko istezala. Dubrovn. 1868, 174.« ARj; »koja barka bila je vezana s čelom za guminu broda moga kapetana« Dbk Luetić FZ; »S dna šambeka glas dadoše / već tonemo s teške rupe, / sprešno oni osjekoše / straga čelo da odstupe« Nenadić 18; »sidro se salpa (istegne) pomoću čela od sidra« Kuć Ped.; »stara mornarska poslovica: uže je za tovara, konop (oko pasa) za fratra, a čelo za mornara« Lopud, Kazali, Babić 1875, 9; 2) »deblji (donji) kraj lantine zove se čelo« Šep Kursar.

čenkin m — »čenkin je komad drva, u obliku ručice, zarezan na jednoj strani, tako da tim zubom brodograditelj zahvaća madir i krivi ga u željeni oblik... madiri se krive u dva smjera pomoću čenkina« Kor Slad.

čep m — »rupa i čep na dnu barke«; *čap* »čim su stigli fašisti u moje mjesto, šćio sam izvaditi čap od barke i potopiti je« BK Dabović; *čep* Zore 1869, 325; *čep* od barke Ca, Kl i Pu Dean.; »pod provom u kopiću a na kolumbi učinjena je jedna rupa i na njoj je čep koji se otvori kad se brod nategne na škver da tuda more izađe vanka jer leut se nateže krmom na kraj« Sa Gran.; »cep jemadu samo barke« (tj. do veličine uklj. leuta) Sn; v. *leut.*

česmina v. drivo

česvina v. drivo

četvrtak v. kvarat

čif m — »prvi ofićal kuverte« St, Sn, Tg, Mn; »znao sam jednog čifa za vrijeme cijelog rata koji se ukrcao za trećega samo da bi plovio« Osmak 14; *čif palube* Osmak 73, *čif makine* Osmak 72; *čif* »prvi časnik, šef« Suz. 383, *čif* »prvi palube, čif je na brodu u svemu desna ruka zapovjedniku — barbi. Čif je njegov zamjenik i nasljednik. Desna ruka, naročito ako mu je pred očima cilj da i on stigne do vrha« Suz. 2, 104. Engl. chief.

čiklon v. ciklun

čiklun v. ciklun

čingilj v. cingilj

činit impf — 1) u izrazu *činit vodu* »brod se potapa ako se je rasuši pa *čini vodu*« Kuć Ped.; *cinit vodu* »brod cini vodu« Sn; *činiti more* »propuštati more, riječ je o brodu« Šep Kursar. Tal. nave fa acqua DM; 2) *činit o' mrca* »i u zanje počmen je učit plivat i činit o' mrca« St, Tal. far morto.

čmadina f — »Noć prođe mirna, ali se po nebu bila prosula neka čmadina koja nije slutila na dobro. Pak tri dana redom vrijeme ko da je pobjesnilo« Carić II, 128; »po cijelom se već nebu razastrla crna čmadina« Kumičić 29; *cmoad, cmad, cmadina* Sn, cmoadina Mn.

čopul, čopula v. copul

črnika v. drivo

čun m i **čunić** m — »cymba«, »cymbula«, »faselus«, »lemunculus«, »linter«, »monoxylon«, »phasellus«, »scapha batelo«, »scapha parvula« Vitez Lex. 346—347; *čun, -na* m »ako guc ima ravno dno, ondat je čun« Senj Moguš.

čurma f — »Niža posada, tzv. *čiurma* ili *basa forca*, stanovala je u krajnjem vrhu broda, ispod pramčanog kaštela, u oskudnim i nehigijenskim prostorijama razdijeljenim u dva dijela, jedan za ložače i ugljenare, drugi za kormilare i mladiće palube. U te dvije polovice od ukupno 30—35 m² bilo je smješteno sa svake strane 9—10 kreveta, po dva jedan povrh drugoga, s malim ormarićima i jednim šiljastim polustolom, uz koji su se ljudi posade provlačili uz priležeće krevete. Prostorije su redovito bile zagađene stjenicama i drugom gamadi. Pomorci — niža posada — morali su nositi svoju vlastitu posteljinu na više takvih brodova; nadalje: prostorije su bile loše osvijetljene s veoma malim oknima na pramčanom kaštelu, noću jedna mala petrolejka u svakom odjeljenju, loše ili nikako zimi grijane, slabo izolirane, tako da se ljeti sunčane žege nije moglo duže vremena izdržati« Šakić; *čurma* »družina na brodu« Sa Dean.; *curma* (cak.) »ribarska družina, posada« Kom Mard. Pa.; »družina, posada« Trpanj Fer. 453; *ćurma* »ribarska družina« Gr Elez.; »pojam *ćurma* i *basa forca* pak isključuju ne samo zapovjednika nego i ofičale« Kuć Ped.; »I dok su oni tako razgovarali, iznenada zadindila zvončić i u kuću ulize cila ćurma Baldine nave«, »judi računaju da je navu progucala koja morska pijavica i tako nestala u morske dubine s Baldon i svon ćurmon« St Kovačić Š. 15; oblik *ćurma* ima i ARj; *curma* i *surma* »momčad na brodu« BK Musić; *zurma* Mažur.; v. *chiurma,* II dio ovoga rječn. Tal. ciurma DM, ven. zurma Bo.,646 zurma Ping., zurma Ros., Skok ER.

Ć

ćapapije v. capapije

ćapat pf — u izrazu *ćapat dno, brod je ćapa dno* = taknuti dno, Šep Kursar.

ćar adj. — »bistar« — *ćaro more, ćaro nebo* Sn, St, Mn, Tg; *ćaro ka more* Šep Kursar; *ćar* »bistar, jasan čist« Gr Elez. Tal. chiaro, tršč. ciaro Ping., Ros.

ćarada f — »bistro more« Sn, Mn. Ven. chiarada.

ćaradura f — »bistroća vode, mora, prozirnost« Gr Elez. Ciaradura Ros.

ćarat i **ćarat se** impf — »vrime se ćara«, »nebo se ćara« Sn; »bistrit; izraz za morsku vodu i vrijeme«, *ćara* »vedri; kad je potpuno izvedrilo, kaže se *rašćaralo se*« Gr Elez. Ven. chiarir.

ćata f — »maona« Dob. Tal. chiatta DM.

ćavarijol m — »dio drvene konstrukcije leuta na palubi uz purtelu« Sa Gran. Ven. chiavarolo Bo.

ćaveta f — »zavlaka, rascjepka« Majc.-Sim. Tal. chiavetta DM, ven. chiaveta Bo.

ćeća f — vrsta broda »izgubi se i jedna ćeća podno skolja korčulanskoga, puna svake lipe robe i trgovine« Mak Bujas, 327. Tal. checchia DM. V. *kekija.*

ćemrdit se impf — »vrime se ćemrdi« = kvari, Šep Kursar.

ćeser m — oruđe u drvenoj brodogradnji »ovaj alat ima sikiru na jednu stranu, a na drugu stranu teslu« Ro Cec. »Strumento a doppio taglio (accetta ed ascia)« Parčić; ima ARj.

ćežola f — »drvena ili mjedena kutija u kojoj stoji busola, koja je pred krmilarom« Carić I, 260; v. *eclesiola,* II dio ovoga rječn. Tal. chiesuola Coronelli Nave 1, 3; chiesola DM.

ćimenat v. kimenat

ćošak m — »na početku kasara, pri samim skalinima, zna koji put biti postavljen *ćošak,* koji neki zovu pravilno kiosk; služi u iste svrhe kao i gabina, samo što nikad nije u njemu rôda; u ćošku bi kapetan i škrivan jeli; ćošak se razlikuje od gabine oblikom krova; dok gabina ima ravni ili polukružni krov, ćošak je natkrovljen niskim i širokim stošcem« Kuć Ped. Tal. chiosco.

Ćožot m — 1) »osoba iz Chioggije, obično mornar na talij. trabakulu, koji je u Rijeku dovozio rano povrće; brod je imao šarena jedra i duboko kormilo«, 2) »ćozot — mali, bijeli i stražoviti pas na trabakulu« BakŠkr TŠ.

ćuh m — »u krmu vjetra ćuh dokli mi sad prši, / jeda moj trudan duh svu želju izvrši« Vet. 169; »u jidro razvito udari vitra ćuh, / ne vele srdito, da kako dobri duh« Barak. 163; »ćuh s kraja, koji je pomalo tjerao pulaku Vilenika put Gruža, otiđe, što reku pomorci, za suncem, s česa, kad ona dolazuka prema Grebenima, stigne je vjetric poludnevni i tisne je veselo pu unutrašnje luke« Dbk. Vod. 85; »te zaveslaše da izvuku gajeticu do na rat luke gdjeno se nadahu zahvatiti jedrom nešto ćuha« Tresić: Poleti 8; *ćuh* Sa Dean.; *ćuh vitra, nima ćuha vitra, doša je ćuh vitra, ni bilo ni ćuha vitra* Sn, St, Tg, Mn, Šep Kursar; *ni ćuha od vetra* BakŠkr TŠ. Ima ARj.

ćuskija f — oruđe u drvenoj brodogradnji »ćuskija ili pije de porko« Ro Cec. Ima ARj.

ćušić m — dem. od *ćuh* »blagi ćuh«. Kl, Pu Dean.

D

dah m — u izrazu *dah od burine* Skok Term. 155; ima ARj.

dalga f — »val«, »morska struja« Šim. 1982, 296.

damejana f — »pletenka«, »opletena staklenka« Sn; *damijana* »Ivo je bio taj dan nešto više zategao iz damijane, koja je bila pod provom, pa mu se razvezao neobično jezik« Tresić 1897, 86; »pletenka, damižon« Sa Dean.; *demejana* i *demijana* Sn; *domijona* Kom Dean.; *damižana* St, isto ARj, Skok ER. Ven. damegiano Bo.

danfort m — *danfort-sidro* »lagano i elegantnog oblika; upotrebljava se za pješčana i muljevita dna; obično je napravljeno od kovanog čelika, a karakteriziraju ga duge i široke lopate; lako se diže sa dna«. Engl. danforth.

danik m — »danji vjetar« Marki 106.

d a p r o v a v. p r o v a

dara f — »osiguraju dare, duge i debele komade od drva, koji stoje na palubi, kao na primjer jarbori od paroketa i trinketa itd. koji bi mogli zamijeniti one koji su vani, kad bi popucali« Carić I, 40; »penuni, jarbori, jarbureti ili drugo drvlje, koje je na palubi kao pričuva, ako bi što na jarbolih došlo na manje« Carić I, 260; »na svakom brodu na jedro na palubi imalo se po 4—5 komada teškog otesanog drva za dijelove katarke, i po nekoliko penula koji su čvrsto vezani i vazda spravni za svaki slučaj potrebe za moći zamijeniti kad bi se što polomilo; sve te gredine zvale su se dara« Ivelić 181; »penuni, jarbuleti i sl. koji su kao rezerva vezani posred palube« Kuć Ped. Tal. dara DM.

d a r v o v. d r i v o

dat pf — u izrazima: 1) *daj mu neka gre* (»daj jedru više vjetra neka brod brže ide«), također u istom značenju: *daj mu neka kuri, daj mu neka leže kovidur* (»daj jedru toliko vjetra da paluba dodiruje more«), *daj mu neka šulja; ne daj mu toliko, zagrabit ćeš, ne daj mu toliko, ugnat ćeš kovidur u more;* ili: *pognat ćeš kovidur proz more* Šep Kursar; 2) *dat forte* znači »laškat pa naglo zategnit i vezat« Kom Mard. Pa. i Sn; 3) *dat se* u izrazu *dâ se brodon puno vanka* tj. daleko od kraja, kopna Sn; 4) u izr. *dat oganj* (brodu), sin. *goriti, izgorjeti, izgoriti, opaliti;* »ako treba lađu ponačinit, kad su ju oprali, nakrive je k jednoj strani i naloži poda nje vrijesa, tako opale š nje stari pakô; to opaliti zovu *izgorjeti lađu*« Zore 1869, 329; »Nakon leto, dva i više ali još i menje, pokla je barčica udelana i rinjena, hićena v more, tribi je na njoj če to popravjat, zato ju se mora *dat na konču,* to će reć potegnut ju na kraj (žal, škver) i popravit i ponačinit ono če je tribi. Zato ju nategnu, potegnu na kraj i podlože da stoji ravno koti da plava. Tako ju puste nikoliko dan da se prosuši, a onda njoj *dadu ogenj:* pod njun steknu ogenj z magrižen i uhitaju toliko magriža da udela veli plamik ki ju su obehaja ozvena. Va ton plamiku zgori ves pekel (pegula), a deski ostanu černi. Opale ju... pek ju osteržu od černoga popelini. To već delaju kalafati« Vrb Žic 1902, 345; *dat ogonj* HvD; »pri nego se brod turi u more, *da mu se oganj,* to

će reć potpali paljevinom neka paklina ili pegula čim su se pomazali strugovi i stupa između madira izgori i zaobli se« Po Ivaniš. F. 293; *»da' oganj* s vrijesom (brodu), oli sa zmiljem« Ca Dean.; »Blizu Lovrića kuće škver je Košćine bio / vjetar je nosio vonj katrama i pusti dim / smilja, sušenog smilja, užganog ispod kotlova.« B. Lovrić: Avion Prag—Split, Brod, Jadranski dnevnik, Split, br. 248, 23. X 1937; »Izgoriti (goriti) ili ispaliti brod izgorjeti paklinu ili boju s oplate broda; stari su kalafati gorili brod (tj. pakal na njemu) ovako: ispod broda na škveru postavili bi mnogo suhoga smilja i zapalili ga, vatra bi zahvatila paklinu na oplati i paklina bi gorjela i izgorjela uz gusti dim, a kalafat je pazio da vatra ne zahvati i oplatu broda (danas se boja s oplate pali plinskom lampom i to često radi sam vlasnik broda). U vezi s paljenjem gospodar o' broda je rekao: 'Ja sam izgori i ispitura brod, a meštru se javi za pokalafati i ako je potriba ča pokrpati' (tj. izmijeniti na oplati što je dotrajalo). Prije paljenja valja na višje misti oštri lito (tj. dlijetom) sinjati (tj. označiti) vodenu liniju jerbo ako je ne sinjaš, posli ka izgori pitura (tj. boja) ki će višje znati kako je stala linija! Posli paljenja valja lipo karto za lišati dobro očistiti madire i to najprije s oštrijo karto, a posli s manje oštro. Ka je sve lipo karto očišćeno i polišano, onda suho krpo sve dobro istrti. Posli toga sve ča je povišje vodene linije pomazati ritko uljeno pituro (pravu uljenu pituru razridi s ulje o' piture). Ka se pitura osuši, kitovati i to čisti kito, a ka' se kit dobro ošuši, epe karto sve učiniti lišo--lišo. Onda epe suho krpo dobro istrti pušinu (tj. prašinu). Ka je to gotovo, na čistu i suhu podlogu dati jenu ruku prave piture na ulje (višje ne razriđene) i ka' se dobro ošuši, dati jenu ruku oplatina (tj. boje na bazi laka)... Ča se tiče 'noga dila ča je ispo' vodene linije, posli čišćenja karto zališati, sve pomnjivo prigljedati, panda pokalafatati i okrpati di je potriba. Posli toga valja štukati kalafatana mista i druga mista kâ išću malo štuka, ali sva ta mista di će dojti štuk valja prije štukavanja pomazati minije i ka' se minij malo ošuši, onda štukavati. Štuk s oki' se štukaju mista ispo mora valja učiniti o' kita i o' štuka (tj. prozorskog štuka) i to izmišati pô jednoga pô drugoga. S ovakovi štuko ne smi se (tj. ne smije se) štukavati povišje mora! Ka' se sve dobro ošuši, polišati s karto pa dobro očistiti suho krpo onda sve ča je ispo' vodene linije pomazati minije i pustiti neka se dobro, dobro ošuši, a onda dati koper (tj. podvodnu boju). Ako se itros da koper, večeras valja da ti je brod u moru. Najviše 24 ure posli nego si dâ koper, moraš brod poriniti jerbo na ariji koper vitri pa se otrov gubi i onda dno lako vata grce... Brod valja goriti svaku pe'-šest godin, a i prije ako pitura ispuca. Ali ako si na dobro očišćeno i suho drvo dâ pravu pituru na ulje, neće lako ispucati... Pitura se nikako ne smi mećati na dumidno (tj. vlažno) drvo. Zato se brod pali i pituraje ka' je vrime suho i štabilno, po suncu. Ka' ujutro ima rose, valja čekati da se ona dobro ošuši. Ako si iša pituravati, a podloga ti nije dobro suha, pitura s vrimeno poskoči (tj. odlijepi se od podloge) pa ispuca i eto ti višje šćete nego koristi! Bog te oslobodija (tj. nikako ne smiješ) pituravati ka' kiša ubada (tj. kad pada gdjekoja kap kiše) jerbo će ti se sve pomihuriti (tj. od boje će nastati mjehurići ili plikovi) i ka' se osuši, sve će ispucati. Ka' pituraješ dno o' broda izvan, ne smi biti u brodu ni kane (tj. ni kapi) vode jerbo ako brod di suzi (tj. ako gdje propušta koju kap vode), oto misto ne moreš pituravati — mokro je. Zato prije nego naučeš brod na kraj, iznesi iz njega sve ča se more proliti i prije nego si počeja pituravati, dobro pospugaj svu vodu ako je ima u brodu, tako da ti dno bude suho, suho... Ka' mećeš pituru na staru pituru, najprije u slakoj vodi operi sol ča se nakupila o' mora i ka' se dobro osuši, pituraji! Nemoj da ti ostaje debela pitura, nego bodestiraji (tj. razvlači boju) ča moreš višje jerbo debela pitura lašje puca i kroz to di je pukla dojde voda pa drvo gnjija (tj. truli). Unutra (tj. u unutrašnjosti broda) ti ne smi ostati ni jeno misto golo (tj. bez boje). Bi' će četrdeset-pedeset godin da su u Šepurini počeli mećati pituru na brod. Prije toga su je svi mazali vrući blako oli katramo, i to cilu brod — i izvanka i iznutra, i škav i kovidure. Kikor bi pitûro pitura šoli karoce, mankule i sohe. Ka' bi kalafât ispalija brod, prominija bi 'no ča se moralo promininiti, panda bi je dobro postupa. Onda bi kimente (tj. procijepe u koje je nabio stupu) pomaza paklo (tj. paklinom). Posli toga priko svega dâ bi vrući blak (blak je vjerojatno vrst katrana, trebalo ga je grijati da postane rjeđi i da bi se tako njime mogao vršiti premaz.). Pakal je kuva u veliko bruncinu o' gize, a kist za mazati učinija bi sam kalafat oli gospodar o' broda. Vazeja bi koma' kože o' janjca, dobro bi je veza na šćap i eto ti kist! Prije nego bi počeja mazati paklo, pljunija bi u bruncin za viiti (tj. da vidi) je li pakal gotov za mazati. Ako bi pljuna u paklu začičala (tj. zacvrčala), po temu je zna da more mazati. Onda bi kist močija u pakal i želto maza kimente kê je postupa. Mora je raiti želto da mu se od ognja do broda pakal na kistu ne ohladi i ne stvrdne... Ka' je brod bila višje stara, posli stupaja bi je svu izvan pomaza paklo i onda blak ne bi meća. I kimente na škavu i po kovidurima posli stupaja pomaza bi paklo... I za mazati blako dupera je (tj. upotrebljavao je) kist o' kože o' janjca... Prije voga rata Šepurini nisu mećali ni koper (tj. podvodnu boju), nego bi gospodar o' broda u mûrku (tj. u talog od maslinovog ulja) izmiša sunpora i luga i s oti bi pomaza dno prije nego bi porinija brod u more. Bija je jedan ki je dno o' broda maza japnjo (tj. vapnom.« Šep. Kursar.

davat impf — u značenju »tući«, »puhati« — »Vruja daje«, »svaka vala daje svoje kurenat, vitar, terin« Sn.

davont m — »konop koji vezuje lantinu« HvD.

daž m — »kiša« u izrekama: »Do Božića i jugo i daž, od Božića zima i mraz«, »blidi Misec daž nosi, a crjeni ga prosi«, Brač; Skok ER *dažd; doz* — Kom Dean.; *daž* Sa Dean.

dažjavac m — u Bolu *dažjovac* »mjesec kad stoji uspravno, naviješta lijepo vrijeme; ako se pak nakrivi i izvrne, kiša će i zato mu ime *dažjovac«* Smotra dalm. Zadar 1918, 17, 1.

dažjit, dažji impers. — *dažji* Sn; *dazji* Kom Dean.; *daži* Sa Dean.

dedrento adv. — »vozit brod prema kraju, suprotno: *defora* prema pučini, dalje od kraja« Sn; *de dentro* »iznutra, s unutarnje strane« Kom Mard. Pa.; *dedrento* »iznutra, unutar« Gr Elez. Tal. de dentro.

defora adv. — *vozit defora* »voziti prema pučini, prema pučinskoj strani broda« Sn; »Oni se imadu bit nočas bacili a traverso i držali se *de fora* Lokruma«, *»de fora* — zdvora« Dbk Vod. 80; »a u Pojudu, vanka defora Galjere, bojni brodi o' pokojne Auštrije« St, Splitski krnjeval, 28. I 1956; *defora* »izvana, s vanjske strane: *pasali smo defora Bišova«* Kom Mard. Pa.; »izvana, s vanjske strane *defora* Šolte — s južne strane otoka Šolte« Gr Elez.; »izvan... kaže se *brod je defora Oštre* u zn. brod je izvan rta Oštro« BK Musić. Ven. de fora Bo.

deforabande adv. — »krmari zahitiše vode deforabande i umivahu ruke« Đaja: Mali 19.

deklajn m — »crta palube«, »srh broda« Majc.-Sim. Engl. decline.

delevante m — »levant, od levanta« Bož Cronia, Skok Term. 155. Tal. delevante.

delfinjera f — »na sportskim jedrilicama, u biti isto i iste funkcije kao i špirun na leutu« St.

delić v. derić

deloštar m — »oštar, od oštra, od juga« Bož Cronia, Skok Term. 155, ER. Tal. dell'ostro DM.

delubija f — »pljuštavina kiše, lat. diluvium, potop« Dbk Zore 1895, 7; »nevrijeme s kišom« Trpanj Fer. 454; *delubija od dadža* »jaka kiša« Kor, Lo Dean. Ven. diluvio Bo.; Skok ER.

demez m — 1) *demec* »bracera ima ova jedra: flok, jedro na trevu ili na macu, a trabakul: flok, demec, randa« Skok Term. 150; »i bracera i koter imaju samo jedan jarbul, pa prema tome i samo jedno jedro, ako je to jedro

po tipu rande, onda se ne zove randa nego *demez*« ... »trabakula ima dva jarbula; može biti majstra na oba jarbula; onda se majstra na prvom zove demez; može biti na prvom demez, na drugom randa« Kuć Ped.; »jidro na prvomu jarbolu od trabakula« Sn; »demez je bracersko jidro« Sn; »oglavno jedro« Sim. 109; »u trabakulu su dva jarbora... ono jidro s prove zove se demez ili trinket« Po Ivaniš. F. 292; »prednje jedro na trabakulu« Kom Mard. Pa. 309; *demez* »trapezno jedro« Kl, Pu, Kor Dean.; *demedz* Lo Dean.; *demež* m »prvo jedro, kod jedrenjaka; na prvom jarbulu je demež, a na drugom maješta« Senj Moguš; 2) *demezi* »konopci za sakupljanje jedara uz penuo« Đaja: Mali 161. Tal. (albero) di mezzo DM, ven. mezo Bo.

depozit m — »skladište« Carić 1885, 156; *depozit od kadene* »lančanište« Majc.-Sim.; *depozit od vode* »tank« Majc.-Sim.; *depozit od meštra* »spremište tesara« Majc.-Sim. Tal. deposito.

deprova adv. — »ispred pramca broda ili uz pramac, suprotno je 'po krmi'« Gr Elez.; također *po provi* Sn.

derat impf — *vitar dere, bura dere, jugo dere* kaže se za vjetar koji jako puše Sn, opć. u Dalmaciji.

dereć m — mjesto izloženo jakim vjetrovima, vjetrometina »kuća mu je na dereću svakemu vitru« Sn.

derić m — »samarica« BN sl. 46, 105/11 (također *delić*); *delić* i *derić* Sn; *derić* »samarica« Majc.-Sim., Tg, Mn; »od derrick — teretna soherica, tovarnica« Suz. 2, 224. Engl. derrick.

derijit impf — *derijit s brodon* »upravljati brodom« Kl Dean. Tal. dirigere.

derikolona m — *cimar* »onaj koji na rivi hvata brodsku cimu i vezuje ju za kolonu« St.

deriva f — »kut međ pravim i prividnim smjerom broda; brod ima derive kad mu vjetar nije povoljan« Carić I, 260; »zanos« Majc.-Sim.; »potiskuje nas prema Kreti, protiv golih, strmih klisura, gdje se ni miš ne spasi ako tresnemo o njih. A deriva je znatna. Deriva!« Car: Oj more 93; »zanošenje broda u stranu radi struje ili nepovoljnog vjetra« Barb. 1972, 201; »sa strane, uz rivu hodit brodon«, »barka gre deriva« Sn; *borka ide na derivu* Kom Dean.; »zanos vjetra ili struje«, »smatrajući shodnim, ispravljao je smjer kompasa za nekoliko stupnjeva derive prema tragu dima iz dimnjaka« Suz. 2, 95. Tal. deriva DM, ven. Bo., Ros.

deržalo m — »veslo ima žirun (manig, deržalo)« Vrb Žic 1902, 341.

desčard m — »Irlandez Padi je dobar mrnar, vidio sam njegove desčarđe (zvanična engleska uverenja o pomorskoj službi), sve glasi 'veri gud' (vrlo dobar)« Đaja: Mali 127. Engl. discharge.

desteži adj. — *desteži vitar* »postojan, jednoličan vjetar« Sa Dean. Tal. disteso.

destrojer m — »razarač«, »admiral je naredio jednom destrojeru da ostane do 11 sati u luci« Novo doba, Split, 6. X 1928. Engl. destroyer.

de tajo adv. — *jidro de tajo* ili *na penu*, »leut jima jidro *de tajo*« Loš Žuk.; *detajo* Bož Cronia. Tal. taglio DM, ven. de tagio Bo.

devant m — »portela od prove na braceri ili trabakulu s pomišnim pokrivima« Sn. Ven. de+avanti.

devir m — polazno-povratno putovanje broda na jedra, obično trageta, Kom Božanić.

d e z a r m v. d i ž a r m

d e z a r m a t v. d i ž a r m a t

dezricati pf — »odvezati« Đaja: Mladić 165.

dežbarkat se pf — »iskrcati se s broda« Hv Carić: Ribareva; »dižbarka san se iz onega broda di je bila teška rad'ja a slaba plaća« Sn. Tal. disbarcarsi DM, ven. desbarcarse Bo.

dežjak m — »jugo koje puše po livantu« Vrb Žic 1899, 238; »ni bura, ni livant, ni jugo: nateže nikoliko na buru, ali ni vetra, nego mareta v mori, hjemustavičina, i to svedoči da dež neće fermat« Vrb Žic 1899, 240.

dežligat pf — »odriješiti cimu«, *dežliga!* »odriši!« HvD. De+slegar(e), ven.?

d e ž m u r a t v. d i ž m u r a t

d i g a v. đ i g a

dignut pf — 1) »*dignut brod na škaru* — znači pričeti graditi brod i uzdignut glavne komade krme i sprednje strane«, »proto Božo digne ga na svomu škaru« Dbk Vod. 63; 2) *dignuti jedro* Babić 1875, 2.

dijamant m — *dijamant, jaje od timuna* »leća« Majc.-Sim.

dijana f — »ali zorom na dijanu / na koljenijeh gologlavi / pjesan poju mnogo slavni« Sasin 171; »četvrta ura ujutro« Carić II, 185; »jutarnja straža od 4 do 8 sati« Suz. 383; »prvu je na zapovjedničkom mostu držao Mario, drugu Franko, treću, dijanu, ćif Duško« Suz. 2, 85. Tal. diana DM. V. *gvardija, straža.*

dikontra (supstantivirani adj., sc. dikontra jedra, op. R. V.) — »neki barkovi su još poviše kontra od prove imali *dikontra; dikontra* je na našim brodovima veoma rijedak; kućiški ga brodovi nisu imali« Kuć Ped. Tal. dicontra.

dil m — *dil mornara na brodu* »Na brodu... dili se na jednake dile. Jesu li na brodu tri mornara, dili se na četiri dila, svakon mornaru po jedan dija a brodu četvrti. Tako se plaća kad se krca gnoj, salbun (pržina) ili koja manja rad'ja, a za više dana putovan'ja, kad se id'je na vijaz (talij. viaggio, putovan'je) do Trešta, Rike, plaća se mornar na dan, obišno 1 krunu i rana« (v. također *štalija*) Po Ivaniš. F. 406.

diljat se impf — »graditi se« (o brodu) — »na žalu se diljala velika lađa. Još joj nisu bila zatvorena sva rebra bokova« Kumičić 48; *diljati* »costruire bastimenti, Schiffe bauen, riječ u Šibeničana« Babić 1875, 25.

dilje f pl — »navlaka na brodogradilištu« Car: Oj more 189; »učio se zanatu na diljama paron Roka« Katalinić 1911, 10, Hirc 125.

dim m — *dim od vitra, od bure* »pa da i dandanas, s pomoću Božjom, znao bi ko jedan po jedan prognat brod kroz dimove« Šimić 11; *dim od bure* Sn.

dingi m — »Dinghi je najmanja regatna jedinica internacionalne klase. Duga je 12 stopa tj. 3,55 metara i ima površinu jedra upravo 100 stopa kv., što iznosi 9,3 m² ... on je tipa kat. Ima pomičnu kolombu (kobilicu) kojoj je kod nas uobičajen naziv 'centarbot'. Na regati je u njoj samo jedna osoba. Posebne oznake na jedru nema« Pom. 1948, 4, 180. Engl. dingey, dinghey, dinghy.

diptank m — »duboki tank na željeznom brodu« Sn; »dubinski tank« Suz. 383. Engl. deep tank.

disfjorit pf — »odvezati jedro i pustiti ga na krov« Đaja: Mali 161. Tal. disfiorire.

dispensa f — »ono mjesto na brodu što je određeno za sačuvanje većeg dijela živeži... Na jedrenjačama... i ostala skladišta živeži povjerena su škrivanu, na parobrodima sekondu (drugom kapetanu), a na velikim parobrodima što prevažaju putnike, povjerena su obično osobitom komisaru« Divan. 74; »spremište za hranu na brodu« Barb. 1972, 201; Sn. Tal. dispensa DM.

dispensir m — *despansijer* Ivelić 53; *dispensir* »kuhar kojemu je povjerena klijet na brodu« Carić II, 260; »... jer je dispensir na brodu osoba koja se ne smije zanemariti, a niti može. On je njekakav prelaz od božmana na krmilara, a i da nije toga, njegov položaj kao kuhara čini ga neophodno potrebita i na krmi gdje prima zapovijedi, i na provi, gdje čuje prigovore, kojim on nije vavijek kriv, i u fogunu, gdje gospodari. Kako kapetan usredotočuje u sebi svu moć na brodu, tako ju on usredotočuje na želuce. Oba imaju veliku odgovornost, s tom razlikom da kapetan odgovara samo brodovlasniku, a dispensir svima na brodu, i to svaki dan jutrom, podnevom i večerom. Težak položaj svakako ako se pomisli na raznovrsnu ćud ljudi; na one nezgode u fogunu, kojih ne možeš vavijek predvidjeti; i na one hire vjetra i mora koji se pak izrazuju skakanjem tava,

grnaca, kotlića, kotlenčića, lonaca, grneta i onih drugih željeznih posuda po žeravniku da moraš gdjekad krojiti čudesa ako ćeš ispehatiti objed ili večeru koja bi hodila niz grlo«, »dispensir počne odma svoje stvari iskrcavati na brod. Pak ponese pod provu najprije škrinju, pak svoju košaru omotanu platnom, bojadisanim u zeleno sa pokrovom narešenim rojtami, pak inceradu i staklenku punanu lanena ulja koja će mu služiti da maže inceradu kad ustreba, pak svoj dušek, zamotan užetom i ovijen imbujom, pak nekoliko starih cipela i jedne nove, da ih nosi kad ide na kraj na dan svetačni, pak privezan ujedno sa cipelami i klobuk od incerade, a k tomu još po koju drugu stvarčicu o kojoj nije vrijedno da se govori. Nisam vidio jastuke, ali toga mornari i ne trebaju. On mjesto jastuka podvrgnu ispod glave ljeti koje staro zimsko odijelo, a zimi koje ljetno... Na glavi je nosio bijel, slamnat šešir, a na nogu čizme do koljena. O vratu mu je bila crna, svilena ogrlica, a košulja bez ovratnika« Carić II, 115—116; »momčadi prednjači kuhar (despensier) koji ima brigu za sve zalihe na brodu, dakle jedna važna osoba« Turković 36; »mornar kojemu je povjereno na brodu spremište hrane; obično tu službu vrši na jedrenjacima kuhar« Car: Oj more 189; »Dispensira kažem vam valjana / po imenu Bulata Stipana, / i on sobom izveo je sina, / kafu kuha i oganj prižiga« Pelješac, JS 1937, 9, 366; »mornar kojemu je povjereno na brodu spremište hrane; obično tu službu obavlja na jedrenjacima kuhar, ponekad i prvi časnik« Barb. 1972, 201; »živežar« Suz. 383; »kuhara su na brodima na jedra zvali *dispensir*, sada ga na parobrodima zovu kogo« Kuć Ped.; *dišpenzir* »dišpenzir iznosio jela kako bi ih i unio« Draženović: Meštromo 221; »dišpenzir se motao oko foguna« Draženović D III 105. (Položaj i dužnosti dispensira na jedrenjacima za vrijeme austrijske vladavine, prema Editto politico di navigazione od 25. IV 1774) »Dispensir se nije smatrao časnikom, pa prema tome nije mogao sudjelovati ni u vijećanju i u glasovanju pri odlukama i djelovanju koji su se ticali broda i tereta. On je, kao i ostali mornari, morao obavljati, osim svoga posla, i druge poslove. Čak ako bi kapetan ili noštromo smatrali da je koji drugi posao u određenom času važniji, hitniji od onoga što ga je dispensir trebao u svom radu obavljati, mogao mu je narediti da ostavi svoj i prihvati se drugoga posla. Ako bi se odupro ili odbio, mogli su ga kazniti kao i svakoga drugog mornara. U tome je dispensir bio kao i svaki drugi običan mornar. Njegova je dužnost bila da svaki dan dijeli posadi hranu u obrocima i u vrijeme što bi ih kapetan odredio. Ni zbog kojega razloga nije smio zadržati ikoji dio obroka. Ako bi u količini ili kakvoći prešao mjeru što bi je kapetan odredio, mogao je biti kažnjen i četverostrukom svotom. Strogo mu je bilo zabranjeno da od mornara kupuje obrok ili dio obroka koji mornaru pripada jer — ističe zakonodavac — »Mi želimo i zapovijedamo da se sva vojska urednom, zdravom hranom svakidašnjom održi u snazi svojoj kako bi mogla odoljeti neprilikama i naporima plovidbe.« Ako bi opazio da se hrana oštetila ili da se počinje kvariti, a osobito ako dočuje da posadi nije po volji količina ili vrsnoća hrane, morao je to odmah javiti pisaru (škrivanu) ili kapetanu. Osobito je morao paziti da se hrana održi zdravom. Ako bi se pokvarila zbog njegove nepažnje, pa time ugrozilo zdravlje ili čak i život ljudi na brodu, kaznio bi se vrlo teško. Morao se također brinuti da oboljeli član posade, bez obzira na to tko je, dobije zdrave i krepke, odgovarajuće hrane. Posebno se morao brinuti za *maloga* koji mu je bio povjeren. Naređuje mu se da ga ima ljubazno poučavati u mornarskoj službi i nastojati da se drži čisto »i neka u strahu božjem živu, milosrdno ih odvraćajući od svakoga poroka i mane, a opomenama i izgledom pobuđujuć ih na kršćanske vrline i na ćudorednost.« DOP (EPN), 68—70, passim. Tal. dispensiere DM.

dištak m — »razmak, udaljenost« u izrazu ***nabit dištake, nabija san mu dobre dištake i ostavija san ga daleko iza sebe,*** u regatnom jedrenju, St. Tal. distacco.

dištakamenat m — »vojni raspored mornara austro-ugarske ratne mornarice« Kovačić St. Tal. distaccamento.

dištakat se pf — u znač. »odvojiti se od gata, pristaništa« (odnosi se na parobrod), »Al kada se vapor dištakao / i narod nam blagoslov dao« St Smoje B.; »uz to se vapor kao libeć dištaka o' mula i poče se odalečivat« Kovačić 183. Tal. distaccarsi DM.

dite n — u znač. »mali od broda« — »četiri mornara od broda i dite« Mak Bujas 326; »u sve četverica, a dite biše četvarto, vozeći se u svojoj lađi« Kačić: Korabljica, Ven. 1782, 491—492; v. *mali.*

dizat se impf — u znač. »krenuti, zaploviti« — »Lloydov parobrod Achille koji se je istoga dana dizao put Trsta« Carić I, 256.

dizgambetat pf — »znači rastaviti not (uzao) jedan od drugoga; uzao dolazi na svakih 15 pasa kadene« BK Pask. Tal. disgambettare.

dižarm m — *dezarm* »rasprema« BK Muo Dean.; *dizarm* »brod u raspremi kaže se brod u dizarmu« Kuć. Ped.; »brod u raspremi« Majc.-Sim.; ***dižarm*** St, Sn, Tg, Mn; ***dižarmo*** St; ***dižorm*** Kom Mard. Pa.; u fig. pejor. znač. »išla cura u dižarm« (Brač, S. Ostojić) znači raspustila se, odala se nemoralnom životu. Tal. disarmo DM.

dižarmat i **dezarmat** pf — »raspremiti (brod)« BK Musić; ***dizarmat brod*** »raspremiti brod« Majc.-Sim.; ***dižarmat*** St, Sn, Tg, Mn; ***dižarman*** »dižarmani trabakuli« St Mihaljević 15.

dižmurat pf — »*dežmura*! zapovijed: pustite mure! ova se riječ rabi kod tiramole« Carić I, 260; ***dižmurat*** »oslobоditi jedro mure« Sn. Ven. desmurar.

d i ž o r m v. d i ž a r m

dmenje n — u znač. »puhanje« — »dmenje od vitra siverskoga« Kav. 242. Ima ARj.

dno n — 1) u znač. *dno mora*: »Kandalora zima fora koja muti do dna mora« St, Sn, Tg, Mn, općenito u Dalmaciji; »Šta ću i di ću? Kad bi se dalo i dno prokopat, sve bi učinio samo da vam bude bolje« Cettineo 1928, 278; »brod je ćapa dno« (= taknuo je dno) Sn; »brud je nosal dno« Kom Dean.; »*trupili smo* (ili: *udrili smo*) u dno« Sa Dean.; »brod je iša na dno« Sn; u znač. 2) *dno od plavi* Vrančić 1595; *dno broda* »prošupljalo mi se dno od barke« Senj Moguš; Skok Term. 142 (sl. 51); »dno broda rastovina; dno ili santina« Vrg Jur. Ima ARj.

dobar adj. — u izrazu *vanka, u kulaf, u konalu, jema dobrega mora* (= ima jakoga vjetra i velikih valova) Sn.

dobordižat pf — »nisu dobordižali ni do vale od Martinšćice« Turina Bracera 17.

dog m — »dog (docks) je engleska riječ i engleski izum; dog znači uopće mjesto kamo se brod može sahraniti; dogova ima dvoje vrsti: naime mokri dog ili jednostavno dog, i suhi dog« Carić I, 179—180; *dog galeđante* »plovni dok« Majc.-Sim.; St, Sn, Tg, Mn. Engl. dock.

d o g a n a v. d u g a n a

doidrit pf — »dojedriti« St, Sn, Mn, Tg, Kr; *doidriti* Vrg Jur.; *dojadrit* »Pokle jesu, majko, / Bneci sagrađene, / ni takova driva / nutar dojadrilo« Štefanić 153; *dojidrit* »Drogo drogem knjigu napisala: / 'Ter ti bora, vele drogo moje, / oli ti je valovito muore, / pok ti drivo dojidrit ne može« Delorko 1976, 104.

d o j a d r i t v. d o i d r i t

dokaznica f — *dokaznica morske nezgode* (tal. prova di fortuna) DOP (EPN) 58.

doli adv. — »pomorcu je uvijek Rijeka doli, a Dubrovnik gori jer se na istoku sunce diže a na zapadu zapada« Kuć Ped.

dolinjak m — »lagan jugozapadni vjetar« Šep Kursar, ČR 1972, 2, 141.

dolnjak m — 1) vjetar »smorac ili dolnjak« Paš Cvit.; 2) *dolnjak, dolnjaci* (pl) stanovnici sjevernog Jadrana Sn.

dolnji adj. — *dolnjo vrime* je tip vremena koji dolazi odozdo, tj. sa zapada ili sjeverozapada Sn; *donji, -a* »1. donji, 2. jugozapadni« Žir Finka-Šojat.

dom m — »sabirač« Majc.-Sim.

dopjet m — »dvogled, dalekozor« St, Sn, Mn, Tg, Hv, Kom Mard. Pa. Tal. doppietto.

doplavati pf — »kada na sva jidra gospodin doplava« Barak. 35.

doremućat pf — »dovući, dotegliti... Sad su doremućali onu barkacu« BK Lip.

drăga f — (morska) Ku. Rab 26; »uvala« Senj Moguš; *draga*, -*i* Kl Dean., *draga*, -*e* Pu Dean.; ARj.

drâga f — »gliboder« Ivelić 182. Tal. draga DM.

dragamina f — »minolovac« BK Musić. Tal. dragamine DM.

dragon m — »To je jedrilica porijeklom iz Norveške od konstruktora Ankera, što se norveški kaže Draggen. U Njemačkoj se udomaćio izraz Drache, a u Engleskoj dragon koji u oba jezika znači 'zmaj'. U skandinavskim zemljama je vrlo popularan, tako da ih ima preko 400. U Engleskoj, Holandiji i Njemačkoj ima ih oko 150. Duljina joj je oko 8,9 met., širina 2, gaz 1,2 met. Površina jedara 20 m², deplasman 2 tone« Pom. 1948, 4, 181—182.

draja f — »od vrha baštuna pa do gruje, ili ako nje nema, onda do same palube, pruža se jedan kavo-de-fero koji se u Kućištu zove *draja*« Kuć Ped.; *draja* f »draja ot floka« Loš Žuk. Tal. draglia DM.

drajdog m — »suhi dock« Majc.-Sim. Engl. dry-dock.

d r a k m a n / d r a k m a r v. t r k m a r

dreca f — »podizač jedra« BK Musić.

dric m — »rijedak reful koji udari iz ponešto drukčijega pravca nego što je onaj iz kojega u tom času inače puše vjetar« St. Tal. drizza DM.

dricavat impf — »bura refuližaje i dricaje« tj. puše na mahove i mijenja pravac St; »Kapetan sokoli nas: — Ne bojte se, djeco, još malo ovako, pak će nam dricat i more i vjetar«, »*Dricat* tal. drizzare — upraviti; to jest neće nam biti poprijeko kako dosad, nego doći će nam bolje u krmu« Dbk Vod. 51.

d r i j e v o v. d r i v o

drivo i drvo n — znač. 1) materijal, građa za gradnju drvenih brodova: »gradeći drvene brodove, kao što su uopće trgovačke jedrenjače, najprije je paziti na to da drvo što se za građu upotrebljava ne bude sirovo, već posječeno između studenoga i ožujka i da bude duže vremena u moru kišalo, zatim na suho izvađeno i dobro na zraku osušeno« Đivan. 15; »Brodi se gradu od ove japije: rastovine, murve, orijovine, javora, borovine, bukve. Najbolja je gora usičena između Gospojina (između Vele gospe — 15. kolovoza — i Male Gospe — 8. rujna —)« Po Ivaniš. F. 290; »jedno se pazilo da se drvo za brod posiječe 'između Gospi' (Gospe od Karmela i Vele Gospe) ili u siječnju jer u to vrijeme drvo nema soka i najkvalitetnije je« Milićević FOB 413; *drivo učinjeno* »drvo koje se je duže močilo u moru i zatim dovoljno osušilo« Šep Kursar; »ako sam skupljaš drvo za brod i mećeš ga močiti, onda ga svaku po godine diži iz mora i očisti o' grco pa ga epe baci u more neka se moči najmanje godinu dan; drvo za brod tišći u hladu di je propuh i neka stoji uzgoru oli na nož, a između komada i komada neka bude dva prsta arije, tako će se dobro osušiti, nemoj ga nikako stavljati di je dumidno i di nima propuha; svaki misec ga namaži petroljo' da ne puca« Šep Kursar; »drvo na brodu šta iđe u more jest rastovo, a šta je na suncu, borovo« Po Ivaniš. F. 291; »za dno se upotrebljavaju: murva, brist, jasen, česvina; drugi mi je, mlađi brodograditelj rekao da se i za strane i za dno rabe: dub, ariž, smrika, somina, dalmatinski bor« Kuć Ped.; »Prije nego se pređe na izradu barke treba nabaviti određeno drvo koje za pojedine dijelove barke najbolje odgovara, a to je česvina za kolumbu (kobilicu) i aštre (prednja i stražnja statva); korbe (rebra) iz murve, bora ili brista; kontraašte i pašme iz murve ili hrastovine; krivoleč (komadi za rebra) iz murve, bora ili brista; madiri (oplata) iz korčulanske borovine, a to zato

jer korčulanska borovina ima specijalne godove koji omogućuju lako paljenje (krivljenje na vatri); banci iz jasena, a vesla iz bukovine ili jasena« Kor Slad.; u gradnji barka upotrebljavalo se ovo drvo: korbe od istarskog drva, madiri izvan mora od prvorazredne bukovine, oni ispod mora od najbolje štajerske ili ugarske hrastovine, od istoga drva žbaji kuverte i štive, ostali od ariša; kuverta od prvorazredne smrikovine, a filaret od borovine; fini tesarski radovi i ograde od jelovine (opis u narudžbi barka »Mosorska Vila« koju je na tal. jeziku 1. lipnja 1868. iz Splita uputio brodogradilištu Stabilimento tecnico triestino u Trstu Ante Zlodre, zastupnik poslova firme braće Ilić iz Sutivana i ostalih karatista; izvornik u obiteljskom arhivu braće Ilić u Sutivanu); »Hrastovo drvo radi svoje gustoće, s koje mu more ne udi, sastavlja glavne i temeljne česti broda; nalazimo ga po tom na kolumbi, te na poprečnim usporednicama i pobočnim rebrima jačih brodova, onda na madijerima, s kojima je brod podšiven obično do razi mora. Borovina nam služi za madijere vrhu mora, za priječnice palube, a kod jačih brodova i za palubu samu. Bukovina je rjeđa ukoliko je lako da ispuca; može se ipak upotrebiti za madijere po v j e t r u, naime van mora. Murva se u novije doba rado upotrebljava za pobočna rebra i priječnice jer se dokazalo da se u njoj čavli dobro uzdržavaju proti rđi. Kadikad murvu zamijeni maslina, osobito divljača. Jelovina je slatko, meko drvo, nema joj zato mjesta pod razom mora, osim ako se radi o maljušnoj batelini ili sandolu, dok je nalazimo na palubama, osobito ako je gusta, što se lako spozna po gustoći crvenkastih pruga te se na oblanjenoj jelovoj daski ukazuju. Jambori su na brodovima od guste jelovine ili od ariša; lantine isto tako. Vesla su od bukovine.« Lorini 62—63; *borovina* »borovo drvo — od njega se gradi onaj dio broda što ostaje iznad mora« Vrg Jur.; *čempres* »... branje čempresa i njihovo prepariranje je predstavljalo posebnu proceduru koja bi započinjala time što bi se jedan od radnika penjao na vrh čempresa i vezivao tri konopa, čiji su se krajevi vezivali na zemlju za zabijene kolce postavljene na tri različite strane. To je bila osiguravajuća preventivna mjera da se čempres ne bi srušio na radnike i na sve one koji su se nalazili uokolo. Silazeći sa vrha stabla radnik bi sjekao grane usput, a potom bi počeli kopati jamu oko čempresa da bi se došlo do dna korijena i posljednjeg čvora debla koje se kao najčvršći dio usađivalo u dno broda. Kad bi opkop bio dovoljno širok i dubok, radnici bi prerezali žile i odvezali jedan od tri konopa, a deblo bi palo na suprotnu stranu. Odmah se pristupalo obradi time što bi se čistila kora i ostaci grana, a zatim bi ih nosili do obale i vezane po nekoliko zajedno uranjali u more gdje bi 'kišali' do proljeća pa čak i dulje. Drvo bi u moru očvrsnulo, a osim toga to je bilo potrebno i zbog uništavanja parazita. Izvađena iz mora, čempresova debla su se mazala par puta sa rasolom od sardela. Rasol se nazivao 'riblje ulje' zbog masnoće koju su ispuštale sardele. Radovi su se izvodili na suncu, tako je drvo dobivalo finu glazuru. Ovo 'riblje ulje' je bilo sredstvo za dezinsekciju kojim se jarbol dobro osiguravao od eventualne crvotočine, jer je bilo lakše promijeniti jarbol i zamijeniti ga novim nego popraviti stari rascrvotočeni. Ovako preparirana debla bila su spremna da postanu jarboli, a to je dalje bio posao brodograditelja.« P. Sager: *Čempresi debla za jarbole*, Naše more, Dubrovnik, 1972, 5—6, 204; *česmina* »od tvojega driva / grodidu se brodi / šolda in je prova / velo in je briva / po se njima diči / svako naša riva« S. Pulišelić: Česmina; *črnika* »vrsta drveta za gradnju lađa« Sa Dean.; *murva* »Murve je vajalo prodat radi duga / jer darvo od murve za brode je vridno / nevoja je murve pomela ko kuga / i sve smo tad brode pogledali jidno« J. Franičević Pločar: Lipe naše murve; 2) *drivo* u značenju *broda: drijevo* »dubrovački pisci i drugi spomenici od 13. stoljeća i dalje, pa leksikografi Mikalja, Bjelostijenec i Stulić upotrebljavaju u značenju velike lađe. Naš je naziv u toliko interesantan što se u svemu poklapa sa lat. *lignum* i ital. *legno*. Lat. *lignum* znači u dubrovačkome statutu lađu svake vrste. Isto je tako i ital. *legno* bio gene-

ralni naziv za lađu. Veoma je vjerovatno da su Dubrovčani preveli na naš jezik lat. ili tal. naziv« Skok Term. 148; *darvo* »Već nam vali pokrivahu / joh pridrage kraje naše, / kraji se već ne vijahu, / usrid mora darvo staše. / Čarno nebo tuj se vidi, / žere more darvo naše, / toti mornar svaki blidi / i zlo od nas sfak čekaše« Gazar., Čak. rič 1974, 1, 63; »Nad nami se gore vide, / koje lome vesla s driva«, Gazar., Čak. rič 1974, 1, 63; »Najdoh veslo plivajući, / obarnuh se okolo tot, / na darvo se obzirući, gdje je Ruže moje život. / Ne bi darva tot viditi, / mnjah da se je potopilo« Gazar., Čak. rič 1974, 1, 63—64; »naše darvo barzo hodi, / pod vodu se sfe zabije. / Tot udrismo na otok jedan, / ki varh k nebu gor, uzdviže, / razbi darvo, joh žalostan, / more mene s darva dviže« Gazar., Čak. rič 1974, 1, 63; *drivo* »Tad peto jutro stah, pogledah van driva« Barak. 220; »Nami pravi Madij Mika, / da bi u vrime grada Troje / Solin, driva da i tolika / suproć njemu tisno je« Kav. str. 114; »Rimskim drivom doplivo je, / koji brodem priko mora / Rim uzbavi od pomora« Kav. str. 190; »Od varanja, rati i gniva / ne biaše uspomene, / ne brodihu smiona driva / valovite morske piene« Kav. 251; u ARj brojne potvrde; »otkada je more pod Primorje, / ni lipšega dojedrilo driva, / što galija bana jenerala«, »jidrilo drivo niz more, / u njemu Pere vojvoda«, »oli ti je valovito more, / pak ti drivo dojidrit ne može«, »Izjidrilo jedno molo drivo / ispod Senja groda bijeluoga«, »barzo bila jidra otvorio / od svojega driva malahnoga«, »Od kad li je sagrađena riva / lipšeg nije dojedrilo driva« Hv Delorko 1976 (passim str. 49, 79, 104, 189, 190, 427); »1665. miseca travnja na 17. bura odnese drivo Kucetića iz Makarske, i u drivu 6 ljudi, fala Bogu skampaše u maloj lađi a drivo bura privali još na srid konala, bijaše puno žita« Mak Mil. 98; »Govori se i danas ne samo u Dubrovniku i Crnoj gori već i na kvarnerskim otocima i u Istri ... 'Velika su njihova driva ... ni to drivo za naše more; naša stara driva bi svrnula u Čikat (tal. Cigale) da vidu svoje kad su 'šla iz Levanta u Mletke; jadno je to tvoje drivo'!« Loš M. Sardelić, Naše more, Dbk, 1920, V, 109.

d r k m a r v. t r k m a r

drug m — u izrazu *puć za druga* »pridružiti se posadi broda« Kom Mard. Pa.

drugi m — 1) »drugi oficir na brodu« Osmak 19; 2) *drugi makinje* »drugi oficir stroja« St, Sn, Mn, Tg; 3) *drugi ozdala* »brojeći od razme madiri imaju ova imena: ... pa se broji od kobilice ... 4. *drugi ozdala*« Kuć Ped.

drvenjak m — »zovu brod od drva« Zore Rad 108, 227.

d r v o v. d r i v o

držalića f — »središnji dio argole« Vrb Bol.

držat se impf — »držali smo se na vesla kako bi samo barka ćutila timun, neka nas more ne zahvaća sa strane« Carić II, 77.

dubčevina f — »hrastovina« Kl, Pu Dean., *hrastovina* Kor Lo Dean.

duća f — »uvoj užeta« Carić II, 340; Barb. 1972, 202; »konop se na brodu smota u kolo i svaki kolobar, kolut tako smotanog ... zovu naši pomorci duća; za neke je duća celo kolo konopa, dakle svi koluti zajedno«. M. Sardelić, Naše more, Dbk, 1920, VII, 162.

dućat pf i impf — *dućat* ili *dućat kadene* »nanizati lance« Majc.-Sim.; »... dućati uže sakupiti ili sakupljati na uvoje uže u ruke ili na kuvertu« Carić II, 340; *duća cime!* »zapovijed: sakupi konoplje.« Carić I, 260; *dućat* konope »kupiti konope« Crnić; *dućati uže* »sakupiti ili sakupljati na uvoje uže u ruke ili na palubu« Barb. 1972, 202; »nakon manevra ostanu mnogi konopi po palubi; stoga kapetan izdade zapovijed: Duća cime!« Kuć Ped.; *dućat* (čuje se i *tućat*) slagati konop (lancanu) u obliku pisanog slova *e* (da se suši)« Bak-Škr TŠ; *dućat ala peškadora* »skupiti konope kao ribari« Đaja: Mali 161; »*dućati*, a čuo sam reći i *zdućati*. Svaka duća valja da je lepo zdućana. Zdućaj mi tu cimu! Kad ćeš se naučit dućati? ... na desnu, na levu ruku (tj. smer)

... Zdućava se kako konop *zove* (zapoveda), na desnu, na levu, prema tome kako je preden« M. Sardelić, Naše more, Dbk, 1920, 7, 162; »dućat konop bilo koje vorsti; a onda *izdućat* i *pridućat konop*, hoće reć skupiti ga, smotat ga kako koloč — i to vajo učinit od live na desnu, kako sunce gre, jer se inakije izveruno« HvD. Tal. duglia, dugliare, mettere in ducia DM, ven. duchia Bo., tršć. ducia, duciar Ping., ducia, duglia Ros.

dugana f — »carinarnica« Sa Dean.; *dogana* St, Sn; *duvona* Kom Dean.

d u g a p j u m b a d u r a v. p j u m b a d u r a

duneđ m — »škart bukovih dasaka koje se meću pod generalni teret« Sn. Engl. dunnage.

duplin m — »Natiče mi se oko na krmilo, a krmilo samo. Onako privezano komadom duplina (kratko uže) drmalo je, mišljah hoće s hipa na hip popucati« Carić I, 46; »kratko i tanko uže« Carić I, 260; »mnogi zamijene kaiš komadom duplina« Đivan. 34.

dušit se impf — »kad veliki vjetar puše u krmu, duši se brod« Kolomb. 1889, 8.

duškati impf — »naš glagol duškati u istom značenju kao i imenicu duškin koja je oblikovana prema romanskoj reči fundin; upotrebljavaju se naizmenično«, »fundin, -ina m potapanje u moru, kada u igri deca potapaju jedno drugo, od it. affondare« BK Musić 240.

dušpir m — »otvor« Carić I, 260; »more kao da je uzavrelo u kotlu, uskopalo se, počelo se sve to više nadimati, razbijati se, prevaljivati preko boka od prove i nalijevati palubu. Mašinisti narede neka bi se pozatvorili dušpiri od stroja da se ne bi zalio morem« Carić I, 40; »Pak se oblaci počeli izdušivati kišom. Lijeva kan da su se otvorili svi dušpiri nebeski« Carić II, 77; za veliku se kišu kaže *otvorili su se svi dušpiri* Sn.

d u v o n a v. d u g a n a

dvignut pf — »dignuti« *dvignut jidro, dvignut sidro* Kl, Pu Dean.

dvinut pf — »dignuti« u znač. uzrokovati »a co / ako kulaf dvine / ako lonp ošine / a co?« Božanić 112.

dvizok m — »druga noć iza mijene« Kom Dean. ARj ima *dvizak*.

dvojedrica f — »ima trabakula ili dvojedrica« Po Ivaniš. F. 209; »Osim bracera poznata je na Jadranskom moru i *dvojedrica*, a takijeh je lađa u Ratu (tj. na poluotoku Pelješcu)«, »I po koritu se razlikuju lađe, osobito trabakul, bracera i dvojedrica, te ova posljednja tri broda služe za omanju trgovinu, pa se š njime ne jedri u daleke krajeve, no samo do Trsta, Rijeke, do Jakina, Bara itd., biva po Jadranskome moru do arhipelaga, a rijetko u Sredozemno more« V. Vuletić—Vukasović, Smotra dalmatinska 1900, 60. (Nije sigurno je li termin *dvojedrica* zaista i postojao u govornom jeziku pomoraca ili su ga spomenuta dvojica autora skovala; osobito je to sumnjivo u Ivaniševića koji piše ikavski pa bi bilo logično da je taj termin u ikavskoj formi: dvo(j)idrica, op. R. V.)

dvojke f pl — mali oblik u obalnom reljefu, v. *blizanci*, Rubić 23.

Đ

đardin i **đardinet** m — *đardin* »To je kao neka ukrasna ograda na krmi. Đardin na brodu zovu također piramorta ili mrtva banka« Skok Term. 135, 144 (sl. 52); »ograda na krmu koja služi i ka pašman« Sn; »Na kermi su li tako četire mankuli, a mej njimi je jardinet. Ovo je nikoliko bracić, ke se dvižu priko kavobandi. Po njih je prebjena ražma, a na krajih imaju jedno dervo koti slovo štampano, ma se i zovu eše« Vrb Žic 1902, 347; *đardinet* »drvo što je za ogradu od kasara zove se *đardinet*« Po Ivaniš. F. 291, isto St, Sn, Tg, Mn; »rešetkasta drvena ograda koja je štitila posadu od vjetra i naleta većih valova« Meštrović: Pelig; *zardinet* Carić II, 344. Tal. giardini Cor. Nave 1, b.

đenovez m — *flok đenovez (đenovež)* Sn; *đenovez, -eza* m »vrsta jedra, veliki flok koji prelazi prvi jarbol« BK Musić; *đenovež* »vrlo je veliko jedro: najčešće se kroji u obliku istostraničnog trokuta sa zaobljenim donjim rubom; dužina svake stranice odgovara razmaku između tjemena pramčanog jarbola i pramčane statve; džinovska prečka kroji se od vrlo lagane tkanine i s nešto većim trbuhom« Mart.-Mat. 46; *đenova* St; *đenovež* ili *đenoveža* Sim. A. 110; također *genova* Sam Yu Nautika 1982, 80. Tal. genovese.

điga f — »lukobran« Žir Finka-Šojat; *diga* St; *diga* f BK Musić; *điga* St Pučki list 1891, 22, 175; *điga* Sn. Tal. diga DM, Ros.; giga Ninni.

đog m — *đog* jedara »pod ovim izrazom razumije se osim jedara što su po penulima i po katarkama vezata, imati druga sva nova novcata u depozitu, za moći zamijeniti kada se koje izbuca« Ivelić 183.

đogulin v. zogulin

đunti m pl — ***đunti od gume*** »gumene brtve« Majc.-Sim.

E

ekipaj m — »posada broda« Sn, St, Mn, Tg; »posada broda, momčad« BakŠkr TS; *ekipađ* »posada na brodu« BK Musić; *kipađ* Lepetane Tomanović, Južn. filolog XIV, Musić op. cit. *kipoj* HvD; *ekipaž* i *ekipaža* Rečnik SANU. Tal. equipaggio.

ela ekskl. — »mornarski uzvik« Hv Petravić.

elerica f i **el-pet** — »jedrilica L-5«, »L 5 je naša prva jedrilica koja je konstruirana isključivo u sportske svrhe. Ona služi za manje ture i za utrke. Prvi projekt izradio je naš veteran u jedrilačkom sportu kap. Anton Martinolić. Za uzor je uzeo pašare lošinjskog tipa. ... L 5 je slup-takelaže, i to sa markoni-jedrom. Duljina mu je preko svega Lmax 5,75 m, u vodenoj liniji Lkyl 5,00 m, gaz B 1,180 m, širina Tmax 1,80 m, težina kolombe max. 300 kg, površina jedara sa prečkom 23 m². Ta jedrilica je od 1933. usvojena kao naš nacionalni tip za međuklupska takmičenja. Međutim, L 5 nije specifičan regatni brod. Stoga je u zadnje vrijeme izumro na regatama i ustupio mjesto drugim jedrilicama internacionalne klase. Najviše L 5 tipova ima u Splitu, registriranih u društvu 'Labud', budući da je to društvo prvo usvojilo taj tip. L 5 je prva naša jedrilica kojom smo počeli vršiti ozbiljnija takmičenja u svojoj posebnoj klasi. Na žalost, izuzev dimenzija, forma nije bilo standardizirana, pa se nikad nije uspjelo imati potpuno identične jedinice da bi se s pomoću njih mogla odlučiti kvaliteta kormilara« Pom. 1948, 4, 178—179; »Jedrilica L-5 nastala je sjedinjavanjem dobrih svojstava modela L-4, L-5 (prve verzije) i L-6, čiji su konstruktori bili članovi splitskog 'Labuda' Žarko Dešković i Ante Martinolić. No, ipak se čini da je A. Martinolić autor definitivne varijante, pa se uz L-5 uglavnom spominje njegovo ime. Originalna verzija ima ove dimenzije: dužina preko svega 6,17, dužina na vodenoj liniji 5 m (otud i naziv jedrilice), širina 1,92, gaz 1,10, istisnina 972 kg, površina jedara 37,25 m² (glavno jedro 17, prečka 6, olujna prečka 2,25 i spinaker 12 m²) te ukupna visina jarbola 10,40 m. Njena popularnost među jedriličarima rasla je od nastanka pa do sredine šezdesetih godina, a najveća je bila između 1958. i 1965. godine. Nakon toga, unatoč svojim dobrim osobinama, izvanrednim maritimnim i sportskim odlikama i pogodnosti za savlađivanje jedriličarske vještine, ta klasa stagnira. Zanimanje za L-5 prvenstveno opada zbog toga što se domaći jedriličari više bave međunarodnim klasama jer im one omogućuju izlazak na internacionalne regate« Mart.-Mat. 17.

e l i c a v. j e l i c a

e s a v. e š

eš m i **eša** f — »kosi ili uvijeni početak i kraj ukrasne ograde *(đardineta)* na krmi i polukružni usjek, udubljenje na gornjoj razmi na pramcu, uz prednju statvu, gdje treba da se nasloni i bude pričvršćen kosnik *(baštun)*«; *eša* »Na kermi su li tako četire mankuli, a mej njimi je jardinet. Ovo je nikoliko bracić ke se dvižu priko kavobandi. Po njih je prebjena ražma, a na krajih imaju jedno dervo koti slovo štampano, ma se i zovu *eše*«, Vrb Žic 1902, 347; *eš od đardineta* Skok Term. 144 (sl. 52, III, 4), *esa* Skok Term. (sl. 52, III, 10). Tal. esse.

F

fabižonj m — »trebovnik« Majc.-Sim. Ven. fabisogno DM.

fadigat impf — »manevrirati«: »zač se ovako legje fadiga, manovra ze parakon« Vrb Žic 1902, 348. Tal. fatigare.

fagot m — »zavežljaj«, »U početku su snažni mornari sve svoje blago slagali u široki domaći rubac plave boje ili na četvorine — na kvadre — ili na šahovsku ploču, da ih prepoznaju iz daleka. Vezivali dva i dva okrajka u-križ. Nosili na ramenu kao fagot-zavežljaj. Pun taj fagot — rublja!« Suz. 2, 174. Tal. fagotto.

f a j u o v. p a j o l

faka f — »izljevnica« Sa Dean. (uz *brunal*).

fala f — »prodor vode« Majc.-Sim. Tal. fala DM.

falerep m — brodske ljestve »škapula se on i priko falerepa uspeja se na brod« St, Štandarac 1937, 4, 4. Njem. fallreep. V. *buškajina.*

falka f i **falkana** f — »za ovu svrhu naročito udešavaju svoje ribarske brodove *falkane* postavljanjem do pola metra linice (falke, mrtve bande) kako bi što uspješnije svladale visoko more« Br. 1952, 3, 137; v. *falcha,* II dio ovoga rječn., također s. v. *barchaça.* Tal. falca DM (ven. grec. Cortel. Influsso).

falki m pl — »npr. od gajete, okane« Majc.-Sim.; *folki* »skidljiva, lagana linica na gajeti (visina 50—60 cm); *ofalkono gajeta* Kom Mard. Pa.; »Jelna ol tih bracerih zvola se P l e v n a; bila je kako veliko gajeta, imala je folke i batajule« Kom-Mard. Pa. Ven. grec. falca, falchi, Cortel. Influsso i DM.

falkuša f — *komiška falkuša* »Falkuše su bile duge, vitke i lagane, a nema ni danas broda koji bi se lakše veslao i brže jedrio. Po povoljnom vjetru falkuše su za manje od pet sati dolazile iz Komiže do Palagruže«, »Početak ljetne ribolovne sezone u prošlosti dočekivalo je na Palagruži oko 70 falkuša« F. G. Morsko ribarstvo 1959, 4, 101; »falkuša je jemala mrtvu moradu, falke, na pusticu; Natota današnji leut bila je falkuša napravjena 1939. u Korčulu, duga je 7,20 a široka 2,36; sve naokolo je jemala falke viso-ke pol metra, pa hi je Nato posli skini« Sn; »nitko na Jadranu nije imao takav brod osim Komižani. Kad se digne gornji, skidivi dio oplate (falke), falkuša poprima svoj pravi izgled, duge i niske lađe s upadno produljenim statvama na krmi i na pramcu. I sa falkama su se lako prepoznavale, ali bez njih i s najveće daljine. Na početku ljetnog ribolova sjatile bi se falkuše u komiškoj uvali, natovarene vojgama, barilima i solju, da krenu zajedno preko mora. Onaj najbrži stjecao je pravo da bira mjesto ribolova i položaja gdje će podići svoju privremenu nastambu« Nedj. Dalmacija, Split, 4. III 1979. V. *gajeta.*

fanag m — »reče se *fanag,* morska trava« Kuć Ped.; Tg; »morski mulj« Gr Elez.; *fang* »morska trava« Senj Moguš; »morski mulj«, »glib« St, Sn. Tal. fango.

fangac m — »morski mulj« Šep Kursar; »u Vičju luku je dobar fangac za reumu« Ložišća (Brač). Ven. fangazzo Bo.

fangadur m — »gliboder, jaružalo« Gr Elez.

fangat impf — 1) »mutiti, dizati mulj s dna. Za ribu koja pase travu po dnu mora i pri tom diže mulj, kaže se da *fanga*« Gr Elez.; 2) *fangati* ili *fangavati muja* »vaditi mulj iz lučice, čuje se i *ofangati*, npr. 'ka' ga ofangamo, moći ći stati višje brodi«, »u staro vrime ljudi su sami fangali muja i to badiljima o' salbuna« Šep Kursar.

fangovit adj. — »obrastao morskom travom« Senj Moguš.

faro m — »ograda gvozdena sa stupovima, oko kojih su u nekim starim lukama vezivali brodove« Ivelić 183. Ven. faro Bo. DM.

faša f — »ispod razme se pruža od karoca do konca palmete, do katine, drugi jedan kordun: *faša;* ona služi da mreže ne deru brod kad se istežu, i da brod ne dere mreže oštrim kutem između cente i razme, što faša svojom oblinom ublažava; lako se mijenja; neki je ne zovu faša nego mali kordun u odnosu na kordun koji oni zovu veliki kordun« Kuć Ped.; Sn, Mn. Tal. fascia DM.

fašeta f — 1) »fašeta može biti pribijena na kolumbu da se ne dere prva kolumba« Trst Sklj.; 2) *fašete* »uski komadi platna za pojačavanje jedra, koji idu duž svih strana rande« Kol Svil.; 3) *fašeta* »vrpca na jedru za koju su prišiveni matafjuni« Dob.; *fašeta trzarula* Ca Dean. Ven. fasseta Bo.

fašina f — »fašina od krme« La Kr. Dean. Tal. fascina DM.

fašjam m — »oplata« Majc.-Sim.; »banjašuga, centuni i kordun... sve je skupa *fašjuam*« Loš Žuk. Tal. fasciame DM.

faškadura f — »nazvoz za porinuće i izvlačenje brodova« (sin. *škalada*) Vodice, Tribunj, Selca na Braču.

fate (tal.) — *fate bonora* »mornarska rečenica. Znači: učinjeno sretno!« Carić I, 260; »riječ mrnarska kojom se odgovara na zapovijed učinjenu i znači posluh i pospješnost« Dbk Vod. 1; *fate* i *fate, šijor* »ovom se rečenicom služe vavijek mornari kad dobiju koju zapovijed; znači: hoću, gospodine, već je učinjeno!« Carić I, 260.

feda f — »Kad bi koji brod ušao u luku, točno bi u svom uredu dočekao kapetana da mu vidira pašuš i dade fedu«; »pismo da može slobodno krcati u luci« Tkalčević: Paskva.

f e l a r v. f e r a l

f e l u k a v. f i l j u g a

felukon m — »veća feluka« BK 1731. GPMK 1955, 79; SJ XVIII st. Herkov 142.

femena f — »samica« Majc.-Sim.; »samica« Sim. A.; Tg, Mn, Sn i *femene od timuna; femena od ašte od krme* Tg; *femena* »dio timuna« Ca Dean., također Kor i Lo; *femina* »timun (kormilo) stoji na krmi, nasađen na dva gozda, donji je *maškul*, a gornji *femina*« Po Ivaniš. F. 291; »okov kormila« Kom Mard. Pa. 279; *femina* »okov za timun« Kl Dean., *femina* Pu Dean.; »na krmi je femina, a na timunu maščo« Senj Moguš. Ven. femena DM.

f e m i n a v. f e m e n a

f e r a v. f i r s a

feral m — *felar* 1) »svjetionik na lukobranu«, 2) »brodska ručna svjetiljka na petrolj« Šep Kursar; *felar* m i *feral* m »svjetiljka na brodu svićarici: *pot felarun*« Žir Finka-Šojat; *feral* m »svjetionik u luci« Senj Moguš; *feral* »Iz daljine zavodljivo svijetli crveni lučki feral kroz mećavu, svečano naviještajući blizinu dobro znana, pouzdana života pod okrugom svojih čarobnih zraka« Draženović: Na Badnjak 368; *feral od lanterne* Sn, St, Tg, Mn; *ferol* m Kom Dean., *feral od porta* »lučki fenjer« Sa Dean.; *fero* m »fenjer, svetionik na moru« BK Musić. Ven. feral DM.

feralić m — *feralić na uje* Sn, St, Tg, Mn; *feralić na ulje* Sa Dean.; »ručni fenjer«.

ferimenat m — »to su femene i maškule zajedno« Sn.

fermat pf i **fermavat** impf — *ferma!* »stoj« Majc.-Sim.; »U Kaštel-Novi vapor je fermao« Smoje B.; *fermati, fermaje* pf i *fermavati, fermaje* »zaustavljati, npr. ako brod s malo većom brivom dolazi 'za kraj', onda onaj 'ki je na škavu' i koji će prvi skočiti na kraj

i vezati brod obično rekne 'nima ki su na veslima oli nomu ki je na sidru': *Fermaji* (tj. zaustavljaj)! Obično se u takvoj prilici brod *fermaje na sidro* jer se neposredno prije pristajanja surga (tj. baci sidro); upotrebljava se i svršeni oblik *fermati* u značenju zaustaviti i prestati, npr. Došli smo ka' je fermala kiša. Čuju se i povratni oblici *fermati se* i *fermavati se,* npr.: Da se nismo fermali (tj. zaustavili) za punto, bili bimo došli prije« Šep Kursar. Tal. fermare i fermarsi.

fermativa f — »bilo ca cvrsto na brodu zac se moges ćapat, pa makar su dva prsta« Sn. Bo. ima, ali ne u tom značenju.

f e r o v. f e r a l

f e r o b o r d i ž v. f e r o b u r d i ž

feroburdiž m — »svaki konop koji se za boje bit sigur, na priliku prid neveru, baci po provi ili po krmi« Sn (također i *filoburdiž*); »Za kraćeg boravka uglavnom u pustoj uvali, gdje nema izgrađene obale, a bez potrebe ukrcaja — iskrcaja tereta, svrhom da se samo prenoći ili sačeka povoljnije vrijeme za nastavak plovidbe koristio se i poseban način veza. Oboreno sidro i sa pramca na obalu iznešen konop, da se pojača držanje sidra i smanji lazni prostor nasred uvale usidrenog broda, formirali su takav spreg sila da se brod, kod promjene pravca vjetra samo okretao i uvijek postavljao pramcem na vjetar. Odatle i upotrebljavan naziv za ovaj vez *fero bordiž* koji bi se otprilike mogao prevesti kao 'čvrsto letanje'.« Cecić. Tal. ferro + ven. bordizar.

feroprovez m — »kad ima vjetra, sjevera, kaže se da treba vezati barku na *feroprovez* (krma na kraj, prova vanka)« BK Pask. Tal. ferro + provese.

f e r s a v. f i r s a

fider m — »kašun za ukrcavanje pšenice u koridurima broda da se pšenica bolje smjesti, prostor bolje iskoristi« Sn. Engl. feeder (?).

fijad m — »čuh ili *fijad od kraja*, čuh ili *fijad od mora*« Sa Dean.; *fjad od mora* Sa Dean.; »*fjad* oli najlagji čuh« Sn; *fijad* »početak vjetra, polagani vjetar« Šep Kursar; »A ono goni bava! Fijad pa fijad!«, »Onda još jednom, nenadani fijad žestoka vjetra donese do prozora zlatne korake limene glazbe«, »Fijad vjetra skvasi mu morem obraze, veliki valovi ga gurnuše po krmi« I. Helin: Plava gajeta, Vidik, Split 1977, 4, 15; *hijad* »tihi povjetarac koji ljeti ugodno hladi« Iž Kulišić, »Vidi se kako jedna škuna fermo stoji na moru jer su jidra obišena i prazna, ninder nikakova hijada« Iž Kulišić. Ven. fiado.

f(i)jadin m — dem. od fijad/fjad, Ug Fil.

f(i)jadulin m — dem. od fijad/fjad, Ug Fil.; *fijadulin* Loš Žuk.; *fjadulin* »čuh vjetra« Pu Dean. Ven fiadolin DM.

f(i)janak m i **fjanak** m — 1) »dio boka broda gdje su korbe/krivo« Mn; *fjanak, fjanki* pl »bok broda« Ca Dean.; *fjanak* »bok broda« Kor Dean.; *f(i)janak* »bok broda« Sn i Skok Term. 144 (sl. 52, I 4); 2) *fjanki komore od konbuštijuna* »strane ili bokovi plamene komore« Majc.-Sim. Tal. fianco, fianchi DM.

f i j e r s a v. f i r s a

fijoravat impf — »stavljati jedra na penune«, »počeli smo vaditi jedra i fioravati na penune« I. Dujmović: Putovanje jedrenjakom oko Zemlje, Naše more, Dbk 1955, 4, 231. Tal. fiorire DM.

f(i)jumera f — »rijeka; jaka struja; kurenat od oštra kako fjumera« Kom Mard. Pa.; »jaki kurenat u moru« Sn. Tal. fiumara (DM i Palazzi). Fiumera (Bo. i Ping.), ali nijedan u značenju morske struje.

fijuminele f pl — »fijuminele ili femine« Or Vek; v. *femena.*

fijunbo adv. — »okomito. Toti se ne more skakat fijunbo u more« Senj Moguš. DM ima samo piombo.

fikada f — »zaron broda provom«, »ako nas s fikadom onaj zaklop izda, nećemo imati kada da se više pozdravimo« Ivelić 111; Sn, St; Šep Kursar.

fikat pf i impf; **fikavat** impf; **fikat se** — *fikat* »roniti provom sa uzburkanim morem« Ivelić 183; *fikat* »valjati se uzdužno (za brod)« Pu Dean.; »ljuljati

se od pramca prema krmi« Senj Moguš; »brodom posrtati« Suz. 383; *fikat se* »zagnjuriti, zaroniti« Gr Elez.; *fikava(t)* »valjati se uzdužno (za brod)« Kor Dean.; *fikavat* »posrtati (za brod), *brod fikaje* »tuče provom u valove« Sn, Tg, Mn. Tal. ficcare DM.

fil v. barka (Kor Slad.).

filaret m — »rubnjak« Crnić; »razma« BN 23/25; PE II, 515; »đardin ili deminutiv đardinet, na kome imamo još nazive... i filaret, deminutiv od *filaro*«, Skok Term. 140 i 144, sl. 52, III, 6; Tg, Mn, Sn, St; »čini se od hrastovine ili bristovine« Tg. Tal. filaretto DM.

filat i **filavat** impf — »Otole mrnarska mješte rijeti: brod jedri toliko... veli se *brod fila toliko*« Dbk Vod. 49; »rekli su mi da Tartarin ne filaje nego šest mijih na uru« Brač; *fila(va)t ankoru, fila ankoru!* »popuštaj sidro« Majc.-Sim., *fila(vat) kadenu, fila kadenu!* »popuštaj lanac« Majc.-Sim. Tal. filare DM.

filderoda f — »vjetar ravno u krmu« BK Pask. Ven. fil(o) de roda DM.

fileštrin v. fineštrin

filok v. flok

filuga v. filjuga

filugeta f — »mala filuga, filjuga, feluka« BK, druga pol. XVIII st. GPMK 1953, 52—53.

filjuga f — *feluka* »vrst lađe« Sn; *filuga (filjuga)* f... »poveća lađa s jednom katarkom, nepokrivena; tal. feluca, filuca. U naše vrijeme u Boki Kotorskoj (u Dubrovniku se govori filjuga) i u Vukovu rječniku: A njoj dužde odašilje dare, darova joj zlaćanu filugu (iz Risna). Narodna pjesma Vuk, 1 6221«; *filuga* ili *filjuga* »naziv koji se upotrebljava u naše vrijeme u Dubrovniku i Boki za nepokrivenu lađu s jednom katarkom« Skok Term. 150; Luetić 1964 i 1969; »filjuga se u dubrovačkom kraju najviše upotrebljavala u drugoj polovini 17. stoljeća, i to kao manji ratni brod, dok je tokom čitavog 18. stoljeća bila uglavnom u sastavu trgovačke mornarice, te se upotrebljavala kao teretni, putnički i ribarski brod, ali i kao državni ratni brod. (Od poznatijih tipova ratnih brodova na vesla najkasnije se pojavljuju kod nas filjuge.) Ona se u sastavu dubrovačke ratne flote zadržala sve do početka 19. stoljeća«. »U to se vrijeme (sc. u početku 18. st., op. R. V.) posada dubrovačke naoružane filjuge sastojala — sa zapovjednikom broda — od šesnaest osoba. Naoružane državne filjuge vršile su razne operacije ne samo u zapadnom obalnom pojasu dubrovačke države nego također i u istočnom i drugim krajevima Republike, kao na primjer u Župskom zaljevu, oko Cavtata itd. Posebna državna filjuga vršila je u Dubrovniku redovno i kurirsku i poštansku službu. Takve su filjuge prevozile poštu i državne službenike ne samo unutar državnih granica nego također i poslanike u Anconu, Rijeku, Trst i drugdje. Pored trgovačkih brodova koji su redovno prevozili poštu, dubrovačkom Senatu je stajala na raspolaganju i posebna državna brzoplovka, filjuga (feluca espressa, felucca apposta). I u našim krajevima, kao i drugdje, filjuga je veoma dobro služila i kao brod za prijevoz putnika a češće i kao brodarica za prijevoz putnika na manjim relacijama preko nekog kanala ili ušća rijeke. U Dubrovniku su se filjuge rado upotrebljavale i za razonodu ili šetnju u neposrednoj blizini grada«, »u najslabijem razdoblju pomorskog brodarstva dubrovačkog kraja u vremenu od 1700. do 1734. godine brodovi tipa filjuga zauzimaju veoma istaknuto mjesto u trgovačkoj mornarici Dubrovačke Republike. U tome razdoblju (više od tri decenija) od ukupno osamdeset i šest dubrovačkih jedrenjaka koji su plovili izvan teritorijalnog mora dubrovačke države bilo je dvadeset i devet brodova tipa filjuga«, »Te su filjuge bile veličine od najmanje 10 pa do najviše 30 kara brodskog kapaciteta nosivosti korisnog tereta.« »(One od 30 kara su bile navigacijski sposobne da izvršavaju čak plovidbene zadatke između luka Sredozemnog mora). Sve te filjuge tada su se gradile na dubrovačkim brodogradilištima u Gružu, pa na brodogradilištima u Cavtatu, Stonu, na dubrovačkim otocima, u Slanome (Grgurićima), u Orebićima, a poneka se filjuga gradila

i na drugim dubrovačkim brodogradilištima, navozima i 'orsanima'«, »Izvan Jadranskog mora njihova je pomorsko-trgovačka djelatnost obuhvaćala pristaništa i luke grčkih otoka, uopće Levanta, a na zapad do sicilijanskih luka. Teret što su ga dubrovačke filjuge tada prevozile bio je različite vrste: koža, kožice, vosak, soljena riba, suho meso, vino, maslinovo ulje, raznovrsna vuna i drugo, dok su iz luka Apeninskog poluotoka a posebno iz Venecije i iz Trsta prevozile gotove proizvode, željeznu robu, drvne prerađevine, tekstil itd. (dakle, takozvani 'generalni teret'). Istu ili sličnu trgovačku robu koju su prevozile dubrovačke filjuge prevozile su uglavnom i filjuge drugih stranih i naših primorskih luka« Luetić 1976; 4—5 članova posade, BK Kotor I pol. XVIII st. Milošević M. I. GPMK 1960, 109; Luetić 1959, 30; PE II *(feluka)*; 8 ljudi posade BK (Prčanj) 1764—1797, GPMK 1956, 107; »manji jedrenjak s dva jarbola za trgovačku plovidbu i za stražarski brod uz obalu« SJ XVIII st., Herkov 143; »barka carinske straže... šest veslača i na krmi njihov poglavica, koji je od duga časa vukao za sobom tanku panulicu« Novak P 15; *filjuga* Zore 1895; *filuga* »barka ribarica sa većim škafom na krmi a malim na provi, ima velike falke ('mrtve bande'), po sredini ima traštan, koji viri izvan barke 15—20 cm i tu se opaše konop za istezanje barke. Kod te barke je karakterističan važulin. Upotrebljavali su ih na otoku Visu« Kor Slad.; »kod baraka koje su Korčulani izrađivali za Vis i Komižu izrađivale su se još i *filuge*, naime te su barke imale na provi *karinu* i barku podizale za oko 60 cm« Kor Slad. Tal. filucca Coronelli Idrografia 143, feluca DM.

fineštrin *m* — *finestrin* »prozor«, »okno« (na brodu) Majc.-Sim.; *fineštrin* »svako brodsko okno sa željeznim i staklenim poklopcem koji se mogu zatvoriti« Sn, St, Tg, Mn (u Sn ima i forma *fileštrin*). Tal. finestrino DM.

firsa f — »krojka« PE; *fera* »jedro je sastavljeno od fera (faša ili traka) platna; najduža je fera od piljca do pože, a najkraća je prva, tj. ona ispod čela od lantine; ta prva fera ima oblik pravokutnoga trokuta kojemu bi hipotenuza, prema iskustvu, trebala biti duga 56 cm; ako je hipotenuza veća od 56 cm, onda je jedro suviše visoko i opasno za jedrenje po jakomu vjetru, a ako je manja od 56 cm, opet ne valja« Šep Kursar; »Ka' mu node projde cesta, koliko će mu ostati po širini? Za dvi *fere* (tj. koliko je dvostruka širina platna za jedro)« Šep Kursar; *fere* f »dijelovi platna (za jedra)« Sa Dean.; *fersa* »Jadro (jadrešce) je jedna vela kerpa, ušvena od bokuni ke su veći del od jednoga kusa udelani od verh do dna jadra. Seki ta kus zove se *fersa od jadra* (a se skupa su *fersi*)« Vrb Žic 1902, 343; *fersa* f »komad platna za jedro« Senj Moguš; *fersa* »pruga platna (na jedru)« Kl Dean.; Pu Dean.; *fijersa* Lo Dean.; »jedro se skroji od fijersa« Mljet Macan 213; Ca Dean.; Lo Dean.; *firsa* Kor Dean.; također: Sn, St, Tg, Mn, Kr; Kom Dean.; »firse su komadi platna od kojih se kroji jedro« Kuć Ped.; »jedan red platna u jedara« Kom Mard. Pa. Ven. fersa DM, fezze di tela, Coronelli Nave 2, G.

fišć m i **fiščot** m — 1) »zviždaljka (na brodu)« BN 45/103/G; *fišć* »zviždaljka, parna ili usna«, »budit će ih isto tako umorna trećina koja se nada spavanju pod zvukom fišć« Suz. 2, 153; 2) *fišć* »zviždук parne sirene na brodu« Sn; »vapor trubi; zvuk koji proizvodi je *fišć*« Kuć Ped.; *fiščot* »zviždaljka na vaporu« Sn, St, Tg, Mn. Tal. fischio, fischiotto DM.

fiščat impf — »zviždati,, trubiti« (inače, posebno za brodsku parnu zviždaljku); »vapor je fišća dva puta« St, Sn, Tg, Mn, Kr; BK Musić. Tal. fischiare.

fjad v. fijad

fjamula f — »plamenac« Majc.-Sim.; *fijamula* f »zastavica koja stoji na vrhu jarbola« BK Pask. Ven. fiamola DM.

fjankera v. bačva

fjoridur m — »vrvnica« Majc.-Sim.; *fjoriduri* pl »rupice kroz koje se fjoriva (obavezuje) jedro« Kol Svil. Ven. fioridor DM.

fjorit(i) pf — »vezati jedro na svoje mesto na katarci« Đaja: Mali 165.

fjunbada v. pjumbadura
fjunbat v. pjumbat
fjunbavat v. pjumbat
fjunbivat v. pjumbat
flog v. flok

flok m — »prečka« 1) *flog* »flog je spušten bumpres okitio« Pucić 41, »trokutno jedro na bumpresu« Pucić 46; *flok* »jedno tronuglasto (jedro) na katargi koje se pruža preko nosa od broda više mora« Dbk Vod. 49; »Za kraj od baštuna se preveže jedan kraj od kerpi, ka je skrojena i ušvena na tri kantuni; ime njoj je *flok*« Vrb Žic 1902, 343; »Jedro napunit, flok naduti vjetra će dah« Nazor: Ecloga piscatoria; »trokutno jedarce« Rab Ku. 23; »trouglasta jedra van brodskog kljuna« Đaja: Mali 165; Kl, Pu, Kor, Lo, Sa, Kom Dean., također St, Mn, Tg, Kr, u Sutivanu *flok* i *filok*, pl *floci* i *filoci; flok* m, pl *flozi* Ca Dean.; »omanje trokutno jedro na pramcu broda: pinun za flok« Vrg Jur.; Senj Moguš, »nima više zapovidi... smotaj flok« Iž Kulišić; »malo trouglasto jedro na pramcu jedrilice« BK Musić; »trokutno jedro koje ide od prednjeg jarbola do početka bompreša« Barb. 1972, 202; »trokut, pomoćno jedarce na pramcu broda« BakŠkr TŠ; »malo trokutasto jedro na kosniku broda« Gr Elez.; »jidro na trokut koje je vanka broda, na baštunu« Kr; »na njemu (baštunu) stoji flok, malo trokutno jidarce« Po Ivaniš. F. 292; *flok iznutra* Đaja: Mali 156; *f(i)lok mali, od fortune* Sn; *flok na baštunu* »... bracera i koter... mogu imati i majstru; u ovom slučaju imaju sprijeda samo flok na baštunu; ali, ako imaju demez, onda osim floka, imaju između jarbula i baštuna još jedan flok koji se zove trinka« Kuć Ped.; *flok i flok de fora* »brojeći od jarbola do prove imamo ove flokove: trinketa, trinketina, flok i kontraflok ili flok de fora« Kuć Ped.; *flok od rikupera* (na trabakulu) »oba jedra i flok spušteni su, između dva jarbola je mali flok od rikupera« Balota 1957, 479; *flok unutrašnji* v. s. v. bark; *f(i)lok veli* Sn; *flok vanjski* v. s. v. bark; *flok zdvora* (= vanjski) Đaja: Mali 156; »Nos mu je za tri druga. Nu nije grdoba — nos. Pravilan kao i svi drugi nosovi, samo ogroman i dug. Mora da mu se šiljak iza kuće vidi kao flok od broda kad se pomoli iza rta« Ćipiko: Najmodernije; 2) u fig. značenju: »jema ništo mižerijice od vrtla, ka dva f(i)loka«, »ovi f(i)lok krova vaja popravit« (= dio površine krova u obliku f(i)loka) Sn; trokutasta zakrpa npr. na hlačama (u obliku floka) Sn. Tal. DM; ven. floco »piccola vela triangolare« Ninni.

flokišta m — »jedriličar koji upravlja flokom ili spinakerom u jedrilici« St.

flota f — 1) »brodovlje« Vrg Jur.; 2) u fig. znač. »dovela mi je u kuću cilu flotu« (= veliku skupinu ljudi) Sn. ARj ima. Tal. flotta DM.

flug m — »guc« Ulcinj Pask.

fodra v. fudra

fodrina f — »ako je razma izvonka pokrivena tonkon daščicon, ta se zove *kuvertela, fodrina* ili *fodrun*« HvD.

fodrun v. fodrina

fogišta m — *fogista* »grijač« St Pučki list 1899, 15, 119; »ložač *fogista*« Kuć Ped.; »ložač« BK Musić; *fogišta* »Eh, žalosti naša! Uteklo je ono doba kad je više znao fogišta nego danas kapitan trazatlantika« Cettineo 1928, 117; »ložač na brodu (parobrodu)« Ivelić 184; »ložač« Majc.-Sim.; »ložač na parobrodu« Vrg Jur.; »ložač na parobrodu, lokomotivi i sl.« BakŠkr TŠ; »ložač« Suz. 383; »Tako je to bilo s ložačima na tekuće gorivo. Na stolici pred kotlom. Nisu to bili fogišti od forna i znojenja!« Suz. 2, 45; *fugista* »ložač (na brodu)« Senj Moguš; *fugišta* »ložač na parobrodu« Žir Finka-Šojat. Ven.,éršć. foghista Ping.

fogun m — »štednjak« Majc.-Sim.; »daščara posred kuverte koja služi kao kuhinja« Carić I, 260; »Fogun od barki je zbjen od desak; da ne bi na njen popela bilo, paralo bi se da je jedna nešatna (nešestna) iškrinjica prez pokrova. Da se ne bi vežgal su ga doli napelnili ze pešćin, a na pešći proredili kvadreli koti i na komini. Popel nigdare ne znimju posve ća, nego ga samo obrile. Na foguni se kuha hrana (manaža) za mornari« Vrb Žic 1902,

347; »kuhinja« Ivelić (opis brika 'Pierino'); »brodska kuhinja... nahodi se uopće na palubi, posred broda, i to po krmi jarbora od trinketa, a rijetko, i to na manjim jedrenjačama, sa strane, a na parobrodima nalazi se na palubi, a rijetko u potpalublju, i to ispred dimnjaka« Đivan. 75; »Mirno je na njima, gotovo mrtvo; — tek iz foguna šulja se rijedak, modrikast dim, pa se prostire poviše broda poput fina zastora« Draženović: Meštromo 215; »prenosno ognjište« Sa Dean.; »obično je između dva prva jarbula fogun (kuhinja) ili kužina; to je kućica od dasaka; postoji i izreka 'Fogun poša, fogun doša' koja odgovara onoj koja se u sjevernoj Hrvatskoj čuje 'Martin u Zagreb, Martin iz Zagreba'« Kuć Ped.; u fig. znač. »glupan«: »Dosta je i fogun s brodom putovao; dapače putuje danomice njih po hiljade na hiljadu raznih brodova, a još se nikad čulo nije da je koji postao poručnikom ili kapetanom, i da je koji brod slomio. Nego se dobro govori: fogun otišao, fogun se vratio.« Carić I, 188; »ložište (na brodu)« Vrg Jur.; »malo brodsko ognjište (uz bok na pramcu)« BakŠkr TŠ; »ognjište; na krovu učinjena šupljina kroz koju prolazi dim... brodska kuhinja« BK Musić; »kuhinja, štednjak« Suz. 383; fogun ima ARj; *fugun* »ložionica brodskog stroja« St Grom M. Uvodića 1922, 4, 2; u drugom znač. *(veslo od foguna)* v. *veslo*. Ven. fogon DM, isto tršć. Ping., fogon »casetta di legno che si usa in quasti tutte le barche pescchereccie come focolaio« Ninni.

folki v. falki
foljac v. škrivan
fondat v. fundat

fondi m pl — »kingstoni, podvodni ventili« Majc.-Sim.

fondo imperativ — 1) »zapovijed: sidro u more!« Carić I, 260; »sidri!« Suz. 2, 224. Tal. fondo DM. 2) *fondo* m »podmorski dio broda« Mn.

foradur m — »svrdlač — foraduri vartiju zis svarlon« (u škveru) Loš Žuk. Ven. forador Bo. (ali: strumento con cui si fora).

foran (foranj) m — »ognjište peći« BN 56/131/8; *foran od kaldaje* »plamenica« Majc.-Sim.; *foran od foguna* Car: Mali; *foran* »kotlovno ognjište«, »Tako je to bilo s ložačima na tekuće gorivo. Na stolici pred kotlom. Nisu to bili fogišta od forna i znojenja!« Suz. 2, 45.

forcat impf — »jačati« (o vjetru) »jugo forcaje, bura forcaje«; »A co / ako vitar forco« Kom Božanić 112. Tal. forzare.

forkada f — *forkada od hrastovine* Sn; *forkade* ili *forkoći* »Obično na lijevoj strani gajete su *forkade* ili *forkoći* (termin sam čuo u Splitu); to su dvije velike rašlje, jedna na krmi, druga na provi, na koje se stave vesla, jarboli, jedro itd.; račiške trajte nemaju forkade nego spomenute predmete objese preko boka« St Ped.; *forkada* Sn, Mn, St; *forkata* »na velikoj barci vesla stoje u forkatama« Mljet Macan 214; *forkoća* (v. cit. Ped. St); *forkola od pica* »rašlja šošnjaka« Majc.-Sim.; *forkul* m »soha« Dob; *fuorkula* f »sohha« Loš Šat.; *forkula* »za vozit rabe još i forkulu. I ona je od tverda derva. Od repa zgoru je se jednako široka; na bandi zada je pod verh i još jednuč opet ozdola zapijena na oblo da more va nju veslo, ter naliči na misečinu ka ima rogi nazad« Vrb Žic 1902, 340; *forkula* »(za veslo)« Kl Dean.; *frkata* »na bandu livu broda je usađeno na provi jedno drvo sa dva oveća roga a zove se frkata; druga je frkata na krmi još; na ove dvi frkate metne se za kratko vrijeme lantina s jidrom« Sa Gran.; *frkoata* f i *ferkoata* »1. račve (rasohe) na lijevu boku broda, na kojima stoje osti i lantina s jedrom; — 2. veslo kod frkate (drugo brojeći od pramca); — 3. veslač na tome veslu«; *frkoći* m pl »dvije vilice što su s iste strane broda, za staviti vesla ili katarku« Split i okolica, Kolomb. 1889, 8; *frokada* i *forcada* »rašlje na lijevoj strani gajete na koje se stavljaju vesla, osti i ostale duge stvari« Gr Elez.; *vrgada* Sn. Ven. forca, forcola (forcada?).

forketa f — (u škveru) »batali se dižu na veli kavalet pa zatim podignu na žbulte ili forkete koje se veže kadenom (lancem) i stisne drvenim klinima da se ne miče« Kor Slad.

forkoća v. forkada
forkul(a) v. forkada

forman m — »nadzornik rada na obali« Đaja: Mali 165; »lučki službenik« Osmak 162; »predradnik (od foreman)«, »pa mu forman prekrcao za jedan polič« Suz. 2, 146.

fornel m — »prenosna pećica na brodu« Sn; *furnel, -ela* Kom Dean. Tal. fornello, fornelo tršć. Ping.

fortat pf — »vezati, učvrstiti dobro, općenito uraditi nešto jako, solidno: surga sidro, šija, šija, da ne udre, forte, fortaj dobro!« Sa Gran.

forte adv. — u izrazu *dat forte* »čvrsto vezati konop« Sn.

fortemare n — »snažno more« BK Musić. Tal. forte mare.

fortica f — »dio jedra, pojačanje u kutovima« Ro Cec.

fortuna f — »Kad je zal oblak i fortuna, mornar se boji na moru, a težak u polju, svaki se zlu nadijući: tako se svi jaše bojati videći fortunu sile Olofernje« Marulić J. II 37; »S fortunom jidreći imil sam nevolju, / vitar me goneći, razbih se o školju« Marulić: SPH I, 158; »Toj more brodeći s fortunom jadrismo« Marulić: Suzana 739—740; »Kad fortunom jidro nosit ne mogaše, / za č na jedno sidro privezan stajaše?« Marulić: SPH I, 159; »I vraćajući se on u Rim u svoj mojstir jimi veliku fortunu u moru od Dalmacije... Sdvignuvši se velika mora i fortune velike budući... I sfa nav // od tolike fortune bi rastrešena«, »nišće ne manje uzreste nemilostiva fortuna, toliko strašna, nigda jih more pogruzivaše, a nigda jih vetar više mora metaše... bi škurina . ne znaše se je li dan ali noć . Pomagahu se čim koli znahu a nišće ne prujaše . i ne jimihu veće ufanja da će nijedan škapulati ovu voltu . zač ne biše vidina nigdar u moru veća fortuna . jadra bihu sva razderta . lantina i timun na kusi« St 1513 Hamm; »I evo fortuna velika bi učinjena u moru« Bernardin 18 mat. 8, 23 (ARj); »da mene i plav moju ne sretu fortune« Vet. 19, »da moja sva jedra, bez plahe fortune / tihim se iz vedra vjetricom napune« Vet. 173, »Čuvaj ju od miline morskoga sapluna, / gdi trudna plav gine kada dme fortuna« Vet. 174; »u fortunu se dobar mornar poznava« Držić: Dundo Maroje III, 3; »A fortunu kad li kure, / gdi se more plamom stvori« Sasin 171; »Nav ima ankoru ili sidro s kom u fortuni pridrži se da ne pogine« F. Glavinić, Cvit. 444 b (ARj); u fig. znač. »Iguman sirota videći se u takoj fortuni, pravdao se kako je mogao« D. Obradović: Živ. 27 (ARj); »na 5. i 6. i na 11. bi fortuna juga« Mak Bujas 299, »pak udarila na nje žestoka fortuna« Mak Bujas 290, »sve kiša noć i dan s velikom fortunom oštriade« Mak Bujas 304, »Dođe na nje jedna nevera žestoka i veoma straovita fortuna, koje je vrime duralo za mnogo vrimena« Mak Bujas 316—317, »fortuna bure«, »fortuna vitra« Mak Bujas 327; »uto skočila je fortuna i razbila rečenu barku«, »kad je bila ona velika fortuna, bio sam u portu«, »ma kako je bila velika fortuna, tako je bilo nalilo rečenu barku« Dbk Luetić FZ; »tempestas« Cres Tentor; »Da bi udrile sve fortune / prema meni, moj živote. / Ufanja nima, osta mi je / gorki pelin, moj živote« N. Buble (zapisao, dalm. tradic. klapska pjesma, Omiški festival); »u fortuni i govno uz jabuku plije« Skarpa 432; »oluja« Kom Dean.; »najveća snaga vjetra« Senj Moguš; *fortuna vitra, fortuna obilata* »jaki vjetar, jaka oluja« Sn; »ka' je vela fortuna, riba se letera ol kraja« Sn; »Kad jedan vjetar vrlo jako puše nekoliko dana, onda se kaže fortunal ili fortuna; obično se to primjenjuje na šiloko, pa se kaže fortunal šiloka« Kuć Ped.; »Galeb ponekad privremeno lebdi u vazduhu na određenoj visini za što bi se reklo 'mjeri fortunu' (oluju). Vjerovalo se da u tom slučaju nadolazi nevrijeme. Kad se galebovi drže kopna, vjerovalo se da će loše vrijeme« Cecić; »jaki vjetar, 'učinila je fortuna' — zapuhao je jaki vjetar« Gr Elez.; »uz fortunu čuti je i fortunal, više je međutim uobičajeno da se uz fortunu dodaje i određeni vjetar: fortuna bure, fortuna juga i sl., dok je fortunal samostalan izraz« Gr Elez.; »ka' se vidi zvizda ko' Miseca, učiniti će fortuna!« Šep Kursar; »Stani, brajne, gori fortuna se staje« Štefanić 90; »zapuhala bura i fortuna, / izvarne se tanahna galija« Delorko 1969, 131; »I ako nin

kosti mora ne požeru, / isto dojde vrime zadnjen putovanju, / ragani, fortune sve snage razderu« M. Franičević: Zadnja putovanja; *fortuna bure, fortuna juga, fortuna vitra* »vrlo snažna bura, snažno jugo, vjetar« Sn, St, Mn, Kr; Skok Term. 160; *frtuna* Mikalja, Skok ER; *frtuna* »oluja« Sa Dean.; *frtuna* f (i *fortuna*) »vrlo jak vjetar: frtuna bure, po fertuni bure se izvezu« Vrg Jur.; *fortuna od bure* Mljet 1799, V. Foretić, Zadarska revija 1962, 5, 379—380; »Na sama sveta Tri kralja uhvatila je praznu dalmatinsku braceru fortuna tramontane« Novak P 136; v. *fortuna* (temporis), II dio ovoga rječn.; *furtuna* »nevrijeme, oluja« Kom Mard. Pa.; *vortuna* »vijar vitra« Po Ivaniš. F. Ven., tršć. fortunal.

fortunada f — »uz fortunu čuti je i fortunal, *fortunada;* značenje je isto; više je međutim uobičajeno da se uz fortunu dodaje i određeni vjetar... dok je fortunal samostalan izraz« Gr Elez.

fortunal m — »vihar« Crnić; »vihor« Majc.-Sim.; »oluja« Rab Ku.; »prvih dana sve u redu, kad ono nenadano skoči fortunal. Nebo jedna vatra, a more — kao da se na njemu sve sotone žene« M 1936, 1, 8; *fortuna* Skok Term. 155; *fortunal* »kad jedan vjetar vrlo jako puše, onda se kaže fortunal ili fortuna; obično se to primjenjuje na šiloko, pa se kaže fortunal šiloka« Kuć Ped.; »najveća snaga vjetra« Senj Moguš; »vrlo jak vjetar kojemu se kaže u Dalmaciji fortuna (Božava), fortunal ... ili fortuna vitra (Trogir)« Skok Term. 160; »više je međutim uobičajeno da se uz fortunu dodaje i određeni vjetar: fortuna bure, fortuna juga i sl., dok je fortunal samostalan izraz« Gr Elez.; *fortunal bure, fortunal juga, fortunal od vitra* »vrlo jaka bura,... jugo,... vjetar« Sn; »oluja« Sa Dean.; »nevera« St Kovačić 96; »nevera, općenito oluja, olujni vjetar« Barb. 1972, 203; »od bure nikad ne učini fortunal, već *sila od bure,* a od šiloka učini *fortunal*« BK Pask.; »barbini su se dlanovi čvorali u fortunalima na jarbolu nekog barka između Crnog mora i Baltika« Suz. 2, 71; »vrlo jak vjetar s kišom« BakŠkr TŠ; »Svi šijuni, fortunali, / svi lebići, / i sva svitla i svi tići / ne bi mogli mene zdići« D. Ivanišević: Neskrinja divojka; *fortunao* Lepetane (Skok ER); *fortuno* m BK Musić; *fortunol, fortunola* m Kom Mard. Pa; *f(e)rtunoa* m »silan vjetar« Vrg Jur. Ven. i tršć. fortunal DM.

f o r t u n a o v. f o r t u n a l

f o r t u n o l v. f o r t u n a l

foskija f — »izmaglica« BK Musić. Tal. foschia.

foškadura f — »potpornji na važima na kojima stoji brod u škveru« Sn.

fošo ili **in fošo** adv. — »spustiti jedro bez savijanja« Šep Kursar, Čak. rič 1972, 2, 148; »pusti infošo!« Sn.

frakaćo m — Carić I, 67 (isto što i žgvacet), v. *žgvacet.*

frakadur m — »četka na štapu za ribanje poda na brodu« Sn; Kom Mard. Pa.

fravenat m — »mrtvo more među dva vitra, ka' se bote već mišaju, križaju, jedne od vitra koji je ferma, a druge ol vitra koji dohodi; križano mrtvo more, na priliku grego i levant« Sn. Tal. fravento.

fregadur m — »veliki bruškin na brodima za prat kuvertu« Sn.

fregata f — *fregada* »ukazala se je jedna fregada armana u kanalu od Mljeta. 1605. Erceg-Novi. Star. 80—2. ... bil je poslal drivo s vunom ... i dovezal frigadu i u njoj nikoliko ulja. 1611. Senj« Mažur. s. v. *fregada;* »Fregata je u srednjem vijeku bila brzoplovka na vesla s jednim jarbolom, a služila je u različitim mornaricama kao 'aviso'. Manje fregate bile su bez palube. U novije doba tim su imenom nazivani veliki ratni brodovi« Luetić; »Fregata je mediteranski tip jedrenjaka na vesla, nosivosti do 300 tona. To je bio brzi jedrenjak koji se dobro koristio kao trgovački brod. Fregata je obično imala jače naoružanje da bi se lakše obranila od gusara« Luetić 1969, 62; »Pelješke fregate XVI i XVII st. mali su brodovi, slični barkama, ali vjerovatno nešto finijih linija trupa«, »upotrebljava se u prvom redu za prijevoz pošte, kurira i putnika; pelješke fregate prevo-

ze redovito i terete«, »u XVII st. gubi se naziv fregate za manji brod, a grade se feluke, po svojim karakteristikama slične fregatama« Pelj Vek. 48; ima ARj; u Kotoru 1590. jedna f. imala je jedan jarbol s latinskim jedrom, osim toga 10 klupa za vozače; oprema joj je bila: jarbol, lantina, 4 puta, podigač, kormilo, 10 vesala, 2 sidra, 2 libana, 1 sukani konop dužine 76 sežanja, kuhinja, 2 bakrena kotla, 1 fenjer, 1 bačva, 2 bačvice za vodu, kompas (bussola) i 2 stolnjaka; druga fregata iz istog vremena imala je nosivost 100 stara = = 6296,4 kg, treća ima nosivost oko 2 vagona, Milošević Š. M. GPMK 1962, 49—50. Coronelli Idrografia 142 i 145.

fregatina f — dem. od fregata, »mala fregata na Pelješcu u prvoj pol. XVI st.« Pelj Vek. 50; »barka na navi« Perast 1600., Milošević Š. M., Pom. zbornik, Zadar 1965; *frigadina* SJ XVIII st. Herkov 143. Ven. fregadina.

fregaton i **fregadon** m — *fregadon* (ili fregadun?) vrsta trgovačkog broda, spominje se na Silbi 1654 (P. Starešina: Pomorstvo Silbe, 22), spominje se također u Trogiru 1746. i dalje, Per. 59.; »jadransko-mletački tip jedrenjaka, veći od fregate, sa četvrtastom krmom, prednjim i stražnjim jarbolom i kosnikom. Plovio je i na jedra i na vesla, a mogao je prevoziti do 500 t tereta« Luetić 1969, 62. Tal. fregaton(e) DM.

fregun m — »četka za pranje podova (na brodu)« Kor Dean. Ven. fregon.

fren m — »pojasna kočnica« BN 78/ /185/9; *fren od mulinela* »kočnica motovila« Majc.-Sim.; *fren* »brenza« Sn; »na glavu od timuna stavlja se argolta, na njon su kola koja se zovu rajeti su dva konopa koji se zovu *freni*, s ovin se upravlja brod u putovanju« Po Ivaniš. F. 292; »ako se timun guverna pomoću rode, za timun su pričvršćena dva krila koja se sa dvije kadene vezuju s rodom; krila se zovu argole, a kadene su *freni*« Kuć Ped.; *fren* »konopčić na argoli za okrićat timun« Dob; »drvo s kojim se ravna kormilo = *argola*, a na velikom brodu *fren*« Vrb Bol. Tal. freno.

fribord m — »nadvođe broda« Sn. Engl. free-board.

frigada f — fregata, ratni brod za vrijeme Austro-Ugarske, Vrb Žic 1902, 335; v. *fregata*.

frikando m — Carić I 67 (isto što i žgvacet) v. *žgvacet*.

friškac m — »1) vjetar srednje jačine što je puhnuo prije koji sat; 2) oguljena i na suncu osušena hobotnica« Šep Kursar.

friškat impf — *vitar friška* »vjetar jača«, »puše svjež vjetar« Sa Dean., Sn, St.

friški adj. — *friška arija* »burno vrijeme« Šep Kursar, Sn, St, Mn, Tg, *friška bava* v. *bava*.

frižet m i **frižeta** f — »palubna proveza« PE II, 515; »proveza palube« BN 23/21; frižeta »jema je i po tri file na velin brodima« Tg; »frižete, koje su od rastovine, zatvaraju kuvertu do capula« Po Ivaniš. F. 291; *frižet* i *frižeta* »od mankula na kermi pek do banka je prebjena na ražmu na sekon boku barčice jedna dešćica, njoj je ime: frižet (frižeta)« Vrb Žic 1902, 340; *frižet* »jaka gredina odmah poviše palube naokolo koja veže palubu sa živom stranom broda i sačinjava ivicu krova« Ivelić 184; *frižet* »podloga na krajevima gornje platice« Kl, Pu Dean.; *frižeta* Kor, Lo Dean.; *frižeta* »piramorta ili mrtva banda, a ova se opet dijeli na kuvertelu, centulin, brace i frižetu« Skok Term. 135 (i sl. 48); Sn, St, Tg, Mn, v. i *svrižet*. Ven. frisata DM.

f r k a t a v. f o r k a d a

f r k o ć i v. f o r k a d a

f r o k a d a v. f o r k a d a

front-plate f — »one front-plate metnite onamo gdje su stajale daske od pichpina« Šenoa 111. Engl. front plate.

f r t u n a v. f o r t u n a

frušturica f — »pomorski han, odmaralište, kuća uz obalu u koju se mogu skloniti ljudi i manje lađe« JS 1931, 5, 132.

frut m — u fig. sarkastičnom izrazu *morski fruti* u znač. nezgode na moru

»Ala, sa' ne valja zato vikati! To su morski fruti! Platit ćemo šćetu i gotova pisma« (To je rekao čovjek čiji je sin svojim brodom udario drugi brod pri ulasku u lučicu) Šep Kursar.

fržela f — »kruh osobitog oblika (koji se upotrebljava na brodovima)« BK Muo Dean.

fudra f — *fodra od drvenog broda* »nutarnja oplata« Majc.-Sim.; »ako kontramadir nije odmah ispod razme, onda između razme i kontramadira dolazi još jedan madir: *fodra*, koji odozgor pritiskuje banak na kontramadir« Kuć Ped.; Tg; *fodre* ili *bande* Skok Term. 135 (sl. 48), *fodre* i *zoja od fodri* ibidem 144 (sl. 52); *fudra* ili *kontrafort* ili *kontramadir* »nutarnja oplata dna« BN 23/13—15; Mn, Sn, St; »nutarnja oplata dna« BN 35/12; PE II, 515; *fudra dna* »oblog dna« Crnić; *fudra od krme* Tg, Mn, Sn; *fudra od prove* »u fudri od prove nalazi se jedna vera (prsten) od gozda za tvrđavu baštuna« Po Ivaniš. F. 293; *fudra od mrtve bande* »oplata palube« BN 23/24; »oplata ograde« PE II, 515; *fudra od rama* »bakreni oblog« Majc.-Sim. Tal. fodera DM.

fugat impf — u izrazu *fugat na maretu, brod fugaje provon na maretu* »brod siječe valove pramcem« Sn. Tal. fogare DM.

fugera f — »zaštićeno ognjište na malom brodu« Kom Mard. Pa.; »imali smo u brodu fugeru; ponili bi jedon sud od late, dno mu nasuli jarinon da ne progori i u njemu ložili oganj da bi ugrijali ruke« Hv Nedj. Dalm. 18. III 1979. Ven. foghera Bo.

f u g i s t a v. f o g i š t a

f u g i š t a v. f o g i š t a

f u g u n v. f o g u n

fumar m — »dimnjak« Majc.-Sim.; općenito dimnjak, posebno brodski St, Sn, Tg, Mn; »dimnjak (na brodu, na kući)« BK Musić. Tršć. fumar Ping.

fumarela f — »dim od bure, fumarela od bure« Kuć Ped.; »dim od vitra po moru« Sn. Ven. fumarea DM.

fumatoj m — »pušionica« na brodu Majc.-Sim. Tal. fumatoio.

funda f — »U Tijesnu se pored troca veli i *funda*« Skok Term. 143; *funda* »konop koji priteže lantinu s jedrom uz jarbol«; »konop koji drži lantinu uz jarbol«; »potpiz se, ka' se diže sidro, vežije s live strane, a manat i funda s desne« Šep Kursar; »funda ili troca zove se konop kojim se zateže lantina uz jarbul« Sa Grandov; »konop koji drži lantinu uz jarbol« Žir Finka-Šojat; »ili troca« Pašman; »zaurla brac, zapišti funda na jarbolu, nagnu se treva« I. Helin: Plava gajeta, Vidik, Split 1977, br. 4, 5. Tal. fonda.

fundamen(a)t m — u progn. izreci »... jer obično o sv. Luki započnu zimske oluje, koje su osobito žestoke o sv. Klementu (23. XI) 'koji kopa od mora fundamente'« Smotra dalm., Zadar 1918, 17, 1.

fundat pf i **fundat se** — 1) *fondat, fondan* »potonuti, potopiti« Senj Moguš; 2) »barka je surgana, fondana, kad je na ankori« Mljet Macan; *fundat brod, leut* »potopit ga da pokrepaju cinci« (da krepaju stjenice) Sn; 3) *fundat se* »gurnuti prema dnu, zagnjuriti, potopiti« Gr Elez., Sn, Mn. Ven. fondarse Bo., tršć. fundar Ping.

fundata f — *fundata* i *fudanta* »zagnjurivanje«, »moća na fundate« tako bi djeca pozivala jedno drugo da se u moru pođu igrati na zagnjurivanje Sn, u Splitu se umjesto fundata kaže *kacada, kacavanje, kacat* i *kacavat (se)*. Tal. prema fondar i fondarse (ven.).

fundin m — »potapanje u moru, kada u igri deca potapaju jedno drugo od it. affondare; zabeležili smo i naš gl. duškati u istom značenju, kao i imenicu duškin« BK Musić.

fundo adv. — »prema dnu, okomito« Gr Elez. Tal. fondo DM.

funta f — »težinska mjera: oko 1/2 kg« Kom Dean.

f u o r k u l (a) v. f o r k a d a

furijal m — »obratno od šilokala je slabo, lokalno šiloko; *furijal* ili *furijalet*« Kuć Ped.; »vetar sa jugoistoka« BK Musić; »smatraju da ovaj vjetar puše iz Italije, tj. iz predjela SW = grbinada, lebić« Murter Strgačić 1090;

furijo »južni vjetrić« Trpanj Fer. 454; *furio* »začetak juga« Mok Kus.; *furio* dem. *furijalet* »lagano ljetno jugo« Ca Dean. Ven. furian DM, forian i furian tršć. Ping., Ros.

furijalet m — »za mali jugo kaže se furio ili furijalet od šiloka« Mok Kus.; *furijalet* i *furijanet* dem. od furijal i furijan BK Musić; *furijanet* Kom Dean.

furijanet v. furijalet

furio v. furijal

furleto m — »noćno morsko strašilo, malen, izlazi iz vode sa širokim klobukom« BK Muo Dean.

furtuna v. fortuna

fusko n — »maglušina« Kom Dean. Tal. fosco.

fusta i **fušta** f — splitska fušta je u XIII st. mogla ukrcati 60 ljudi, Andreis: Storia della città di Traù, Spljet 1909, 23; »da me Turci ali Mori / ne povezu vozit fuste« Vet. 23, *vrag je fusta — vrag je i galija* »tj. naopako kako god okreneš; svakako je teško; nijedno od dva rješenja, od dvije mogućnosti, nije lako« (zabilježio Vicko Dulčić na Hvaru); *fušta* »Genera odma pošalje fuštu po nje i dovedu ji u Split« Mak Bujas 334; »da pojdete na fuste; toliko opslužite i činite opslužiti, pod izgubjlejne života i opajlejne kuće« Zadar 1719, Morović 103; »U početku XVII st. imamo podataka i o nešto većim uskočkim brodovima, spominju se, tako, dugi brodovi — *fuste* — sa 44 veslača. Za te brodove kaže se da su vrlo uski, brzi i pokretljivi te da imaju nisku palubu« Vek. 1953, 13; »u austrijskoj ratnoj mornarici isto što i fregata« SJ XVIII st. Herkov 143; *fušta ormanica* »u Podaci ljuta guja biše, / / po imenu Viskoviću Mijo, / Imadiše *fuštu ormanicu,* / jer je bio na moru vojvoda« Pučki list, St, 1891, 2, 18; »brod, drijevo, navlastito omanja galija, hitar brod na vesla, navis piratica, biremis. Ali po Hvar. galea (galia) vel fusta. 1450—1502. N. d. 421.436. Hvarani dužni su dati 162 vosca itd. za tu *fuštu* ili *galiju* kad ju treba opremati (armati)« Mažur.; v. *fusta,* II dio ovoga rječn. ARj ima potvrde od XVI st. (1526) u liku *fušta.* Tal. fusta Coronelli Idrografia 142 (opis).

fustar i **fuštar** m — »na prvi marča dođe u Makarsku fusta i danas na 3. istoga ufatiše soldati fustari, Jozu sina Petra Alfirevića Antičića« Mak Bujas 361; »fušta... vrsta galije na vesla bez krova, na njoj su zakovani bili osuđenici. Otuda u Dubrovniku i riječ *fuštar,* koja se daje nestašnoj djeci« Bogišić 403. ARj ima *fuštar,* veslač na galiji, zabilj. od XVIII st.

fuškac m — »izmaglica« Gr Elez.; »maglušina koja zove jugo« Sn; Sa Dean.; »(pomorski termin) maglica koja čini horizont mutnim tako da se ne vidi gdje se more spaja s nebom (po njemu ribari predviđaju loše vrijeme: vanka je fuškac, nećemo isodit') Smokvica na Korčuli« Skok ER; »*fuškac od bure po moru,* ne vidi se prsta mora« Sn. Tal. fosco.

fuškačina f — *fuškacina* »mutno obzorje, loš izvid, mutan, od vjetra, npr. od bure« Sn.

fuškajica f — »izmaglica« Sn, Trpanj Fer. 454; »u Dubrovniku se govori pored fuško također i fuškajica (od ital. *fosco,* a ovo od lat. *fuscus* 'tmuran') za tmurno i maglovito vrijeme, koje nastaje ljeti od sunčanoga žara« Skok Term. 159.

fuškan adj. — »fuškana arija zove jugo« Sn.

fuško n — »slabu vidljivost, prouzrokovanu maglom, zovu *fuško o' kaliga*« Kuć Ped.; »još u zimi kada jesu fuška / nađemo se s brodima u kosti« Pelj Bjel. 34; v. također *fuškajica.*

fuz m — »struk sidra« BN 101/D 4; *fuz od argana* »trup vitla« Crnić; *fuz od timuna* Mn. Tal. fuso DM.

fuzaljka f — »klizište; kosina na koju se izvlače barke« Senj Moguš; »Ono, kadno nekad mali Srećko kao u senjskoj luci na *fuzaljki* pušta jelovu tresu u more, držeći je o dugačkoj niti e misli e je to brod *(fuzaljka, puzaljka, kosi odron u luci kojim se izvlače čuni iz mora i spuštaju u nj)*« Draženović D III 412.

G

gabara f — »ratni jedrenjak, naoružan s 10 do 20 topova; uz jedra ima i vesla« SJ XVIII st. Herkov 144.

gabija i **gabja** f — »četverokutno jedro vezano za penun od gabije« Carić I, 260; »opšte ime četvorouglastih jedara koja su na srednjim delovima kataraka« Đaja: Mali 160; »od jedara bile su na dvoru samo donje gabije« Car: Oj more 25; *gabja* »naziv gabje, premda ima svoje strogo specijalno značenje (drugo i treće kvadratno jedro na jarbulu od majstre na barku)..., ima i jedno daleko šire značenje jer se rabi kad se hoće spomenuti bilo koje kvadratno jedro; kaže se da taj ili onaj brod ima gabje; no isto je i kad se reče da ima penune« Kuć Ped.; »namjesto da se križna jedra zovu gabje mogu se zvati i kvartiri; tako bi kvartiri, gabje, penuni i kvadrata jedra bili sinonimi« Kuć Ped.; *gabija* »četverokutno jedro na križevima srednjeg jarbola (npr. barka), takozvano košno jedro« Barb. 1972, 203; »dva srednja jedra na prvoj katargi i drugoj, najpotrebitija i najtvrđa, koja se najzadnja zatvaraju u nevolji« Dbk Vod. 48; *gabije baše* »druga četverouglasta jedra odozdo put gore, jedra od rđavog vremena, koja se ni sa najgrđom olujom ne zatvaraju, već se ostane na njima samima i trinketinu« Ivelić 184; *gabija dolnja* »veliko košno jedro niže« Ivelić (v. crtež brika Pierino); *gabija baša* ili *dolnja gabija* v. također s. v. *bark* (površina jedara); *gabija gornja* »veliko košno jedro više« Ivelić (crtež brika Pierino); *gabija gornja* v. također s. v. *bark* (površina jedara); u nar. pjesmi u fig. upotrebi »Dalmacija lipe cure daje / ... ponajbolje u Zlarinu jesu / ... sedmi danak one se narešu / / ... a za pasom šudar od krmeža, / / ko gabija od brika ingleža« Zlarin Stulli 306; *gajba* »najviše jedro« Pucić: Cvijeta 46; »samom gajbom za nas je premnogo, / prifatimo na gajbi trećake« Pucić: Cvijeta 40; »koš na jedru velikih jedrenjaka«, »čekajući rabske brode, i ne samo male plavi, / da l' z gajbami vele navi, / trgovinu da pribrode« Barak. 381; *gabija* »b. na katarci velikijeh brodova mjesto ograđeno gdje može stajati njekoliko ljudi (prije tal. gabbia, sad coffa)« Mikalja, ARj (ne citira se Barakovićev primjer). Tal. gabbia DM.

gabijer m — mornar na austroug. ratnom brodu koji je opsluživao *gabije* (košna ili križna jedra), 1866, Kun. Tal. gabbiere DM.

gabina f — »kabina, soba na brodu« Majc.-Sim.; »koji put je između tûge i rode od timuna još i gabina; to je mala kućica koja služi kao stan na krmi; na trabakulama je u njoj rôda od timuna te busula«, »kroz tambuć od krme se silazi u kamaru, iz koje se ulazi u gabine kapetana« Kuć Ped., St, Sn, Tg, Mn, Kr; »kabina (na brodu)« BK Musić. Tal. gabina DM.

gabitel v. gavitel

gaeta v. gajeta

gafa f — »rabi za ćapat kadinu ozvona (izvana), a traži koti dva roga« Dob; »za podizanje bačava se rabi gafa« Kuć Ped.; Kr, Mn, St, Tg; »komad okruglog ili plosnatog željeza, kojeg su krajevi zašiljeni i zavrnuti 90°, služi za spajanje drva« Kor Ivanč. 1962, 638; 1) »za prihvat i učvršćenje lanca od an-

kore, zapor lanca«, 2) »kuke za bačve krcat« Sn. Tal. gaffa DM.

g a i t a v. g a j e t a

gajandra f — »gozdeni kusi za kontrapiz u brodu, pizadu kolo 30 kilih, sve zajeno 500—1000 kilih, a u krmu se moge stavit i do jene tone« Sn; *gajandre* »gvozdene šipke duge do 1 metar, a u promjeru oko 15 cm, služe kao savura« Kor Kal.; »Komadi gvožđa, koji 'potonu' važe, zovu se na mletačku gajandre« Skok Term. 147; »gajandra oko 50 kg teška, da ga pritegne na dno« (sc. umrloga na brodu kojega spuste u more, op. R. V.) Ivelić. Ven. gaggiandra, gaiandra, gajandra DM.

g a j b a v. g a b (i) j a

gajeta f — »jedna se spominje na Pelješcu 1650—1700« Vek.; Mak Bujas 334; »dvije dobre gaete poput feluka i pođu (iz Perasta) pod Drač« (1710), Anali Hist. inst. Dbk, 364; u BK 1719—1721. vrlo brojne, broj osoba na brodu 1—7, GPMK 1957, 53—65; passim; »Gaete ili filuke za prenos pošte bile su male lađe sa jednim jarbolom, na vesla... Izgleda da su imale oko 5 tona nosivosti. Redovito su prevaljivale put od Kotora do Mletaka za 15 do 20 dana. Na njima je bila posada od 9 ljudi računajući i patruna (zapovjednika). Vozili su po četvorica, kada se nije moglo upotrebiti jedro. Sa dozvolom vlasti mogle su primati i privatnu poštu« BK GPMK 1955, 43; u BK (Dobroti) 1729. imala je 80 stara nosivosti, GPMK 1960, 107; u BK (Prčanj) 1764—1797. imale su 8 ljudi posade, GPMK 1956, 107; u BK (Kotoru) u I pol. XVIII st. imale su prosj. 3—4 člana posade, Milošević M. I. GPMK 1960, 109; u isto doba prosj. 3 ili 4 člana posade, a često 5, 6, pa i 9, Herceg-Novi, Milošević Š. M. 1968, 83; u Zadru 1750, Morović 103; 1848. viška općina ima 23 gajete od 4—5 t koje, opremljene jedrima i veslima, vrijede 4600 fiorina, ljeti služe za lov srdela, a zimi za promet s kopnom odakle vlasnici dovoze najvažnije životne potrepštine, Novak: Dok. za pov. rib., st. 256; »gaeta — Kielboot, duž. 5—8 m, širina 2—2,5 m, gaz 1,5—2 m, nosivost 2—6 tona« Krisch 138; duž. 20—22 noga, 1755, Split, G. Moller: Dissertazione sopra le pescagioni (rkp. u bibl. Definis u Sutivanu); u istom rkp. zove se i *braciera* (!) »che la spinge a due remi accomodati alle due opposte estremità di una trave, che attraversa a poppe la braciera stessa«; »spada istome tipu leuta, što se tiče sustava građe; ona je ipak od leuta obično manja, 5,00—7,00 m dužine na surazmjernoj širini i visini. Često je sva od borovine, na hrastovoj kolumbi i podnicama, a s dubovima rebrima. Kadgod ima hrastove madijere do raza mora, a borove po vjetru. Srednja je trećina broda pokrivena, ostrag je sve otvoreno, samo što je pri samoj krmi 80 cm velika polmica. Otvorena strana broda ima pod, da je lakše po brodu amo i tamo. Neke gaete — u splitskom okružju — imaju borove priječnice, što je sasvim nespretno, ukoliko smeta slobodno i brzo hodanje po brodu. Na sredini trastana stoji jambor, a na njem lantina i trokutno jedro; rijetko se kad na gaeti vidi flok. Gaete se upotrebljavaju za mnogovrsno ribanje; je li potegača na brodu, to valja da je složena na provi. U lovu srdjela pod svijeću gaeta ne nosi nikada potegaču, za koju se hoće leut, dok se gaete određuju svijećanju i upravljanju mreže; u prvom se slučaju zovu *svijećarice*, u drugom *bjankarice* — u spljetskom okružju *sinjol*, ili *sinjal;* jer stoje na sinjalu potegače, naime na sredini sake. — Gaeta, s potrebnom opremom, stoji 300 do 600 kruna naprama veličini« Lorini 58; »ribarski brod na četiri vesla; tal. gaetta: gaeta se nategne na kroaj« Vrg Jur.; *gaeta* Muo BK Skok ER; *gaita* Rab Ku.; *gajeta* »hexeris gajeta: brodica ka ima šest redov od vesal« Vitez. Lex. 346; za gajetu kaže D'Erco da je duga 5—7 met. (cfr. R. D'Erco: O ribolovu na istočnom Jadranu, Zagreb 1973, 185); »došla je jedna gajeta šipanjska«, »da je bilo tega kamenja pune dvije gajete«, »bilo je kamenja za dvije gajete« Dbk Luetić FZ; »koko je uja ribe? — uja san za punu gajetu ribe« Sn; gajeta ima od 2 do 6 tona, Č. Čičin Šajin: Brodogradnja u Splitu (1831—1832), Pomorstvo 1948, 11; »barčica (gajeta) je veća od guca i na drugu furmu udelana, a rabi li koti i guc« Vrb Žic 1902, 355; »gaete i kaići to su manji brodići brez

zatvora na sridini, sve je rastvoreno, nastiva se pun brod i vozi svaka potriba, ali ne nadaleko, sve uz kraj, ne u pučinu mora jer kako je rastvorena sridina moglo bi je nalit more i podušit. Vozi se najviše na vesla, a kad je vitra, i na jidra« Po Ivaniš. F. 210; »gajeta je na malo jidro brez floka« ibidem 290; Molat Skok ER; Betina Skok Term. 149 (sl. 55), »*gajeta* ili *gaeta* služi obično za ribanje, veli se i u Betini *gaeta ribarica.* Dužine je 4—7,40 m. Obično je pokrivena i ovalnog dna. U Betini kod Tijesna se veli za *gaeta* i naša riječ *brod*« Skok Term. 150; *gajeta* Kr, Mn, Sn, St, Tg (općenito u srednjoj Dalmaciji); »vrst ribarskog brodića na vesla i jedra; neka mjesta na obali imala su svoj posebni tip gajeta, a najpoznatija je 'korčulanka'« Gr Elez.; »gajeta ima *palmetu* na provi i krmi, dok joj je *stiva* (utroba) otvorena; ima purtele kao i leut; dok je leut *štilast* (ušiljen, elegantan), gajeta je *batasta* (zdepasta, široka)« Kuć Ped.; »gajeta je obalni jedrenjak. Upotrebljava se u prvom redu za razne vrste ribolova na našoj obali, te je, kao i leut, naš tip ribarice. Gajeta se upotrebljava i za prijevoz tereta na manjim udaljenostima duž obale. Trup je oblih bokova i oblog dna s kobilicom; njegov kostur izrađen je obično iz hrastovog, a oplata iz borovog drva. Paluba je pokrivena samo na pramčanom i krmenom dijelu broda, a između ovih nalazi se još po jedan uski prolaz na stranama broda. Otvor za krcanje zatvara se pomoćnim poklopcima i na taj način paluba se može potpuno pokriti. Pramac i krma su šiljasti. Jarbol je u jednom komadu kao i kosnik, ukoliko ga ima. Jarbol je postavljen obično na jednu trećinu dužine broda od pramca. Obično ima latinsko jedro, ali može imati i oglavno sa gornjom okrižicom (lantinom) i sa dvije ruke kratica, te jednom prečkom. Dužina gajete je od 6—8 m, širina od 2—3 m, visina 1—1,30. Kormilo seže nešto ispod kobilice broda i dosta je široko. Gajeta obično ne vodi sobom čamac. Oprema se sastoji od dva četverokraka sidra s konopom ili lancem, a također je opremljena sa dva veća vesla, ukoliko služi za prijevoz tereta, kad se upotrebljava za ribanje, opremljena je sa četiri vesla. Gajete, koje prevoze teret, imaju dva člana posade, a ribarske četiri i više. Nosivost 5—12 tona« Gluhonja 1951; »Gajete su najpoznatiji tipovi ribarskih brodova, rasprostranjeni na cijelom našem jadranskom primorju a naročito u Dalmaciji. Slične su leutima ali obično manje od njih, tj. od 6 do 9 m, i bez pramčanog kljuna. Pramac i krma su im zašiljeni a dno ovalno. Nose jedan jarbol s trokutnim jedrom ili pak u nekim krajevima i s četverokutnim. Prednji dio im je obično pokriven, međutim u nekim krajevima pokriven im je stražnji dio. — Interesantno je spomenuti s ribolovnog gledišta zašto im je obično pramčani dio pokriven (nadgrađen). Veslači u gajeti, i u svim većim brodovima, stoje pri veslanju na nogama, naprijed okrenuti. Kad je pramac pokriven, sve ribolovne operacije se obavljaju na njemu, te veslači sami prate tok operacija i ravnaju brodom bez da im se zapovijeda. Istina je da bi bacanje mreža u more bilo najlakše s krme, ali ovo nije najteži dio ribolovne operacije. — Sredina broda se kod nekih zatvara poklopcima. Još godine 1882. bilo ih je 1500, a 1897. njihov broj je porasao na 1724. Namijenjeni su brojnim vrstama ribolova, s manjim mrežama potezačama i drugom priobalnom ribolovu ili pak kao svjećarice u ljetnom ribolovu« Br. 1952, 3, 140—141; gajeta »ribarica« PE II, 311; »veći ribarski čamac koji se pokreće sa 4—6 vesala; ponekad ima 1 latinsko jedro« PE; »Tip drvenog broda koji je prije uglavnom služio za ribanje, a danas ponajviše služi za prijevoz. Kod nas se mnogo upotrebljava u zadarskoj, šibenskoj i splitskoj okolici. Brod je pun i zaobljen, osobito na pramcu i na krmi. Gajete su obično potpuno zatvorene palubom, u polovini duljine imaju veće grotlo s poklopcima, a u pramcu i krmi manje otvore (purtele) za silazak u potpalublje. Neke gajete imaju samo prednju trećinu duljine zatvorenu palubom, a ostali je dio broda prema krmi otvoren i proteže se od boka do boka, a pri krmi je opet ugrađena mala paluba (pulmica) u duljini od oko 1 m. Otvoreni dio broda (nad rebrenicama) ima ugrađen pod,

koji je katkad i povišen, da se lakše po brodu hoda. Jarbol gajete je malo nagnut prema pramcu, a jedro mu je oglavno ili trokutasto latinsko (poneka g. nosi i po jednu prečku); ima 4—6 vesala. Duljina gajete obično iznosi 9—12 m, a širina do 4 m. U novije doba g. ima ugrađen pomoćni pogonski motor do 30 KS. Pri gradnji gajete upotrebljava se hrastovina za kobilicu, pramčanu i krmenu statvu, za rebrenice, rebrene nastavke, a katkad i za platice vanjske oplate dna. Rebra mogu biti od brestovine ili dudovine. Platice vanjske oplate većinom su od borovine, a palubne trenice od borovine ili jelovine« PE III, 126; »Javlja se na našoj obali od XVIII stoljeća, i to u Boki kotorskoj i Velebitskom kanalu. Gajeta se danas upotrebljava uzduž čitave obale, najviše na zadarskom, šibenskom i splitskom području. Slična je leutu kad je bez kljuna, samo manja od njega, od 6 do 9 m dužine. Na pramcu i krmi gajeta je puna i zaobljena. Prednji dio je pokriven, a ponegdje je pokriven i stražnji dio. Ima odgovarajuće otvore (grotla, purtele) za silazak u potpalublje. Nosi jedan jarbol s trokutnim, a ponegdje i s četverokutnim jedrom. U ribolovu koristi se s mrežama potegačama i u drugom malom priobalnom ribolovu, ili kao svjećarica u lovu male plave ribe. Veslači u gajeti, kao i u svim većim čamcima, stoje pri veslanju na nogama. Na pokrivenom pramcu obavljaju se sve operacije s mrežama; veslači sami prate tok operacija i manevriraju s čamcem bez da im se posebno zapovijeda« Bas. 287—288; gajeta Marka Ivanovića Farcića u Sutivanu na Braču je duga 7 a široka 2,40 met., betinskoga je tipa, građena 1954. u Šibeniku, korbe su od hrastovine, madiri povrh mora od borovine, ispod mora od hrastovine, škaf i palmeta od hrastovine; »gajeta jema ova vesla (od prove prema krmi): *škaf, trastan, krmu, banak, parâdu,* a liti, ka je litnji lov, još i jarmenicu oli jaram za šijavca« Mn; »gajeta je vrsta ribarskog broda, specifično komiška ribarica; način ribolova naziva se spurteljnjača ili vojga. Posada se gajete sastoji od 5 članova. Svaki član ima svoje mjesto, svoje veslo i zadatak. Najmlađi je u pramcu, a na krmi je *svićor*, vođa ribolova. Svako veslo, prema svom položaju, ima svoj naziv, od pramca: *katina, trastan, srida, prima* i *špodula*« Kom Mard. Pa.; »koter, bracera, gajeta — nazivi jedrenjaka na jedan jarbol« Kom Mard. Pa.; *gajeta svićarica* »ima 5 ribara; svićar, špadula, prima, srida, trastan, katina, parić, prova — to su nazivi svih mogućih vesala u gajeti« Kom Mard. Pa.; fig. »bil je dug kako jorbul od gajete (riječ je o zmiji kravoscu)« Kom Mard. Pa.; »kod nas su gajete po kroju tipa betinskog i trogirskog. Svi brodovi koji nemaju špiruna zovu se gajete. Obično su gajete manje od leuta. Za lesko ribanje kako je prije bilo hoćeju se gajete od 19—23 noge. Gajete imaju svu sredinu od broda otvorenu a krmu nepokrivenu. Zato imaju ispred krme kantinelu od jakog drva. Ova veže krmu da je brod jači i da se krma ne otvori. Ako brod ima krmu nepokrivenu i bukaporte da se može sva zatvoriti i pokriti, to se isto zove gajeta samo ako nema špiruna. Brodovi od 15—18 nogu zovu se gajetice« Sa Gran.; »gajeta ima škaf na provi i krmi, na sredini otvor koji se zatvara sa bukaportama u tri djela. Prova malo obla, a krma ravnija. Služila za prevoz kamena, žala, pržine, naročito Lumbarđanima« Kor Slad.; »Šepurinjani su između dva rata imali oko pedeset gajeta na jedro, sve su one imale trokutasto jedro«, »Brodovi starih Šepurinjana bili su tipa gajete i gotovo svi dugi po prilici *o' dvaiset i jene do dvaiset i pet nog,* tj. od sedam do nešto više od osam metara. To su bili brodovi na četiri vesla i s trokutastim jedrom. Takve brodove su zvali *lađa* ili *brod* (ako je bio kraći od sedam metara, zvali su ga *gajeta*). Brod je imao palubu (škav) samo na pramcu. Škav je zauzimao otprilike trećinu dužine broda (do jarbora). Ostali dio broda je bio otvoren (s koridurima duž bokova) i određen za prijevoz stoke što im je služila u poljodjelstvu (mazge i magarci) te masta, maslina, đubra itd. Na početku XX stoljeća Šepurina je imala sedamdesetak takvih brodova. Najstariji ljudi u selu kažu da je Šepurina u XIX st. imala i *jenu lađu na šest vesal* i dvije bracere. S brace-

rama se po potrebi *odilo lipo do Trešta.* Podređeni društveni položaj šepurinske žene ogledao se i u njezinom mjestu u brodu. Na krmi su uvijek bili muškarci (s krme se upravlja brodom), a na sredini broda *mazge, tovari, ženske i alat za tršje.* Zato su vesla *na sridi* i *pri krmo* bila *ženska vesla* (tj. u pravilu su njima vozile žene). Po potrebi su one vozile ili pomagale voziti i *na škavu. Na paradi* (tj. na krmenom veslu) vozio je uvijek muškarac, a muškarac bi mu i pomagao. Za *žensku* nije bilo mjesta u krmi. Govorili su: 'Ka' je ženska u krmi, krma je šuplja!' 'Kad je jednom došla u lučicu nova ali nestabilna gajeta, porugljivci su se stali rugati jedan za drugim: — Da je učinija malo užju u krmi, bila bi još bolja'. — Neće se u vitru niti zavaljivati! — Za takovu brod valja učiniti idro o' mankula do mankula! — Nije došla štabilija gajeta u selo ča va!« Šep Kursar; »Uto je ta tičurina pala na jednu ledinu, i to tako pala da je zemja zadrćala. Ja se dignen i jeman ča vidit... Glava joj ka bačvica o sto litri. A pera u krilu, judi, ka vesla o gajete« Split; »A i lozja je malo / i ne rodi ka ča bi prin rodilo, / izgnjile su gajete i brodi / s kojiman se lovilo« A. Oman: Pismo maloga Marinka čali u Jamerike; »Dujko je jema ribarsku gajetu, to ka jedan mali brodić« M. Uvodić: Marica; »U to doba umre jedan stari ribar koji je jema jednu staru gajetu, to ka mali, dva do tri metra dugi ribarski brodić... Gajeta je bila gnjila, a gnjilo je bilo i sve ostalo na njoj, najskoli konopi. Oveća jedna stina misto sidra, dva kriva prisušena vesla, dvi tršćice za lovit ribu, jedna vlaška lopiža za kuvat brujet, jedna bočica za uje, u karti malo papra, i to je bilo sve ča je bilo potribno na brodu. Ne, još je ništo bilo. Bila je jošćec jedna botilja za vino i jedna manja za rakiju. Soba o' spavanja mu je bila ispo prove o' broda. Sve gajete jemaju pokrijenu provu. Eto, tot ispo te prove, koja bi mu pokrivala samo pô tila, Roko bi spava« M. Uvodić: Dujkin dvor; *gajeta* »vrsta velikog čamca na jedra« BK Musić; *gajetica* »brodovi (gajete) od 15—18 nogu zovu se gajetice« Sa Gran.; »jednog jutra sjedoh u sitnu gajeticu da prebrodim more i krenem za Biokovo« Tresić: Poleti 7; »Pinota gajetica / od škojih nan jidri / jidro jon se su sto peci na dvi mije vidi. / Od bokunih, bavarina, faculeta, traversina, / / veštih, bičvih, mudantina, starih lumbrelina. / Na provi jon stoju mriže, / / pari bokun stare giže. / Konopi jon rascufani / a pajola fali. / Piturana u cenerin, / a timun jon u verdulin. / Jidri s Vloke kâ motorin / Pinota vaporin« D. Fio: Dalmatinske pisme; *gajetina* »pejor. od gaeta« Vrg Jur.; *goeta* Vuk BK, Skok ER; *gojeta* ARj, također Kahane; »barca triestina parzialmente coperta, provveduta di tre o quatro tramezzi pei vogatori; tanto la prora che la poppa sono stellate e munite ambedue di aste con carenozzi in legno; lunghezza m. 3—6; stazza 2—4 tonnellatte; è fornita di un solo albero situato a un terzo della lunghezza totale dall'asta di prora, armata con vela latina e con vela di fiocco; montata da 3—5 uomini (Min. Agric., La pesca II 189—190)« DM. »*gaeta:* se coperta si chiama *leuto.* (C. ALI) *gaeta col scafo* vien detto il *guzzo* con 1/3 di coperta davanti e con esecuzione meno accurata di quella usata per il *guzo.* (Lp.)«; »è parzialm. coperta, con tre o quatro *banchi* per i pescatori che vogano, è fornita di un solo albero situato ad un terzo della lunghezza totale dell'asta di prora, con vela latina ed antenna senza bastone e con flocco. Prora e poppa sono stellate (rastremate, raffinate nella forma dello scafo) e munite ambedue con carenozzi in legno. Lunga 3—6 metri (March.) 2. *gaeta* (barca da pesca dalmata)..., anche da carico, diffusa da molti secoli in tutta la Dalmazia. (Mf.)...«, »3. *gaeta,* per la pesca del corallo — usata in Dalmazia...«, »4. *gaeta*... Tipo di gaeta detto a Lussino *plàviza* (guzo con prova sporgente verticale).« Rosamani; v. *barčica, barka* Vrb Žic 1902, 335, 337—345; v. *barka* Kuć Ped.; v. *barka* Kor Slad. U znač. vrste barke DM ima potvrdu samo iz Trsta (vjer. od istoga pisca kao i u Ros., tj. iz Marchesettija); inače DM ima *gaeta* (ven.) u sasvim drugom znač.; ni DM ni Ros. ne govore ništa o etim.; ne spominju je ni Saverien ni Jal; Battisti-Alessio ima samo *gaetana*

f i Gaeta (naselje u Campaniji) pa onda »Di qui il lat. medioev. *gayetana* sorta di barca (a. 1432, a Roma)«.

(Opis komiške *ofalkone gajete, falkuše*) »Gajeta (*falkuša*) je duga 26 do 29 nug. Imala je družinu ol 5 judih. Po potribi imala je i tri jidra koja su zapremala do 120 m². Za duge vijaje deperala je *folke*, pok se po temu zvola i *falkuša*. Mogla je is povoljnin vitron duć na Palagružu iz Komiže u 5 urih, a mogla je ukarcat i do 90 barilih posoljene ribe.«

»... gajeta koja je bila *ofalkona*, uredjena, *folke* stukone naokolo da ne prodire voda. Folke bi se bilo nateglo, *aricalo* is konopen priho *centih* za *kontrapos* ol gajete. Bilo bi se u *monkule* ol *folkih* ispol *kontraposa* zabolo *kauće* da se ne more izvuć. Iz vanjske bonde bi se bilo stukalo komesure izmeju *folkih* i izmeju *folkih* i *kuvertele*. Bilo bi se pomišalo katrama i luga i oti bi stuk olma zatvoril komesure i istiskal. Ti stuk bi bil otvardal a ni pucol. Onda bi se bilo donilo *jacom* i *pavijun* pok bi se bilo *arboralo*.« »Svako je gajeta (falkuša) imala za navigaciju busulu i ferol na tri lastre — zelenu, carnjenu i bilu.« »Popri su komiške gajete jidrile na *jidro ol detaja*. Jidro je bilo na jelnu *macu*. Na njemu su bili *tarcaluni* is *matafunima* i *marafunima*. Bil je *mont*, *parangorečin* is cetiri vete. Gurnjo se *taja* zvola *tajun*, a dulnjo se zvola *katun*. Tu je bilo zatu na cetiri *vete parangorečin* da je lagje jidro dvinut gore. *Parangorečin* je imol debeli konop koji je bilo pet putih jaciji nego *veta*. Ti je konop bil vezon za *tramizol*. *Rigoj* se je potezol za dvizot jidro. *Rigoj* je bil vezon za *trastan*. Na vorh jorbula je bil *skalcin* koji je bil inkapelon na jorbul. U njemu je bilo *roko*, a usri *roka* je bil gvozdeni *masiljun*. *Skalcin* je iz bonde imol dvi rape kroz koje je pasovol konop koji je doržol *katun* od *parangorečina*. Bile su *šušte* is jelne i druge bonde jidra za *gosit* jidro kal je bil joki vitar da se mŏre potegnit unutra i izbit jidro. Kal bi se jidro bilo malo ugosilo radi jokega vitra, onda bi se bilo vezalo matafune, a kal bi se bilo *majinalo*, onda bi se bilo vezalo *marafune*. *Troca* istisko gurnju *macu* za jorbul i vezona je za *kontrapos*. Bile su cetiri *sortije* koje darže jorbul. *Sortija* ol prove zvola se *pravjera*, a *sortija* ol karme zvola se *pupiz*. Sortije su se natezale *katoldama*. *Katolde* su imale po dvi rape kroz koje je bil provucen konop tako da su *katolde* bile povezone jelna is drugun is cetiri *vete*. Jelna je *katolda* bila vezona za *kontrapos*, a drugo je bila vezona za *sortiju*. *Rigoj* bi se bilo vezalo povar gurnje *katolde* za *sortiju*. U moje vrime *treva* je zaminila *jidro ol de taja*. Tu je jidro na dvi *mace*. Bilo jih je koji su jimali veću ili manju *skuvetu*. Jidro ol detaja ni imalo *skuvetu*. Na sva cetiri kantuna ol jidra bile su pocinčone *radonce* koje su služile za natezonje i ucvorstivonje jidra. Jidro je bilo *ormono* konopen ca se je zvol *grativ*, a kroj ol *skuvete* je bil *ormon* konopen koji se je zvol *korga*. Bila je isto i korga kojo je ucvrstivala dulnju *macu* kako ca su *davonti* fermovali gurnju *macu* ol *jidra ol detaja*. Po karmi jidra gurnjo i dulnjo maca bila je vezona konopen koji se zvol *ventom*, a *deprova* je gurnjo i dulnjo *maca* bila vezona konopen koji se je zvol *skuveta*. Na *skuvetu* je bila *brankanela* u obliku *pekje*. Kal se skraćivalo jidro u nju bi se uvukla dulnjo *maca*. Kal se jidrilo ol *burine* bilo bi se stavilo kontrakonop za skuvetu i bilo bi se nateglo jidro *šotovento* da boje ćapoje vitar. Ti se konop zvol *burina*. *Brager* sa *škotun* bil je vezon za karmeni kroj dulnje mace i za treći dil dulnje mace. Brager je hodil priko *paronga* koji je bil vezon za *anel* ol *karine*. *Jidro ol detaja* ni imalo *brager* nego mu je *škota* bila vezona za *anel* ol *karine*. *Brager* je bil zatu da se pol pritiskon vitra ne bi islomila dulnjo *maca*. Gajete su upotrebivale i *flok*. Za jidrenje ol *burine* bilo bi se stavilo na *provu* veliki *baštun*. Un bi se bil ucvorstil *sortijima*. Dulnjo *sortija* ol *baštuna* zvola se je *mostac*. Bile su tri vorsti flokih. Za jidrit ol burine koristil se je moli *flok*. Za jidrit *mezonave*, ca hoće reć jidrit is vitron u *kvartir* karmeni deperol se je srilnji *flok*. Za jidrenje is slabin vitron povoljnega smjera, koristil se je veli *flok*. U slucaju promine vitra, kal bi vitar *voltol*, ako ne bi bil puno joki vitar ne bi se bilo kalalo jidro za ga butat iz druge bonde jorbula,

za ga butat šotovento. Tu se je zvolo jidrit na radös. Kal je bila regata za Palagružu, a malo vitra, deperol se je još jedon moli jorbul kojega se stovjalo na somu karmu u *purtelu* do temunjera. Tu molu jidro zvolo se *mezanela*. Kal je bilo malo vitra bilo bi se stavilo sva tri jidra tako da je provo falkuša imala do 130 metrih kvadrotih jidor a kurila je i do osan mij na uru. Kal bi bilo veliku nevrime, uzalo se je, da bi brud bil stabiliji, dvinut jelno molu jidro, poput floka na molemu pelunu. Bilo bi ga se ucvorstilo izmeju sortijih. Zvolo se je *jidro svetega Antunija* ili *škartoc*. Digod je u velikemu nevrimenu vajalo molat za sobon *speru*, a za *speru* bi se bilo stavilo *pelun, pajule* i slicno pok bi se na tu bilo vezalo jelnu veliku stinu. Tu bi bilo *fermovalo* brud da ga vitar ne olnese puno daleko ol kraja. Kal bi se bilo vozilo, kal ni bilo vitra i ako *gajeta* ni imala na sebi *folke, jacom* se mećalo u *sohe* iz bonde ol broda. Na bondu ol *prime* su bile dvi *sohe* i na njih bi se butalo jidro is macima, a na bondu ol *sride* stavil bi se jorbul. Kal su bile *folke, sohe* bi se bile dvinule. Nijedon komiški riborski brud is motorom ne bi se mogal *stavit* is *gajetun* na jidra kal je bil povoljni vitar. Bili su to cudo *azvelti* brodi kakih ni nider bilo. Digod bi se bili i korali izmeju sebe jerbo oni brud koji je azveltiji vazimol je vitar druguj gajeti. Koji je boje jidril nikal ne bi bil pasol ispol broda nego uvik ol vitra tako da mu je un oduzimol vitar i kal bi dušlo jelno jidro kontra drugemu jidru, more bit i nikoliko minutih, dotle bi ovi bil zaostol. Onda bi bilo koronjo. Po pravilu bi moral pasat *šotovento* a ne *sovravento*. Kroz te regate dogodjale su se i šćete. Pucole su lantine, kidola se jidra. Kal su bile regate, ni se jidra *gosilo* nego bi se bila doržala jidra gori dokle gul je brud mogal *agvantat*«. »Parvi je don bil nojtrudniji. Is nojpovoljnijin vitron bilo bi se na jidra dušlo u 5 urih na Palagružu, ali užalo se je vozit i do 15 urih kal je bila bonaca. Kal se je jidrilo, tukalo je natezat *sortije pravjere, sovravento sortiju* i *šotovento sortiju*, vej prema vitru. *Sovravento sortija* morala je bit uvik dobro *napunjena*, a *troca* isto. *Troca* istisko gurnju *macu* pri jorbul tako da se jidro ne *largoje* ol jorbula. *Sortija šotovento* ona je uvik morala bit odrišena tako da se jidro u slucaju *refula* more pustit, da je jidro slobodno. Kal bi bile velike *furtune* i kal bi se jidrilo u karmu, *sortiju šotovento* tukalo je polpuno pustit, a *trocu* ćapat *šotovento* tako da jorbul stoji prema dvi sortije ol prove. Tu se je zvolo u *filu*. Kal se je jidrilo u filu, bilo je najopasnije da te ne izvorne. Kal bi se bila karcala sul u brud, *santina* ol prime morala je bit slobodna radi *furtune* ako bi bilo za *sekat* brud. *Santina* ol *trastana* morala je bit slobolna isto radi *sekonjo*. Svi matarjol koji bi se bil ukarcol u brud tu je moralo sve biti složeno kako jelno tilo da se ne makne u navigovonju. Svaki moli predmet koji bi se makal šotovento mogal te je izvornit. Na temu se je puno *avertilo* i tu je većinun cinil *drug* ol *sride* jer *drug* ol *sride* je bil nojstariji *drug*. Tu je bil zamjenik *svićora*. Tu je bil *banko fermo*. Zvol se je banko fermo. A *drug* ol *katine* tu je bil nojjaciji covik, jer kal bi se bila vozila gajeta uz more, un je tukol zaticot brud. Un ni vozil kako vi drugi. Un je bil kako *prednjok*. Un je bil parvi i na onu *maretu* un bi bil brud *zaticol* is veslen. *Zaticot* hoće reć *spesije* vozit napravit dvi *vogadure* dokle drugi naprave jelnu. Recimo, gre *mareta* i tuko *avertit* da *mareta* ne *fermoje* brud. U prosjeku je jelna *vogadura* durala dokle se izbroji do 5, a za tu vrime, drug ol katine je, po potribi, znol napravit za tu vrime i dvi *vogadure*. Ako bi bila bonaca, un bi bil vozil longabona. Tu hoće reć protegnuto jerbo je brud istun *brivun kuril* po skorupu. A kal je *mareta* u provu, onda mareta inkantoje brud. *Drug ol katine* je *zaticol* brud da se brud ne *inkantoje*. Po njemu se je vozilo. Na trastan je bil uvik nojnelagodniji covik, nojmlaji i nojnelagodniji. *Drug ol prime* je moral bit puno spretan da slušo *svićora* na koliko će *pasih molat* mriže duboko jer tukalo je namećat.« »*Drug ol katine* imol je *banak ol katine*. On je u oti *banak* i spol. Svaki drug je svoju *pojacu* doržol u svuj *banak*. *Drug ol trastana* je doržol pojacu u trastanu, *drug ol sride* u sridu, a *drug ol prime* u *primu*. Svi-

ćor je bi na *pajulac*. Tu je bilo njegovo misto. Kal bi se išlo na more, onda bi se bilo iskupilo *pojace*, zavilo i sve *pojace* stavilo u *katinu* jer u *katinu* ni bilo mriž.« Kom Bož. J.

gajetun m — *gajeton* ili *gajetun* »Gajeton! Što je to 'gajeton' ili 'gajetun'? To je šesta (i sedma) straža što je mornari (svaka skupina po 2 sata) vrše na jedrenjacima. Prva straža traje od 8 sati uvečer do ponoći, druga od ponoći do 4 sata ujutro, treća, 'diana', od 4 do 8 sati, četvrta od 8 do podna, peta od podna do 4 sata poslije podne, a vrijeme od 4 do osam sati — to vam je eto taj famozni 'gajetun'. U to vrijeme na brodu nitko ne spava, pa osim kormilara i jednog mladića, što na kaštelu straži, svi su drugi zaokupljeni kojim poslom: neko oko jedra, što ga treba zakrpati, neki s kavijom u ruci, drugi s pilom i čekićem, 'mali' s metlom, a dispensir s košarom ili 'bujolom' krumpira, što će ga oljuštiti za večeru. Ljeti se tim radnjama zategne do prve straže, pa je teško da se mornari nađu svi na okupu, pa da udare u opća vijećanja i šire razgovore. Za to je zgodna zima, kad — osobito na nekim višim geografskim širinama — brzo zamrači, te se mornari slobodni od straže i neimajući na palubi posla, povuku izrana pod kuvertu, i tu se onda započnu pripovijesti, što će ih jedino kucanje zvona od prve straže moći da prekine.« M 1929, 1, 2; »Straže su se izmjenjivale svaka četiri sata, a da ne bi uvijek ista momčad imala iste straže, straža od 4 do 8 popodne razdijelila bi se u dvoje, svaka po dva sata *(gajetun)* i pri tome je dolazilo do promjene« I. Dujmović: Putovanje jedrenjakom oko Zemlje, Naše more 1956, 1, 27; »večernja straža na jedrenjaku« BakŠkr TŠ; »— u plovidbi — to su večernje straže od 16.00 do 20.00 sati, koje su za palubno osoblje bile uobičajene do četrdesetih godina ovog stoljeća kad su kormilari počeli vršiti stražu u tri smjene kao i osoblje stroja« Barb. 1972, 203. Tal. gaettone, ven. gaiton DM.

galaizani adj. — *galaizana brukva* »ni u pajol ne smiš zabit brukvu kâ nije galaizana!« Šep Kursar. Tal. galvanizzato.

galeota f — vrsta broda, potvrđena u ARj (iz XVIII st.), također Skok ER. Tal. galeotta.

galera f — »Navigao je na galeru, i po koju godinu ne bi ga kuća gledala« BK Lip.; »1. velika lađa s mnogo vesala (veslača — 'galijoti'), 2. nevaljalac« BakŠkr TŠ. Tal. galera, galera sottile i galera bastarda, Coronelli Idrografia 140.

galeta f — 1) »dvopek« Majc.-Sim.; »vrsta dvopeka, mornarska hrana na brodu« Sn, St, Tg, Mn, Kr; »tvrdi mornarski kruh« Ivelić 184; »devet je kora na galeti pomorca« Kolin 132; »kruha se na brodima nije jelo, nego galete (jedan osobit dvopek)« Kuć Ped.; »mornarski dvopek (bez soli)« BakŠkr TŠ; »dvopek« N. Štuk, Naše more, 1925, 44; »dvopek« Suz. 383; *galeta* »okrugli dvopek, plosnat, rupičast; kolač od tvrdog hleba što se jeo osobito na brodovima; *galeta* Tomanović, Spomenici SAN CV, 205; 2) »oznaka gaza na brodu« Suz. 383; »odredili granicu krcanja i ucrtaše je u obliku kružnice na bokovima broda ... Kružnicu su usvojila sva klasifikaciona društva, usvojili je svi pomorski narodi. Poznata je među pomorcima do danas kao bala, kugla ili galeta — prema obliku dvopeka« Suz. 2, 146; 3) *galeta* »matica« Skok Term. 147; ima ARj. Tal. galetta DM.

galija f — »triremis« 1595 Vrančić; »Izajde galija. Stasmo se čudeći / kako vesli svija put od nas vozeći« Hektor. R. stih 1135—1136; »Na galiji zlatoglavi / jur poštenje biše stekla« Barak. 134; »Na galiju je hojival za kaštig ki je ča zabasival, i to za više let. Koga bi bili spravili na galiju retki bi se vernul doma. Zločestu človiku još i sada reku 'galijot'. Kadi je čudo dice na fameji, reku: 'Više jih je nego na penici.' Kad se mat jadi na dicu, da budu dobri, reče njin: 'Galija vas ne otpejala.' Zločestu človiku reku: 'Če jih je bojih od tebe na galiji zakovano.' I jednu ulicu zovu dodar Verbnici *galija*« Vrb Žic 1902, 335; »vrsta broda« Vrg Jur.; »Prokjet broda parun, ki s galijun vlada« Štefanić 102; »stari tip veslarke, živi i danas u pjesmama, dok o drugim tipovima ni spomena nema« Gr Elez.; »Jednoga galija ne čeka« Skarpa 312, HvD, »I naša se galija kako i bnetačka vozi« Skarpa 609; *galija* »starinski brod sa nekoliko redova vesala i pomoćnim jedrom«, »u SZ Boki ova se reč čuje još samo u ponekoj pesmi« BK Musić; »Vrag je fusta — vrag je i galija« Hv zabilježio V. Dulčić; v. *galea*, II dio ovoga rječn. ARj ima potvrda. Ven. grec. galia, Cortel. Influsso, DM.

galijaca f — dem. od *galija*, od XVII st., ARj. Tal. galeazza

galijaš m — »mrnar na galiji«, od XVIII st., Vukov rječ., primjeri iz nar. pjesme, ARj.

galijera f — »ako se nađe na podmorskom nizu slojeva samo jedan odužî i niski otočić, onda ga stanovnici nazivlju obično galijera ili galijola« Rubić 5.

galijica f — galijica Dubrovačke Republike »U sastavu svoje skromne ratne mornarice Dubrovačka Republika obično je imala po jednu ili dvije galijice. Taj tip ratnog broda na vesla imala su i ostala naša pomorska središta uzduž istočnojadranske obale: Kotorani, Omišani, Hvarani, Trogirani, Zadrani, Senjani i drugi. Dubrovačka galijica 16. i 17 stoljeća bila je duga, niska i uska, lijepih vitkih linija i oblika; pokretala se obično s trideset vesala, a služila se i jednim jedrom, razapetim na jednom jarbolu. Bila je naoružana s najviše do šest pedrijera. Krma joj je bila nešto uzdignutija od pramca. Za trideset veslača bilo je izgrađeno po 15 klupa na jednoj i drugoj strani broda (sa stopalnicama i uporicama na kojima su stajale noge veslača da se prilikom veslanja o njih odupiru). Vesla za svoje galije i galijice Dubrovčani su ponekad uvozili iz Hrvatskog primorja ili iz Napulja. Galijica je imala obično jedan jarbol s jednim latinskim jedrom. Jarbol je bio usađen kroz palubu do dna galijice, a počivao je na kobilici broda. Lantina, na koju se pričvršćivalo jedro, bila je napravljena iz dva komada oblica. Snast se pravila vrlo jednostavno. Jarbol je bio pričvršćen jednostavnim priponama, koje su se pritezale koloturnicima. Zapone i oglavi također su bili na koloturnike«, »Dubrovačke državne galijice obično su služile za kurirsku službu, a katkada i za prijevoz diplomatskih predstavnika i viših državnih službenika. One su prevozile i terete (trgovačku robu) za račun dubrovačke države. Kao ratni brodovi galijice su vrlo dobro služile u akcijama proganjanja gusarskih brodova. U Dubrovniku je bilo galijica sa 15, 20, ili 22 klupe, a prema tome sa 30, 40 ili 44 veslača. Zaštićivale su se i bojile paklinom, smolom, lojem i katranom, pa su bile tamne (crne) ili tamnosmeđe boje. Utvrdili smo da su likovni umjetnici i rezbari ukrašavali dubrovačke ratne brodove, pa i dubrovačku galijicu. Dubrovački su likovni umjetnici ukrašavali drvene dijelove broda, slikali su brodske plamence i zastave, pozlaćivali su krmene dijelove brodova, bojili su vesla.« Luetić 1979, 104—105. Tal. (ven.) galeazza, opis u Coronelli Idrografia 141—142; ibidem galeotta. Oblik *galijica* potvrđen u izvorima od XVII st. (ARj).

galijola f — 1) »valovi što ih napravi kakav brod« Senj Moguš; 2) v. *galijera*.

galijot m — oblik potvrđen od XVII st., u rječn. Mikalje, Belostenca, Jambrešića, Voltiggija, primjeri iz Banovca, Došena, Rajića, Budmanija (ARj); »veslač na galiji« PE 1975, II, 509—510; »1) galijaš, 2) nevaljalac« Rab Ku.; *galijot* »razbojnik, kažnjenik, vucibatina« Gr Elez.; »nemiran dječak, nestaško, imenica se upotrebljava i od dragosti, npr. Veliki ti je galijot! Udri šibico po njemu...! Di mi je 'ni moj galijot?« Šep Kursar; »berekin, besprizorni« St, Sn, Tg, Mn; »1) veslač, 2) lopov« Sn; Skok ER (s v. *galija*). Ven. grec. galioto, Cortel. Influsso.

galijun m — ARj ima primjer iz XVII st. (Zanotti); BK, 1591, nosivost 12,6—33,5 vagona, dvije potpuno zatvorene i zašuperene palube i tri jarbola; oprema: 4 brončana pedrijera (pedrieri) sa svojim maškulima, nekoliko brončanih puškona (muschetoni), 4 sidra, 2 konopine, 2 usukana konopa, 1 usukani konop od 85 sežanja, 2 bakrena kazana, 2 kompasa, 2 bačve i 7 bačvica za vodu, čamac sa 6 vesala, dubinomjer s olov-

nicom, razni alat i drugo, Milošević Š. M. 1962, 60—61. Tal. galeone, galione, engl. galleon, franc. i ven. galion. *(Podaci o konstrukciji galijuna u Perastu 1585. god.)* »Dužina galijuna po kobilici bit će 40,5 stopa, širina 17 stopa, a dubina prostora (altezza in pontal) 5 stopa. Na pramcu će imati lijepo nadgrađe (baloar), a isto tako na krmi — kasar. Kasar će se protezati od glavnog jarbola. Brod će od krme do pramca biti potpuno zatvoren palubom. S unutrašnje strane, ispod palube, ugradit će se dva uzdužna protupojasa (controcinte), koje se s vanjskim uzdužnim pojasima (cinte) činiti čvrstu okosnicu broda. Koljena (ven. braziolo) će se ugraditi po bokovima ispod palube, koliko bude potrebno, naročito u krmi i u pramcu. Također će se iznad palube, s unutrašnje strane, ugraditi uzdužni protupojas. Uz to će brod biti čvrsto ograđen ogradom. Na ogradi će se nalaziti otvori sa vratašcima, a na palubi grotla. Bokovi i paluba će biti dobro zašupereni, i svi radovi, kako drvodjelski tako i kalafatski, izvršeni po zanatu. Od opreme brod će imati: rudu, kormilo sa štencima i samicama i lanac za vez« Milošević, Š. M. GPKM 1963, 33; »zašto su Peraštani gradili tako niske i široke brodove? ... Ako se ima u vidu da su Peraštani imali jake trgovačke veze sa Albanijom, Peloponezom, Venecijom i južnom Italijom, oni su svoje brodove svakako prilagođavali ovom području, a u lukama i ušćima rijeka ovog područja ima mnogo pličina, naročito na albanskoj obali i u Veneciji« op. cit. str. 34; »Bokelji su imali male, srednje i velike galijune; mali galijuni od 1 do 10 vagona nosivosti, služili su za plovidbu po Jadranskom i Jonskom moru; srednji, od 10 do 20 vagona nos. za plovidbu po Sredozemnom moru; a veliki, od 20 do 40 vagona nos. za oceansku plovidbu« op. cit. str. 38; Skok ER (također *galun*) 18. st.; »Taj brod ima tri jarbola: prednji, glavni (velejarbol) i krmeni. Na prvim dvama jarbolima nalaze se koševi, od kojih je koš glavnog jarbola nešto veći. Brod je imao šest komada jedara: posrtno jedro, prednje jedro, prednje košno, glavno i košno jedro i na krmenom jarbolu latinsko jedro. Na brodskom trupu pozadi (pričvršćeno na krmenoj statvi) vidi se kormilo s rudom. Kosnik na pramcu broda vidljivo je istaknut. Međutim, pramčana figura (»zvir«-pulena) zaklonjena je posrtnim jedrom, ali se može naslutiti da je postojala. Prikazan je nešto veći kaštel, dok je krmeno nadgrađe — kasar naslikan u razmjeru s brodom. Slika tog broda obiluje jasnim prikazom konopa, koloturnika i »žaba«, tako da su točno prikazani: podigači, leta, uzde, vrze, pripone, praće, klobučnice itd. Na glavnom i prednjem jedru jasno se razabire da su bila šivana od većeg broja vertikalno postavljenih (po širini) platna. Vide se produženja glavnog i prednjeg jedra, koja su služila za iskorištavanje povoljnog vjetra. Brod je prikazan kako plovi pod jakim ali vrlo povoljnim vjetrom, s razapetim pojačanim prednjim i glavnim jedrom. Kao po običaju — i taj brod vije zastavu na vrhu jarbola. Na glavnom jarbolu (velejarbolu) istaknuta je glavna državna zastava dubrovačkih jedrenjaka, na kojoj je bio naslikan na bijelom polju lik sv. Vlaha. Na zastavi prednjeg jarbola nema nikakve oznake, pa se ne može ustanoviti koji je to stijeg i što prikazuje. Po sredini tog galijuna, u takozvanom zdencu broda, naslikane su četiri ljudske figure kako stoje na glavnoj palubi naslonjene na ogradu broda. Vidljivo je naslikano pet otvora s lijeve strane broda: tri pod glavnom palubom a dva u kasaru. To su otvori za brodske topove. Prema tome, može se zaključiti da je taj dubrovački galijun mogao biti veličine od oko 600 kara brodskog kapaciteta.« »U 16. i u početku 17. stoljeća dubrovački su brodograditelji bili najpoznatiji i najbolji majstori za gradnju galijuna u čitavom bazenu Sredozemnog mora. Naoružanje galijuna određivalo se prema veličini broda, imali su po dva topa, a ukupan broj posade galijuna te veličine iznosio je oko 18 ljudi. Posadu na dubrovačkom galijunu uglavnom su sačinjavali: zapovjednik kapetan, patrun, nokijer, brodski pisar, 'brijač' ('ranarnik'), brodski tesar, pilot, kormilari, topnici, obični mornari i 'mali'. Dubrovački galijuni veličine od 70 do 100 kara imali su od 10 do 25 članova brod-

ske posade; oni od 150 do 300 od 25 do 55, a oni od 300 do 600 kara od 40 do 75 članova brodske posade. Naoružanje se sastojalo od vrste topova zvanih kolubrina, pedrijera i od lakše artiljerije — sakra i majana. Topovi su bili smješteni ispod i iznad glavne balube, a na krmi se nalazio po jedan top sa strane kormila. Karakteristika je galijuna da je na bokovima uveo i imao vratašca za topovske cijevi. Čini se (to još nije istraženo) da dubrovački galijuni nisu bili ukrašeni bogatim rezbarijama (i pozlaćeni), čime su ih običavale ukrašavati druge velike pomorske države.« Luetić 1979, 91—95; v. također Luetić 1964. i 1976. Tal. (ven.) galeone, Coronelli Idrografia 144, također Coronelli Nave o vascelli...; v. *galio*, II dio ovoga rječn.

galijunčić m — »mali galijun«; »Dana 28. studenog 1586. godine majstor Ivan Pomenić s Korčule, budući da se sa svoje strane nagodio s Lukom Orebičićem i Petrom Vlahovim s Pelješca, tu prisutnima, obećao je sagraditi rečenima, Luki i Petru, na brodogradilištu (»škaru«) u Orebićima, jedan galijun, u koliko zavisi od njegove tesarske vještine; nosivosti i veličine kako je niže opisano, to jest: obećao je sagraditi kao drvodjelac rečeni galijun dug 42 noge po kobilici, a širok po prilici 16 noga »na usta«, visok pet noga do prvog »madijera« (dio oplate broda) od »ustiju«, i postaviti palubne spone za rečeni »madijer«, i zabrtviti sa klupicom s krme i s pramca i učiniti cijelu palubu visoku četiri noge, i strane povrh palube visoke četiri i pol noge i krmu visoku kako treba i kasar od krme do vratiju visok kako što se traži i baluar (kaštel) od pramca kako treba; kljun na pramcu kako treba, sobu nad krmom kako treba, i kormilo kako treba i pod (podnicu) dna rečenoga galijuna i vrata i vratašca kako treba, nudeći se da radi prema tome kako mu gore spomenuti Luka i Petar budu pribavljali na brodogradilištu drvo za gradnju, a ovo drvo mora biti neotesano. Sve će to napraviti za cijenu od dvijestotineosamdeset mletačkih dukata, u odnosu po tridesetjedan dubrovački groš za svaki taj dukat. Rečeni Luka i Petar složiše se da dadu majstoru Ivanu dvadeset dukata u mletačkom novcu i ostatak ugovorene cijene. Majstor Ivan je odmah rado pristao, pa je dobio i primio od Luke i Petra osamdeset dukata u novcu dubrovačkom, obvezujući sebe i svoja dobra radi održavanja svih svojih gornjih obećanja.« »Po tom ugovoru o gradnji galijuna vidi se da je to bio manji tip jedrenjaka. Takvih malih i još manjih galijuna — *galijunčića*, kako su ih u Dubrovniku zvali, u prvoj polovici 17. stoljeća imala je Dubrovačka Republika preko osamdeset. Veličina tih malih galijuna bila je u 17. stoljeću različita: najmanji galijunčić imao je 18 kara, a oni nešto veći i do 80 kara; prosjek im je bio oko 70 kara. Dubrovačka Republika u 17. stoljeću (upravo do pedesetih godina toga stoljeća) ima mali broj galijuna preko stotinu kara veličine. Taj mali tip dubrovačkog galijuna imao je kosnik s posrtnim jedrom, glavni jarbol s dvama križnim jedrima i krmeni jarbol s jednim latinskim jedrom. Jarboli su imali male koševe, ali ne onakve kao veliki galijuni u 16. stoljeću i u prvim godinama 17. stoljeća. Prednji dio jedrenjaka, a naročito krmeni dio galijuna bili su nešto uzdignuti. Ti mali galijuni također su imali kasar, koji je imao prostorije za smještaj jednog dijela članova brodske posade.« Luetić, v. *galijun*.

galiota f — »mali jedrenjak s pomoćnim jedrima, uređen na vesla, manji ratni brod, naoružan s 12 do 15 topova« SJ XVIII st. Herkov 145; BK 1749, GPMK 1956, 97.

galiž m — oruđe za »senjavanje debljine na krivim komadima drva u brodogradnji« La Kr. Dean. Galizar (?) Bo.

galoča f — »vrst pašteke za vezat cimu« Loš Šat. Tal. galloccia, ven. galozza DM.

galun m — 1) ukras na kapetanskoj odjeći »kapetani nose galune kao gospoda« Trst Sklj.; 2) mjera za benzin Kom Mard. Pa., također Sn. ARj ima. Ven. galon Bo.

galvanizani adj. — *galvanizani čaval, galvanizana brokva* »pocinčani č., pocinčana b.« Kr, Mn, Sn, St, Tg. ARj.

galjardet m — »vrh katarke gde se zastava ističe« Đaja: Mali 160. Tal. gagliardetto DM.

gambet m i **gambeta** f — »škopac« Majc.-Sim.; Simović: Mornarske vještine 75; »kvačilo, vrsta karike za spajanje lanaca« BakŠkr TŠ; *gambet* »polukružni prsten koji služi kao zaponac na jedrilici« BK Musić; »lančani škopac« Mardešić Petar: Pomorstvo I, 273; *ganbet* Sn, St, Mn, Tg. Tal. gambetto, ven. gambeto DM.

gambetina f — »mali gambet« Loš Šat.

gambuza f — »smočnica« Majc.-Sim.; »živežara«, »voljeli (su) skočiti u gambuzu do šjor Pava, na čašu vina« Suz. 19; »spremište hrane na brodu« Sn, St, Mn, Tg; *gambuža* »ostava za namirnice (na brodu)« BK Musić. Tal. gambusa DM.

gambužer (ganbužer) m — »onaj koji na brodu drži gambužu« Sn.

gamela f — »velika široka lamnata zdjela« Carić I, 260; »duboka kositrena zdjela, iz koje mornari na jedrenjačama jedu svi skupa supu ili zgvacet« Ivelić 184; »hrana na brodu zove se panatika, a jede se u gamelama« Kuć Ped.; »gamela (zdjela), puna tople vode, i u njoj tanjuri za pranje« B. Širola, Naše more 1925, 73; Kom Mard. Pa., Kr, Sn, St, Mn, Tg, općenito u srednjoj Dalmaciji; »limena mornarska zdjela« Suz. 384. Tal. gamella DM.

ganac m — »kuka« Majc.-Sim.; 1) »kuka za teret« BN 46, 105/14; 2) *ganac idrarski* »jedrarska kuka« BN 103/L d; 3) *ganac od kadene* »kuka za lanac« BN 103/L 1; Kr, Mn, St, Tg; »kapetan je bio uzeo ganac i pritego barku za razmu« Dbk Luetić FZ; *ganač od kadene* »gvozdena kuka sa kojom se potežu teške verige« Ivelić 184; »da može zakačiti teret manat ima na kraju jednu jaku kuku: ganač« Kuć Ped.; *ganač* Ca Dean.; »malo sidro sa tri-četiri kuke kojim se vade vrše i ostale stvari iz mora« BK Musić; *ganjač za kadenu* »kuka za lanac« BN 45/103, 1; »kuka (mornarska)« Vrg Jur.; ARj ganač, ganča. Tal. gancio DM.

g a n a č v. g a n a c

g a n b e t v. g a m b e t

gančara f — tip broda koji se u XIV st. gradio u dubrovačkom brodogradilištu, Luetić 1969, 17.

gandaj m — *gandaj* i *gandoj* »u Šibeniku sa značenjem 'mrka kamena staza kojom se spuštaju barke u more', a na Braču znači 'zaklonjeno mjesto u kršu'« Šimunović 238—239; »rupa u živom kamenu gdje se more ljeti isoli« Hrv Grg. Kas. 389; *gandolj* u Parčića, ali u znač. »piccolo tratto di terra, orticello«; *gandoj* »sitno uvalica u kopno« HvD.

gangvei m — »brodska putnička skala na kotačiće s pašamanima« Sn; »ponat kuda prolaze putnici na most« BK Pask. Engl. gangway.

g a n j a č v. g a n a c

garbin m — od XV st. Mažur.; »garbin hlopom hlidi, a zvižju konopi, / val rovući slidi, ter busa u popi« Marulić J. III, 225—228; »s oštrinom garbini uzmutiše more; / pak bura zapini, dvignuv se sa gore« Hektor. Poslanica N. Nalješkoviću; »more se dviže . a jer se bjuni, kaže se zlamenje od velike fortune . noćaska bura . gerbin . i termuntana bili su se četire ali pet uri« Hamm, Čakavska rič 1972, 1, 32 (rkp. iz 1513); »ter su tuge ter su jadi, / gdi od oštra i garbina, / kad se more s krajem svadi« Vet. 16; »1678. miseca januara na 22. udri garbin . . . i čini ruinu od brodova da ne more niko u Dalmaciji znati ni u Istriji takoga garbina« Mak Šil. 108; »na 24. đenara udari velik garbin« Mak Bujas 340; »garbin, oštar ili lebić pune kadikad zimi od podneva, uzvalja puno more, ali malo dura; učitaju da je dobra godina kada se garbin ispuše« Po Ivaniš. F. 26; »Sami je garbin mutio njegove račune, samo po garbinu nije se mogao sveđer uzdati u svoje iskustvo, na koje je živo utjecala djetinjska uspomena. Bilo mu je deset godina kad od jedne, po noći, ponio i razbio garbin sve lađe što su bile na žalu« Carić: Ribareva kći; »garbin ljuti koji more do dna muti« Skar-

pa 179; »garbin juti do dna mora muti« Kr, Sn, St, Mn, Tg; Božava, Skok Term. 155, »jugozapadnjak naziva se u mnogim krajevima našega Jadrana i *garbin, grbin* (Krk) ili *garbun* (kod Marulića)« Skok Term. 157; *garbin* »jugozapadnjak« Kom Mard. Pa.; »garbin je isto ca i lebić« Sn; Kom Dean.; »Prvi znakovi promjene smjera vjetra nadesno, to jest na jugozapad, pokažu se na nebu: na jugozapadnom ili južnom obzorju raskine se oblačni pokrov i na tom mjestu pokaže vedro nebo, a vjetar okrene na jug pa na jugozapad. Sada je na moru malko neugodno jer nastaje križanje valova, koje pomorci ne vole. Ovo je ona faza vremena kada visoki morski valovi udaraju o naše luke koje su otvorene prema jugu i jugozapadu, a toj strani izložena žala bijele se od pjene valova koji tu svršavaju svoj put. Mnoge drãge, koje su za duvanja južine zaklon, postanu pakao kada nastane ova promjena smjera vjetra; a na mjestima gdje je obala od rehavog, tj. zemljastog ili muljastog gradiva, more se zamuti za koji kilometar daleko od obale, pa je od toga i nastala pučka: 'Garbin ljuti koji more do dna muti'« Marki: Vrijeme 110; *garbin(ada)* »jugozapadni vjetar; zove se još i lebić« Gr Elez.; »jer se više boji garbina ven gospodara Šibiškina« Cett. 1954, 67; »vjetar s juga (Otrantska vrata) (lebić) čuje se i *gerbin*« BakŠkr TŠ; *garbin* »jugozapadni vetar« BK Musić; ima ARj; *garbun* »dimajući garbun jidrom paha, huhće, / miša s morem salbun, on od straha drhće« Marulić J, VI, 75—76; *gerbin* »nestalan veter je gerbin, a puše po belon leti, ma najradije puše veter zmej gerbina i termuntani, a zovu ga isto gerbin. Ov pernese najraje krupi i biva jako studen, ma malo dura« Vrb Žic 1899, 239; »strana svijeta« Vrb Žic 1899, 221; *g(e)rbin* »vjetar sa jugozapada« Vrg Jur.; »grbin isto što i japrk« Sa, Anali Jadr. inst. I, 1956, 41; *grbin* »na grbin zemlja Forciničih« god. 1555, Košuta L.: Glagoljski tekstovi u arhivu osorske općine, Vjesnik drž. arh., sv. I, Rijeka 1953; »lybonotus« Vitez. Lex.; »jugozapadnjak« Rab Ku.; Sa Dean.; *grbinj* Iž Kulišić. Ven. garbin(ada) DM; »arapskoga porijekla od ar. pridjeva *garbī* 'zapadni'« Skok Term. 157, ER. V. *bura pu(l)jiška*.

g a r b i n a v. g a r m a

garbinada f — »garbinada isto što i lebićada« Kr, Mn, Sn, St, Tg, općenito srednja Dalmacija; »a po noći udri garbinada, / uprav ravno od crnog zapada, / na pučini galiju zatekla, / štono jedva od kraja utekla« Život sv. Šimuna, Zadar; »O sutonu na Mrtvi dan učinila u primorskim Poljicima strašna garbinada i sve je žešća bivala do svanuća. More je gromorilo i bacalo daleko na kraj razjeđene valove, koji su orili obale i nasipe i proždirali bačve, grede i sve drugo do čega su dopirali« Pučki list, Split 1894, 23, 16; »čekaj danas, čekaj sutra dok ne navali još jedna onaka garbinada, pa će joj pajoli doplovit sve do Brača« Cett. 1928, 116; »a kad oštre britvu od brijača, / sve uspini griva garbinadi« Cett. 1954, 62; »vjetar sa lebića (dakako, preinačen konfiguracijom tla, što ne treba ni spominjati) naziva se *lebićada* ili *garbinada;* no zove se često i pujiška bura jer puše iz Puglie; proizvodi jaku uzburkanost mora« Kuć Ped.; »Karvoplazi će se vajat / kako rike uzbucone, / zli će vitri od nevere / triski, gromi, *garbinade,* / sve zamantat, sve progruhot, / sve izmišat i uzmutit, / sve uzbunit i uzbucat« Franičević M.: Govorenje Mikule Trudnega; »kad je garbin jak, to je garbinada« Gr Elez; *garbinôda* Hv, Vis, ČDL. Ven garbinada, arap. garbīn.

g a r b i n o d a v. g a r b i n a d a

garbinjačina f — isto što i *garbinada* HvD.

g a r b u n v. g a r b i n

g a r b u n e r a v. k a r b u n e r a

garbunjer m — 1) »ugljenar« Majc.-Sim.; »mornar koji je iz garbunjere vozio garbun i ubacivao ga u piriju kroz koju je ispadao ispod kaldaje« Sn; 2) »parobrod koji prevozi ugljen« Sn, St, Mn, Tg; *g(e)rbunjer* »ložač na parobrodu« Vrg Jur.; *grbunjer* Žir Finka-Šojat. Tal. carboniere DM.

garbunjera f — »ugljenarnica, bunker« Majc.-Sim.; BN 34/77/4; Sn, St, Mn, Tg. Tal. carbonera DM.

gargan m — purtela *na gargan* i u pl *na gargame* »kliznica« na krovu kabine broda Sn, Tg; *garganj* Mn. Ven. gargame DM i Bo.

gargaša v. grgaša

garguola v. argola

garipula f — »čelični kolut gornji« BN sl. 46/15; »posebna je vrst bucela *garipula;* ona ima malo drukčiji oblik od bucela i gvozdena je dok je bucel uvijek drven; rabi se na mantu« Kuć Ped., »mladi kormilar Niko Šovran hvata se nehotično za čelik-čelo vitla, koji je u pokretu. Njegova ruka ulazi u 'garipulu' i ... dva prsta na desnoj ruci su otkinuta, treći smrskan, a i šaka je ozlijeđena« Vjesnik, Zagreb 22. I 1978.

garma f — »potkapine i ripavice prave veće ili manje pećine, kojima je uvijek najveći otvor okrenut prema pučini mora; te pećine nazivlju na većem dijelu naše obale garme, garbine ili grme, a na manjem spilje; ove su vrste pećina silno raširene na našoj obali a vidio sam ih i na sjevernoj obali Istre. Svukud ih nazivlju istim imenom, dapače je narod po ovim karakterističnim pećinama nazvao i neke uvale; u okolici Trogira zovu ih mjesto garma garbina, a u Stivanu na Braču grme; od ove riječi garma pravi narod još razna toponamastika, tako Garmin rat, Garmina vala, dapače kod Stivana na Braču se nalazi podalje od mora jedna jama, koju narod zove Garmina jama; narod u Stivanu izvodi ovu riječ grma od glagola grmljeti jer valovi ulazeći u garmu mlate o njezine strane te prave takovu buku kao da grme« Rubić 27—28 (stivanska Grmina jama nije podalje od mora, op. R. V.); Parčić za garmu kaže »crepaccio (nelle rocce marine)«; ČDL ima *garma;* Skok (ER) »pretpostavlja predslavensku ilirsku riječ **gurma* srodnu sa predrimskom *balma* 'spilja' u romanskim jezicima, Alessio uporeduje također sa lig. *balma* 'grotte, carverne', arb. *karmë* 'rocher'.« »Jelsa, Brač, Mljet, 1° naravan procijep između dvije hridi na morskoj obali, pukotina na povećoj stijeni, presjelina = *guarma* (Molat) 'jako velika udubina na morskoj obali', *garma* (Sukošan kod Zadra)« Skok ER; »pješčana uvalica« Trpanj Fer. 454; ima ARj. Šimunović Toponimija 186—187 (»pećina, usjed«).

garofalin m — *garafulin* Šep; »ali bova se zove i stup na kojem grebenu podmorskom ili na kojoj plićini, koji na to upozorava pomorce da se ne bi nasukali; to se u Splitu zove garofalin« Kuć Ped.; »ono što je u Splitu garofalin to se u Kućištu zove *garofulin* ili toreta« Kuć Ped.; *garofolin* »znakovi sigurnosti zovu se: bova, feral, lanterna, garofolin, kolona i preza« Lab Stem.; *garofulin* »signal gdje je plitko« BK Pask. Tal. garofolin Ros.

gasolina f — »mali lučki parobrodić za prijevoz sitnih potreba« Barb. 1972, 203.

gaša f — »mornarski uzao na konopu« Ivelić 185; »petlja« Majc.-Sim.; »petlja« BN 119/14, 15; *gaša na potkovu/polkovu* Sn, St, Mn, Tg; »potkovasta upletka« BN 119/6; *gaša na duplu pjunbaduru* »dvopletka« BN 119/7; »ako se hoće štogod inkapelat — recimo kolunu — onda vežu gašu (poput lasa); dvije su gaše: *gaša škorente* i *gaša ferma*« Kuć Ped.; »vrsta uzla poput lasa« BakŠkr TŠ; »zamka, čvor na konopcu« BK Music; *gaša škorente* »petlja, tal. gassa« Sa Dean., *gasa* Kom Dean., *gaša škorenta* Sa Dean.; »vrsti gaše: *gaša unjula, gaša dupla, gaša škurente, gaša firma, gaša inkapelaj* (pre nego se stave šartije na jarbol), *gaša bokadekan* (jednostavna), *gaša parlar* ili *gaša mezavolt* (dvostruka), *gaša tavuleta* (za dvizat človika na jarbol, ako se nima doščice za sest)« Dob. Ima u ARj. Tal. gassa DM.

gašpar m — »koloturnik kojim se u plitkoj vodi podiže timun na braceri« Mardešić Pe., PE I; ima u ARj i Skok ER. Tal. gasparo DM.

gaun v. gavun

gavitelo v. kavitel

gavitio v. kavitel

gavun m — 1) *gaun* Skok Term. 140; *gaun proveni* i *gaun krmeni* »posla me šekat u gaun, pa san se vas šporka«, »zadnja šantina u vrh prove ili krme« Sn; *gavun* »svi se pristrašiše, kako komu gavun / vali zbiv, odniše argutlu i tamun« Marulić: J, VI, 73—74; »onaj predio broda koji je pramcu ispod stana mornara; gavun je skladište za drva, ugljen i za jedan dio vode« Barb. 1972, 203; »ispod prove su još gavun, kontragavun, stirić i pic«, »gavun (*v* se jedva čuje) spremište je za karbun« Kuć Ped.; »onaj razdio broda koji je na provi ispod stana mornara« Carić II, 340; »vođino spremište« Crnić; »gavun se u manjim brodima zove *picun* ili *pi(n)cin*« Sn, Mn; *gavun od prove* »vi, dašto, ne znate što je to brod na jedra, a ja upravo u ovaj mah ne mogu da vam turim nos u onu tamnu jamu pod kuvertom gdje se čuva kameni ugljen. Ne miriše tu ni po salamuri ni po katranu ni po bakalaru, već po svemu tomu i još pomiješano — neka Bog sam zna čime. Ta se rupetina na brodu zove *gavun.* U nju rijetko tko zaviri« Car: Mali 13—14; »pramčani pik« Majc.-Sim.; BN 79/4 i BN 83/1 i 11; Meštrović: Pelig 104; *gavun od krme* »krmeni pik« Majc.-Sim.; BN 79/11; 2) *gavun od krme* »brodska bačva za vino« Sn, St, Mn, Tg; v. *bačve na brodu;* »mišaj mac karte — karte miš — karte viš — baci sve u ... gavun« Grom M. Uvodića 1920, 1, 3 ima ARj. Ven. gaon DM.

genova v. đenovez

gerbin v. garbin

gerlin v. grlin

gȉg m — JS 1925, 9—10, 263; »čuje se i *gik* 1. vrst sportskog čamca« BakŠkr TŠ; »Krma kao vreteno, a boci malašni i nabreknuti. Baš inglezi-gig« Dbk Vojn. Ekvinocijo 159. Engl. gig.

gigiza f — (tip barke) Ca Dean.

gija f — »uže potegnuto kroz koji buceo te služi da se što digne na jarbor ili sa jarbora spusti na kuvertu« Carić II, 260; Majc.-Sim.; »čelično uže za dizanje tereta« BN 105/12; »gije su opet jaki konopi koji — provučeni kroz bucel — služe za dizanje i spuštanje predmeta« Kuć Ped.; »konop osrednje debljine« Suz. 384, »a najvještiji je namatao giju na glavu dizalice i izvlačio punu košaru« Suz. 119. Tal. ghia DM.

gik v. gȉg

gindac m — »odeblje uže kojim se diže ili snizuje koji penun« Carić I, 261; »konop kojim se jedra podižu u visinu. Priča se da bi gindace na povišim jedrima u staro doba kapetani zatvarali katancima, kada bi pošli spavati, da oficir od straže ne može hvatati trcalure ni zatvarat jedra bez njihove dozvole« Ivelić 185; »Skroz bocela je vediven jeden konop. Oba kraja mu vise nuter va barčicu. Ta konop zove se gindac, a rabi za zdvizat, išivat, zdvignut, išat i spušćat, spušćivat, kalat, kalivat, majnat, majnivat jadro« Vrb Žic 1902, 343; »podizač« Crnić; »ispo pomija je bucio i priko raja od bucijela provučen je i gindec za isavanje i skalavanje jedra« Mljet Macan 213; »konop kojim se isaje flok se zove gindac isto kao i konop kojim se isaje jedro ... jedro se može isavat jednim ili s dva gindaca; u ovom potonjem slučaju gindac koji hvata pik od rande, sa vanjske strane, bliže cimi, variji od pika zove se u Kućištu *gindac de dentro,* a u splitskoj luci sam čuo *gindac de drento;* onaj pak gindac koji pik hvata s unutarnje strane, bliže jarbulu, zove se u Kućištu i u Splitu *gindac de fora*« Ped.; gindac, manat — podigač jedra« Kom Mard. Pa.; »konop za dizanje jedra«, *gindac* Kor i Lo Dean.; Senj Moguš; »prihvataljka na jedrilju (kuka)« BakŠkr TŠ; »konop za viravanje (dizanje) jedra« Kol Svil.; »gindac ili manat« Sn; »Da bi se jedro diglo upotrebljava se uže općeno zvano *gindac,* od nizozemskoga *windreep.* Značajno je da u Tijesnu pored ove germanske riječi postoji i naziv *manat* za isti predmet« Skok Term. 144, »manat ili gindac« Skok Term. 146 (sl. 53); »podigač jedra« Trpanj Fer. 454; *gindac* »sprava ili konopac za dizanje jedara« BK Music; »ako jedro ima formu rande, ona ima dva gindaca, jedan gindac de dentro a drugi gindac di fora; sa gindacom de dentro se diže onu stranu gornjeg penuna koji ide uz jarbol a sa gindacom di fora se diže vanjski dio penuna koji se zove pik«, »gindac od floka je škota od floka« Mart Val.; »unutarnji podizač šošnjaka« PE (jedro); *gindac de drento* i *gindac de fora* Sn, St; gindac de fora »vanjski podizač šošnjaka« PE (jedro); *gindaz* Ca Dean. Tal. ghindazzo DM.

gindareša f i **gindareše** f pl — »u Segetu gindac de drento zovu gindareše« Ped.; »konop na jarbolu, kojim se diže i spušta jedro« Vrg Jur.; »jedro izblijedjelo na mnogim suncima i vjetrima, gornjim krajem praska po jarbolu dok gindareša pišti kao pile prignječeno vratima« I. Herlin: Plava gajeta, Vidik, Split, 4, 6. Tal. ghindaressa DM; ghindaresse, ghinderessa, ghindaressa, Coronelli, Nave, passim.

gindati impf i pf — dizati jedro »ter sidro salpati ne mogu vajmeh sam, / ni jedra gindati« Vet. 169; ima ARj. Tal. ghindare.

gindaz v. gindac

gindec v. gindac

giz m — »jedra su mu (sc. dalmatinskom logeru, op. R. V.) ... giz...« Skok Term. 150 i 154 (sl. 62); *ghis* »trokutno ili trapezno jedro na prvenom jarbolu« B. Širola, Naše more, 1925, 74; »kod trabakula mogu biti na oba jarbula rande, onda se prva zove giz« Kuć Ped.; »kad brod ima samo jedan jarbul, onda se jedro forme rande zove giz« ib.; »prvi jarbul kod jedrenjaka; prvi jarbul je giz, a drugi randa« Senj Moguš; »prvo idro na trabakulu koje je na formu rande« Sn. Tal. ghis, ghissa, ghisso DM (ali u znač. »penone della randa«!).

glava f — 1) *glava* ili *bacva* strma konfiguracija obale Sn; *glava* i *glavica* »podmorske uzvisine nalik takvima na kopnu« Sn; 2) *glava bunpreša* »tačka gdje svršava bona pres izvan prove broda i veže ga sa jednim gvozdenim obručem sa baštunom od floka« Ivelić 185; 3) *glave* »glave između madira i kontramadira; one završuju capule« Skok Term. 136; »3. u brodu (dio rebra koji se nastavlja na lokoću)« Vrg Jur.; u izrazu »spoj madira u glavu« Sn; 4) *glava* »bočno rebro broda« Šep Kursar; 5) *glava* ili *inkaš timuna* Sn; *glava od timuna* Kl, Pu, Kor, Lo Dean.; 6) *glava velega mosta* »vrh glavnoga gata« Sn.

glavica f — dem. od *glava* »glavica o mula je kraj (glava) lukobrana« Šep Kursar.

glijeto n — »dlijeto« Ca Dean.

gobet m — ili koloneta »stupić ukrasne ograde na krmi broda« Skok Term. sl. 52.

gojba v. žgubija

gola f — 1) »otvor za jarbol« BN 33/11; Sn, St, Mn, Tg; *gola jarbola* »grlo jarbola« PE (s. v. *bracera*); »palubno grlo jarbola« Meštrović: Pelig; *gola* »mastra« Ca Dean.; 2) »na jarboru je jedna vera od gozda, koja se zove gola, ima dva brka, koji se zovu kavije« Po Ivaniš. F. 292; 3) »veći del seka barčica ima banek od provi z bandi od mezarije zapijen na oblo. Na pravu ruku toga je zabjen pol železnoga kolonbara, ki se kreće simo-tamo na brutavelicah. Na livoj bandi ima ta pol kolonbara škuju. Ova škuja se natekne na oćet va banki, a skrozi se onda vedije čavel. Ta načinba se zove *gola od jarbolca*« Vrb Žic 1902, 342; »jarbul je pričvršćen za trigan jednim oblo učinjenim gvožđem, koje zovemo *gula*« Sa Gran., v. *leut;* 4) *gola* »rapa na argutli« HvD; *gola* v. također s. v. *barka* Kor Slad. Tal. gola DM.

golaf v. kulaf

goleta f — *goleta košna* ili *škuner* »manji trgovački jedrenjak, uglavnom za prijevoz tereta u granicama velike i male obalne plovidbe. Košna goleta je imala dva jarbola s nastavcima. Na pramčanom jarbolu bila su razapeta ova jedra: šošno jedro i na nastavcima obično tri križna jedra, a na krmenom jarbolu samo šošno jedro s vrškom ili vršnjačom (neki stručni autori vršnjaču su nazvali gornjača). Ipak, bilo je košnih goleta koje su imale dva ili samo jedno križno jedro. Nad kosnikom i prikosnikom postavljale su se prečke, i to najviše do četiri komada takvih vrsti jedara. U brodskom skladištu ovoga tipa broda mogao se krcati teret obično od pedeset do dvije stotine i pedeset tona« Luetić 1974, 14; *goleta* »iste veličine kao i škuner-brig, samo se razlikuje od pervog što su mu arbuli jednostavni bez nakalamaka. I u ove su arbuli nagnuti na krmu« I. OB. 5; »jedrenjak s dva jarbola« Pu Dean.; »goleta ima na prvom jarbulu randu i gabje pa stoga nema kontrarandu, dok na drugom jarbulu ima randu i kon-

trarandu; no neki zovu goletom one velike brodove sa više od četiri jarbula, od kojih na većini imaju rande; takvi brodovi nisu bili u vlasništvu jadranskih brodovlasnika, osim možda talijanskih«, »na jarbulu od prove ima gabije i randu bez kontrarande, a na jarbulu od krme ima randu i kontrarandu; na jarbulu od prove ima od kvartira samo donji paroket (ili: paroket da bašo), gornji paroket (ili: paroket de šužo) i papafig, a nema trinketa, što je bitno za goletu« Kuć Ped.; »goleta je brod na dva jarbula. Ona ima četire floka, giz, randu i na križu jadra« Senj Moguš. Tal. goletta DM.

golica f — 1) »Golicca (golitcha), illyr. dalm. s. f. Nom d'une barque monoxyle: »Barca tutta d'un pezzo di tronco scavata« dit J. Stulli, à qui nous empruntons ce mot« Jal; »nave monossila tipicamente croata, il cui nome croato viene connesso al verbo 'ogoliti« (scorzare l'albero); il corpo della nave ricavato da un tronco di quercia (o d' un'altra specie del legno), era composto da un pezzo solo, opportunamente scavato« Luetić (F) 461—462; 2) manji brod u Dubrovniku za lokalne potrebe otoka i obale u XVIII st. Luetić 1959, 43; 3) »mala barka do 2,5 metra dužine« Kol Svil.; »barka poput bateline, tako je zovu u Splitu, a u Trogiru batelina«; 4) »veliki brod na vesla« dem. od galija Skok ER; golica ima u ARj.

goljak m — »školj, školjić, sika, skala, goljak, kolgoj, ostriv« Vitez. Lex. 12.

gomena v. gumina

gondola v. gundula

gondolot m — BK (Prčanj) 1764—1797. ima 10 ljudi posade, GPMK 1956, 107; BK (Perast) 1808. ima 42 Bokelja posade i 80 vojnika; ... bio je naoružan sa 4 topa od 12 funti, imao je pet topdžija, 96 vojnika i oficira i 42 Bokelja posade, GPMK 1957, 202; u BK, Herceg-Novom, poč. XIX st. gondolot ima 6 članova posade, od oružja 6 trombona, 4 puške, GPMK 1953, 59—60; u isto doba u Bijeloj jedan gondolot ima 24 tone i 6 čl. posade, GPMK 1955, 117.

gondula v. gundula

gondulera v. gunduljera

gondulina f — »sandolina« BK Pask.

gori adv. — »na buru reku: gori, a na japrk (grbin) doli« Sa, Anali Jadr. inst. I, 1956, 418; »zapad i istok nazivlju još *doli* i *gori* jer se na istoku sunce diže a na zapadu zapada; pomorcu je uvijek Rijeka doli, a Dubrovnik gori« Kuć Ped.; »gori su istok i jug« Sn.

gorit(i) v. dat (oganj brodu)

gornji adj. — »1. gornji, 2. sjeveroistočni« Žir Finka-Šojat.

gosit impf — »gasiti jedro« u izr. *gosit jidro* »skraćivati jedro zbog jakoga vjetra« Kom Bož. J.

Gospina Kruna f — »zviježde — više zvijezda u obliku krune« Kom Dean.

Gospina Slama f — (Via Lactea) *Slama* Kom Dean., *Božja Slama* ili *Slamica* Sa Dean.; *Gospina Slama* Sn.

gospodar m — »Gospodar, illyr. dalm. s. m. (proprement: maître, seigneur. Ce mot slave a pour synonyme, dans l'illr. comme dans le russe: gospodine.) Capitaine, patron du navire.« Jal; »gospodar kod malih lađa, parun kod bracera i trabakula« Kuć Ped.

goše f pl — »(na gajeti) otvor između braculih za uglavljivanje jarbola« Kom Bož.

gotun m — »platno od kojega su jedra« Dob; Vrb Žic. 1902, 345; »platno za jedro« Kl, Pu, Kor Dean.; *gotunina* Kl, Pu Dean. Tal. cotone, cotonina.

gotunina v. gotun

governat v. guvernat

grabit impf — »gdi strane val grabe, more brod znutra pre« Barak. 174; Zore 1869, 327; *grabit more* srednja Dalmacija, »toko se nagni (brod) da je grabi more«.

gradelaj m — 1) *gradelaj od makine* »rešetka nad strojem« Majc.-Sim.; »kotlište«, »prostor povrh kaldaje«, »gdje se suši roba« Sn; »upravitelj se prošeta po gradelaju nad svojom makinjom« Suz. 2, 153; 2) *gradelaje* »svićalo za lučevinu, kako da su grade-

le« (na svićarici) Sn. Tal. gradellato, gradelà Ping. i Ros.

grafa f — »grtalica« Majc.-Sim.; Tg; ima ARj.

grančig m i **grančik** m — »od gvožđa sa tri kraka, a služi za zakačivanje« Pod Stojk.; ima ARj.

graorkinja f — »bura graorkinja (tarmuntana sa siverozapada)« Po Ivaniš. F. 22.

gratif i gratil v. grativ

grativ m — *gratif* »uže prišiveno na tri strane jedra da se ne razdere« Skok Term. 145; *gratil* Senj Moguš; *grativ dolnji* »donji porub« PE (jedro); *grativ vanjski* »vanjski porub« ib.; »okolo naokolo je jadro obšveno, ošveno ze konopcem ki se zove grativ« Vrb Žic 1902, 343—344; »jidro je ingrativano (optočeno) konopom koji se zove grativ« Po Ivaniš. F. 293; *grativ* »konopčić na rubu jedra« Kl, Pu Dean., »horizontalni porubni konopčić jedra« Sa, Kom Dean.; »konop oko jedra sa svih strana« Sn, St, Mn, Tg; Vrg Jur.; »specijalnom tehnikom izrađuje se 'grativ' za jedra, koji je dug oko 30 metara; u prvih 5 met. konop je debeo 30 mm a drugih 25 met. svega 18« Smoje M.; »armani konop uz rub jedra od čela do pože« Šep Kursar; »uže kojim je opšiveno jedro da se ne razdere« BK Musić; *grativo* »banda od jedara što je na lantini zove se grativo po lantižalu« Mljet Macan 213; »donja banda od jedra je grativo po škoti, a njegov je kraj škota« ibidem; *grativo* n Ca, Lo Dean.; »uže prišiveno na tri strane jedra« Mljet Skok ER. Tal. grativo DM.

grativat impf — »opšivati jedro grativom« Sn.

grativo v. grativ

grbin v. garbin

grbinić m — dem., mali garbin, Ug Fil.; v. *garbin*.

grbinj v. garbin

grbunjer v. garbunjer

greben m — Ca Dean., ima ARj. »Nekoliko spojenih sekâ« Kuć Ped.

greda f — (sinonim *kalada*) samo u metafor. znač.: gusti sloj oblaka na zapadnom horizontu »u niku počelo se vrime opet mudriti, tamo u zapad sunca diže se na večer velika kalada (naslaga oblaka), zasikla se greda s mora, s mora zakukuljala pulenta (ponente = zapad)« Po Ivaniš. F. 20; »Kadikad vlada lijepo vrijeme, ali negdje sasvim nisko na obzorju ima po koji oblak ili tek proviruje oblačna naslaga, koja obuhvata veći ili manji dio obzorja, a koja, jer je vrlo niska, ostane ponajviše neopažena. Ipak takvi oblaci koji se nisko pojavljuju imaju uvijek svoje značenje i ne smiju se zanemariti. Ubuduće zvat ćemo *greda* opisanu nisku naslagu, a 'zid' ili 'stijena oblaka' naslagu koja se penje visoko nad obzorom.« Marki 42; *greda* ili *kalada (kaloda, kaloada)* Kom, Kr, Sn, Mn, Tg. ARj nema u nav. značenju.

gregac v. grego

gregal m — »sjeveroistočni vjetar« Senj Moguš; Sn; »NE grego ili gregal« Skok Term. 158; »ako je grego svjež i jak kaže se *gregal*« Gr Elez.; Ven. gregale (XVIII st.) DM.

gregalada f — »ako je grego svjež i jak kaže se još i *gregal*, ako li je trajan, to je *gregalada*« Gr Elez.

gregalat impf — *gregalâ* »kaže se kad gregal puše duže i jače« Gr Elez.

gregalun m — augm. od *gregal* »jaki žestoki grego« Sn.

grego m — *gregac* »vjetar« Loš Žuk.; Vrb Žic 1899, 238; *grego* »sjeveroistočnjak« Kom Dean.; *grego* Kr, »vjetar iz NE« Sn, St, Mn, Tg; »sjeveroistočni vjetar, stariji naziv za buru« Gr Elez; »grego« Skok Term. 156, »grego ili gregal NE« ib. 158; »severoistočni vetar« BK Musić; »Grk, sjeveroistočni vjetar« Suz. 384; ARj; »sjeveroistočnjak (od greco)« Suz. 2, 224; *greko* »sjeveroistok« Đaja: Mali 152. Ven. grego DM.

gregolevanat m — »sjeveroistočnjak« Sa Dean.; »veće po levantu nego po gregu (buri)« Sn; »ENE grego levanat« Skok Term. 158; *gregolevanat* »grego... taj se vetar u SZ Boki zove i gregolevanat i grekolevanat i duva više od istoka no od severoistoka« BK Musić; *gregolevant* »znači kod nas bura« Lab Stem.; Grego-Levante »nadimak čovjeku na Pelješcu« Pelj Bjel. I, 171.

gregotramuntana f — »grego tra(e)muntana NNE« Skok Term. 158; *grekotramuntana* Đaja: Mali 152; »te zapuha grego-tramuntana / i izvrne barku Pelješaka« Pelj Bjel. I, 65.

gregulin m — dem. od *grego* »mali lagani grego« Sn.

grein m — »kapacitet skladišta za rasuti teret« Sn. Engl. grain.

greko v. grego

grekotramuntana v. gregotramuntana

grešpa f — »konop kojim se veže ankora za măru da se moge odit ako bi zapela za dno« Sn; ima ARj. Bo. i Ping. imaju, ali ne u nav. znač.

grgaša f — »star, istrošen, loš brod je grgaša« Kuć Ped.; Sn, St, Mn, Tg; *gargaša* »ostatak od razvaljena broda... Korčula« Skok ER; »stara ostarjela trupina broda« Car: Oj more 190; »podrtina« Trpanj Fer. 454; *karkasa* »imao sam prokletu sreću... da su me uvijek zapadale nekakve stare podrtine, karkase, na koje nije htio ni miš da se ukrca; nekima je između njih bilo trideset i više godina« M 1930, 2, 2; *karkaša* »ovdje jedan kapetan, koji je zapovedao neku karkašu, a bila je dobro osigurana, htede se o podvodne Skerkenske stene razbiti, ali nikako ne mogaše« Đaja: Mali 39; »stara neupotrebljiva brodina« Ivelić 190; »(18. v. u Dubrovniku) ... 2° stari brod koji ne može više jedriti« Skok ER; »brod podrtina« Suz. 384 i Suz. 2, 225; ima ARj; *krkaša* »grdno su u pomorstvu postradali i osiromašili, tako da će ih poslije rata biti ostalo svega 50 do 60 starih krkaša« Ivelić 10. Tal. carcassa DM, Palazzi i Ros. isto; »nave o barca vecchia o sfasciata: per similitudine tal voce si applica anche ad altri oggetti« Ninni.

grip m — Coronelli kaže »grippi, de quali è abbondante l'Istria«, Idrografia, Atlante ven. 146; »po Casoniju tip i ime gripa potječu iz Hrvatskog primorja« Bačić 19; »ima gripova (XVI st.) s 1 jarbolom, križem i latinskim jedrom, ima jaki kosnik (u stvari drugi jarbol), sa krmenim nadgrađem (kasar) ili bez njega«, »jedrenjak s dva jarbola, jednom neprekinutom palubom preko cijele dužine i jednim skladištem za teret (XVI—XVII st.)« Pelj Vek. 48; »dubrovački brod u XVIII st.« Luetić 1964, 25; »grip f, grib, iz grč..., 1. vrsta mreže; v. i gripe, gripice, A. R., ad 2. i vrsta broda, navis, celox. V. cripator. — *Znam, kada je funtig k Senju hodil, da je pošal Ivan Vlatkov i s njim veće junakov, da j' otil pojti po niki grip*... 1611. Senj. Lop. act. conf. II, 11« Mažur.; »grip je bio jedrenjak sa dva jarbola, oba opremljena latinskim jedrima. Za prednji jarbol kaže se da je bio veliki, znači veći od krmenog... bio je brzi brod, pa se često upotrebljavao za korzarsku službu. Po konstrukciji ubraja se u brodove finijeg oblika. Nosivost im se kretala od 1,5 do 4,5 vagona. Manji gripovi imali su jedan jarbol opremljen sa latinskim jedrom i kosnik opremljen sa posrtnim jedrom (civaderom)... Pored jedara, na gripovima su se kao pogonsko sredstvo upotrebljavala i vesla. Uz to su imali i čamac koji im je za vrijeme tišine služio za tegljenje, a u luci za saobraćaj s kopnom... (oprema jednog većeg gripa, nosivosti 700 stara, iz 1594. god.)... prednji tj. veliki jarbol sa lantinom i svim priborom (l'albero di trinchetto con la sua antenna cioè l'albero grande con tutti gli suoi corredi), krmeni jarbol sa svojom lantinom i 4 puta (l'albero di mezzana con la sua antenna e con 4 sartie), kormilo, dva manja sidra i jedno veliko, konopina (gomena), sukani konop (cavo piano), veliko jedro..., 2 jedra velikog jarbola..., jedro krmenog jarbola..., čamac sa dva vesla i kormilom, 3 velika vesla..., 2 ... bačve, doglasalo, sanduk za odijela, fenjer, gvozdena svijeća, sablja, puška kukača (archibuso), top za kamene kugle (cannone perriero) sa svojim maškulom, još dva topa za kamene kugle sa svojim maškulima« Milošević Š. M. GPMK 1962, 45; u BK (prva pol. XVIII st.) grip je imao 5—6 članova posade, Milošević M. I. GPMK 19—20, 109; SJ XVIII st. Herkov 145; »Među različitim tipovima dubrovačkih jedrenjaka grip

je bio poseban tip jedrenjaka na vesla, vrlo prikladan za plovidbu uz našu jadransku obalu. Razvedenost naše obale s mnogobrojnim otocima, otočićima, školjićima, zaljevima, dragama i naročita specifičnost atmosferskih prilika uz sjeverni dio istočne jadranske obale, uvjetovali su stvaranje posebnog tipa jedrenjaka zvanog grip. Grip je u prošlosti zacijelo bio veoma cijenjen jedrenjak na našim obalama jer su ga, osim pomoraca iz Hrvatskog primorja i Istre (gdje je i nastao), mnogo upotrebljavali Bokelji i ostali Dalmatinci. Koliko su naši pomorci cijenili ovaj tip jedrenjaka dokazuje nam činjenica da se kod nas grip održao u plovidbi i onda kad su ga i drugi pomorski narodi bili potpuno odbacili. O njemu nam pričaju bezbrojni naši arhivski spomenici iz mnogih naselja od Kotora pa sve do Rijeke. Bio je brod na jedra s jednim jarbolom i kosnikom, veoma brz i veoma lak, a za pogon služio se i veslima. Svojim nautičko-manevarskim sposobnostima grip je bio vema prikladan kao gusarski brod, a zbog svoje brzine bio je cijenjen kao teretno-putnički jedrenjak. Dobro je služio i kao ribarski brod. Iz ugovora o gradnji ovog tipa jedrenjaka od XIV do druge polovine XVIII stoljeća zaključuje se da je to bio omanji brod, ali je imao palubu a na krmenom dijelu nad palubom imao je ponekad u kasaru prostorije za nastambu zapovjednika broda i vođe palube. Bilo je slučajeva da su naši majstori brodograditelji gradili gripove i strancima, a to nije čudno kad se zna da je to bio specifični, hrvatski tip našeg broda« Luetić 1969, 30; »Grip je veoma brzi obalni brod na jedra i vesla iz kojeg se razvio brod tipa brigantin. U Dubrovniku je grip bio naročito cijenjen zbog svoje brzine i kao trgovački i kao putnički jedrenjak. U razmaku između 1640—1650. godine bilo je u sastavu dubrovačke trgovačke mornarice oko dvadesetak gripova veličine od 10 do 50 kara nosivosti. Iz arhivske građe doznajemo da je jedan takav grip imao između ostalog i ovu opremu: dva čela (konopa), 'lancanu', 'gindac', sidro, glavno jedro, dva šatora, tri vesla, bakreni sić, sjekiru, jednu bačvu, 18 barijela, tri kompasa, madrac i dva pokrivača. Vrijednost starijeg malog gripa u prvoj polovini XVII stoljeća bila je od 50 do 150 zlatnih dubrovačkih dukata« Luetić 1969, 61; »Tipo di veliero croato mercantile di minore portata, a remi e a un solo albero. Veniva impiegato anche come nave da pesca. I grippi ragusei eran usati per il trasporto di merci e di passeggeri e circolavano navigando sopratutto tra la costa dall' Istria fino a Cattaro e tra i porti adriatici italiani. Rimasero in uso nella costa slava adriatica fino alla seconda metà del secolo XVIII« Luetić 1976 (F), 461; v. *grippus, grippum,* II dio ovog rječn. Tal. grippo (XV, XVI sec.) DM, ven. grec. gripo Cortel. Influsso.

griparica f — »veći čamac s kojega se spušta mreža u more« BakŠkr TŠ; »oveći guc koji nosi grip = mrežu za ribolov« Vrb Bol. Ven. grec. griparia Cortel. Influsso.

gripet m — »(XVI—XVII st.) mali grip od 12—15 tona (8—10 kola)« Pelj Vek. 48.

gripja f — 1) »Prođosmo mimo dva broda, mimo tri, mimo četiri; eto nam i petoga i šestoga po krmi, a još ih je po provi, deset, dvadeset, trideset i više. Svaki stoji o sebi; daleko jedan od drugoga. Reklo bi se da su to *gripje,* tu usidrene, neka se ravnaju brodovi koji prolaze i da je još dug put do pristaništa; ili da su to morske nemani koje hoće putnika da napastuju.« Carić II, 64—65; *gripja* i *griplja* »plijuće drvo vezano podugačkim užetom za sidro koje je u moru« Carić II, 340; *griplja* »znak (obično daščica), koji pliva i konopom je vezan za sidro da se, ako sigro zapne, može izvući« Vrg Jur.; 2) griplja »konop od kojega se jedan kraj veže za maru od sidra, a za drugi kraj se veže manal (tj. pluto ili sl.); u slučaju da sidro zadije, vukući griplju lako ga je odaditi« Šep Kursar; ima u ARj; »Grippia del gavitello« Cor. Nave 2, 136; ven. grec. gripia Cortel. Influsso.

griža f — »manje kamenje u moru« Kuć Ped.; »ako forme škripova nemaju sasma oštre bridove (v. *škrip*), već nešto tuplje, ali kamenje izgleda odviše

izgrizeno, onda narod nazivlje ovakove forme *griže* i *grižine,* a u Makarskom primorju ih nazivaju škriljima; ovaj je pojam grižina raširen po cijeloj našoj obali« Rubić 23; Parčić »rupe marina«; ima ARj; »riječ *griža* bit će svakako predromanska, možda leksički ostatak iz jezika keltskih Karna« Skok ER. ČDL ima *griža.*

grižela f i **grižele** f pl — *grižele* »vrze« Majc.-Sim.; *grižela* (koja raspinje) »raspinjač« BN 49, 111/3; »vrza, vrze« PE (jedro); *grižela od krme* »vrze stražnje« Ivelić (brik), *grižela od gabije* »vrze« ib., *grižela od paroketa* »vrze« ib., *grižela od prove* »vrze prednje« ib.; *grižela* »za poć na jarbol ima od merlina upletenu selbicu, a to se zove, *griželi* (sveki skalin je grižela)« Vrb Žic 1902, 349; grižele »priječnice (skalini) od tanka užeta, koje su potegnute od sartije do sartije i po kojih se mornari uspinju na jarbore« Carić II, 261; »na sartijan su grižele, kâ skaline od konopa, da je triba uspet se na vr jarbola« Po Ivaniš. F. 292; »krenu u vis po griželama« Miličić 97; »preko sartija i sartiola su popreko, paralelno s palubom vezane grižele; to su ili uzice ili daščice, a služe da se po njima mornari mogu penjati na penune« Kuć Ped., »kad isamo naše mantižele / / stavimo se skakat uz grižele« Pelj Bjel. 34; »ljestve od konopa na sartima; jakovljica« Gr Elez.; »ka' bi se jidrilo, a bila velika prša, grižele bi se skinile da ne šijaju, a isto tako i ćapapija« Sn; Kr, St, Mn, Tg; ***griželi*** f pl »ako sartije imaju skalini, ontrat se zovu griželi« Dob. Tal. griselle Cor. Nave 2, i; DM.

g r i ž i n a v. *g r i ž a*

grlica f — »(Brač) konop što drži lantinu pri jamboru za to da je vjetar od njega ne udaljuje, tal. trozza« Skok ER.

grlice f pl — v. *blizanci*

grlin m — Babić 1875, 2; *gerlin* Kor Dean.; »debeli konop za vez većih brodova« Kom Mard. Pa.; *grlin* i *gerlin* »vrlo debelo uže na velikim brodovima« Skok Term. 145; Sn; »debeli pleteni konop« Suz. 384; »dođe pak parobrodić po provi; bacismo mu grlin i on nas istegne iz luke« Carić II, 204, »pak podasmo grlin parobrodiću koji nas potegne sve do na otvoreno« Carić II, 234; »debelo uže kojim se brod može vezati ili za kraj ili za bovu« Carić II, 261; »debeli konop za vezanje broda za vrijeme oluja u luci« Ivelić 185; »najdeblji je od svih konopa *grlin;* njim se veže brod za drugi brod kad se remurćaje kad ga ovaj drugi ragata (poteže)« Kuć Ped.; »pleteni konop, jedan je od najdebljih na brodu, koji služi u izvanrednim slučajevima (nevrijeme, teglenje, bibavica u luci)« Barb.-Jurk. 1972, 203; »veliki vrlo debeli konop« BakŠkr TŠ; »deblji konop od tri lancanice zove se grlin« Senj Moguš; »debelo uže, ali manje debelo od čela... i gumine...« Skok ER; ima u ARj. Tal. gherlin(o) DM.

g r l o v. *g r l j e v a c*

grljevac m — »uzak prolaz morem između dvije obale« Šim. 1982, 295; također *grlo.*

grop m — »uzao« Kr, Sn, St, Mn, Tg; »tvrdi uzal« St Kovačić; »uzao koji se lako oduzla« BakŠkr TŠ; *grop* i *muški grop* Ca, Kor, Lo Dean., *grop* ili *muški uzalj* Sa, *uzal* i *muški uzal* Kom Dean., *grop* (i uzalj) Sa Dean.; *uzal* ili *grop* Sn; »prvo imamo prosti grop; njegova je upotreba svestrana; ako se hoće štogod inkapelat — recimo kolunu — onda vežu gašu (poput lasa); dvije su gaše: gaša škorente i gaša ferma; drugo je nešto parlar; učini se parlar kad se štrocom veže maca; pô parlara se zove kukujić; njim se veže primula uz majstru na parangalu; da se krajevi (cime) konopa ne razrješuju načini se pjomba, pjumba ih se; ima dvije pjombe: pjomba ala longa i pjomba ala kurta; drugo je botun; to se na koncu konopa napravi jedna mala loptica; evo primjera upotrebe botuna: na skali reale su stanti gvozdeni, ali pasaman je jedan obični konop koji se pasa (provuče) kroz rupice na vrsima stanat; da se ne bi izvukao načini se na dva kraja botun, dva su botuna: unjuli i dupli; ako se prosti grop učini u redu te ako ostaci špaga idu u istoj liniji sa ostalim špagom, onda je to *muški grop;* ali, ako nije tako, onda je to *ženski grop,* dakle odnos između ta dva gropa nije kao kod maša i femena, ili kao

kod muškog i ženskog ključa, nego je uredan grop muški, a nevaljani je ženski, a to sve zato 'jerbo se žene ne intendu u more'« Kuć Ped.; *gropbotun* »sizni uzao« BK Pask.; ima u ARj. Tal. groppo, tršć. gropo Ping., isto Ros.

grosin m — gruba planja, oruđe u drvenoj brodogradnji La Kr. Dean.; »kojom se odstranjuje veća količina drva s neravne, zaobljene površine broda« Kor Ivanč. 1962, 638.

grota f — »udubina u obali« Iž Kulišić; *grota, grotica* »veći kamen što viri iz mora« BakŠkr TŠ; *grota* »hrid« BK Muo Dean., *grota* Pu, Kor, Lo Dean.; *grota* i *grotam* »spila« Sn; »Te noći je jugo ludo štrepitalo / — ispo Mrtve punte zavajalo bote — / jokalo, / svirilo / s trista sviralići / i hitalo pinu morsku uza grote« Ćaće; ima u ARj. Tal. grotta.

grotam m — »škrape u moru«, »dno puno opasnih podmorskih grota, pećina, izbočina« Sn.; *grotom* »krupno žolo na dnu valih« HvD.

gruete f pl — »dva drva o kojijem visi sa strane preko boka plavčica, pasara« Dbk Vod. 50. Tal. gruette.

gruja f i **gruje** f pl — »soha«; *grua* i *grue* »gvozdene grede, na kojima se podižu i drže obješene barke« Ivelić 185; »željezni balvani koji boče izvan broda i na kojih visi guc« Carić I, 261; *gruja* »kada je brod na putovanju, ankora visi na provi o drvetu koji se zove gruja« Po Ivaniš. F. 291; »soha« Crnić; »barke vise na grujama; to su pokretni željezni stupovi, pri vrhu nakrivljeni na luk, tako da nalikuju ribi gruju (ugoru)«, »dok barke vise na grujama, dotle na leutima postoji gruja, služi da se njom isteže mriža strašin ili kogoj, zvana još i plivarica; gruja nema oblik kao gruje; to je greda usađena u palubu, koja stoji koso nad morem; gruju imaju osobito gulfarice«, »bracere, koteri i trabakule imaju baštun, a skoro okomito na njegov smjer, u ravnini kuvirte van fjanka, pružena je jedna ruka koja se zove gruja; obično je gruja s obje strane, ali ima brodova koji je imaju samo s jedne strane; svrha im je dvostruka: služe, prvo, da se pomoću njih surgaje i salpaje ankora i sidro; a drugo da se baštun sa strane pričvrsti o njih pomoću dva kavo-defera« Kuć Ped.; »dizalica« Pu, Kor, Lo Dean.; *gruja od ankore* »soha od ankore« Tg; *gruja od ferala* Tg; »željezna motka na kojoj visi čamac za spasavanje ili pomoćni čamac« Gr Elez.; *gruje* f pl Ca Dean.; *grua* i *gruja* Mn; *gruva* Crnić; »željezni nosač za feral na svićarici« Sn; *gruva od ankore* »sidrena soha« Majc.— Sim.; *gruva za kaiće* »soha« ib.; *gruva* »to su dva komada drveta na koje se vješa sidro« Skok Term. 137 (sl. 49. B) i 138; *gruva* ili *špuntun* »plovna dizalica« Majc.-Sim. Tal. grua Cornelli Nave 2, 139; DM.

gruva v. gruja

gruvar m — »dizaličar« Majc.-Sim.

gržon m — »mladi poslužitelj (brod, trgovina)« BakŠkr TŠ. Ven. garzon.

guc m — »Kielboot, duž 4—4,5, šir. 1,5, gaz 0,6 m, nosivost 1 t«, »mala lađica« Zore 1895, 7; »na desnoj strani tik tuge dizale su se grue na kojih je visio guc« Carić I, 96, »vrst barke, čuna, kaića« ib. 261; »ribarske lađe u Dalmaciji se zovu guc« Lorini 58; »Guc... je lagana lađica koja je osobito prikladna kao pomoćna lađica pri opsežnijem ribanju radi njegove elegantnije forme, vole ga nego gaetu kad je gdjegod brzo na vesla poći, osobito kod prenosa ribe na mjesto prodaje, prenosa živeža itd. Dužina mu je od 4,80 do 6,40 m, najveća širina u srijedi 1,40—1,60 m, otkud ide put prove i krme sve na manje, te korito broda izgleda kao da si spojio po dužini dva trupa lignje, šiljastim krajevima naprijed i nazad. Kolumba je obično od borovine, podnice, rebra i priječnice preko broda od murve, madijerići su od tanke borovine. Obično je guc sav otvoren, samo što na provi i krmi ima 50—60 cm kasareta; nije ipak isključeno da se kasaret od prove produlji do priječnice trastana kako bi guc bolje služio za neka ribanja; u tom slučaju pokrov je od jelovih, uskih i tankih dasaka. Na trastan se naslanja jambor; jedro je na nekim gucima trokutno, na jelovoj lantini, na drugima četverokutno na dva maljušna katarka. Guc i sva

njegova oprema stoje 250—400 K.« Lorini 61; »guc je veći od kajića i na drugi mod udelan, rabi za pejat judi i malo robi« Vrb Žic 1902, 335; »manji brod na vesla i malin jidrin« Po Ivaniš. F. 290; Rab Ku.; »jedan po jedan skaču u veliki guc, pokrijenon provon, jarbolon, jidron i su četer vesla« M. Uvodić: Uvečer trista, ujutro ništa; »čamac, pomanja barka na jedrenjačama koja se upotrebljava za svaku službu« Ivelić 185; Kr, Sn, St, Mn, Tg; »guc je kaić kome je stražnji dio sličan prednjem, tj. šiljast; dužine je 4—6,50 m; ital. gozzo il bordonaro« Skok Term. 149; »guc je, moglo bi se reći, naš prvi brod kojim se počelo jedriti kod nas u svrhu sporta; gucevi su relativno dosta široki, radi toga i stabilni za jedrenje; njihove veličine se kreću od 3 do 8 metara; za jedro im je najčešće uzeta norma 'demeza'« Pom. 1948, 4, 179; »Guc je uobičajeni naziv na cijelom našem jadranskom primorju za lagani ribarski brod uske konstrukcije, dužine 5 do 7 m. Pramac i krma su mu zašiljeni a dno ovalno, a kod nekih je krma zaobljena. Prednji dio mu je pokriven a negdje sasvim otvoren s malim nadgradnjama (kaštelnim palubama) na pramcu i na krmi. Opremljeni su s trokutnim jedrom a u nekim predjelima i s četverokutnim, s četiri vesla. Upotrebljavaju se za sitni priobalni ribolov, zatim kao svjećarice u ljetnom ribolovu ili kao pomoćni ribarski brodovi (prijevozni i sl.)« Br. 1952, 3, 140—141; »čvrst čamac lijepa oblika s kobilicom i zaoštrenim krajevima, pokreće se sa 2—4 vesla, a ponekad ima 1 jarbol s oglavnim jedrom; služi za ribarenje i zabavu« PE; »brod (omanji) koji je nešto šiljastijeg oblika« Vrg Jur.; »gucu se kaže ribarska barka« Senj Moguš; »tip manjeg ribarskog broda veličine 5—7 m« Gr Elez.; isto Kr, Sn, St, Mn, Tg; »Dubrovnik, Rab — čamac, mala lađa (nešto manja od bragoca)« Skok ER; »Guc je uobičajeni naziv na čitavom jadranskom primorju za lagani ribarski čamac uske konstrukcije, dužine 5 do 9 m. Pramac i krma su zašiljeni zato se brzo i lagano vesla. Prednji dio je pokriven, a negdje sasvim otvoren, tek s malim nadgradnjama (kaštelnim palubama) na pramcu i krmi. Veliki je guc na nekim područjima po cijeloj dužini zatvoren s palubom, providenom s nekoliko otvora za silazak u potpalublje. Manji guc je opremljen oglavnim ili strmim jedrom, uz to ponegdje i s prečkom, a veći nosi trokutasto latinsko jedro bez prečke. Upotrebljava se za manji priobalni ribolov, zatim kao svjećarica u lovu male plave ribe ili kao pomoćni čamac u tom ribolovu.« Bas. 287—288; »ima provu kao kajić, a i krmu ima sličnu provi, samo vertikalniju (ima aštu ravnu); naročito se radilo guceve za Pelješčane s peliškim jedrom; dužina guca iznosi 5—7 m« Kor Slad.; »čamac za lov na osti ili parangale« Miličević FOB 413; »guc stoji na sinjalu litnje trate« Mn (Marinović); »vrsta omanjeg čamca sa oštrim pramcem i oštrom krmom« BK Music. Tal. gozzo (XIX st.) ven. guzzo »forse da bragozzo« Battisti-Alessio.

guculić m — dem. »malen guc« Bož. Cronia.

gučić m — dem. »malen guc«, »što više starimo, niže padamo: s vašela na trabakul, pa na trget, a tko ostane živ — još i na koji ovakav gučić« Car: Oj more 169.

gujba v. žgubija

gujbica v. žgubija

gulaf v. kulaf

gulfarica f — naziv za barku koja riba po gulfu, Seget Ped.

gumbara f — »gumbaria, vrst broda. Grč. *kombària*. Rač. doc. 400« Mažur.

gumena v. gumina

gumina f — *gomena* »sidrenjak« Crnić; Split i okolica te ARj; *gumena* »u crikvi Gospe o' Pojišana jema jedna debela gumena od broda koji se bi spasi kod Rovinja« M. Uvodić: Gospe o Pojišana, N. doba, Split, 11. XI 1933; *gumena* i *gumina* Majc.-Sim.; *gumina* »gumine i čela, Jesuse prislavan, / tanka i debela, shranit mi bud spravan« Vet. 174; »s božjom ću pomoći sam sidro salpati, / i odrišit gumine« Vet. 172; »anchorale, camelus, funis nauticus, rudens« Vitez. Lex. 356—357; »poginula

mi je jedna gumina s moje trabakule, koja je u Gružu i s kojom guminom bila je armižana rečena trabakula« Luetić FZ; »ali dođe Božje vrime na nj tako da mu sve gumine iskida i baci ga na kraj« Mak Bujas 290—291; »debelo uže od brodova« Zore 1895, 6; »debelo uže kao grlin« Carić I, 261; »govorio je... o guminama debelim kao dvije bedre« Carić: Ribareva; »najdeblji i najjači konop na brodu, koji se čuva i upotrebljuje jedino pri opasnim slučajevima i za potezanje nasukanih brodova« Ivelić 185; »najdeblji konop na brodu« Đaja: Mali 160; »debeli konop« Rab Ku.; »gumina je konop od tri lumbula, od kojih je opet svaki lumbul ispleten od tri lumbula; načinjena je od elastika pa je zgodna za rđavo brime« Kuć Ped.; Perast Brajk.; Ca, Pu, Kor, Kl Dean.; Sn Kom Dean.; »brodski debeli konop« Senj Moguš; »debelo brodsko uže, palamar« BK Musić; »brodarski termin, debelo uže kojim se vežu lađe« Skok ER; *gomena mljetačka* »= 100 hvati« Babić 1875, 2; v. *gomena*, II dio ovoga rječn. Tal. gomena Coronelli Nave 1, a; gòmena DM.

gundula f — »Ali kad mi rođak iz obližnjeg grada darova jednog ljeta gondolu, u kojoj sam mogao jedva sjedjeti, Viča mi luka postade još milija« Nazor: Prsten; Skok Term. 149 (sl. 55 H); »najmanji čamac sa jednim veslom« Miličević FOB; *gondola* i *gondula* St; *gondula* »mali plitki čamac sa jednim veslom, sandolina« BK Musić; Senj Moguš; »vrst brodice: gondola; mala gondula je *gōndulica* ili *gondulina*« Gr Elez.; »vidjeli smo jednu gondulu koja je hodila s ponte od Rata« Dbk Luetić FZ; »Sjutradan izvukoh iz konobe gondulu, koja je bila samo nešto duža od mene«, »mjesto da poslije objeda pođem u školu, sjedoh u gondulicu« Nazor: Klesar Angelo; »dugoljasti čamac« BakŠkr TŠ; ima u ARj; *gundula* Perast Brajk.; Sn; »gundula je viša i šira od sandulina i potpuno drugih oblika, premda sam u Splitu čuo gondulom nazivati sandulin, dok gundulu zovu batelina, koji naziv ima kod nas strogo specijalno značenje... pokreće se parićima« Kuć Ped.; *gundula* »lađica« Vrg Jur.; »vrsta malog čamca, sandolina« Žir Finka-Šojat; Skok ER; gundula v. i *barka*; ARj gundula i gondola; v. *gondola*, II dio ovoga rječn. Coronelli opis (Idrografia); ven. grec. gondola, Cortel. Influsso.

gundulica f — »linter, phasellus« Vitez. Lex. 346—347; dem. od gundula »malena gundula« Vrg Jur.; Sn; Nazor Prsten; ima ARj.

gunduljera f — 1) »steznik« Crnić; *gunduljera* i *gondoljera* Sn, St »željezno uže za podizanje samarice«; *gunduljera šovravento* Sn »deblenjača privjetrine« PE (jedro); *gunduljera šotovento* Sn »deblenjača zavjetrine« PE (jedro); *gundunjera* »osim što se bum pođa na tresu, njega odozgor još drže gundunjere; to su dva konopa koja se pružaju od korijena pika pa hvataju bum ne po sredini, nego malo više prema variji; na korijenu pika ih se pasa kroz jedan bucel tako da se s njima može manovrat sa kuvirte; nategnuta je — drži bum — uvijek gundunjera koja je šovravento, da ne dere jedro, iz kojeg je razloga laškana — pa ne drži bum — gundunjera šotovento; no za svaki slučaj, da ne bi derale jedro, gundunjere su plosnate, slično kao sakete; na gizu gundunjera ne hvata bum spružena od korijena pika, nego sa korijena pika ide na variju pika odakle je se pasa kroz jedan bucel tako da hvata variju buma« Kuć Ped. Tal. cordoniera, gordoniera »amantiglio di un picco ossia l'odierna drizza di penna« DM; također Coronelli Nave 1, 137, Nave 2, 122 i Galea BB; cordoniera tršć. Ping. 2) u izrazu *vozit ala gondulera* »dolazi samo u izrazu vozit na gonduleru, voziti na način gondolijera, tj. samo jednim veslom na krmi broda; veslo se drži objema rukama i okreće s jedne na drugu stranu« Gr Elez.; »Mornarska dica utrkivaju se i kaićin (brodican). Stavu se po dva u kaić na vesla pa se zavezu ko će koga pristignut ili doć kraju. Ko zna vozit na *gonduleru* (s krme), utrkivaju se i na jedno veslo« Po Ivaniš. F. 501; *gunduljera, vozit ala gunduljera* Sn, St, Mn, Tg, Kom Mard. Pa. Tal. ven. a la gondolera.

gungulati impf — ili *voziti na gungulu* »veslati jednim veslom po krmi« Sa Dean.

g u r s a r v. g u s a r

g u s a v. g u s a r

gusar m — »pirata, od srednjolat. cursarius, tal. corsaro, potvrde od XIII st., rječnici: Vrančić, Mikalja, Bella, Belostenec, Voltiggi, Stulli, Vuk, brojne potvrde u nar. pjesmama i u pisaca; *gulsar* XVIII st., nar. pjesma; *gursar* rkp. XVI st.; *gusa* 1) »gusarenje« od XIII do XVIII st., 2) »gusar« od XVII st., rječnici: Bella, Stulli, Vuk, pisci: Gundulić, Palmotić, Kadčić — sve u ARj.

gusarica f — 1) gusarova žena (Stulli, Bunić, Kavanjin) — ARj, 2) galija gusarica (Mikalja, Stulli, Zuzzeri) — ARj.

gusarin m — »gusar« XVI st. Lucić, XVII st. Palmotić — ARj.

gusariti impf — »biti gusar, baviti se gusarstvom«, potvrde iz XVII i XVIII st., Baraković, Palmotić, I. Đorđić, rječn. Mikalja, Bella, Belostenec, Voltiggi, Stulli — ARj.

gusarski adj. — od XVII st. Kašić, Gundulić, Mrnavić, I. Đorđić, rječn. Bella, Stulli — ARj.

gusarstvo n — od XIV st. Karnarutić, Zanotti, Kavanjin, Kačić, rječn. Mikalja, Bella, Stulli, Daničić — ARj; PE 1975, s. v. *gusarstvo*.

guveran m — »upravljanje, vladanje brodom« Suz. 2, 11. Tal. governo.

guvernat impf — upravljati brodom; »biše u jednom batelu guvernajući ga« St 1513 Hamm SPH 210; »kormilariti, upravljati brodom sa kormilom« Ivelić 185; »brod ne governa (tj. 'ne sluša' krmilo)« Senj Moguš; »s timunon se guverna barčicu« Vrb Žic 1902, 341; »timun se može okrićat, može se guvernat pomoću argole« Kuć Ped.; »vladati brodom« Šep Kursar; »upravljati z brodun«, »kako guvernaš z brodun?« Sa Dean., »kako ti guvernos brodon?« Kom Dean.; »vaja znat guvernat brodon«, »kako ti guvernaš is brodon?« Sn; guvernat ima ARj. Tal. governare.

gúzat se impf — »valjati se (o brodu) »*brod se vaja*, a reče se i *brod se guza*« Sn.

gužba f — »štrop (uže) kojim je veslo vezano za škaram, tako se kaže u Crnoj Gori« Zore Rad 208.

g v a n t a t v. a g v a n t a t

gvardalaj m — »bokobran« (sin. pajeta) Sn; Sa Dean.; *gvardaloj* Kom Mard. Pa. Ven.-tršć. guardalai Ping., Ros.

g v a r d a l o j v. g v a r d a l a j

gvardaman m — »kožna rukavica što brani dlan od igle kad se jedra šiju« Đaja: Mali 160; isto Sn, St, Mn, Tg; »nadlanjak... kožna navlaka s gvozdenom rupičastom navlakom (naprsnjakom); navuče se na desnu ruku preko dlana te služi za zaštitu dlana i za upiranje kod šivanja jedara« Barb. 1972, 204; »rukobran (njime se pritiskuje igla kod šivanja (jedro, cerada)« BakŠkr TŠ. Tal. guardamano DM.

gvardašpali m — »srećom na svakome penunu ima *guarda špali*, kao i posebni štropovi u koje bi se zavukla ruka do pregiba lakta i čovjek je bio donekle siguran ako se slučajno posklizne da će se moći zadržati« I. Dujmović: Putovanje jedrenjakom oko Zemlje, Naše more 1955, 4, 231—232. Tal. guardaspalle DM.

gvardija f — »straža na brodu«; (v. i *straža*) ARj; »straža i stražar« Suz. 384; BK Musić; *desna gvardija* »kapetanova« i *liva gvardija* »oficalova (poručnikova)« B. Paravić. Naše more, Dbk 1925, 56; »Gvardije na jedrenjacima bile su inače podijeljene na dvije straže: desna gvardija — barba, noštromo i bolji mornari, a ostali sa prvim časnikom i takozvanu lijevu gvardiju. Straža se vršila šest sati, no na dugim putovanjima vršila se i u razmaku od četiri sata, pa je u tom slučaju, mornar imao jednog dana deset sati, a drugog dana četrnaest sati službe. U gvardiji je najgori *gajetun* — prvi od 16,00 do 18,00 sati, a drugi od 18,00 do 20,00 sati — jer je obično 'straža u službi' i 'straža slobodna' bila budna, imajući svega samo dva sata na raspolaganju. U slobodnim stražama bilo je uračunato i vrijeme buđenja,

ishrane, pranja rublja, tako da se stvarno četiri sata radilo, ali ni iduća četiri sata čovjek nije bio potpuno slobodan« Barb.-Jurk. 1972, 90; »na brodima na jedra gvardija se mijenjala svako četiri sata; obdan bi se oni koji su bili od gvardije bavili oko jedara; penuna i sl. tj. oko same plovidbe; oni koji nisu bili od gvardije bi prali brod, tukli ruzinu, pituravali, krpili jedra, pjumbavali konope, bavili se oko svojih stvari, eventualno lovili ribu; po noći bilo je pravilo: polovica gori, polovica doli; oni od gvardije bili su na kuvirti, drugi su spavali; straža od 4—8 ujutro zvala se dijana; večer na 6 sati bila je večera, a od 18—20 bio je gaeton i tada je sva vojska na kuvirti, treba pripraviti brod na noćnu plovidbu.« Kuć Ped.; u fig. izrazu *prominit gvardiju* znači promijeniti temu razgovora »Daj, daj, promini gvardiju!« Sn, St. Tal. guardia DM.

gvardijan m — 1) »posle nostroma perva persona među mornarima, ali to biva gde je veliko društvo« I. OB., 11; »to bi mogao biti čuvar za opremu brodskih skladišta (jedra, konopi, sidra itd.)« Pelj Vek. 115; »osoba na brodu koja nadgleda spremišta« Mok Kus.; »nije bilo bitne razlike u obavljanju poslova vođe palube ili gvardijana... na nekim većim dubrovačkim brodovima postojali su i vođa palube i gvardijan« XVIII st. Dbk Luetić 1959, 50; 2) *gvardijan* »capitano del porto« Vbs Gligo 32; ima u ARj. Tal. guardiano DM.

Gvardijule f pl — »2 zvijezde« Kom Dean.; »zviježđe koje izlazi na istoku poslije *Šćopih* kao peto po redu u nizu zviježđa i zvijezda noćnog nebeskog sata« Kom Bož. J. DM ima *guardiola*, ali ne u tom znač., nemaju ARj, Bo., Ros., Ping.

g v a r d i ž a n v. g v a r n i ž a n

gvarnitura f — *gvarnitura* ili *armatura kaldaje* »oprema kotla« Majc.-Sim. Tal. guarnitura DM.

gvarnižan adj. — *gvardižan* m (imenica) »pocinčani čavao« Senj Moguš; *gvarnižana kadena* »pocinčani lanac« Sn.

H

hajmica f — »(trozza, Rack) u Nerećvana« Babić 1875, 12.

harta f — »v navi jest harta od navigationa, po koj mornari vladaju se i vladajući znaju putovati« Glav. 315.

h i j a d v. f i j a d

hitit pf — u izr. *hit sidro!* »baci sidro!« HvD; u znač. »porinuti brod u more«, »pokla je barčica udelana i rinjena, hićena v more« Vrb Žic 1902, 345.

hiznit pf — ritnuti u metaf. znač. »ugazi je na bandu barke, a kako je bila vergulasta, hiznila ga je, pa je pâ u more« Sn.

hjemustavičina f — »mareta v mori« Vrb Žic 1899, 240.

hrastovina f — (kao brodograđevno drvo) »za strane broda: borovina i hrastovina« Kuć Ped.; »korbe se deladu od hrastovine« Senj Moguš; »upotrebljava se za dno broda« Vrg Jur.; v. *drivo*.

h r g u t l a v. a r g o l a

hrib m — »na ratovima ili na onim dijelovima obale koji su izloženi jakim udarima vjetrova, škripovi uslijed jakog udara morskog slapa, koji je nošen vjetrom, brzo se šire te njihovi vrhovi i bridovi postaju vrlo oštri kao noževi; takove forme narod nazivlje *hrib* ili *hripi*, a nalaze se najviše na stranama otoka Prvića, Krka, Golog, Sv. Grgura, Raba i Paga, koji gledaju Velebit; taj se naziv dapače ustalio i kao toponomastikum te se na južnoj strani otoka Paga nalazi kraj koji se nazivlje Hribnjak; slične forme sam vidio na jugozapadnom rtu Hvaru, rtu Pelegrina, ali tu ih narod nazivlje škrapama« Rubić 22—23; »hrbat« Šimunović 277; ČDL ima; ARj ima »collis, brežuljak, glavica, humak« te pridjev *hribetan* u primjeru »Dijoniš Visa hribetnoga« (iz Kavanjina 243a), ali ga obrađivač nije razumio, pridjev je očito izveden od *hrib*, pa znači »škrapav, škrapinav, pun oštrih škrapa«; *hrib* je upotrijebio Nazor u pjesmi Pozdrav: »ondi je škojić mali, / i na škojiću hrib, / a okol hriba puno / slanih je trav i rib«.

hribetan adj. — pridjev što ga je upotrijebio (skovao?) Kavanjin da označi otok Vis »Dijoniš Visa hribetnoga« tj. Visa koji je škrapav, pun oštrih škrapa; ima ARj; v. *hrib*.

hrip m — v. *hrib;* ARj ima primjer iz Kavanjina: »izvadit će iz grobnica tmaste hripe bijelih lica«.

hrt(anj) m i **hrtenica** f — »dugi hrptasti rt« Šim. 1982, 295.

hujkati impf — »zviždati (kad je riječ o vjetru); za vrijeme jedrenja, kad vjetar počne zviždati u konopima, može se čuti da tkogod kaže: Hujka! Hujka!« Šep Kursar.

I

idarce n — dem. od *idro* »idarca su od zelene svile / a jamborci od suhoga zlata« Delorko 1976, 427; »ka' podilu 'ni vrtal, svakoga će dopasti za idarce (toliko malo kolika je površina malog jedra)« Šep Kursar.

idrenjak m — 1) *idrenjoak* »vjetar povoljan za jedrenje« (za lik *jedrenjak* u ARj Jurišić kaže da je »neopravdana primjedba obrađivača Budmanija da je riječ načinjena u naše vrijeme«) Vrg Jur.; *idrenjak* »vjetar takve jačine koja je najpovoljnija za *idrenje* — Jeste li došli na vesla? — Ne, imali smo lipi idrenjak« Ug Fil.; »vjetar povoljan za idrit — Ka' bi iza krme vidili da i' gre idrenjak, rekli bi: Evo ga kaj rožica!« Šep Kursar; *jadrenjak* »ventus velificationi commodus« Vitez. Lex. 373; »Relacija prevaljenog puta danju, općenito u plovidbi bez motora, ukoliko se ne bi i 'noć uzela na sebe' (pojam za nastavak jedrenja i noću) kretala se uglavnom od 10 do 80 milja. To je zavisilo od niza okolnosti, uglavnom o vremenskim prilikama kad se veslajući u tišini prevaljivao minimalan put ili se moralo letati protiv vjetra (burdižati od ital. bordeggiare), pa do maksimalnih mogućnosti kada se duž čitavog puta mogao koristiti postojeći dobar 'jedrenjak' (u dijalektu zapravo, *(j)idrenjak*, op. R. V.), pojam za povoljan i dosta jak vjetar« Cecić; 2) *idrenjača, idrenjak* »brodovi na jedra« Pod Stojković.

idrenje n — Kr, Mn, Sn, St, Tg, Šep, općenito u čak.-ik. Dalmaciji; *jadrenje* i *jidrenje* »velificatio« Vitez. Lex. 364; ARj.

idrit impf — *idrit(i)* i *jidrit(i)* općenito u ikavskoj Dalmaciji, čakavskoj i štokavskoj; »pa da gledam na 'no sinje more, / je li idri ono drago moje, / je li idri, ili mi počiva« Delorko 1969, 133—134; *idriti u krmu, idriti u po krme, idriti blizu u po krme* jedriti s vjetrom koji nije u pramac, ali nije ni u po krme, nego negdje između ta dva pravca, u istom značenju čuje se i izraz *idriti molani konopima,* tako se jedri u krmu i u po krme, ali *idriti molani konopima* znači *idriti blizu u po krme,* izraz se dakle upotrebljava samo za takvo jedrenje; *idriti s braco u ruci* znači jedriti po snažnom vjetru, pogotovu ako puše na mahove, u izrazu 'znaš kako je bilo ka' smo idrili s braco u ruci, bilo je zavito', *idriti na pakaću* znači jedriti naopako, tj. da se poža veže za krmenu bitvu koja je do vjetra (normalno se jedri tako da se ona veže za suprotnu bitvu, *na pakaću* se jedri rijetko, na veoma kratkim relacijama i po manjem vjetru)«; *idriti u kvartir od krme* »kad ti vjetar puše u krmu pod kutom od oko 45°«, »sa' idri dalje oli se vrati nase (to kažu kada tko pogriješi radeći što)«, »neka idri ka' ne grabi (fig. = pusti neka posao teče, samo kad se time ne pravi šteta)« Šep Kursar; »Ka' idriš s nategnjeti' konopima po fortunalu ispo' glavic di puno refulâ i di su refuli kaj oganj, moraš imati čovika ki će ti stati na bracu i pronto ga pomolati da ti idro ne uvati svu silu refula. Ako dočekaš svu silu refula brez pomolati brac, ki zna kolika će ti se sila uvaliti u idro i oćeš li moći toliku silu remedijati timuno'. Zato valja stati atento i ka' ti čovik tišči brac u ruci, ne do-

pušćiješ da se sva sila uvalije u idro. Ka' si ispo' glavic di puno zavije, more se dogoditi da ti vitar bracija idro i ako nisi pronat, more te utopiti. Na sve valja misliti. I u velikoj sili vitra ka' ti je nevolja pa si iša priidriti iz školja na školj, a idriš s nategnjeti' konopima, ne smiš idriti ako nimaš čovika na bracu ki će pomolavati i vatati brac kako bude tribalo. Ali bolje ti se čuvati takova idreja da moraš tišćati brac u ruci, a nisi ispo' glavic. Jerbo to je onda dim, a ka' dimi, projdi se idreja! Na bracu moraš imati čovika o koraja i ki je spretan mornar. Idrit na crikvicu oće reći idriti s malo idra, s najmanje ča možeš. To se učini tako da se uvati tercalor i još inbrolji. Tako se idri u krmu po velikoj sili. U burtižaju ne smiš usinjivati brod. Ako ga usinjiješ, nika' nećeš dojti doma (tj. doći ćeš kući mnogo kasnije). Pusti neka brod kuri — ča bržje kuri, to te more i kurenat manje bacaju na se, a i brod može višje vitra trpiti... Ako si ga u vitru (tj. u jakom vjetru) usinija, ispraznija si idro i na prazno dojde ti jaki reful i zavali te. Tako moreš i zagrabiti, a u fortunalu i utopiti se. Da te u burtižaju ne prolije, ka' vidiš da ti gre jača moreta, moreš malo požati da ti se moreta potkopa po' brod, da te uvati malo treso. U veliko' vitru to ne smiš činiti jerbo te more zavaliti, moraš pustiti neka te prolije. Na jaki kolap gljedaj dojti malo šćiko', ali s brivo' i da ne usiniš brod. Bolje je da te prolije kaj vidrima nego ga usiniti. U burtižaju ti brod ne smi biti inprovana jerbo ti môre môre potkopati provu. Upanti: čovik pijan i brod inprovana — sve isto! Ka' u veliko' vitru i moru idriš u kvartir o' krme, onda ti lantina lovi (čini gori-doli). Jaki je vitar, idro si spustija po brodu i ako ti lantina ne stoji s miro', more ti se dogoditi da se čelo ingalja za čako' na škavu i eto ti prigode. Zato ne smiš dopustiti da ti lantina lovi, nego ako idriš s cili' idro', stavi požu po' katinu i nikoliko njih ki su s tobo' u brodu neka ležu na požu i tako umiru lantinu — koliko môru. Ka' vataš tercalor i čeka te idriti u kvartir o' krme, vaj daj lantinu bar za jedan marafun naza'. Ako ti je idro krojeno tako da je višje u intaju, onda ćeš lantinu dati višje naza', a ako ti je idro po brodu, onda ćeš je dati manje. Ka' si veza tercalor i prije nego si diga idro, učini šuštu da ti lantina ne bi lovila. Šuštu čini 'vako: veži konop na lantinu izmeju dva inbrolja i ako u idreju vidiš da ti lantina lovi, veži oti konop za katinu i s vitra pa ga nategni koliko je potriba da ti lantina stoji s miro'. Svašta se čovik dosîti, šoli da ne upade u prigodu. Ka' idriš u krmu po fortunalu, idro ti mora biti ča manje. Jerbo ako ti je cilo idro i velika ti se sila uvali u nje, môre ti provu potkopati. Zato u takvoj prilici stisni inbrolje. Inbrolje stisni i ako ti je vezan tercalor pa tako idriš s mali' mihuro' (oli na crikvicu), a moreš i kalati infoše i iti na suho. Upanti: ka' idriš, koliko te zavaljije vitar, toliko te zavaljije voda, ako je ima u brodu. Zato, ako u brodu imaš vode o' toga ča si zagrabija, oli ča ti je brod po vrhu rašušna, oli ča ti škav teče, a more biti i o kiše, moraš tu vodu ispaljati, pogotovo ako idriš u sili vitra. Voda je vrag u brodu. Zavali te vitar, a toliko voda i môre se dogoditi da se brod višje ne môre osvistiti. Tako nastradaš o' budalašćine. Brod nika' ne smi biti prez palja i sića! Ako u veliko' vitru moraš idriti u vrbuljasto' brodu, prije nego se molaš o' kraja, nakrcaj saura da ti brod leže, ali isto ne daj nikomu timun u ruku, nego sam timuni! U vitru svaka brod ima svoju ćud i tu njezinu ćud niki bolje ne poznaje ča gospodar. Nima čovika bez mane. Tako nima brez mane ni broda. Ali ka' je brod vrbuljasta, to je (tj. joj) je velika mana. Ka' si za siko', u kakovoj vali oli nozdri, stoji tote dokle primajna. A je li vitar ča primajna i moreš li priidriti, ne moreš znati tote u zatišju, nego se uspni na brdo oli brig o' školja i pogljedaj koliki je vitar i kakovo je more i tako ćeš najbolje znati more li ti brod i armiž sve to po'niti! Pogledaj dobro kolika je sila! Pogljedaj bi li moglo još višje krešiti! O'miri dobro i nemoj se zaletiti! Ako ti armiž nije sigur, stoji tote di jesi i čekaj! Svakoj sili dojde kraj. Ako se odlučiš priidriti, prije nego se molaš o' kraja, spremi brod za veliki vitar, jerbo ako to ne učiniš,

imaćeš poprde! U fortunalu ti more pukniti jarbor oli lantina, timun oli jagluta. More pukniti i kikor konop oli se idro počne parati. Ka' pukne jarbor oli lantina, skupi sve i odi niz vitar: po' siku oli u kakav porat — kako ti vitar zapovida! A onda tote razmisli ča ćeš činiti. Konop ti ne more puknuti ako nije izgnjija i onda nije nikakovo čudo da ti je puka. Neće pucati ni štabilo idro. Za sve eto kriv si sam ča nisi gljeda prije nego si se mola o' kraja. Ako ti pukne timun, upravljaj veslo' i to s jedni', dva oli tri — kako je potriba. A namisto puknjete jaglute u šekund razbi koma' pajola i snajdi se! U brodu bi vaj valjalo imati bokun sikirice jerbo nika' ne znaš ka' ti more potribovati. Pravomu mornaru neće ništa pukniti jerbo on neće u silu s naciknjeti' jarboro', slabo' lantino' oli či' drugi' ča nije štabilo. Pravome mornaru u brodu je sve u redu. Njega neće uvatiti nikakova iznenadinja.« Šep Kursar, Čakavska rič, 1978, 2, 98—112; *vaja znat idrit* u proverb. fig. znač. »treba se znati snaći, valja biti vješt u životu« Sn; *jadriti* »toj more brodeći s fortunom jadrismo« Marulić SPH I, 94; *jadriti* (tranz.) »jadril sam Taliju / do Livorne grada« HNP 136; *jadriti/jidriti* »velificare« Vitez. Lex. 364; *jidrit* »s fortunom jidreći imil sam nevolju, / vitar me goneći razbih se o školju« Marulić SPH I, 158; »pojdosmo jidreći od bada onoga, / po moru puzeći put kraja drugoga« Hektor. R. stih. 109—112; »sladak vitar nam puhaše, / tiho od nas sfak jidraše« Gazar. 65; »zdravije j' voziti krajem brojeć stine, / neg daleč jidriti u strašne pučine« Zor. 66; Gr Elez; *jedriti* »jedriti više uz vetar« Đaja: Mali 161; ARj; v. također s. v. *idro*.

idro n — riječ je stara, već u starocrkvenosl., samo u Južnih Slavena, ARj; Vrg Jur.; Žir Finka-Šojat; »jedro, sva jedra jednog broda« Sa, Kor Dean.; Kr, Mn, Sn, St, Tg; *idro de taja* »latinsko jedro« Kom Mard. Pa.; *idro na trijangul* Sn; »jeste li došli na vesla oli na idra?« Šep Kursar; »Ka' se čini idro, uzme se pedeset i šest centimetri ispo lantine u prvoj feri. Onda se po toj feri kroju druge. Idro za brod o' dvaiset i tri oli dvaiset i četire noge obišno ima devetnaest oli dvaiset fer. Ako u prvoj feri uzmeš ispo lantine višje o pedeset i šest centimetri, idro će ti biti puno u intaju i ka' se idri s takovi idro, puno zavaljije. Više zavaljije jedan metar gori (u piljcu) nego deset metri doli. Ako staviš u prvoj feri manje o pedeset i šest centimetri ispo' lantine epe ne valja jerbo će ti onda idro biti puno po brodu. Takovo idro nije lipo ni vi'iti, a š nji brod u manjemu vitru gubi na brzini. Ljudi su se osvidočili da je najbolje uzesti pedeset i šest centimetri. Idro ne smi činiti drob. Pravo idro ti diči brod i š nji si u vitru siguriji. Ne peri idro u moru, nego ka' ti je brod u mulu, a pada kiša i nima vitra, odvi ga pa neka ga kiša opere i posli sunce osuši. Sol mu ne čini dobro. Diko ćeš idro po jače vitru morati odviti za glavico o' mula (recimo, ka' po jugu parćiješ iz Srime oli Rupe), a diko ćeš morati odviti van mula da te ne bi bacilo na kraj i razbilo. Ka' odviješ u vitru, pazi da ti poža ne uteče iz ruk, oli da se kolo tebe ne zamota. Či' si odvija, odi s požo u ruci sumpra krmi i onda će je brzo privatiti 'ni ki je na timunu, vezati je i nategniti, a ti ćeš mu pomoći. Ka' greš saviti, najbolje iti na vitar i onda saviti. More se saviti i ka' brod gre u krmu, ali po veliko' vitru za savijati u krmu valja biti mlad i imati snage. Diko ćeš saviti u mulu pa neka je i jači vitar (recimo, ka idriš iz Tijata u selo po jugu). I ka' se savije, 'ni ki odriše požu ne smi je pušćati iz ruk dokle se idro ne skupi. Kako ćeš di saviti oli odviti zapovida ti to: ki vitar puše, koliki je vitar, kakov je porat po tomu vitru, koga imaš u brodu za odviti oli saviti, je li blizu kraj (bi li ti moga timun uvatiti) i ki se more svega sititi ča ti sve zapovida ud otomu. Ka' si odvija pa ako moraš zavesti da ti brod ča prije uvati brivu, zavezi s veslo' s vitra, a ne ispo vitra«, »idro nije dobro skrojeno jerbo čini drob«, »idro ne smi biti ka pijat, mora biti ravno kâ dlan«, »idro o' mankula do mankula = jedro koje se pruža od pramčane do krmene bitve, maksimalno jedro za gajetu« Šep Kursar; »Najprije imaš pogledati je li vas armiž dobar i

za vitar ki te čeka. Ako ti je ki konop di debul, okini i fijunbaj! Onda uvati tercalor i ne zaboravi dati lantinu naza. Ako ti je potriba, učini šuštu! Šeparanca neka ti je pronta i vezana za jarbor oli katinu. Ispaljaj svu vodu iz broda! Neka ti je na mistu sić, palj, nož i svaka stvar ka ti more potribovati u nevolji! U nevolji nimaš vrimena iskati di ti je ča! Ne zaboravi pokaportu o' škava ozdol (ispo škava) uštabiliti jerbo ako to ne učiniš, a burtižaš u jako' moru, odući će ti je moreta i ne šeli ča je višje nećeš vi'iti, nego višje nisi sigur burtižati, ako otvor kakokor ne zatvoriš da ti ne ulije u brod! Sve obajdi svoji' oko' i onda si najsiguriji. Gospodar si 'o broda i ti najboje znaš ča ti je u brodu debulo. To dobro prigljedaj i popravi ako moreš! Nemoj oditi u veliki vitar na rezik! Glavo' se ne rezika! Ka' idriš po veliko' vitru u krmu, a jarbor ti nije najbolji, veži potpiz za katinu! Tako će ti jarbor manje patiti. I u burtižaju, ako ti jarbor nije štabila, moraš misliti da ti on ča manje pati! Zato u takovoj prilici neka ti je potpiz vaj s vitra. Potpiz se, ka' se diže idro, vežije s live strane, a manat i funda s desne. Ako ti jarbor nije baš sigur, moreš učiniti šuštu za jarbor i nju veži s vitra da ti jarbor manje pati, a potpiz onda neka stoji vezan na svomu mistu s live strane; ka' idriš po jako vitru, ništa ti ne smi biti na škavu; sve ča ti je na škavu, stavi u santinu i prije nego se molaš o' kraja, škav ti mora biti čist; ka' po jačemu vitru idriš u krmu, pusti puno orac i požu menti po' katinu!« Šep Kursar; u izrazu *na idra* »pri se hodilo samo na vesla oli na idra« općenito u Dalmaciji; proverb. »ne vaja svakemu vitru idra otvarat« Sn i vrlo često inače u Dalmaciji; »ča node ima zemlje! nima višje od dva idra!« fig. u znač. ima malo zemlje Šep Kursar; »jema jedan komad zemje kâ jidro« fig. u znač. oblika jedra ili malen komad kao jedro Sn; *jadro* »more nas škropeći, / jadru skut udismo« Marulić SPH I, 94; »i na jadro stavi veleći«, »kao ohola krila prostre jadra svoja«, »jadro je napeto bilije od sniga«, »gledam jadro koje tako mirno hiti«, »pušite, hitri, u jadra vitri«, »napeta su jadra sad«, »punuše milom u jadra silom« Kanižlić: Sveta Rožalija, passim; *jadro/jidro* »carbasus. velum navis« Vitez. Lex. 356; »jadro (jadrešce) je jena vela kerpa, ušvena od bokuni ke su veći del od jednoga kusa udelani od verh do dna jadra. Seki ta kus zove se fersa od jadra (a se skupa su fersi). Jadrešce je skrojeno na četire kantuni i tako, da je doli ravno i sprida ravno nazgoru do jene meri, a ontrat je ostriženo nazgoru nazad na žbrišo, ter pride zadnji kraj jadrešca majkol dva puta visočiji od spridnjega kraja. Zadnji kraj jadra zove se *ventam*. Okolo naokolo je jadro obšveno, ošveno ze konopcen, ki se zove *grativ*. Gori spod grativa a doli znad grativa za samin rubon su jene škujice lipo zapleteni na iglu i konec. Ako ne, tako su va nje zabjeni oćeti od želtoga latuna koti va uši od postol. Te škujice se zovu *oćeti*, a rabe, da se skroz njih vedije jeden špag, *pašarin*, ki rabi za svezat jadro za dva derva, *mace (piluni)*; jedno se zove gorinja maca, a jedno dolinja maca, seko je po jenu nogu deje od jadra. Sprida ima glavu, *babicu*. Pol *babice* je najdebje, a pol kraja najtenje. *Pašarini* od gorinje mace su samol delgi, koliko moru pasat skroz oćeta od jadra i obać macu okolo te se svezat tverdo na gorinjoj bandi od nje. Dolinji *pašarin* je ves od jednega kusa, vezan je na jednoj kraji mace za nju, pek gre skroz oćeta ontrat okolo mace va drugi oćet, pek opeta okolo mace, pek va treti oćet i tako naprid, dokla ne pride na najzadnji oćet, pek se sveže na macu. Jadro je vezano za gorinju macu i visi na njoj, a dolinja maca je vezana za jadro i visi na njen. Da se jadro more boje svezat i nategnut ima va sekon kantuni svoj veli železni oćet. Skroz njega 're više puti na više dupal debji špag, ki je vezan za kraj od mace z jenin krajen. Kada je jadro dobro nategnjeno, ontrat se i drugi kraj toga špaga sveže za macu. Tomu špagu je seguromenti ime *boroža*. — Na spridnjen kraji jadra su va grativu svezani tri oćeti jeden za drugin nazgoru, da se more jadro, kada ga stisnu, na njih svezat za macu. Pobaška je još jedan oćet za nategnut jadro naprid, neka boji lovi. Konop, ki za

ta posel rabi, i oćet š njin zovu se *burina*. — Na dolinjem kraju jadra jedno toliko nad dolinjun macun, naspored š njun su od kraj do kraj jadra tri redi špagi, delgih po jednu nogu i više. Jeden špag visi z ove bandi, jeden z one bandi jadra, tako da jih je par. Koliko je feras (fersi) va jadri, toliko je pari tih špagi va sekon redu. Ime njin je *matafjuni* (jeden je matafjun), *tarcarol* i *marafun*. Matafjuni rabe za stiskat jadro, da bude menje. Kako su jih tri redi, tako se i jadro more udelat malo, menje i još menje. Najmenje jadro pokla je i va treton redu stišnjeno i još malo, zove se *mihirić*. One redi zovu se još i *ruki*. Ako je jadro omanjeno za pervi red matafjuni, to je na jadri ćapana jedna ruka tarcarola; ako je omajeno za dva reda, su ćapani dvi ruki tarcarola; kada je stišnjeno za sve tri redi, ontrat su ćapani tri ruki (sve tri ruki) tarcarola. Tarcaroli se mora lovit, kada je veliki veter ter barka ne more nosit ni podnest reful, kada se spre va jadro. Ostran gindaca i burini gredu z jadron još tri konopi: troca, karga i škota. *Karga* ali *mura* je z jednin krajen vezana za glavu od mace, a z drugin krajen je pasana pod banek. Ako se ov kraj potegne, maca se pokala z glavun zdolu, a ves zadnji kraj poskoči malo nazgoru. To je potribno zato da more jadro legje pasivat z bandi barčice na bandu barčice i boje nosit, lovit veter. *Troca* je vezana za gorinju macu i pasana okolo jarbola opeta na macu; kraj njoj visi zdolu do barčice, da se more š njun *trocat* jadro, to je macu stisnut do samoga jarbola, neka ne telče po jarbolu. Na kraj dolinjega piluna je pek vezana *škota*, a služi za potezat jadro, kada je već operto, bliže ke barčici i otpušćat ga deje od barčice (to se zove kacivat i laškivat jadro). Još više pod gorinjun macun na dva tri mesta zgibani jedne konopi upleteni na kosicu; zovu jih *šaketa*. Šaketa rabi za povezat jidro, kada se spravi. Ona opašiva i jidro i mace od kraj do kraj mac.« Vrb Žic 1902, 343—345; »ne morem vam mladim / toga učiniti / zač nam je noćaska / jadra otvoriti« M 1929, 1, 7; *jadro* Senj Moguš; Novi Vinodolski; »zač nam je noćaska jadra otvoriti, / zač nam je putovat put Trogira grada« Štefanić 93; »zač nam je do ure / jadra otvoriti« Štefanić 153; *jedro* »kontra *(mala jedra)* = kontra s prove, kontra od majstre, konraflok, kontraranda, gornja veleta, gornja veleta kontropala, veleta od kontra; *manja jedra* = papafig s prove, papafig od majstre, veleta testa di mora od pala; *jedra kvadra* = trevi, gabije, papafizi i kontrapapafizi; *jedra mađora* = majstra, trinket, gornja gabija, gornji paroket, donja gabija, donji paroket, trinketina, flok iznutra, flok zdvora, randa, škovakasar, karbunera; *jedra od talja* jedra koja nisu četvrtasta i ne stoje na penulima« Đaja: Mali 156 i 161; *jedro, jedra, jedara* Lo Dean., *jedro na lantinu* ili *jedro na penu* Ca Dean.; »jedro na penu ili na lantinu zove se još i jedro na trijangul« Kuć Ped.; »Jedra su izrađivali jedrari — stariji, sa prirođenim smislom tome posvećeni, brodari, kao i oni jedrari koje su ranije radili u jedrarskim radionicama remontnih zavoda bivše austrougarske i jugoslavenske ratne mornarice. Bio je čest slučaj da su pojedini brodari, amaterski sami izrađivali jedra za svoj brod. Jedra su često premazivana određenim sredstvima žute ili crvene boje protiv vlage. Po jedrima su se brodari na moru na daljini optičke vidljivosti, međusobno prepoznavali. I rodbina brodara sa nekog kopnenog lokaliteta prepoznavala je svoj brod u kanalu prilikom doplovljavanja u svoju luku — kući. J sa istotipnim jedrima razlikovali su se po manjim detaljima u izradi jedra ili po boji da li su bijela ako su nova ili tamnija stara, ako su bojadisana po boji i njihovoj nijansi. Žene — supruge, majke i sestre brodara pomagali su u izradi i održavanju jedara. Odatle poznata pjesma: 'Jedan mali brodić ... Poznam ga po jidru što sam ga otkala, svaku treću žicu zlatom indorala' (pozlatila). Svakako da su na maloj udaljenosti i silueta i boja trupa (bijela ili siva) bili znakovi prepoznavanja« Cecić; »jedna do druge kao naslikane, stoje dvije lađe. Razapeše prožutjela jedra što se u dubini mrko odrazuju, iščekuju svježi zapadnjak, pa

da se maknu, da zaplove« Ćipiko: Na sunčevoj žegi; »Dalje sela na mrkoj pučini, zastala je brodica. Upiljih očima u žuto jedro što razapeto u jutarnjem sutonu iščekivaše lahor da zaplovi. I mrtva žuta boja, kao plašljiva sablazan, razasu se ispred mene« I. Ćipiko: Na rastanku; »Neka lađa žutih jedara pojavi se na pučini« I. Ćipiko: Ivo Polić; »podigoše veliko žuto jedro na svilenoj vedrini vazduha, i zaplovi, pa se prelijeva i lebdi i plamti, a crna barka odmiče« I. Ćipiko: Aleluja; »Žućkasto, sa crvenim okrajcima, razapeto jedro podiglo se i zastade u plavetnom vazduhu: rekao bi visi u njemu. Izgledaše kô zalutali šareni leptir na tek procvalome zimskom cvijetu: žutina sa živim crvenilom časom se dražesno takmi sa sivim i mrkim selom« Ivo Ćipiko: Zapad; »bestjelesan kao jedro u daljini« Cett. Molitva za moju uvalu; »žuta jedra malene lađe / sa prvom večernjom zvezdom / za ostrvom drhte« Cett. Strah; *jedra od fortune* »dvojica nek iznesu jedra od fortune, a mi ćemo da uredimo drugo« F. V. Maroević: Brod bez luke, JS 1937, 1, 26; *jidro* »mornar jidra popust, upije ter hiti, / da k kraju svarnuv šust u porat uhiti« Marulić J. II, 37—40; »dimajući garbun jidrom paha, huhće« Marulić J. VI, 75—76; »da dajuć jidrom god, kud jih je duh zavil« Marulić J. III, 222; »trudna toga plova ovdi jidra kala / plavca moja nova« Marulić J. VI, 439—440; »kad fortunom jidro nosit ne mogaše« Marulić SPH I, 159; »bolje je pojamši vesla kraj otirat, / neg jidra raspamši pučine probijat« Marulić: Tumačenje Kata, 522—523; »kad fortunom jidro nosit ne mogaše, / za č na jedno jidro privezan sid'jaše?« Marulić: Lipo prigovaranje, 313—316; »činih da plav sprave, i arbor, i jidro« Hektor. R. 53—54; »kad jidro napeše, htiše se napiti« Hektor. R. 1215—1218; »vele barže pojde, jidro otvorivši« Hektor. Poslanica Graciozi Lovrinčevi; »pribrodit u moj stan na vesla ter jidra« Lucić Pariž Eleni; »kada na sva jidra gospodin doplava / komu j' bilig idra, guja sedmoglava« Barak. 35; »vele t' biše njih brod hitar, / jidra veli naši uzdasi / odnašahu kako vitar« Gazar., Čak. rič 1974, 1, 63; »jarbor puče, jidro odni« Gazar. ib.; Gr Elez.; Hv; *jidro bracersko, jidro demez, jidro majstro, jidro na trejangul* (»lantina je na jidru na trejangul«) Sn; *jidro o tâja ili jidro na lantinu* »trouglo jedro na jednoj motki« Kom Dean.; *jidro* Kl, Pu Dean.; *jidro ol detaja* »latinsko jedro s jednom *lantinom* koja je obično duža od jarbola za 1/3 njegove dužine; prednja strana jedra učvrstila bi se konopima kojima bi se nategla *lantina* s lijeve i desne strane vezivanjem za *kontrapos;* krmena strana jedra učvršćena je *škotom* za prsten od krmene *karine,* a za jarbol je *lantina* bila stisnuta *trocom;* jedro se dizalo i spuštalo pomoću *parangorećina* koji je preko *skalcina* na vrhu jarbola vezan za *kontrakolonbu;* ovo je jedro poslije prvog svjetskog rata potisnula *treva* kao sigurnije jedro« Kom Bož. J.; *jidro svetega Antunija* v. *škartoc;* Žir Finka-Šojat; »sedam glavnih vrsta jedara: *jidro de taja* (gajeta), *treva* (bracera, trabakul), *ronda, kontraronda* (koter, loger), *flok, trinket* i *gabije* (škuna)« Kom Mard. Pa.; »momče je jidro da jidri, a divojka sidro da sidri (sidi)« Skarpa 241; »kad je zora bila a večer crjena, pusti jidra, lipa će vrimena« JS 1928, 4, 77—78; »Sveti Šimun štracavela koji dere jidra vela« Sn, »ne vaja svakemu vitru jidra otvarat« općenito u srednjoj Dalmaciji; »vrag je izumi jidro, a sveti Mikula timun« isto; »zapleja se vitar u jidrima, / pozdrav tebi i svima tvojima« Delorko 1969, 87; »poć ću u Split, ako ne buden bolesan pa rastvorin jidra pu vičnosti« Sn; »a mi želimo sačuvat jidro njihove mladosti« J. Franičević 102; *jydro* n Su HHG. V. također opis jedara s. v. *bark* i *brik.*

igalo n — »XVIII st., Vuk, Dubrovnik Gruž, Prčanj, Muo, nar. pjesma ... morska obala gdje ima pržine« Skok ER; *igalo/ingalo* n »obala, žali; grč. aigialos« Zore 1895, 8; ima ARj.

igo n — »igo je bilo jedna vela greda zabjena, nateknjena na ladi va zadnjen kraji bliže ke kermi. Na krajih je imela segdi po jedno okno, derveni kolač, va č je bilo vediveno velo veslo, ko se je deržalo v ruki za ručicu, kada se je vozilo va igo. Igo je bilo delgo

kuntra ladvi; če je bila ona deja to je bilo deje i ono, moralo je bit delgo najmenj za dvi tretini ladve. Va igo je moral vozit samol jeden sam ... Ladi ni mogla dobro plavat prez iga, nego se je zvraćala na bok. I ze svin igon bila je rišćoža za prevernut se, zač je bila jako vergula. Jô za nih ki bi se trefil bit nutri kada bi zaiskočilo igo z mesta« Vrb Žic 1902, 336; Skok Term. 119; v. *laja.*

imbarak m — »ukrcaj« Majc.-Sim.; *imbark* »ukrcanje«, »čekali mi pred direkcijom imbark pol godine« Suz. 2, 97. Tal. imbarco.

imbarkacijun m — »čamac za spasavanje« Majc.-Sim. Tal. imbarcazione.

imbarkat i **imbarkat se** pf — 1) *imbarkat* tranz. »ukracati što u brod«, 2) fig. kome što dobro prodati, natovariti, katkada i loše kvalitete »imbarkali su onu bišinavu gajetu onemu šenpjotu ca se ne intendi u brode« Sn; 3) *imbarkat se* »ukrcati se u brod«, »on je stupil va službu toga kralja i imbarkal se na brod od gveri za molnara« M 1939, 7, 7; »inbarka se, rece za na veći brod, a ukrca se na manji« Sn; *imbarkat se* »ukrcati se« BK Musić; *imbarkat se* metaf. u značenju »smjestiti se, osigurati se, naći dobro mjesto, zaposlenje, dekovati se« također udati se, u primjeru: »samo kad im se sretnu pogledi, namignu jedan drugome kao da kažu: — i ta se imbarkala kako valja! ne boj se!« Bencur 148; *imbarkati (se)* »1. ukrcati; 2. ukrcati se na brod kao mornar« Vrg Jur.; *inbarkivat se* »plovimo brzinom od pet milja na sat; puno rola i more se inbarkiva na palubu« Barb. 1972, 106. Tal. imbarcarsi DM.

imbarunan v. imbarunat

imbarunat pf — *imbarunat, inbarunat* »omotati uplet ili spoj tankim konopcem« Kom Mard. Pa.; *imbarunan* adj. »sartije su imbarunani s komandon, to je on špažić zamotan nagusto okolo sartije, a ontrat su katramani« Dob. Tal. ven. imbaronare DM.

imbato (?) — »u nekim krajevima severnoga Jadrana pomorci ga (sc. maestral, op. R. V.) zovu također imbatto po turskom imbat« Riboli-Mardešić Pom. meteorologija, 58.

imbokadura f — *imbokadura od porta* »ulaz u luku« Majc.-Sim. Tal. imboccadura (ven.) DM.

imbokati/imbukati v. inbukat

imboškadura v. imbuškadura

imboškat v. imbuškat

imbragat pf i **imbragavat** impf — *inbragat, inbragavat* »opasati teret pri krcanju i iskrcavanju« Car: Oj more 190; također: Kr, Mn, Sn, St, Tg. Tal. ven. imbragar DM.

imbroj m i **imbroji** m pl — »užeta kojimi se dolje s palube mogu donjekle smotati jedra kad su otvorena« Carić I, 261; Sa Gran. *leut; imbrolji* m pl »ubirači; tanji konopi — užeta s kojima se jedra ubiru uz jarbol ili uz križ; inače su vezani za klin na ogradi palube« Barb. 1972, 204; »konop kojim se stiska gornji dio jedra kada je potrebno (ponajviše prilikom savijanja); ako jedro ima dvostruki *imbrolj,* onda se njime može stisnuti veći dio jedra« Šep Kursar; *imbruj, imbruji* »to su konopi koji idu od sredine penuna prema dva donja kraja kvadratog jedra; radnja zavijanja jedra počinje time što se pomoću imbruja donji kraj jedra isa do penuna; tako se jedro onesposobi za otpor vjetru, a mornaru omogući da ga zavije« Kuć Ped.; *imbrulji* m pl »konopci za skraćivanje jedra, za hvatanje trcarola« Vrg Jur. Tal. imbroglio Coronelli Nave 1, 47, Nave 2, 78.

imbrojat pf i **imbrojavat** impf — *imbroja maistru!* »zapovijed: potegnite imbroje jarbora od maistre!« Carić I, 261, »potegnite imbroje!« ib.; »imbroja! — ruknu paron Vice — a mornari privezaše jedro za jarbol« M 1934, 2, 11; *imbrojat* jidro »skupljati jedro« Crnić; »zategnite jedro, imbroja, vesla u ruke! zapovjedi kapetan« Kumičić 16; *stisni* ili *imbroj idro* Sa Dean.; isto Mn, Sn, St, Tg; *imbrojáva* Ca Dean.; *imbroljat* »skupiti jedra da se lakše zatvore« Đaja: Mali 161; »*imbrolja maestra* — zapovijed: da se skupe jedra srednjeg jarbola« Barb. 1972, 204. Tal. imbrogliare.

imbufat se pf — »nabubriti« — »ako se u kimente stavi previše stupe, mogu se imbufat (napojit se vode pa madijer može iskočiti vanka)« BK Pask.

imbuj m — »ostriški starih i već nevaljanih jedara« Carić I, 164; *imbulj* »postava od idra« Vrg Jur.; *inbuj* »stari konopina i stare kerpini od jadar se zovu *inbuj*, a rabe za inbujat cimu i gerlin, neka se steržu po kamenu kada je bracera vezana za kraj« Vrb Žic 1902, 349; »komad krpe koji se omota tamo gdje se nešto dere, tare i troši, npr. konop u zjevači na vezu« Kom Mard. Pa.; isto Kr, Mn, Sn, St, Tg; »juta« Trpanj Fer. 455. Ven. imbuglio DM, tršć. imboio Ping., Ros.; imbogio Prati; imboio ven.; »fasciatura dei cavi perchè non si logorino nei punti dove sono sottoposti a usura« Bertù Dizionario.

imbujat pf — »inbuja se konop su kus krpe, vriće, štrace, koji pasaje kroz pašteku (zijavicu) da se ne izdere« Sn; isto Vrb Žic 1902, 349 (v. s. v. *imbuj*). Tal. imbugliare.

imbukat pf — *imbokati* »povući jedra da se napune« Đaja: Mali 161; *inbukat idro* »napuniti jedro« Crnić; *inbukano idro* »dobro napuhano idro« Kr, Mn, Sn, St, Tg. Tal. imboccare DM.

i m b u l j v. i m b u j

imbuškada f — »orebrenje broda« Crnić. Ven. imboscar DM, imboscáda.

imbuškamenat m i **imbuškamenti** m pl — »sva rebra prove i krme«, *imbuškamenat proveni, imbuškamenat krmeni* »sva rebra prove«, »sva rebra krme« Kr, Mn, Sn, St, Tg.

imbuškat pf i **imbuškavat** impf — *imboškat, brod je imboškan* »urebljen« Majc.-Sim.; »kolumbu se podijeli obično na 20 cm, prema veličini koraba (rebara), a iza toga slijedi imboškadura prove i krme (barka se imboška)« Kor Slad.; *inbuškat brod* »stavit inbuškamente prove i krme« Mn, Sn, Tg; *imbuškavat brod* »rebriti brod« Crnić. Tal. ven. imboscar DM, imboscar una nave ven. Bo.

impanat pf — *impanat jidro* »skupiti jedro« Kom Dean. Ven. impanar DM.

impikat pf — 1) »kaže se u Kaštel-Gomilici da manat služi za impikat jidro« Ped.; 2) »idro je impikano pa puno kargaje brod, vaja ga malo kalat (idro je previše visoko), isto je i *pripikat*« Sn. Tal. impiccare, ali ne u nav. znač.

in barba di gato — tal. adverb. izraz »u obliku mačjih brkova«, »mi sa Lloydovim parobrodima usidrili smo se na dva sidra u pravcu sjever-jug na razmjernu daljinu jedan od drugoga (in barba di gatto) da se mogu brodovi okretati slobodno radi struje i po najgorem vremenu, a da ne dolaze jedan drugome blizu« Ivelić 160, »brod usidren na 2 ankore dobro otegnute i otvorene za 90° reče se da je usidren na način mačijih brkova pošto brod onako surgan sa strujom i vjetrom dobro stoji« Ivelić ib.

inbrivat se pf — 1) *brod se inbriva* »brod se zaputio, uhvatio brzinu«; 2) u fig. znač. »ca si se inbriva, di ti je prša?« »kamo se žuriš,« Sn. Tal. imbrivarse Ros.

i n b u j v. i m b u j

incepan adj. — *incepana ankora* »zamršeno sidro« Majc.-Sim. Tal. inceppare DM.

incerada f — 1) »mornarsko zaštitno odijelo od povoštenog platna« Đivan. 23; »tako je upravo pomislio i meštromo Luka, sjedeći na jednome stupu uz obalu, zaogrnut žutom inceradom« Draženović: Meštromo 216; »kišno odijelo (mornarsko)« NMSJ 1935, 148; »kišna kabanica« Majc.-Sim.; Suz. 384; 2) »ponjava« Majc.-Sim.; »platno grotla« BN 23, 51/10; »platneni pokrivač« Suz. 384. Ven. incerà (icerada?), tal. incerata Palazzi.

incervan adj. — »ako linija palube broda, gledana od krme prema provi, ne daje sliku ravne linije, nego linije koja se uvija idući od prove naniže prema sredini broda, pa se onda opet uzvija naviše prema krmi, onda se kaže da je brod *incervan*, da ima cervaduru« Kuć Ped.; *incervan* Sn. Ven. incurvada Bo., tal. incurvatura Palazzi.

incrvadura f — »zakrivljenost palubne linije broda« Sn, v. *inc(e)rvan*.

inćavat pf — »kad smo priredili drvo, postavlja se kantir, tj. greda na koju se nasloni kobilica, spojena s aštama prove i krme, tj. inćavana« Kor Slad. Ven. inchiavar Bo.

infašat pf — »lancana se na mjestu gdje se odvaja od broda, na samom rubu palube, infaša, da se ne dere« Kuć Ped.; isto Kr, Mn, Sn, St, Tg.

infjorit pf — »stavit idro na penune« Sn. Tal. infiorire DM.

i n f o š o v. b a c i t (i n f o š o)

infratera adv. — »ploveći onuda, a infraterra, kako je govorio Grgo, tj. kanalom u kopnu« Carić II, 224.

infuškadura f — »mutno obzorje od vjetra, bure« Sn.

infuškan adj. — *arija je infuškana od vitra* »arija je mutna od vjetra, može biti od bure, a i od vlage, rose, koja *zove jugo*« Sn.

i n g a l o n a t v. i n g a l u n a t

ingalunat pf — *ingalunan* »ingalunan je brod kad mu se trg svom težinom na jednu stranu nagne«, »premda joj je jedrilo slomljeno, / katarata prem joj razlupana, / prem joj voda osvud navalila, / nalila je, ingalunala je, / još se brani, ljucki život štiti« Pucić 45—46; *ingalonat se* »da se brod ingalona, to se već nebrojeno puta dogodilo i još će se dogoditi« M 1931, 8, 4. Ven. ingalonarse DM.

ingaljat pf — »zadjenuti se, zapeti o što«, »ako ti lantina ne stoji s miro', more ti se dogoditi da se čelo ingalja za čako na škavu i eto ti prigode« Šep Kursar.

ingambetat pf — »gindac se ingambeta na anel od mace pomoću gambeta« Kuć Ped.; »kadina ima na kraji gambet i va to se ingambeta sidro« Dob; Kr, Mn, Sn, St, Tg. Tal. ingambettare DM.

ingancat pf — »zakačiti« *Majc.-Sim.* Ven. inganzar DM.

ingaunat pf — »potkopati pramac«, »ka' smo uskrmili, nako s cili idro i brez inbroljo, sila se uvalila u idro i ingaunalo na(n) provu« Šep Kursar. Ven. ingaonar.

ingranaj m — »zubača. zubni pogon. zubni zahvat« Crnić. Tal. ingranaggio.

ingranat pf i **ingranavat** impf — »uglobiti« Crnić; *ingranat vinč* »ukopčati vitlo« Majc.-Sim.; *ingranat* »vaja nastojat da se ingrana timun« NMJS 1936, 126. Tal. ingranare DM.

ingrašadur m — »mazač« Majc.-Sim.; *ingrašador* »on ki daje ulji makini« Dob. Ven. ingrassador.

inkacat pf — *inkacat ankoru* »zakvačiti sidro« Majc.-Sim.

inkalcavat pf — jačati (o vjetru) *vitar inkalcaje* »vjetar jača« Sn. Tal. incalzare DM.

inkapelaj m — »točka u kojoj se na jarboru sakupljaju sartije« Carić I, 261; »sartije su u krožeti zakučeni za inkapelaj« Dob; *inkapelađ* »konstrukcija na gornjem dijelu jarbola na kojoj stoji jarboret ('vršni nastavak') te krožeta ('križ') i feral« Sn. Tal. incappellaggio DM.

inkapelat pf — *inkapelat cimu* »nametnuti cimu« Crnić; »zaveže se konop, ili, kako se reče, inkapela na vareji od baštuna« Po Ivaniš. F. 292; »ako se hoće štogod inkapelat — recimo kolunu — onda vežu gašu (poput lasa)« Kuć Ped. Tal. incappellare DM.

inkargati pf — »natovariti brod, nakrcati« Vrg Jur. Tal. incaricare.

i n k a s v. i n k a š

inkaš m — općenito »utor«; *inkas* »manikeli stoje na jednoj deski ku zovu inkas« Vrb Žic 1902, 347; *inkaš ašte od krme* Mn, Sn, St, Tg; »utor krmene statve« BN 35/19; ima ARj. Tal. incassare.

inkašat pf — općenito »utoriti«; *inkašan* »permezal i pašma su inkavani ili inkašani u korbe na dnu« Kuć Ped.; ima ARj.

inkaštar m — »planja za kopanje utora, može se regulirati; za činjenje mašja i femine, za spajanje drva« La Kr. Dean., Kor Ivanč. 1962, 638. Tal. incastro DM.

i n k a v a t v. i n k a š a t

inkocat pf — *inkocat* »zakačiti paranak pomoću jednog ganča reče se inkocat; 'inkoca paranak!'« Kuć Ped.; *inkocat* »za inkocat (zakučit) uankuru je voluanti peškadur« Loš Žuk. Ven. incozzar Bo., tršć. incozar Ping., incosar, incozar Ros.

inkordat se pf i **inkordan** adj. — »ukočiti se poput mokrog konopa«, »ukočen poput...« Kom Mard. Pa.; Kr, Mn, Sn, St. Tal. incordarsi DM.

inkoštavati impf — isto što i *akoštavat* »ka' tako 'lipo' dolaziš na kraj, neka ti kapitanija dade brevet za inkoštavati vapore« Šep Kursar.

inkrištat se pf — *brod se inkrištao u grote* »nasio je na hridi« BK Muo Dean.

inkrman adj. — »zatežan« (o brodu) »prekrcan na krmi« Majc.-Sim.

inkročatur m — tip ratnog broda (krstarica, krstaš) Kuć Ped.; *inkrožadur* (isto) St. Tal. incrociatore, ven. incrosador.

inkrožat pf — *inkrožat (j)idra* »najmanje dva jedra postaviti okomito na simetralu broda, kada je vjetar po krmi« Kom Mard. Pa.; Sn; »Jugovina u krmu. Jedrili smo na sva jedra inkrožana (prekrižena)« NKJS (F. Ivanišević: Parun Mikula). Tal. ven. i tršć. incrosar Ping.

inkunjat pf — »ukliniti« Majc.-Sim. Tršć. incugnar Ping.

in-kvarta adv. izraz — *vezat brod in kvarta* — »vezati brod u četverovez« Kom Mard. Pa.

inkvartat pf — »vezati brod in kvarta, tj. u četverovezu« Kom Mard. Pa.; Sn.

inpiko adv. — u izrazu *iti inpiko*, znači »potonuti«, »ka' nismo 'ni put išli inpiko, nećemo višje nika!« Šep Kursar. Tal. in picco.

inprovan adj. — 1) »prekrcan na provi (brod)« Kr, Mn, Sn, St, Tg; »brod je inprovan onda kad mu je zbog tereta u prednjemu dijelu pramac uronjen u more više nego je dozvoljeno« Šep Kursar; 2) fig. »upanti: čovik pijani a brod inprovana, sve isto!« Šep Kursar, Čak. rič 1978, 2. Tal. in prova.

insaketat pf — »insaketat jedro = saviti ga« Vrb Bol. Tal. insacchettare.

intaj m — u izrazu *u intaju* »što god je kateta jedra od pože do pilјca duža, jedro je višje u intaju« Šep Kursar. Ven. intagio.

intajadura f — isto što i *inkaš* Mn. Ros. intaiada.

intakat pf — »postaviti *take*«, »barka se izdreti i *intaka* (postavi) sa obadvije strane sa trupicom, šticom i kamenjem« BK Pask. Tal. intaccare DM.

intonak m — »podvodna boja za brodove«, općenit naziv u Dalmaciji; »danas u suton / pô od intonaka, / pô od zlata« Cett. 1954, 30. Tal. intonaco.

intonakavat impf — »bojiti podvodni dio broda intonakom«, »ucera smo intonakavali Matinu gajetu« Sn; isto Kr, Mn, St, Tg, općenito u Dalmaciji. Tal. intonacare.

inveštit se pf i **inveštit** pf tranz. — »sudariti se« i »nasukati se«, *investit* »ako se manovre ne činu alavia (tj. u redu), može investit koji brod, ili se može svoj brod investit; ako se dakle kaže da je brod X investio Ipsilona, to znači da se s njim sudario; ali ako se pak kaže da je brod Ipsilon investio (dakle pasiv), to znači da se nasukao« Kuć Ped.; *investit se* »nasukati se« Ca Dean.; *inveštit se* »udariti se, sukobiti se (brod)« BakŠkr TŠ; *inveštit brod* »nasukat brod« Sn. Tal. investire DM.

irando adv. — u izrazu »ako jedru ne dadeš dovoljno vjetra, nosti te irando, tj. baca te natrag« Šep Kursar.

irija f — »ružno vrijeme, vihar; reče se *irija od vremena*« Zore 1895, 9; »Neće biti od lat. *ira* 'srdžba', kako misli Zore, nego će biti istoga postanja kao ital. oreggio, brezza ili ribrezzo, ili franc. orage, tj. izvedenica od lat. aura 'vjetar' s pomoću grčko-lati. sufiksa -idia« Skok Term. 160.

i s a t / i s a v a t v. i š a t

i s e k a t v. i š e k a t

isfangat pf — »izvaditi, iskopati fang, mulj, blato s morskoga dna« Kr, Mn, Sn, St, Tg. Hrv. iz+tal. fangare.

iskopat pf — fig. »uzmutiti, uzburkati more«: »uspuhalo se jugo, iskopalo je dobro, tako da je sa dna iskopalo salbun, fang itd.«, »meštralun uvik u Kominu iskopa velo more« Sn; »jučer je oni meštralun čudo iskopa more« Zadar.

iskrcat i **iskrcat se** pf — 1) »iznijeti što ili koga iz broda; 2) potjerati koga iz broda; 3) raskinuti radni odnos s pomorcem koji naviga; 4) povratiti (tj. izrigati); npr. *iskrcali su sve* (sav teret što je bio u brodu); *iz moga broda ja mogu iskrcati koga oću* (tj. potjerati ga iz svoga broda); *ka' svrši lito, brod će vezati* (tj. brod neće ploviti) *i svih će iskrcati* (tj. sa svima koji su ukrcani na tom brodu brodovlasnik će raskinuti radni odnos); u fig. znač. *iskrcaje* znači »povraća, riga, bljuje«; *iskrcati se* ima ova značenja: 1) izići iz broda, 2) zauvijek prestati navigati, raskinuti radni odnos (pomorca na brodu) s brodovlasnikom; *iskrcavati* ima ista znač. kao i *iskrcati*, ali imperfektivno; čuju se izrazi: *dojti iskrcati*, tj. doći (doploviti) brodom da se koga ili što iskrca, npr. *Ča ste došli u grad? Došli smo iskrcati Šimu; pojti iskrcati* tj. poći prevesti koga ili što brodom (npr. Ka' ćete ga pojti iskrcati?); *iti iskrcati*, npr. *Išli su iskrcati bačve;* nikada se ne kaže *Pošli su...*« Šep Kursar; »fakini *iskarcoju* kole« Kom Dean., »fakini *iskrcivaju*« Sa Dean.; »fakini *iskrcajedu*« Sn; *iskrcati (se)* »poteži, nek se joa *isk(e)rcoan;* onda mi poj na prodaju, a nju *iskrcoaj* za Glavičinu; *iskrcali* bi me po noći« Vrg Jur. ARj ima iskrcati se. Hrv. iz+tal. caricare.

iskrmiti pf — »narodna riječ za pomorsku tuđu *distàkat, distakávat* (distaccare); kad lađa izmiče s jednoga kraja na drugi protivni luke« Zore Rad 110, 206; ima ARj; Babić 1875, 13.

ispaljat pf — »ispolcem izbaciti vodu« Senj Moguš; »dokle smo tako pomalo išli na orac, dosta smo ispaljali od onoga ča na' je ulilo« Šep Kursar; *ispaljati* i *ispaljiti;* ima ARj; »izbaciti vodu iz broda paljem, *ispalji brod*« Šep Kursar, Šibenik.

i s p a l j i t i v. i s p a l j a t

ispo praep. — »s donje (vanjske ili južne) strane otoka, npr. 'kalali smo ga ispo Tijata' (riječ je o parangalu); umjesto prijedloga *ispo* s imenom otoka čuje se i prijedlog *ozdol* (također s imenom otoka) ili pak samo *ozdol* ili *ozdola* bez imena otoka, npr. 'pasali smo ozdol Murtera (umjesto *ispo Murtera*); ili 'pasali smo ozdola' (iz govorne situacije se razumijeva da se misli na otok Murter)« Šep Kursar.

ispo(d) prove — »naziv za stan za mornare« Kuć Ped.

ispo/ispolo m; **ispol** m; **ispolac** m — »ono čime se voda (more) izbacuje iz broda, sin. šešula« *ispo* Las Ku., Skok Term 120; *ispol* Lumb Ku.; *ispolac* »narodna riječ za grdnu tuđinku šešulu ili sansu; ispolcem se pljuska voda iz lađe« Zore Rad 110, 207; Las Ku., Skok Term. 120; ispolac ARj.

ispotezat impf — »izvuć lađu zovu *ispotezat na kraj*, poteć na kraj« Zore 1869, 329.

istegnit pf — »on bi istega brod di je zna da će ona doć prat robu« M. Uvodić: Dujko i Marica; »kad se sprema rđavo vrijeme, treba istegnuti lađice na suho, odmah ruke na posao, jedan drugome pomaže i što bi udario dlanom o dlan eto ih istegnutih na žalu« Vod. MK 100; *istizat* »Dujko je jema ribarsku gajetu... pa bi je iza Matejuške istiza na kraj« M. Uvodić: Dujko i Marica; *istegnjivati* ARj.

istresa (inf.) — u izrazu *jedra istresaju* Ca Dean.

istresti pf — »kadgod opasno bude da jedro oduška nosi, i tad mornarski zanat uči, okrenut lađom suproć vjetru da malo iz jedra oduši, i to vele *istresti*, a zapovijed je *istresi*« Zore 1869, 327.

istrti pf — *ist(e)rti* »1. trvenjem iščistiti: *ist(e)rti brod* (očistiti dno broda, koje je obraslo travom; tare se kefama ili sparožinom)« Vrg Jur.; »Kad se brod navuče na škver, prvi je posao *istrti* ga, tj. očistiti mu dno o' grco i rosine (pužića i trave); u takvoj prilici npr. gospodar broda rekne svojemu prijatelju: Pomozi mi istrti brod; ka je ista-

remo, pomoći ću ti kalati mriže. Prije pedesetak godina Šepurinjani su trli brod sparožinom (tj. oštrom travom koja samoniklo raste na zapuštenom kršu među mediteranskim raslinjem); uzeli bi rukovet grančica sparožine i njime bi trli dno broda (zato prije nego bi naukli brod na kraj, valjalo bi pojti u Tijat ubrati sparožine), istarena mista polivali su bujolima mora i onda bi se vidilo jesu li lipo istarena; osim sparožinom dno su trli i starom (dotrajalom) domaćom metlom, i to pljoštimice; i danas dno broda taru takvom metlom ili oštrom četkom; više nitko ne upotrebljava sparožinu« Šep Kursar.

išat pf i **išavat** impf — *isat* »dizati jedro, flok, zastavu i sl.« Lo Dean.; »pri baratanju jedrima (kad se manovra jedrima) čuju se ove zapovijedi: isa (diži!), pri tome se specificira koje jedro, npr. isa trinket!« Kuć Ped.; *isava* Ca Dean.; *išat* »ta konop se zove gindac, a rabi za dvizat, išivat, zdvignut, išat ... jadro« Vrb Žic 1902, 343; »dizati jedro« Rab Ku.; Kor Dean.; *išat, išovat* Kom Mard. Pa.; isto Mn, Sn; *išat, išavat* Kr, St, Tg; *išat flok* BakŠkr TŠ; *išat, išaj bandiru* »digni zastavu« Majc.-Sim.; *iša!* »zapovijed: diži!« Carić I, 261; *išat* »digni, zapovijed kod dizanja jedra ili tereta« Car: Oj more, 190; *išivat jadro* Vrb Žic 1902, 343. Tal. issare.

išekat pf — »iscrpsti bilo koju tekućinu bilo iz čega, posebno more ili vodu iz broda« — *isekat* »isušiti čamac« BK Music; Senj Moguš; *isekat brud* »isputi brod« Kom Mard. Pa.; *išekat* Kr, Mn, Sn, St, Tg. Hrv. iz+tal. seccare.

iti impf — u izrazu *iti na vitar* »okretati pramac prema vjetru, tj. prazniti jedro (sasvim ili djelomično)« Šep Kursar.

izajti pf — »izajti ili uvatiti u burtižanju znači stići ondje gdje se želi ili zamišlja (bez okretanja jedra), npr. ja mislin da nećemo izajti selo« Šep Kursar.

izbodak m — »zadnji ravčasti dio rađen iz jednog komada drva koji dođe u provu zove se izbodak; vlasnici bokeških baraka kao i peljeških (Duba) zahtijevali su od korčulanskih brodograditelja da taj izbodak bude ugrađen pod svaku cijenu« Kor Slad.

izbonacat pf — u impers. izrazu *izbonacalo je* »stišalo se« Sn.

izbordižati pf — »ne bi mogli nikad izbordižati protiv vjetra« Dujm.

izbrcati pf — »izkrcati brod, izbrcati brod« Vitez. Lex. 28;

izbroditi pf — »od XVIII st. 1) prelazno: iznijeti iz broda (na kraj); a) aktivno: Izbrodivši srićno svekolike, A. Tomiković, živ. 260; b) refleksivno, Stulli; I ondi izbrodi se (u znač. iskrcati se), F. Glavinić, cvit 224 a; 2) neprelazno: izići iz broda: Noe kad na suvo izbrodi, A. J. Knezović, nep. 131; Izbrodivši, udarili su na grad, A. Tomiković, živ. 186; Izbrodivši svikolici, prošli su slavodobitnu obluku, 265; Kada bi kralj svecki izbrodio u Englesku s deset hiljada pušaka, 284« (sve iz ARj).

izbrođenje n — »djelo kojijem se izbrodi«, »Čekao izbrođenje vojske« A. Tomiković, živ. 281«. (ARj).

izdućat pf — u izr. *izdućat surgadinu* HvD, v. *dućat.*

i z g o r j e t i l a đ u v. d a t (o g a n j b r o d u)

izjeden adj. — »ako joj je trbuh (sc. lađi, op. R. V.) veći nego bi imao bit, govore bređa je, ako je manji *izjedena je*; ako je posve izjedena i uska te kad se ko na stranu stavi, lađa se odma nakrivi, govore škakljiva je« Zore 1869, 327 (u Sutivanu se kaže *ugrizenä*).

izjidrit pf — »izjidrilo jedno molo drivo« Delorko 1976, 189; isto Kr, Mn, Sn, St, Tg; *izjadriti* ARj.

izna praep. — »s gornje (unutarnje) strane otoka; npr. Pasali su izna Tijata i svirili (riječ je o pomorcima Šepurinjanima na prekooceanskom brodu s kojega su brodskom sirenom pozdravljali svoju rodbinu u Šepurini i koja im je otpozdravljala mašući plahtama); u istom značenju čuje se *ozgor Tijata, ozgor Logoruna* itd. ili pak samo *ozgor* ili *ozgora,* npr. Veliko je jugo, projti će ozgora, tj. s gornje strane otoka Prvića (riječ je o brodu koji redovito održava vezu Šibenik—Šepurina)« Šep Kursar.

iznavigan adj. — metaf. u znač. »iskusan« — »I on je zbilja sam sebi izgledao kao veliki ludov. Po svršenoj stvari bilo mu veoma krivo što se on, čovjek tobože iznavigan, bijaše podao jednoj varljivoj, upravo djetinjastoj nadi, pa još na domaku pedesete!« M. Car: Glumci u Kaštel-Ribniku.

iznerat pf — »izroniti« — »iznerali smo stinu« Sn; *iznorit* St; v. *izroniti.*

izneverat pf — u impers. izrazima *iznevera, izneveralo je, izneverat će* »ako nikuda doli (zapad, sjev. Jadran) iznevera, u nas se ovode digne meštralun olma rano ujutro«, »pari mi se da će izneverat«, »dobro je izneveralo, digni će se meštralun« Sn.

i z n o r i t v. i z n e r a t

izorcat pf — »1. dojedriti, doploviti burtižajući: U tomu palju (tj. u tako malom brodu) po voliko vitru dobro ste i izorcali! 2. prebroditi kakvu teškoću ili preboljeti kakvu tešku bolest, npr. Neću ja 'vo izorcati! (tj. neću preboljeti ovu bolest)« Šep Kursar ČR 1982, 1—2; također u metaf. značenju »ma je puno tust, pa ne može izorcat amo i tamo« tj. ne može istovremeno brzo stići na sve, Brač i Split; također u metaf. značenju »izaći na kraj s kime«, »Bit ću van obligan, / ter ću vas rinforcat, / jer s ovima odek neću moć izorcat« Vela Luka (Korčula), Sujenje Krnovalu, Čakavska rič, 1978, 2, 170; »jer će ovi put tentat i za poteštata i za Zadar i za Bec, kalkula se da će sve tri izorcat« Tg Duje Balavac, 1908, 5, 13; »e da nî bilo na pjacu lunbardi, bili bi mi izorcali na koji nacin« Tg Kat. 1925. Hrv. iz+tal. orzare.

izrolat pf — »jedriti nepošteno u regatnom jedrenju, tj. pomagati se kormilom« — »a, dobro si ti izrola, misto da idriš pošteno!« St. Hrv. iz+tal. rollare.

izroniti pf — »1. dosegnuti što sa dna morskoga roneći: izroni malo salbuna, ako moreš, 2. proći roneći ispod čega: sa ću l(o)ađu izroniti. izroni san l(o)ađu« Vrg Jur.; ima ARj.

izvanje n — »s vanjske strane, sa strane otvorenoga mora, pučine«, »to je bilo kad smo jedrili na izvanju otoka Šolte« Kolomb. 1889, 10, to je, dakle, naša riječ za strani izraz *de fora.*

izvirat pf — u izr. *izvirat ceneru* »izvući, istegnuti šljaku« Sn.

izvorât pf — *izvorat* »izvorat konop, vorat konop — (s)motati konop na zemlji u obliku prstena od 0,5 ∅; izvorat lanconu na kuvertu ili na pajule« znači »skupljati, skupiti konop u okrugli smotuljak« Kom Mard. Pa.; »ako smo surgali u niku valu i vajalo se vezat za kroj, jo bi u kajić izvorol na pajule lanconu i vozil bi na kroj da vezen di bi mi oni rekli« Kom Mard. Pa. Hrv. iz+tal. varare.

izvratič m — »brod kad je škakljiv i jako se valja na moru« Zore Rad 110, 211.

izvratiti pf i **izvratit(i) se** pf — *izvratiti* »prevrnuti (o brodu)« Kor Kal.; Babić 1875, 12; *izvratiti* se »neka se plavca taj brodeći ne izvrati« Vet. 168; »moja plav krcata neka se ne izvrati« Vet. 173; »ako dune žestoki vjetar, te lađu prevrati, kažu izvratili su se (u Cavtatu) ili obrnuli su se (u Makarskoj)« Zore 1869, 327; »ako se lako izvrati (izvrne), onda se kaže da je brod vergulast« Kuć Ped.; *izvratiti se* ARj.

izvrćuša f — *izvarćuša* »brod koji se više puta izvrnuo« Kom Mard. Pa.; *izvrćuša* »nestabilan brod, većinom manja barka, gundula i sl.« Sn.

ižula f — »otok« Krk Milč.; Lumb Ku. »otok (obično se kaže školj) i sika« Vrg Jur.; Kl Dean., Pu, Kor Dean.; »otok« KZb 1, 296; ima ARj. Tal. isola.

J

jaca f — »kratki komad debele daske (služi kao potklada da se naravna brod na suhom)« Kom Mard. Pa.; također Kr, Mn, Sn, St, Tg (s napomenom da je od hrastovine); Kor Ivanč. 1962, 638. Ven. giazza?

jacera f — »brodska ledenica« Majc.-Sim.; »more je studeno kâ jacera, danas se ne smite kupat« Sn; Skok ER. Ven. giazzera Bo., tršć. iazera Ping.

jacôm m — »jedrilje — skupni naziv za jarbol, lantine i jedra« Kom Bož. J.

jadarce n — »thoracium. jadarce navrh jarbola« Vitez. Lex. 356 (kontraranda? op. R. V.).

jadrenica f — »lađa što dobro jedri (jadri)« Loš, Sardelić, Naše more 1920, 5, 110.

jadrenik m — (i *jadrilac*) »brod koji dobro jadri« Loš, Sardelić, Naše more, 1920, 5, 110.

jadrenjača f — »Goni Karlo starog kapetana: / do tri puta lađa zaveslana, / da pribrdi prvi udar vitra, / da umakne jadrenjača hitra« Zadar, Šimun.

jadrenjak m — »jedrenjak« Senj Moguš.

jadrilac m — (i *jadrenik*) »brod koji dobro jadri« Loš, Sardelić, Naše more, 1920, 5, 110.

jadrilica f — (i *jadrenica*) »lađa što dobro jedri (jadri)« Loš, Sardelić, Naše more, 1920, 5, 110.

j a d r o v. i d r o

jadrun m — augm. od *jadro* »acatium. veliko jadro. jadrun« Vitez. Lex 356.

jagla f — »grana« Crnić; »samarica, derić« BN 105/11; Kr, Sn, St, Tg; *jagla* Mn; *jigla* »slabi juarbul na karine se rinfuorca s pilunuon šotoviento, a tako klajen pilun se zove jigla« Loš Žuk.

j a g l u t a v. a r g o l a

jaht m i **jahta** f — »motorni jaht« JS 1925, 9—10, 275. Engl. yacht.

jahtaš m — »vlasnik jahte« srednja Dalmacija.

jaketun m — »mornarski haljetak« — »od debele svite ili dobro ustrojene raše, a podstavljen flanelom ili kojom drugom toplom tkaninom, a ljeti od podstava ili koje druge tanke tkanine« Đivan. 33. Tal. augm. od giacheta tršć. Ping.

j a m b o r v. j a r b o l

jamborce n — »vesla od biloga srebra, / a jamborce od suvoga zlata« St V. Radica: Pjesme.

janjac m — *jance* pl fig. »jance se vajaju — oluja je (valovima se vrhovi bijele, pjene od jakoga vjetra)« Kl Dean.; »gonimo lipoga janjca (brod ide tako brzo da pod provom stvara veliku pjenu)« Šep Kursar.

japaga f — »prosjek između većih podmorskih hridina« Šep Kursar, ČR 1982, 1—2; ima ARj, Parčić i Skok ER, ali ne u morskom znač., ČDL nema.

japnar m — »brod koji prevozi vapno« — »Živo vapno su ako je vapnenica bila neposredno uz more, od mjesta vapnenice krcale na brod žene noseći, preko strmog tereta i obalnih hridi, preko skale, na glavi teret od 50 kg vapna

u sanduku. Sa glave iz sanduka su bacale teret kroz grotlo, u stivu. Ako je vapnenica bila podalje od mora muškarci su ukrcavali, noseći ispred sebe preko skale, vreće napunjene vapnom od 50 kg koje su se do obale dovozile na konjima. Teškoće ovakvog rada bi se još i umnožile u slučaju najmanjeg valjanja broda uslijed čega bi se skala ljuljala. Jedan do dva dana posade su u stivu slagale teret. Kako je za to vrijeme stiva bila stalno zaprašena, nije se moglo vršiti slaganje vapna u stivi (paližanje) bez gas-maske. Gas-maska je bila improvizirana od platna, postavljenog iznutra sa kučinom koja bi se postavljala preko nosa i usta da se zaštite dišni organi. Slično je bilo i kod iskrcavanja, s tim što je iskrcaj u cjelini obavljala posada. Ponekad se dešavalo da se zbog vremenskih prilika ili drugih raznih uzroka požuri sa ukrcajem još uvijek, od prethodnog paljenja, dosta vrelog vapna. Prašina i znoj bi kod brodara u radu sa vapnom oštetili kožu na vratu, rukama i nogama i tako izazvali otvorene rane koje bi se, doduše brzo, zaliječivale maslinovim uljem. Ako se, pored toga, vapno još krcalo vruće, na rukama bi se dobile i lakše opekotine i pored primijenjenih mjera zaštite. Ovakav rad u vapnu, i u ne tako velikom obimu, zbog pomenutih uticaja na dišne organe i kožu nije doduše u krajnjoj mjeri bio nezdrav, ali je bio veoma naporan i neugodan. Krcanje vapna je za brodare — vapnare bila najteža faza i dan u manipulaciji općenito sa tim teretom. Vijaz bi, plovidbom obilazeći mjesta ciljem prodaje vapna, trajao 8 do 40 dana već prema tome da li je u proljeće veća potrošnja vapna za polijevanje vinograda od tamošnjih seljaka ili je ljeto kad je građevinska sezona ili je zima kada je potrošnja odnosno prodaja bila veoma loša« Cecić.

japonera m — »mriža za krcat provištu, bačve, komadnu robu, napravljena je od konopa ili kao di fera« Sn.

j a p o r v. v a p o r

japrk m — *japark* »srednjovjek. lat. quirina = SW (lebić)« Strgačić 1092; *japrk* »japrk ili grbin« Sa Gran.; *jăprk* »jugozapadnjak« Sa Dean. Lat. africus.

jaram m — 1) »greda poprijeko brodića, bliža krmi nego provi, na kraju koje su škarmi za vesla« Kolomb. 1889, 10; »dugo drvo na čijim su krajevima utaknuti 'palci' za vesla; služi samo šijavcu za vrijeme lova svijećom« Gr Elez.; Tg; *jorom* »poprečna greda u svjećarici (za vrijeme dok se svijetli, u svićarici je samo *svićor* u pramcu koji promatra kretanje ribe ispod svijeće; u krmi je *šijavac* koji s dva duga vesla — oko 5 m — podržava *svićaricu* na mjestu kako je svićoru potrebno; za tako duga vesla brod je preuzak pa se ispred šijavca postavlja popreko jedan dugi travers od oko 3 m na čijim krajevima je po jedan *škaram* na koji se preko *štropa* nataknu vesla; šijavac redovito barata veslima ne dižući ih iz mora, da se riba ne plaši; taj travers je *jorom*« Kom Mard. Pa.; »na mjestu uza samu paradu prebaci se preko cijele gajete povrh razme jedna duga i jaka greda, na čijim su krajevima provučeni škarmi; ta se greda u Splitu zove *jaram, aram* ili *rajam*« St Ped.; v. *jarmenica;* 2) *jāram* »krilo od timuna« Sn.

jarbol m — *arbor* Glav. 314; »činih da plav sprave, i arbor, i jidro« Hektor. R. 53—54; *arbul* ili *arbuo* »ali mi skršiti arbule i otiemne« Vet. 174; *»arbuo od drejva* (Arbouo od Dreïva)... Mât. Arbul« Jal; Pelj Bjel. 33; »brod ima arbule (ovom rečju se služe naši mornari« I. OB. 3; *ârbūl* Kor Dean.; Trpanj Fer. 453; *ârbuo* Perast Brajk.; »jedrilo na brodu; lat. arbor, tal. albero« Zore 1895, 3; »usađeni jambor posred lađe na koga se uzdigne jedro privezano o dugoj a tankoj palici... zove se *arbuo*« Zore 1869, 328; *arbuo* Lo Dean., Ca Dean., *arbuli* Ca Dean., *arbuo od dimeza, arbuo od penula, arbuo od giža* ili *arbuo od trinke, arbuo od majstre, arbuo od penula* ili *arbuo od demeza, arbuo od trinke* ili *arbuo od giža;* također u ARj; *jambor* »a oni koji su bili u brodu, ufate se svi jambora« Mak Bujas; *»jambor*... Lé matelot de Sebenico, qui à Ancone, le 22 août 1841, fit avec nous la nomenclature illyr. dalmate des pièces et des cordages du trabacolo Padre immortale, ne nous donna point le mot jambor«

Jal; Skok Term. 119; *jarbo* Bož Cronia; *jârbol* ima ARj; albero, ven. arbolo« Rab Ku.; *jarbol* Kl Dean.; *jarbol* Kr, Mn, Sn, St, Tg; »jarboli su prsti što se pružaju u svemir« M. Franičević: Luke bez sidrišta; »al za stajanje je dosta za dvije stope / i jedan jarbol htijenja« J. Franičević: Nagnuta neba; *jarbol na levajīcu* »pomičan jarbol, koji se mogao skinuti i položiti radi prolaska ispod mosta u Trogiru (tako bi se izbjeglo plaćanje za otvaranje mosta)« Sn; *jarbol od demeza* »ako je na njemu bracersko idro« Sn; *jarbol od gabije* »kosni nastavak« BN sl. 49, 11/23, »veliki košni jarbol« Ivelić (opis brika Pierino); *jarbol od gabije* Sn; *jarbol od giza* (ako na njemu ni bracersko idro nego randa) Sn; *jârbol* »drvo na brodu koje drži jedro« Gr Elez.; *jarbol od mâjstre* Sn; *jarbol od paroketa* »košni jarbol prednji« Ivelić (opis brika Pierino); *jarbol od rande* Sn; *jarbol od trinketa* prednji jarbol BN 19/2 h; Sn; »sveti Luka u jarbole tuka... lupa, pa brodima tribaju nova jidra i konopi« N. doba 1. I 1944; *po jarbolu* »dil idra uza jarbol« Sn; *jarbor* »jarbor puče, jidro odni« Gazar., Čak. rič 1974, 1, 63; »to su duga driva lipo naoblo odilana planjon, ponajviše od čimpresovine« Po Ivaniš. F. 292; *jarbor* ili jedrilo »svaki jarbor ili jedrilo sastoji od tri komada, to jest od: stupa ili kolone, jarbora i jarbureta; tako je *jarbor od prove sastavljen*: od kolone od trinketa, od jarbora od paroketa i od jarbureta od prove; a *jarbor od maistre* sastoji: od kolone od maistre, od jarbora od gabije i od jarbureta od maistre« Carić I, 261; *jarbor od gabije, jarbor od pala, jarbor od paroketa* Carić I, 261; *pod jarbor orce!* »potegni još malo orce!« fig. »biće bilo višine za višje o' pô jarbora« (tako je netko prikazao koliko je bila visoka grana masline s koje je pao), »visok kâ jarbor o' kaprinske gajete« Šep Kursar; *jarbul* »sdvignuvši se velika mora i fortune velike budući... i vetri, ulomi im se jarbul od navi« (rkp. iz 1513, Hamm); *jarbul* Cres Tent.; »Sveti Luka u jarbule lupa jer obično o sv. Luki započnu zimske oluje« Smotra dalm., Zadar, 1918, 17, 1 (podatak iz Bola na Braču); *jarbuli barka*: »*jarbul od prove, jarbul od majstre* ili *od medzarije, jarbul od pala;* osim ovog zadnjeg prva dva se dijele svaki na tri *bokuna;* tako su na jarbolu od prove: *koluna od trinketa, jarbul od paroketa, jarbulet* (ili *jarburet*) *od prove;* jarbul od medzarije se dijeli na: *kolunu od majstre, jarbul od gabje, jarbulet od majstre*; jarbul od pala se dijeli na *jarbul od rande* i *jarbulet od kontrarande*« kuć Ped.; *jarbul* Cres; Senj Moguš; *jarbul* Pu Dean., Sa Dean.; u znač. *čokota loze!* »Tersje *jarbulet od kontrarande*« Kuć Ped.; *jarbuli* mladi. A Vidu da se ima dati mu dia od starih jarbulov i zemle« Zadar, Ugljan, 1705, Morović 101; *jarbuo* od XVIII st. Mikalja, Stulli, nar. pj. ARj; *jarbuo* BK Musić; *joarbu* Vrg Jur.; *joarbul* Su HHG; *jorbul* Ilo Skok Term. 119; *jorbul, jorbuli* Kom Dean., *jorbul o demeza* »krmeni jarbol« ib., *jorbul od gabije* »iskošeni jarbol« ib., *jorbul o prove* »pramčani j.« ib., *juarbul* Ner Skok Term. 119; *juarbul* Loš Žuk; *orbur* HvD. Tal. arbore i albore Cor. Nave 1, 70 (u Coronellija je češći oblik albore).

jarbolac m — »i načini Mikula / z jednog kusa jarbolac« M 1930, 12, 6, također Istarske 206; isto u ARj.

jarbolat(i) impf — *»jarborati gajetu«* = postaviti gajeti jarbol i lantinu, Šep Kursar; »postaviti jarbol na brod« Sn; *jarbulati* Vrg Jur.

jarbolec m — dem. od jarbol »Jarbolec je malo debje dervo, doli debje, gori tanje. Mesto njega opera i veslo, kada je samo bavi prez mora, a juden ki su va barčici se neće vozit« Vrb Žic 1902, 342., na Vrbniku znači i drugo (u opisu krosana) »na kobilah stoje vratila i štanti ali jarbolce« te dio seljačkih kola (trapa) »vasrid trapa, ondi kadi se počnu razdvajat njegove repi, zabili su jeno dervo... jarbolec« Vrb Žic 1902, 319 i 333.

jarbolet m — dem. od jarbol, Skok Term. 143.

jarboleta f — dem. od jarbol, Dob.

j a r b o r v. j a r b o l

jarborac m — dem. od jarbor »idarca su od zelene svile / a jarborci od suhoga zlata« Delorko 1976, 427.

jarborada f — »Snast« PE, »šturnjača« (jarboli+jedra+bijela ili leteća manovra); *arboráda* »svak vidi dim, a niki vidu i arborade« St Jadr. pošta 1925, 129, 2; *arburada* »katarke ili arburada sastavljena je u vertikalnom smislu od 3 komada jakog drva, s palube u visinu prvi komad zove se kolona, poviše koga dolazi jarbuo od gabije, a izviše njega arburet. Na barkama (barkima, op. R. V.) i škunama krajnji arbuo od krme sastavljen je od 2 komada: kolone i arbureta i zove se arbuo od pala, a tako na polakama, brigantinima i goletama arbuli su iz dva komada. Katarka prednja zove se od trinketa, zadnja od maistre na brikovima. Nave su na 3 arbula i onaj treći imenuje se od mezane, sva tri su sa četverouglim jedrima, a bilo je velikih engleskih, amerikanskih i njemačkih navina, koje su 4 i 5 arbula imale, sve sa četverouglim jedrima. Bark, polaka i loger imaju po 3 katarke, na dvjema prednjima kvadra (četverougla) jedra, a na trećem randu i kontrorandu. Škune i golete na arbuo od prove imaju četverougla jedra, a na onom od krme randu i kontrorandu, a bilo ih je sa samim randama na sva tri arbula. Amerikanskih i do pet« Ivelić 175—176; *arburata* »bih ga, ovega mi mora! pozno petnaest milja nadvoru, samo da mu vidim arbùratu (jedrila)« Dbk Vod. 80; *jarborada* »promeni li se vetar, a sledeći dolazi drugim pravcem i udara ga u provu, onda brod gazi gore-dole po dužini, a jarborada (di Tackelung), celi sistem jedara, mnogo trpi« Turković 22; Sn, St, Tg; *jarburâda* »svi jarbuli zajedno zovu se jarburada« Kuć Ped. Tal. alberata, arborada Ros.

jarboret m — »nastavak jarbola« BN 113/13—15; »vršni nastavak« PE (jedro); *arburet* »*arbureti*, male katarge, to su oni komadi pristavljeni na veliku katargu, i koji nose četverouglasta jedra na trgovačkijem velikijem brodima« Dbk Vod. 42; također Ca Dean.; *jarboret* »to će reć mali tanki jarbor vr velikog jarbora. Služi jarboret za vijanje bandire (zastave)« Po Ivaniš. F. 292; Kr, Mn, Sn, St, Tg, isto Gr Elez.; »nastavak jarbola na velikim jednenjacima«; *jarboret od majstre* »nastavak stražnji« Ivelić (opis brika Pierino), *jarboret od prove* »nastavak prednji« ib.; *jarbulet* »baciše pogled na jarbulete« Car JS 1929, 6, 174; *jarburet* Skok Term. 146; »brod onako bez jarbureta izgledao je kao čovjek kojemu su u laktu obrubljene obje ruke« Carić I, 230.

jarborić m — dem. od *jarbor*, Gr Elez.

j a r b u l v. j a r b o l

j a r d i n e t v. đ a r d i n e t

j a r g o l a v. a r g o l a

jarina f — *đarina* »sitno morsko žalo za posipanje stazica« St (Kovačić); *jarina* »šljunak« Su HHG 161; »sitni oblutak« Kom Dean.; »sitno morsko žalo« Kom Mard. Pa.; »žalo od sasvim malih oblutaka, može tvoriti čitavu *plâžu*, a može i dio nje, obično je u jednom kutu *plaže* koja se inače sastoji od *velega ž(o)ālä«* Sn; »pijesak... bracera vozi jarinu« Vrg Jur.; *jarina* i *jerina* »pijesak za žbuku« BakŠkr TŠ; »bili su samo bili vitri bila pina / i bila jarina« J. Franičević Pločar: Kad se škoj odroni. Ven. giarina »minutissima ghiaia« Bo., tršć. Ping., Ros.

jarmenica f — 1) »svićarice moraju imati veća vesla, pa se bliže krmi stavi poprečna gredica — jarmenica, koja prelazi bok svićarice s obje strane cca po 80 cm i ima na sebi skalamare (uporišta, ležišta za vesla). Mjesto jarmenice mogu biti dvije sohe, jedna s jedne, druga s druge strane, a zovu se kavijare. Sohe se na ribaricama upotrebljavaju obično u okolizi Zadra a palci i skalamare na otoku Korčuli i Hvaru« Kor Slad.; Mn, Sn, Tg; 2) »barke šionica, svićarica, srdelara i jarmenica tipični su ribarski brodovi« Pelj Vek. 47; v. također *jaram*.

jasen m — »upotrebljava se u brodogradnji, uz ostale vrste drveta, za gradnju dna« Kuć Ped.; v. također *drivo*.

jaz m — »otvor luke, uvale« — »ko je po ovom moru bludi, / more napravit luke sridu; / višti a mornar s zle odluke / more razbit na jaz luke« Kav. 528; ima ARj.

jazik m — »rtasti poluotočić« Šim. 1982, 295.

jedarac m — »zove se jedrenjača, dapače brod koji dobro jedri jer se veli: Brod utopljenjak je jedarac i znači da brod, koji se valja i lomi po ružnu vremenu, jedri dobro« Zore Rad 209; ima ARj.

jedarce n — dem. od *jedro* »a jedarca ima / drobnoga naveza« Štefanić 153; vrlo često u Kumičića, osobito u 'Siroti'.

jedrašce n — dem. od *jedro* »a jedrašca ima / sitnoga naveza« AINPJ 83.

jedrenica f — »antenna = prečnica, jadrenica« Vitez. Lex. 212.

jedrenjača f — neologizam, »načinjeno u naše vrijeme« ARj.; tek od 1871.

jedrenjak m — neologizam, »načinjeno u naše vrijeme« ARj, tek od 1863.

jedrilo n — »jedro«, stara riječ, već u Domentijana, ARj.

jedrilje n — vrlo često u Kumičića, osobito u 'Siroti', npr. str. 253, 260, 268, 269 itd.

j e d r o v. i d r o

jeguma f — »mali konop za provizorno sidrenje, sličnog je značenja kao i surgadina« Sn; *jegum* m »skočili brzo dvojica, došli levuton da prova, dali njin s broda jegum i onda put vanka: voga« Povlja Brač (S. Ostojić). Tal. gegomo DM, ven. grec. liegomo Cortel. Influsso.

jelica f — »vijak, brodski« Majc.-Sim; *elica* »propeler« Trpanj Fer. 454; *jelica* »brodski vijak« Kr, Mn, Sn, St, Tg; Senj Moguš; *jȅlice* f pl »propeler« Vrg Jur. Tal. elica.

jelovina f — (kao brodograđevno drvo) v. *drivo*.

j e r i n a v. j a r i n a

jidarce n — »šibenski prem brodar jidarcu daje spraf«, »gdi vitar to veći jidarce nadima« Barak. 163, »vesalca napravlja, / jidarce razvije« op. cit. 307; »a jidarca fina bombažina« St Radica: Pjesme; »od bila tumbana jidarca krajati« Štefanić 43; Gr Elez.

jidrićo n — dem. od *jidro* Su HHG 162.

j i d r o v. i d r o

j i g o v. l a j a

joarbulin m — dem. od *joarbul* Vrg Jur.

jol m i **jola** f — *jol* »jol je po takelaži na oko sličan keču, samo je razlika u tome da je kod jola stražnje jedro iza argole (rude). Osim toga kod jola je stražnje jedro, u razmjeru prema prednjem, upadljivo manje« Pom. 1948, 4, 178; »Jol je jedrilica slična keču. Razlika je u tome što keč ima jarbol ispred ruda kormila, a jol iza. To su tipovi ribarskih i teretnih jedrilica, a u novije vrijeme upotrebljavaju se i u sportske svrhe. Kao sportske jedrilice dobijaju finije oblike, a sošna jedra često prelaze u krilna« Milošević P. 1, 30; »snasti jola i keča podjednako su slične; oba ta broda imaju dvojarbolnu snast kojoj je glavni (pramčani) jarbol viši od krmenoga; bitna razlika između ovih dviju snasti jest u položaju krmenoga jarbola i veličini njegova jedra; po pravilu, krmeni jarbol keča usađen je ispred osovine kormila, a krmeni jarbol jola nalazi se iza nje; no s obzirom da postoje joli s kormilom na krmenome zrcalu, ipak je bitna karakteristika veličina krmenog jedra: u jola ono ne prelazi četvrtinu, a u keča može iznositi i do dvije trećine površine glavnog jedra« Mart.-Mat. 52—53; *jola jola/pucjola* »šajka« Majc.-Sim.; *jolla* (Binenjolle) »U ovoj jolli... koja je duga cca 6 m, a ima površinu jedara 22 m², vršile su se često međunarodne utakmice i najviše je poznata u srednjoj Evropi. Po trupu jako je slična O-jolli. Takelaža joj je 'slup', i to sa 'random'. Osobito joj je upadljivo jedro koje daje utisak šišmiševa krila. U jedro su uvučene letve s pomoću kojih se dade regulisati 'trbuh' jedara. Ova jolla ima tri čana posade jer se tu manevrira sa spinakerom. Oznaka na jedru za tu klasu je *J.*« »*Olimpijska jola* je, po množini, najbrojnije zastupana jedrilica u evropskim zemljama. Do početka rata njihov je broj premašio 1000 komada u evropskim zemljama. Ona je duga 5 metara i ima 10 m² površine jedra. U takmičenju je samo jedna osoba

u njoj. Vrlo je brza i sposobna za manevrisanje, jednostavna u opremi. Zato je jako obljubljena kod jedriličara—takmičara. Te su jole građene strogo po propisima pa su sve potpuno jednake u formi. Zbog toga su osobito prikladne za izlučna natjecanja, međunarodne utrke i natjecanja za prvenstvo zemalja. O-jola je bila najjače zastupana od 4 internacionalne klase na Olimpijadi 1936. godine« Pom. 1948, 4, 181; v. također *skalē*. Engl. yawl, njem, Jolle, franc. (Kod nas se nekada upotrebljavao i naziv *yole de mer*, jednom za oznaku »dvojke« drugi put za »četverac«, veslačke sportske barke, v. JS 1923, 11, str. 15.)

jorbul v. jarbol

jornal m — »brodski dnevnik«, »Pišite vi meni, škrivane, u jornal dužine i širine, vjetrove i kurente, a one vaše pismice čuvajte za vaše frajlice« Car: Oj more, 171; v. također *škrivan*. Tal. giornale.

jorom v. jaram

joting m — »sportsko jedrilaštvo« JS 1928, 216; »jedrenje« NMJS 1929, 113. Engl. yachting.

jug m i **jugo** n — strana svijeta (SE) (ali i S) i vjetar koji odatle puše (sin. *šiloko*); *jug* »vjetar libonotus« Vitez. Lex. 12; »argetes. Ventus occidentalis zgore. iugh.«, »notus. Auster poldanak, poludanak. jug. jugo«, »vulturnus. ventus« Jur. Vitez. 373; *jug* (strana i vjetar) od XII st., Mikalja, Bella, Belostenec, Voltiggi, Stulli, Vuk, ARj; *jugo* od XVI st., v. *vjetar* ARj; »najliše od juga kad dima vjetar plah, / taj žalos i tuga ter zada velik strah / mrnarom ki brode, valovi gdi od mora / svu plavcu nadhode jak vrsi od gora: / od tuge i jada gdi takoj jedreći / duša se raspada, prijeku smrt videći, / raspada i cvieli, razlučit gdi nie moć, / ali je dan bieli ali je tmasta noć, / gdi zraka pogine, a nigdir na svieti / najmanše vedrine nije moć vidjeti; / svi zglobi da trnu, da preda srdačce, / u oblaku u crnu gdi je skrovno sunačce; / na srjeću ner takoj brodi se i jedri, / sliedeći nepokoj, dočiem se razvedri, / i dokli zgar sine sunačce gorušte / ter tmaste magline rasčini priguste.« Vet. 127—128; »ne daj se proliti valovom od juga, / da mi jug ne smeta«, »Od juga za-č naglos mogla bi u mao čas / svrnut mi svu radost u vele plačan glas« Vet. 174; »vjetar od poludne, scirocco« Đurđević: Djela XXV, 2, 475; »jugo se i siver biju, / morsko polje mute«, »pade siver, prista jug« Kanižlić; *jugo* »poče dimat jugo, strahota nas stiže; / ne duhav on dugo, smorac se podiže« Hektor. P.; (jugo = strana svijeta) »Pružena u dugo s počela kako sad, / prvi kraj na jugo, / a drugi u zapad« Barak. 72, »Ništar se ne čuje gdi drug viče druga / rad pine i struje srditoga juga« Barak. 258; »ovi s jugom na me dušu, / ja siverom na njih pušu« Kav. 150; »Jugo ili južina dolazi ... od istoka prema zapadu. Najveći vakat tomu vitru u korizmi, pa po Uskrsu do svršetka miseca maja. U aprilu i maju puše najviše. On nosi kišu i po tomu je koristan. Ali je puno šćetan kada se raspuše u maju, opali lozu, šumu, svaki majski cvit. To je ono jugo što zavije, i zove se krivčina. Čuje se od njega velika uka, i zato ga niki zovu ukavac. Dođe li bez kiše, zove se bilojug (pobili od njega more, kada se razliju veliki valovi), palčina (opali mlade voćke, loze, zelen) ili oprljaš. Pašijunska juga pušu prid Uskrs, velike nedilje, kada se štije u crikvi muka Gospodinova (passio). Ograda oko sunca provali li se s istočne strane, brzo je jugo; digne li se more uz kraj, dođe li velika plima, jugo ti je ka u ruci. Kada pivac piva potla sunca, vrime će prominit, dikad u buru, a obično u jugo« Po Ivaniš. F. 25—26; »za burun je najstalniji veter u nas jugo. Ovojsto pek puše od juga, tamo z bandi Hlama« Vrb Žic 1899, 238—239; Cres Tentor; »Čuda lit nisan pravo jugo čuja, / kako vrta i kuha u moru, / kako šviče i mlati i vlada, / valja vale visoke kâ goru, / podlokiva skase i mulje spod grada. / ... Po jugu more grmi, mlati i plače, / tuče po bandah, priko brodi skače. / ... I kad drivo od jarboli i pinuni puca / samo junaki kin delo ni parada, / biju se s tobon, prez straha od vitra, dažda i grada« M. Balota: Jugo; »Bože! bura da bi jugo bilo, / da bi moje drago odjidrilo / jer istrga cr-

more« Ostojić (Brač); »jugo (široko) SE« Skok Term. 156 i 158; »južni vjetar; južna strana svijeta: bura puše, a jugo se sprema. da je veliko jugo učinilo. reg(o)an juga; saz juga Pl(o)anke« Vrg Jur.; Nin Maštr.; »1. jugoistok, 2. vjetar s jugoistoka: *hote na jugo; puše jugo*« Žir Finka-Šojat; »južni vjetar« Senj Moguš; »strana svijeta; sinonim *u sunce* ili *podnev, strana sunca*, vjetar južnjak, jugo« Gr Elez.; »Uvik je bilo i biće da su mladi i stari dva svita, ni ne razumu jedan drugoga. Jeni gredu na jugo, a drugi na zmorac«, »jedni gredu na zmorac, a drugi na jugo, ali svi se o kaminje spotiču i kod toga dobro zabeštimaju tj. teturaju, riječ je o pijancima« Iž Kulišić; »samo kad se minja vrime, i to pri nego se ustali jugo, uvik se prid Zdravu Mariju tresem« Cett. 1928, 11, »Kako su se zvizde uznemirile. Ne bi želio ni pasu da se nađe do dvi ure na otvorenom. Zvizde...! One su ti sigurnije nego išta na svitu. Sutra će opet jugo. Ćutio sam to ja poslipodne u kostima« Cett. 1928, 182; »Zavija, / cabla svija. / Mijardu ruk, / mijardu muk / cilo more tuge / cilu noć, / dugo, dugo, / prez pristanka, / oko kuće gre / po cakliman tuče / i pritišće krov i zide. / Jauče jugo, / mijarda udovic. / Bovani straja u mozgu / i u srcu« D. Ivanišević: Jugo s kišon; »Uzjuši se jugo uvar kuć i putih, / iznad docih projde mokrinon i hlapon, / dvi-tri škure peče obloka uzvije / i grundale pospe kapjami i slapon. / Plime se podvignu. Priko sik narestu. / I usvud po fužih ča ih more plače / hučidu i buču. / Durnji usri buška / a sve bili jančić do u škrape skače« M. Franičević: Šiloko; »jugo oli donje vrime«, »Jugo luduje u čemprisiman / rasplića masline i jidi more / svudir pišći pina, na žolu, / na moru i u ariji / (I svudir kako jogle tonke kapjice bodedu, / kapje ča ih more hito i plače arijon)« Hv M. Tudor: Jugo; »jugo — siromaška majka (jer zatopli)« Po Ivaniš. F. 21; »dok je jugo, ni vrime drugo«, »cuvaj se oblašne bure i vedrega juga«, »do Božića jugo i daž, po Božiću zima i mraz«, »suho jugo — suhi grâd (tj. uništi sve u polju kao grâd, krupa)«, »ka riba skace vanka mora, jugo će« Sn; »Kada se prije noći vide donje gore od Italije, reče se: brzo će jugo; bistra je planina, čovika bi vidi na njoj, brzo će jugo; kada planina pocrni, jugo će; velika rosa ujutro, jugo će učiniti; jutros je slanica, moglo bi jugo učiniti; oblak gre na dan, jugo će (dan: istok); diglo se more, jugo će; paludina leti sa jugon (paludina = mali oblak, maglica); kada popodne učini rapanjada (vitar sa zmorca), a vitar podje na maistral, ako je bistar zrak, sutradan odgovorit će sigurno jugo; ako je pak gusti zrak prije zore će učiniti bura, makar malo; kada uvečer pocrni planina, a zrak zbistri, onda će sutra levanat i južno vrime; montanja neta široko ašpeta; kada se puno zvizda vidi na nebu, onda se reče: rijetki je zrak, puno je viditi zvizda, južno će vrime; iza kiše, ako oblak poleže po planini ili po Kotaru (Ravnim kotarima), znači opet će jugo i kiša; magla je pala po vrsima, prestat će kiša; pulenta brdaša, kval tempo trova, tal e laša; za jugom pulentada, za pulentadom jugo; pulentada — bura parićana (to ne odgovara ali se reče); velika šćiga u moru, slabo vrime će; učinio veliki šćigac i ragan od juga; more se diglo i došlo je u travu; danas je velika plima, vas mul je oplimao; ako je južno ili mrtva tišina ujutro, a sunce pođe pod oblak, taj dan nema lipog vrimena; sunce pod oblak nema vrimena; velike kaplje padaju, divojke se čine po vodi, jaka kiša će« Sa Gran.; »nima prave kiše dokle puše jako jugo, al ka' no stane okrićati na majštral oli tremuntanu, oli podbode buru, imaćeš ča paljati, ne boj se!«, »litnje jugo nabije neveru«, »diže se plima — iti će na jugo«, »ka' s juga ćara, jugo će pojačati«, »ka' se čuju luška zvona, jugo će«, »ka' je škura tremuntana, jugo će durati« Šep Kursar; *fortuna juga* »jugo olujne snage« Sn; *gnjilo jugo* »teško, dugotrajno jugo« općenito u Dalmaciji; *pašijunska juga, pašijunsko jugo* »pašijunska juga pušu prid Uskrs, velike nedilje, kada se štije u crikvi muka Gospodinova (passio)« Po Ivaniš. F. 26; *pašijunska juga* ili *suho jugo* Sn; Marki 111—113; »koja pušu pojačano o Cvjetnici, zapravo o proljetnoj ravnodnevici« Gr Elez.; »pašijunska juga / kad i kad škropac, / čmadine i mraci /

ne oči moje, / drago moje, jidri ti uz i mukli hropac« M. Franičević: Štajuni; »Ka zapušedu pašijunska juga / ka duovljanski kanti duga, / svik privazme od sprovoda cera, / puna tuge akošta bracera. / Teške misli za oblake visidu, / macarolčići iz buž viridu, / libi se maška niz kotoratu / vecernje muke nikako da skratu. / Kamene ruže pokrije crikvina / ka ubotnica gre umidašćina. / Okolo baca lize macaklina, / straši samoćon škura ruševina. / U gnjilin švažama po zidu / gospe placedu, suze se cidu, / crne borike krive škripjedu / bulsavi stari na posteju ripjedu, / zvona sama zvonidu« M. Slade Šilović: Pašijunsko jugo; *pašijȕnsko jȕgo* »Jugo, tugaljivo jugo Strasne, Velike nedjelje počelo je da duva odmah još dok je bilo izloženo za četrdeset sati na velikome oltaru sveto otajstvo. U huci vjetra i šumu morskih talasa jedva su se čuli otkucaji sata na starome tornju što vjernicima naviještahu svršetak jedne i početak druge 'blažene ure'.« »Čini mu se da uvijek oko velikih dana, na uspomenu muka Isusa Nazarenina, jugo ovako silno duva. I pored pokajničkih misli, silno ga potresa ovo *sirocco passionato* i ljuto se kaje. Jugo je duvalo kada je on za mladih dana plovio širokom morskom pučinom kao paron barka *Santa Lucia.*« I. Čipiko: *U Strasnu nedjelju;* »A kad je pašijunsko jugo, / koje prati zvon« Cett. 1954, 79.

jugovina f — augm. od jugo, općenito u Dalmaciji i na Jadranu, »već petnaest dana izasebice povlači se jugovina bez kapi kiše, teška, mukla kao tuga bez suza« Andrij. Ribareva kći; ima ARj; *juževina* f ARj; Vrg Jur.; *južino jugo* »južni vlažni vjetar« BakŠkr TŠ.

junak m — mornar na brodu »I vidih da sve spe ležeći na uznak / i slatko da hrope gospodar i junak« Barak. 221.

j u ž e v i n a v. j u g o v i n a

južin m — »slab vjetar od juga: digne se od z(o)apada; ispo zrake diže se zakala, sutra će južin. malo južina je bilo učinilo« Vrg Jur.; »lagani jugoistočnjak« Kom Mard. Pa.; »južni vjetar, ali slabije jačine« Gr Elez.; Kr, Mn, Sn, St, Tg.

južina f — Dalmacija, općenito na Jadranu »Vrijeme nije slutilo na dobro. Neke se tamašne oblačine počele privijati po nebu, a vjetar jačati. Zrak kao da zadušuje, kao da čini sporije i trudnije disanje. Život kao da mrtvari, kao da moždani ne znaju misliti. To obično vuče sobom ona neugodna zaparina koja se svukud razlijeva kud južina dopire. Dupini su hodili put juga, a mornari su govorili da je to znak da će jug. Skakali su, i jer su skakali, govorili su mornari da će vjetar biti jak« Carić I, 130; »južinu koja ne donosi kiše nazivaju i *suha južina, bjelojug,* također *palac,* jer da pali biljke, dapače i *gnjila južina*« Marki 112.

južinac m — jugo, Ug Fil.

južinat impf — »glagol koji označava stanje a ne radnju: vjetrovi s juga« Gr Elez., također Sn (južinâ, južinâ, gre vrime u jugo).

južinav adj. — »oznaka za vrijeme (atmosfersko): toplo, vlažno s južnim vjetrom« Gr Elez.

južnji adj. — *južnji* »južnja voda (morska struja koja dolazi s juga)« Vrg Jur.; »jugoistočni (o strani svijeta i o vjetru)« Žir Finka-Šojat.

K

kabal m — »morsko vidro za pranje broda« Sn Kovačić; ARj.

kablić m — dem. od kabal »Tada tri mladići obuću izuše, / vazam tri kablići moj brodak opuše« Barak. 218.

kabotaj m — *mali kabotaj / veli kabotaj* »mala obalna plovidba / velika obalna plovidba« Sn. Tal. cabotaggio DM.

kabotajac m — »kapetan obalne plovidbe« Suz. 384, »na brodu je bilo nekoliko kadeta i kabotajaca« Suz. 21.

kacaćod m — »oruđe za dublje zabijanje čavala« Kor Ivanč. 1962, 638 (isto što i *škošur* Skok Term. 125). Ven. cazzachiodi Bo., cazaciodi tršć. Ping.

kacada f — »zagnjurivanje« — »davala je kacade, a to se ne smi, i uvatila je Sv. Čeperjana za nogu i potegla ga doli tako da su se tolike švore zaraj tega škandalizirale« St, M. Uvodić Jadr. dnevnik 20. IV 1935. Ven. i tršć. cazar.

kacašajbe m — »komad željeza sličan kacaćodu, ali u unutrašnjosti šupalj; služi za utiskivanje šajbi« Kor Ivanč. 1962, 638.

kacat pf i **kacavat** imf — 1) »škote se kacaju (pritegnu)«, »ka' vjetar puše de prova (ili: da prova), tj. prema pramcu, onda treba kacat škotu« Kuć Ped.; *kacivat* »škota... služi za potezat jadro, kada je već operto, bliže ke barčici i otpušćat ga deje od barčice (to se zove *kacivat* i laškivat jadro)« Vrb Žic 1902, 345; *kaca!* »zapovijed: otegnite, potegnite dobro! (kaca škote!)« Carić I, 261; 2) *kacȁt* »nasilno koga gurnuti pod more, pod površinu, zagnjuriti koga« St. Tal. cazzare Coronelli Nave 2, P; tršć. Ping. i Ros. cazar.

kacavida f — »izvijač« općenito u Dalmaciji. Tal. cazavide tršć. Ping.

k a c i v a t v. k a c a t

kadena f — 1) »debele verige, za koje je privezano sidro« Carić I, 261; »lanac« Majc.-Sim.; »veriga« Crnić; Pu Dean.; Senj Moguš; općenito u Dalmaciji; »A kad kum Mačić spusti s kadenon sić« Cett. 1954, 72; Ca i Kor Dean.; BK Musić; ARj; Skok ER; *kadena od burnalih* »lanac kojim se čiste burnali tako da se provlači kroz njih« Sn; *kadina od ankore* Po Ivaniš. F. 291; Bož Cronia; Vrg Jur.; Kl Dean.; Gr Elez.; *katena* Lo Dean.; *katina* Mljet; 2) *kadena* »lančanik, spremište sidrenih lanaca« BN 44/101/19, »grubo je poć u kadenu« Sn. Tal. catena, ven. cadena DM.

kadet m — »postaje od učenika koji je izišao iz škole s dobrim svidetelstvom, i ovaj čini iz početka posluge i prostoga mornara i nekij deo dužnosti škrivanove jer se s otim privikava i jednom i drugome, i kada dovoljno iskustva sebi u tome dobije, a on onda može postati škrivanom« I. OB. 10; »Kadet ne spada pod stegu. Njemu zapovijeda kapetan i donekle poručnik. On je vavijek od kapetanove straže, ali je božman kapetanova zamjena, i tim putem ostaje božmanu nekakva vrst nadležnosti nad njim. Kadet ne zapovijeda nikomu, već samo sobničaru« Carić I, 108; »časnički pripravnik je kadet« Kuć Ped. Tal. cadetto.

kadetarija f — »kadeti na brodu« Suz. 31.

kadija f — »stijena koja se okomito spušta u more« Žir Finka-Šojat; »velika dubina u moru ispod strmih stijena, obično s vanjske (pučinske, južne strane) otoka, npr. Kornata... to mi zovemo abis ili kadija« Sa, Anali Jadr. inst. I, 1956, 412; v. *abis;* »iz grč. *kádion,* od *kádios* 'vrč'« Šim. 1982, 299.

k a d i n a v. k a d e n a

kadiona f — »sredina barke« BK Lip.

kaić m — *kaić, kaičac* »biremis, catascopium, episcopius phaselus, fasellus, navis cursoria« Jur. Vitez. 345—347; *kaić* »vrsta većeg čamca« Đaja: Mladić 166; *kaić* »druga vrsta lađice, veća od pasare« Tkalčević: Paskva 20; »gaete i kaići to su manji brodići brez zatvora na sridini, sve je rastvoreno, nastiva se pun brod i vozi svaka potriba, ali ne daleko, sve uz kraj, ne u pučinu mora jer kako je rastvorena sridina, moglo bi je nalit more i podušit. Vozi se najviše na vesla, a kad je vitra, i na jidra« Po Ivaniš. F. 210; »nije kaić već barketa; jedva se poznaje; jema bit bila velika« St Duje Balavac 1910, 5, 9; »čamac« Rab Ku.; »čamac« Majc.-Sim.; »kaići, barčice, lađice itd. obuhvaćaju male čamce tipa otkrivenog guca s oštrim pramcem i krmom, zatim tipa pasare sa krmom ravno usječenom ili im je krma ovalna. Dužina im se kreće od 3 do 6 m. Dno im je ovalno a potpuno su otvoreni s malim nadogradnjama na pramcu i krmi« Br. 1952, 3, 140—141; »kaić i barka, kaić je u Splitu, a barka i u Kućištu i u Splitu sveopći naziv za gundulu, batelinu i pasaru, izuzevši sandulin, a uključivši još šambeg... a razlika je između njih ta što kaić ima plosnatu a barka, ili — kako je u Splitu zovu guc — ima oštru krmu; imaju obično oko 5—6 met; kaić ima glavu od timuna, barka nema; obično imaju pokrivenu provu« Ped.; »brodić, čamčić« Nin Maštr.; »u izrazu prenes. značenja *uvik za sobom vodiš kaić* kaže se ženi koja uvijek sobom vodi djecu« Ug Fil.; ironična komparacija »u justa mu more ulist portada manjativi kâ kaić u porat« St; *kaić* »čamac« Vrg Jur.; isto Su HHG; »manji brod (pasara ili guc dužine do oko 6 met.« Šep Kursar; Budva, Potomje; Skok ER *(kaić* i *kajić); kajić* »do 1 tone« Č. Čičin Šajin: Brodogradnja u Splitu (1831—1832) Pom. 1948, 11, 456—457; »najviša barka na jedrenjačama, za spasavanje posade u slučaju opasnosti i za druge radnje, koja se vazda spravna držala« Ivelić 187; »poveći čamac« ib.; »sve male barki zovu se barčica, a imaju ova imena: *kajić*... guc je veći od kajića i na drugi mod udelan« Vrb Žic 1902, 334—335; Bož Cronia; Molat; »kajići — barčice; vrste: guc, pašara, šandula« Kom Mard. Pa.; »mali pomoćni brodić, potpuno otvoren« Gr Elez.; »kajić barčica (2—3 m), pasarica« BakŠkr TŠ; »veli nam da se čudi što uzesmo kajić, a ne levut« Tresić: Poleti 132; Račišće; Perast Brajković; »vrsta malog čamca« BK Music; »pliva crni kajić — / s dva srca mlada« J. Tomin: Šjor Stipe kapitan; »barka koja pripada nekom brodu« Senj Moguš; »barka oblika pasare, samo na provi ima škaf« Kor Slad.; Kr, Mn, Sn, St, Tg; »Kajić je također općeno poznat naziv na Jadranu«, »Kaić je mala drvena lađa, otvorena ili pokrivena na prednjem dijelu, ovalnoga dna. Služila je nekada za galije... Ako je kajić sa širokom krmom, onda se u Iloviku i Trogiru naziva pasara« Skok Term. 149; ima ARj. Opis u Coronelli Idrografia 142. Tal. caicchio, ven. caicio, tur. kajyk (Skok Term. 149).

k a j a d a v. k o j a d a

kajak m i **kajki/kajci** m pl — »sponja gornje palube« PE II, 515; »poluspone grotla« BN 33/8; Kr, Mn, Sn, St, Tg.

kajak-križar m — »cyklon tip jedrilice kajak-križar sa sloop opremom« JS 1923, 7, 1.

k a j i g v. k a l i g

kajita f — »I ukopa se u kajitu za čitav dan« Draženović: Meštromo 221.

kal m — »palj, sprava kojom se voda crpi iz čamca« Dobrota Skok ER. Tal. callo.

kāla od mora f — »oseka« BK Lip.

kalâda f — 1) »oblačna greda na zapadnom horizontu, nagoviješta pogoršanje vremena« Kr, Mn, Sn, St, Tg; »u niku počelo se vrime opet mudriti, tamo u zapad sunca diže se navečer velika kalada (naslaga oblaka), zasikla se greda s mora, s mora zakukuljala pulenta (ponente = zapad)« Po Ivaniš F. 20; »U staklenoj cijevi, dugačkoj skoro jedan metar, živa je padala. Od jutros spustila se preko tri milimetra, lagana paučina oblaka, što je poput rijetke koprene počinjala da zastire nebo, pretvarala se u gust zid što se taložio na zapadu. — Menego, večeras ću se udaljiti od obale, prekinu moj djed šutnju. Ne sviđa mi se ova kalada. Bacit ću i drugo sidro pred pramac. Noćas bi moglo da bude vjetrine« F. V. Maroević: Brod bez luke, JS 1937, 1; »di su vitri s mora i kalade, / kapje rose po plićacih i čmadine« M. Franičević: Suša; *kalâda* ili *kaladûra* »gust, neprobojan oblak na razini mora pri sunčevu zalazu (na zapadu)« Gr Elez.; »nema li večernjeg crvenila, a sunce zađe u kaladi, vrime će se išćetit« Kuć Ped.; *kalata* »Sunce je zašlo u jednu grubu kalatu; sutra, prekosutra bit će ekvinocija, pak ti se bojim kakve dobre šapantare«, »kalata — oblaci zbijeni na zapadnom obzorju« Dbk Vod. 38; 2) *kaloda* »jutarnja magla u daljini« Kom Mard. Pa.; 3) *kalada* »jedno kalavanje mrže« Sn; isto Gr Elez. (također *kaladura*); *kalada* »bacanje parangala, spuštanje udice u more« BK Music; 4) *kalada* »osjeka« Su HHG. Tal. calata, ven. calada (?); samo Rosamani ima, i to u značenju »calada del barometro«, Ninni ima u znač. ad 3), i to »il tempo che corre fra il gettare e salpare la rete.«

k a l a f a n g v. k a v a f a n g

kalafat m — *kalafati* »zakrpljivači, kovači i uopće zanatlije koji rade u brodogradilištu i oko broda, a nijesu čisti dvodjelci« Dbk XIII st. Marinović 425; »zanatlija koji smolu i kučinu zabija između madira broda i tako ih međusobno spaja. Ponekad reč kalafat označuje uopšte brodograditelja, koji je inače samo drvodelac i u stvari gradi brod« Tadić 1948 (1949) (cit. se odnosi na XVI st.); »Izraz *kalafat* označuje u našim izvorima u isto vrijeme i graditelja (drvodjelca tesara) brodova i majstora koji brtvi šupljine i spojeve između drvenih dijelova istih« M. Rismondo-Berket: Splitski srednjovjekovni pomorci u bastardelu notara Uliverija iz Padove (1376—1377), Pom. zbornik, 12; »Blagoslovi pilicari i zlatari, / kovači, oštari i mornari, / mrižje, ribari i bekare / i s kalafatom sve zidare« Zadar, Blagoslov puka 1416 (cit. prema Mare nostrum, str. VII); »Prokjeti vam bili ti kalafati, ki su pribijali galiji madiri« Štefanić 102; »majstor koji radi na brodu te zabija stupu u kimente« Carić I, 261; »domaći majstora, ili kako se kaže za ovu rađu *kalafati,* nema u Poljicin, dođu iz Trogira, Splita i Brača« Po Ivaniš. F. 293; »Posobojni judi ki ume delat barki, barčice i brodi se zovu *kalafati* (jednomu samomu se reče da je kalafat)... Po celon našen škoji su zdavna na glasu kalafati z Beški, Bešćane ali Primorci, to su oni ki stavaju na Primorji, va Novoj Beški. Imamo i domaćega kalafata, ma ov samol kalafata (kerpa) barki« Vrb Žic 1902, 337; »Gorjela je daščara, za koju sam znao da majstori kalafati spremaju u njoj uz alat i neke grede, katran, smolu i užeta« Nazor 1927, 89; »brodograditelj višeg ranga« JS 1931, 5, 131; »brodograditelj« Vrg Jur.; »kalafatat znači u kimente, tj. u prostore između madira, staviti najprije stupu, na koju se potom kod baraka stavi bili štuk, a kod većih brodova pegulu ili asfalt. Te stvari čini kalafat« Kuć Ped.; *kalafât* »šuper, brodograditelj« Sa Dean.; Kr, Mn, Sn, St, Tg; »Kalafati, ujutro rano, ka' bi svanilo, na škver bi dohodili, i po itrenjen hladu brod bi opalili, panda bi, ka' bi izgoreni pakal s madiro ostrgali, betežno bi iskali, bišave madire iskidali, mirili, sinjavali, pilali, teslali, planjali, svrdljali, pa s galzijanin čavlima nove madire na brod zabijali. Prvo nego bi sunce povr visoki kuć se uspelo, i na škver vrućinu prosulo, gospodar bi o' broda idro donija i kalafatima hlad napravija. A kalafati rano bi marendali i vrč slavnoga vina ko' sebe imali, pa bi sve bržje kalafatali. I tako do ruška i o' ruška do večere kalafati nika ne bi fremavali, nego bi svoj posal kâ ljudi i majstori vavik rabotali. Uvečer bi, iza gospodarova stola, zadovoljni se dizali, po hladovini litnje večeri domu se svomu u susidno selo vraćali. Tako bi cilo

lito i proz zimu cilu godinu kalafati u naše selo odili, na škveru radili, stupali, krpali, kalafatali, mazali, končavali, sve naše brode na moru ustišćavali« Šep Cukrov; *kalafat* »u brodogradilištu radnik koji kudjeljom i smolom začepljuje sastave drvenih oplata« Senj Moguš; *kalafat* »brodograditelj« Gr Elez.; »tesar u brodogradilištu (a i za kalafatavanje)« BakŠkr TŠ; »Podne. Jara bije o zidine stare, / pod Čiovom muklo udaraju bati, / drevni ih balkoni slušaju i zare: / to brodove grade meštri kalafati« D. Anđelinović: Trogir; »šuperač« Suz. 384; *kalafat* Ca Dean.; »majstor drvodelac koji gradi brodove« BK Musić; *kalafot* »brodograditelj drvenih brodova« Kom Mard. Pa.; Skok Term. 122; v. *calafatus*, II dio ovoga rječn. Ven. grec. calafato DM, Cortel. Influsso.

kalafatat pf i **kalafatavat** impf — općenito u Dalmaciji i na Jadranu; *kalafatat* »znači u kimente, tj. u prostore između madira, staviti najprije stupu, na koju se potom kod baraka stavi bili štuk, a kod većih brodova pegulu ili asfalt« Kuć Ped.; »šuperiti« Kom Mard. Pa.; »pokrpiti brod: zatvoriti stupom otvore između dasaka oplate, vezati ih nekim kitom ili ljepilom i premazati sve katramom. Taj skup radova mogli bismo definirati: učiniti dno broda nepropusnim« Gr Elez.; »ribarice se kalafataju stupom namočenom u katramu, a manje barke bumbakom (pamukom) sfrkanim kao špag« Kor Slad.; »raditi kao kalafat« Senj Moguš; »utikati konopljeno vlakno (štupa) između dvije daske na palubi ili oplati drvenih brodova« BakŠkr TŠ; *kalafatati* »šuperiti, popravljati brod« Sa Dean.; »šuperiti (zabijati stupu u procijepe među daskama pri gradnji i popravljanju brodova)... kajda kalafataju po vrtlin, kako kopaju« Vrg Jur.; ima ARj; Skok ER; »zatvoriti smolom i kučinom otvore između dasaka na brodovima« BK Musić; *kalafatáva* Ca Dean. Ven. grec. calafatao Cortel. Influsso; calafatare DM.

kalafatavanje n — »šuperenje« (detaljan opis u PE VII, 470—471).

kalafot v. kalafat

kalamita f — u znač. »kompasa«, »kako kalamita u svako vrime mornarom kaže tramontanu, po koj pučini vladaju se morskoj« Glav. 314. Tal. calamita DM.

kalandić m — »grčki brod na dva arbula, krme i prove oštre; bio je brz i gibak« Mok Kus.; »neka vrst broda« Pu Žic; *kalandrić* »mali brod koji je imao jedan jarbol i jedro« BK Pask.; *kalangić* »tip broda kose krme i prove, vrlo pokretan, grčki tip« La Kr Dean.; *kalankić* »dolazili su na For Garci sa brodima na jidra zvanin kalankići i kupovali od nos slone sardele« Hv; *kalanko* »grčki obalni jedrenjak« Kom Mard. Pa.; *carlangich*, BK poč. XIX st., Milošević Š. M. GPMK 1966, 61; Ros. calandricio.

kalandraka f — 1) »Ostanci od objeda. Slano, isprano i prekuhano meso. K tomu malo masti, dvije kapule, malo papra i suđeni krumpir. To je večera mornaru svukud i vavijek«, »Nijesu mu zaludu nadjenuli toliko imena. Zovu ga: frikando, frakaćo, žgvacet, kalandraka i đavoli ga znali što još drugo« Carić I, 67; »golaš od mesa i krtole, jelo koje se običavalo davati za večeru posadi od brodova na jedra« Ivelić 187; »isto je što i žgvacet ili žgvačet, slano meso s krumpirima, začinjeno mašću, kapulom i paprom, kad je brod u luci onda je kalandraka od svježeg mesa« Đivan. 37; »Neka samo dođu, pa da vidite kakvu ćemo kalandraku napraviti od njih« M 1930, 3, 8; »kaštradina skuhana na gulaš, sa patatama« Kuć Ped.; »gulaš od krumpira, luka i slane govedine; kalandraku su mornari popularno zvali i 'mila majko'; uobičajena hrana za mornare na brodovima u doba jedrenjaka« Barb.-Jurk. 1972, 205; »gulaš pripređen od skuhana govеđeg mesa uz kapulu, mast i krumpir, bez konšerve ili pomidora; za obid juha (manistra) i bokunić mesa, za večeru to meso na spomenuti gulaš« Kor; »prokuhano meso pripraviti ponovo s krumpirom i rajčicom (gulaš, zvacet)« BakŠkr TŠ; »goveđi gulaš s krumpirom« Suz. 383, »za doručak smo gotovo uvijek dobivali toplu kalandraku« Suz. 19, »a kalandraka — već se znalo; zasoljena i s dovoljno luka da

čovjek nadrobi dvopeka, pa se poslije napije s pipca, ukoliko je vino ispio ranije« Suz. 34, »kalandraka (zvacet) — goveđi gulaš s krumpirom«, »Samo ti zatvori špiraj da ti ne presoli tu tvoju kalandraku« Suz. 2, 164; v. također *žgvacet*. Tal. calandraca: carne in scatola fatta al ragù (sguazzetto) — (Sic.). Spezzatino di carne essicata e salato — (Ven. Giul.). Carne lessa in umido con patate« Bertù; tršć. Ping. i Ros. 2) *kalandraka* »motorni čamac za prevoz radnika« BK Pask.

kalandrić v. kalandić

kalangić v. kalandić

kalankić v. kalandić

kalanko v. kalandić

kalanto (more) v. kalat

kalat pf — »trudna toga plova ovdi jidra kala / plavca moja nova« Marulić J. VI, 349—440; tranz. »ter sidro salpati ne mogu vajmeh sam, / jedra gindati aliti da kalam« Vet. 169; »zazrjet neće nijednoj ruci / bijela jedra da kalaju« Sasin 170; »kalati idro« Nin Maštr.; » *mainati* ili *kalâti* idro« Vrg Jur.; »za spuštanje jedara reče se: maina ili *kalâ!* to potonje rjeđe« Kuć Ped.; »ta konop zove se gindac a rabi za... spušćat, spušćivat, kalat, kalivat, majnat, manjivat jadro« Vrb Žic 1902, 343; 2) intr. *kalat* i *kalavat* »Misec kalaje« Sn; »vitar je kalâ«; *kalivat* »Misec kaliva« Sa Dean.; 3) *kalat se* i *kalavat se* »spustiti se — kalaj se va barku-« BakŠkr TŠ; 4) *kalanto more* »oseka« Su HHG 162; ima ARJ. Tal. calare.

kalâta v. kalâda

kalãta f — »Malo podeje od žpotki ke sredi prebije *kalati;* to su derva isto tako otesani koti žpotki i korbani, samo su debje od korbani. Kalati zapovidaju kako će bit bokasta i koliko će bit široka barčica va pervon i va zadnjen kraji« Vrb Žic 1902, 338; »a krаće lukoče u provi i krmi (sc. zovu se, R. V.) kalate« Skok Term. 136; »tako korbe... pod provom i krmom su kalate« Kuć Ped.; »gornji komadi rebara su buškamenti i capuli, a donji kalate i lukoči« Kor Slad; *kalota* HvD; *kolàta* Kom Bož. DM ima calata, ali ne u nav. značenju.

kalatura f — »naziv za gredu oblaka na zapadu« Dbk, Marki 43.

kaldãja f — »brodski kotao« Majc.-Sim.; Kr, Mn, Sn, St, Tg; »vruće je kaj u kaldaji« Senj Moguš; Suz. 384; »kotao, obično brodski« BK Musić; »sakrio sam se za gvozdene stijene koje se nalaze iznad kaldaje« Šenoa 49. Tal. caldaia DM.

kaldajer m — »kotlar« Majc.-Sim.

kalderina f — »pomoćni kotao na brodu« Majc.-Sim. Tal. calderina DM.

kaldura f — »sparina, omarina bez vjetra — kal su bile litnje kaldure, jedon je drug vajol stalno voltovat mriže da ne izgore« Kom Bož J.

kalig m — *kajig* »izmaglica« Trpanj Fer. 455; *kalig* »magla« Majc.-Sim.; »maglu zovu kalig« Kuć Ped.; »magla« Iž Kulišić; Vbs Gligo 29; »sve si stavi pod noge i lipi Kulaf, ki se kupa u srebrenin kaligu kad je miran« Iž Kulišić; »magla na mjestu« Kom Mard. Pa.; »maglušina« Sa i Kom Dean.; »maglušina, zove jugo« Sn; »magla« Senj Moguš; »magla, tri kaliga — bura na vratima» Šep Kursar; *kalig od magle* »gusta magla« BK Pask.; *kalik* »magla na moru, osobito gusta« Su HHG 162. Tal. caligo Ancona, Venecija, DM.

kaligat se pf — »smiriti se, kaže se i za more i za čovjeka: ni već onako uzburkano, more se malo kaligalo; ni već onako jidan na tebe, mrvu se kaliga« srednja Dalmacija.

kalik v. kalig

kalivat impf — »puštati, sniziti« — »more kaliva — more se spušta, oseka; barometar kaliva« BakŠkr TŠ.

kaližina f — 1) »maglušina« augm. od *kalig*, »kaližina zove jugo« Sn; »zrak pun magle« Ston, Skok ER; 2) »čađa« Majc.-Sim. Tal. caligine.

kalkamenat m — »sve fišure, kalkamenti, između madira nabiju se stupom« Sa Gran., v. *leut*. Ven. calcar DM.

kalkanjol m — *k. od prove* »pramčana peta« Majc.-Sim.; »peta prednje statve« PE II 515; »peta krmene statve« BN 17/2, »obluk pramčane statve«

BN 3/9; *kalkanjul, karkanjol* i *karkanjul* Kr, Mn, Sn, St, Tg »spoj s ašton ispo bumpreša«. Tal. calcagnol Cor. Galea CH, Cor. Nave i, E; DM; ven. i tršć. Ping.

kalma — 1) adj. u izrazu *kalma bonaca* »posvemašnja bonaca« srednja Dalmacija, također BK Musić, Senj Moguš; 2) *kalma* f imenica u Kućištu, Skok ER. »stroj su upotrebljavali samo u kalmama (tišinama) i kod slabog vjetra« Jugosl. pomorac, Zagreb, 1924, 6, 2.

kalmat pf — »smiriti se« — »vitar je kalma« srednja Dalmacija; *kȁlmat* »kalmo je vjetar« BK Musić. Tal. calmare DM.

k a l o d a v. k a l a d a

kalopavat impf — »sastavljati, npr. pojedine komade držala salbunjerskog badilja u jedan« Šep Kursar.

kalorna f — »jak paranak koji služi za dizanje velikih tereta« Carić I, 341; »velik čekrk sa mnogostručnim konopom« Đaja: Mali 166; »da se ankora može dignuti na gruje veže se jednim osobito jakim parankom koji se zove kalorna« Kuć Ped. Ven. calorna DM.

kalum m — »dužina konopa — ka si bacija šperancu, ča višje pustiš kaluma, to ona boje drži« Šep Kursar. Tal. caluma DM.

kalunera f — »topovnjača« Vrb Žic 1902, 335; *kalunjera* Sn, St; *kanonera* »kad je kanonera iz Mletak partila / / vanka arsinala jedra otvorila« Krčki zbornik, Krk 1970, 1, 498. Tal. cannoniera DM.

kamara f — 1) »odaja kapetanova« Đaja: Mali 161; »soba kapetanova u krmi« Dbk Vod. 48; »kroz tambuć od krme se silazi u kamaru, iz koje se ulazi u gabine kapetana, škrivana i kadeta; kamara je ujedno i prolazna soba, predsoblje za gabine kao i primaća soba (tinel) i blagovaonica zapovjedništva ... u kamari su karte od navegacijuni, ili od naveganja, među kojima su najvažnije rotjere« Kuć Ped.; 2) *kamara de fumo* »dimnica, dimna komora« Majc.-Sim. Ven. camara Bo., camera DM.

kamarijer m — »konobari su se na brodima zvali kamaroti, sada na parobrodima ih zovu kamarijeri« Kuć Ped. Tal. cameriere, ven. camariere.

kamarin m — »sobica na brodu gdje obično stoje stvari od trpeze« Jdr 1917, 4, 61; »gabinu sam u Kućištu čuo nazivati još jednim imenom: *kamarin na krmi*« Kuć Ped.; »sobica, *kamarin od kapitana*« BakŠkr TŠ. Ven. camarin DM.

kamarot m — »kamarot levanta se na piku i randu zavija«, »kamarot — mrnarić koji služi u sobi kapetanovoj« Dbk Vod. 86; »sobar, sobničar na brodu« Carić I, 261; »kamarot je početnik kao mali i radi poslove kao i mali, samo što mesto da služi u kuhinji, on služi u sobi kapetana i škrivana« Đaja: Mali 46—47; »(na barku 'Tri sina') jedan camarot — naučnik koji poslužuje kapetana« Turković 36; »najniža služba na svakom brodu« Širola, Naše more 1925, 72; »podvornik kapetana na brodu« Maroević: Posljednje putovanje, JS 1932, 1, 19; »dijete početnik, poslužitelj kapetana i oficira na brodovima« Ivelić 188; »konobari su se na brodima zvali kamaroti« Kuć Ped.; »Osim maloga od foguna, nalazio se na jedrenjacima još jedan dječak, koga su nazivali kamarotom. To bijaše neka vrsta sobara za svaki posao. Čas bi služio kapetana, čas bi prao i čistio kokošje gajbe i drugo, no i njega bi za svaku potrebu zvali na palubu, da i on kod većih radnja pripomogne. Kamarot je bio bolje preporučen od maloga. Bilo je kamarota, koji su bili daleki rođaci armatura ili kakvog njegova prijatelja. Prema tom dječaku imalo se nekih obzira, ali ti ne bi dugo trajali, jer ni toga nije sistem trpio. Kamarot je bio pod neposrednom kontrolom kapetana, poručnika i kuhara (tako zvanoga despensera), a 'mali' je bio pod kontrolom istoga kuhara i nostroma, no i jedan i drugi mislili su na kontrolu onog kuharevog konopca i na ćuške, što su ih eventualno dobivali ili od jednoga ili drugoga. Kamarot i mali imali su i svoje posebne i zajedničke radnje. Zajednički su im bili poslovi oko jedara. Ti mali mornarići odvezivali su i razapinjali ona mala jedra na velikoj visini, takmili bi se među sobom ko će brže svoj posao svršiti. Često bi se i odlikovali u brzini, ali zato nisu imali ni priznanja, niti pohvale, jer toga sistem nije trpio. I pometati palubu bio je njihov posao. Mali bi pomeo sav prostor od glavnog jarbola naprijed do vrh prove, dok bi kamarot očistio palubu od istoga jarbola do vrh krme; a strogo su pazili da ne prekorače granice tih svojih 'domena', i da se sve pomete, jer i tu bi se pojavila stroga kontrola. Ni kod jela nije se spram ove djece imalo nikakvog obzira, pravilo je bilo, da su oni morali biti gologlavi kod ručka i kod večere, po buri ili po kiši. Ako nisu smjeli ili mogli da se sklone u onu drvenu malu kuhinju, jeli bi i na daždu i kako bi već mogli. Hrana nije bila najfinija, ali glada uopće nije bilo, jer ko bi njima bio pretražio džepove, vazda bi u njima našao kruha dvopeka. Budući da su djeca bila uvijek u kretnji i na najboljem zraku, imala su dobar želudac, tako da ako su slučajno malo časaka bili bez posla, oni bi kao za zabavu grizli onu zalihu, što su je sobom nosili, no tomu se nije trebalo čuditi, jer su mladići, od njih stariji običavali obnoć na straži gristi dvopeke, da im vrijeme brže prođe. Što se pak spavanja tiče, oni su bili mučenici i jedan i drugi, dapače u nekojim slučajevima bio je kamarot više pod nadzorom, da ne bi zaspao, nego li mali, jer ako bi slučajno kapetan sâm bio na palubi, bilo u vrijeme oluje, ili kad nije mogao spavati, onda je kamarot morao biti u blizini pripravan na svaki mig, da kapetana posluži kavom, a bilo je kapetana, koji su to zahtjevali skoro svakog pola sata. Kamarot, ... bio je bolje preporučen od maloga i tim se taj dečko kadikad i ponosio. Mislio je da je nešto više, pa mu je i držanje bilo malčice gospodsko, dok je mali od foguna onako tjeran i gonjen naginjao više na demokratsku stranu. I baš zbog toga dolazilo je među njima u onoj drvenoj kuhinji do rječkanja. Katkada i do šaka, toliko da bi se kadgod dogodilo, da bi obojica izletila iz kuhinje, jer bi ih kuhar s konopcem ispršio, uz lozinku, da se na brodu ne smije nikoga tvorno napadati, te on braneći tu teoriju, lupao je po njima, što je bolje mogao, uvjeren da je to najpodesniji način za riješavanje takvih razmirica. Nato bi ona dvojica odprhnuli na palubu češljući ona uda, koja su bila više izložena kuharevu konopcu. Nisu bili ni onda svi ljudi okrutni ni varvari. Bilo je i časnih iznimaka, no takav je onda bio sistem, vrlo strog zapt, a drukčije se nije moglo niti pomisliti.« M. 1938, 6, 7; »Biti sobar na jedrenjaku značilo je u ono doba pomagati kod svih poslova koji su se obavljali na brodu. Na sam mig zapovjednika morao sam napuštati sav drugi posao i skakati na najgornje jedro na jarbolu u visini od neko 30 metara. Jednoga dana posluživao sam zapovjednika kod ručka kad on zapovjedi da se smota najgornje jedro, i ja sam odmah napustio posluživanje i skočio da se popnem uz jarbol, a već se znalo tko će me zamijeniti kod posluživanja. I kod spuštanja sidra imao sam svoje stalno mjesto za slučaj potrebe. Pomagao sam potezati lance i konope, a nisu me štedjeli ni kod ukrcavanja i iskrcavanja tereta. Od ranog jutra redovito bih radio na vinču sve dok nije trebalo prostrti stol. No već u dva sata iza objeda bio sam opet na svojem mjestu. Jednako kao ja i drugi su radili više poslova« Kolin 130; »Taj golobradi kamarot ... imao je dužnost da poslužuje zapovjednika i da mu sprema kamaru. No, za razliku od maloga od foguna, kamarota je kod ukrcanja uvijek pratila nečija preporuka: bilo vlasnika broda ili kojega rođaka. Tako je i dolazilo da je kamarot uživao izvjesne blagodati, pa čak i neuobičajene povlastice. Ali, to nije dugo trajalo. Naime, okrutni brodski red ili kako su ga mornari nazivali 'regule', nije dugo podnosio te beneficije, što samo znači da je i kamarot veoma često osjetio na svom licu udarac teške mornarske ruke« Barb.-Jurk. 1972, 77; »poslužitelj na brodu (mlađi)« BakŠkr TŠ; ima ARj. Ven. camaroto DM.

kamenjak m — »*kamik, kamićak, kamičić* ili *kamenjak* nije dug kao greben već je znatno kraći; obično je samo jedan; on je nastao od grebena, ali je more abradiralo sve ostale dijelove grebena a ostavilo je jedan oveći i još uvijek rezistentni komad slojne struk-

ture; njegovu ploštinu i visinu more neprestano smanjuje dok ne postane sika i kameni zub nad površinom, a okolo njega ne bude široka abraziona terasa« Rubić 43; Parčić tumači »cumulo di sassi«; ARJ ima ali ne u nav. znač.

kamičić v. kamenjak

kamićak v. kamenjak

kamik v. kamenjak

kamin m — »tijek broda« Vrg Jur. 85. Tal. cammino.

kamit m — »visoki teret nakrcan na palubi broda« Sn; »teret drva naslaganih na palubi« Ivelić 188; »teret na palubi«, »more je s palube odnijelo dio kamita« Suz. 2, 189; ima ARj. Ven. camito DM.

kamiža f — »zaštitni omotač za smotano jedro, koji je bio natopljen lojem, ili murgom, i uljenom piturom«, »kamiža se vezovala matafunima« Sn. Ven. camisa DM.

kanal v. konal

kanap m — »prostor u garbunjeri koji bi pomorac odoka podijelio na kanpove, često bi to bio jedan prostor između rebara, tako bi određivao količinu ugljena u garbunjeri« Sn; »između korbe i korbe onaj razmak od 20—25 cm je kanap« Kor Slad.; Sa Gran., v. *leut*. Tal. campo DM.

kanastre v. kaneštrel

Kandalora f — (blagdan Svijećnice 2. veljače) u prognost. izrazima »Kandalora zima fora, koja muti do dna mora« srednja Dalmacija; »Kandelora muti u dno mora; za njom ide sveti Blaž i govori da nije laž« Skarpa 181; »Gospe Kandelora (=Svijećnica) — zima fora; za njo' grede sveti Blaž i govori da je laž (ka dođe Svijećnica, 2. veljače, nema više zime, ali već sutrašnji dan, 3. veljače, demantira takvu tvrdnju)« Šep Kursar; ima ARj.

kaneštrel m i **kaneštrela** f — *kanastre* »drveni prsteni oko jarbola koji prate jedro (rondu)« Kom Mard. Pa.; *kaneštrel* i *kaneštrěli* pl »na straje se isaju i mainaju flokovi, i to pomoću malih kolačića koji se zovu kaneštreli« Kuć Ped.; *kaneštrela* »kovrtanj« Crnić; »vijenac« BN 115/15; »za randu i trikentinu, gozd ka kjun za dizat trikentinu« Sn. Tal. canestrello DM, ven. canestrei Ninni.

kanižela f — 1) »kanal je konal ili kanižela« Kuć Ped.; 2) »međupalublje« Majc.-Sim.; »zanese nas u kaniželu, gdje se obojica uhvatismo za kvaku susjednih vrata i tako se spasosmo da nas more nije otplavilo u nepovrat« Kolin 11; »prolaz, hodnik na brodu (u trupu)« Sn; »brodski hodnik« Osmak 162. Tršć. canisela Ping.

kanoćal m — »jednostavni dalekozor, kako ga rabe pomorci« Nehajev Vuci II, 169; općenito u Dalmaciji. Tal. cannochiale.

kanonera v. kalunera

kanot m — »vrsta maloga broda« BK Pask.; *kànot* »čamac, lađica, čun« BK Musić.

kantir m — 1) prema austr. propisima (1883) površina određena za gradnju brodova veća od 80 klaftera (288 m²), Milošević Š. M. GPMK 1966, 89; *kantijer* »Kantijeri su one površine zemljišta uz more na kojima se mogu graditi brodovi od 200 tonelata i više; škveri prikladni za gradnju manjih brodova«, »god. 1907 bilo je u Austriji 24 kantijera i 34 škvera sa 5070 radnika«, »kantijeri u Dalmaciji: u Zadru 1 (41 radnik), u Starom Gradu 1 (8 radnika), u Korčuli 3 (129 radnika); škveri u Dalmaciji: Betina, Zdrače, Split, Trogir, Milna, Postira, Vrboska, Gruž i Ston« Jadran, Trst 1909; *kantjera* f »pod mojun su puneštrun pasali koraki, / teški koraki delavci rečke kantjere« I. Bostjančić: Koraki delavci; 2) *kantir* »potklada za razne uporabe (ispod broda, bačve, za tijesak i sl.« Kom Mard. Pa.; također Sn; »Dugačka greda pričvršćena horizontalno na zemlju, na kojoj brod u gradnji leži svojom kolumbom, zove se *kàntir* ili *kàntijer* (Dubrovnik). Riječ bilježi Mikalja« Skok Term. 146; *kantīr* »drvo (komad grede), koje se sa strane metne pod bačvu ili pod nategnuti brod, da ne leži na zemlji« Vrg Jur.; Po Ivaniš. F. 290; »gre-

da na koju se nasloni kobilica kad se brod gradi« Kor Slad.; v. *canterium*, II dio ovoga rječn. Skok ER; ima ARj. Tal. cantiere DM.

kantjera v. kantir

kantunal m — »uglovnica« Majc.-Sim.; »uglovnica, kutno uglasto željezo« Crnić; »kantunal je sličan braculu, manji po obimu i od gvožđa« Kuć Ped.; »rebro kutnog oblika kod željeznog broda« BakŠkr TŠ. Tal. cantonale.

kanjara f — »brodske tende od tele na dvi vode« Sn.

kaobanda v. kavobanda

kaodifero v. kavodefer

kapa f — 1) »Karoc (ašta) od barki je pokriven s dervenun škatulun, to je *kapa od barki*. Kapu znemu i načine« Vrb Žic 1902, 347; isto Skok Term. str. 135 (sl. 48, 13a) i 144 (sl. 52 E, 12); *kapa na ašti od prove* Kr, Mn, Sn, St, Tg »more bit riba, morska žena, sirena, tica, zmija...«; 2) u izrazu *pod kapom* ili *pod kapu* »kapetan dade dakle zatvoriti sva jedra mimo gabija i tu se stavismo pod kapu, i stadosmo križati od glave Evrope do južne obale Španjolske« Carić II, 128; »zavlačenje; manevar jedrima tako da se brod zaustavi i ostaje na mjestu; vrši se tako da se križna jedra tako postave da ne dozvoljavaju hod brodu« Car: Oj more 191; »Kad se govori da je brod *pod kapom*, to znači da su mu križevi tako vezani da ga, na primjer, pramčana jedra nose naprijed a krmena jedra natrag« Barb.-Jurk. 1972, 212; »*pod kapu* je brod kad mu vjetar hvata jedra od sprijeda i od straga tako da ne može ni naprijed ni natrag; brod se stavi pod kapu kad na pučini ima s kim govoriti ili kad mora primiti pilota« Kuć Ped.

kapelaj m — »jedno veliko oko na debljem konopu za udit na gornji tanki kraj jarbola« Sa Gran., v. *leut*.

kapitan m — »*Kapetan* (capitano), koji je i gospodar od broda, a može biti i najmljen, ali svagda prije negoli kapetanom postane, mora pokazati da je čovjek iskusan u upravljanju broda. Zato se morao od malena na to žertvovati i kako god u svakom zanatu, tako isto i u ovom, dugim iskustvom izveštiti, i započevši od najnižega stepena u ovome upražnjavati se to jest: kako dođe na brod u službu, najpre mora biti *muco* (mozzo) šegrt, posle postane kamarot (kamerdiner), i ako je pismen i učio *Nautiku* (nauku moreplavanija), to onda postane *škrivanom* (pisarom, ili pomoćnikom kapetanovim), a po dovoljno dobivenom iskustvu najposle postane i kapetanom. Ali hoteći postati kapetanom, mora dati svoj eksamen (ispit) pred vlastju na to određenom, i pred nekoliko u moreplavaniju iskusni ljudij i učiteljem od iste nauke, kako god u teoretičeskom tako i u praktičeskom poznanstvu. A ova se sama nauka sostoji iz tri dela, kakoti: pravila kako se treba na brodu i po moru vladati; — kako treba brodom upravljati ili postupati, i — kako treba brod sagraditi. U ovu se nauku mešaju i druge, neke više, a neke manje nauke, kakoti: matematika, fizika, astronomija, geografija, merčenomija i politika. Mešajući se sve ove nauke u nauku moreplavanija, mora biti čovek većeg darovanija koji ovu nauku jedinom samo praktikom pozna, ali nigda se ne može usporediti sa onim koji i teoriju ove nauke poznaje. Preko svega pak toga iziskuje se jošt i da u tergovanju bude iskusan. No budući da iz jednog mesta u drugo, iz jedne deržave u drugu tergovinu ili svoju ili tuđu (pod kiriju) prenosi: zato mora biti iskusan i u pismenom slogu, kakoti: korespondenciju voditi, protokole i račune u redu deržati, kontrakte, obligacije, kambiale (veksle) i raporte sačinjavati, i mnoge druge ovakove stvari, pa najposle i nešto najnuždnije od doktorije znati, da ako mu se na dugom putovanju koji drug razbole, ili gdegod u boju braneći se protivu kakvog razbojnika morskog ili protivu kakvog neprijatelja ostane ranjen, da mu zna međutim pomoći ... — Tako isto poznavati novce, mere i vagu mesta u koje dolazi da kupi ili proda svoju tergovinu (espap) i da sravni sa onim iz koga dolazi svoje koristi radi; tako isto mora poznavati i prava jedne deržave sprama druge, ukoliko se barem njegova posla tiče. Ovo se sve samo kao mimogred napominje koliko se znanja od jednog mornara iziskuje prije nego što kapetanom postane, da bi ta-

ko naš u ovomu zanatu neiskusan čitatelj neko ponjatije o moreplavaniju imao. Iz ovoga svega ne čini se vesma strogij ispit sa onima koji su veliku praktiku u ovom zanatu imali, nego s ljudma manjega iskustva da bi tako prinudili mladiće koji se žele na moreplavanije žertvovati da sverše tečenije moreplavanija u školi moreplavanija koju je pravitelstvo austrijsko iz userdija k svojim podanicima zavelo, i pod imenom 'Scuola di commercio e di nautica' ustanovilo. Ovo blagorodno i prepolezno zavedenije služi zaista ne samo celoj deržavi nego i mornarstvu na veliku diku, korist i ukrašenije jer svake godine izdaje dobre i obrazovne mladiće koliko u moreplavaniju toliko i u tergovini da se ni najmanje Engleza niti Francuza u ovim strukama stiditi ne moraju. — No budući da svakij otac, ili brat, vole svoga sina, brata, ili rođaka praktičeski ovom zanatu sa sobom po moru vodeći ga najpre izučiti, pa posle mu i potrebnu teoriju pridodati, tako se ovi zadovoljstvuju posle mnogog iskustva dati se na kratku samo i neobhodimo nuždnu teoriju, koja se obično za pol godine dana soverši, gde se naprotiv ona druga prostranija sa tri godine dana saveršuje, i to s većom koristju; — ali se na to oćè troška, vremena i običaj. — Učinivši dakle ispit, onda dobije diplomu ot samoga Cara podpisanu, na pergameni, i prije negoli mu se ova preda, pred vlastju javno se zakleti mora da će u svemu, svagda, i posvuda, svome zvanju, Caru i društvu biti veran, i u prestupleniju ove zakletve liši se svega prava koje mu se kao kapetanu dade, oduzme mu se diploma i kazni se po njegovom prestupleniju« I. OB., 6—9. »Kapetan može punu sobu svoju napuniti tergovinom svojom, to mu je svagda dopušteno bio on gospodar od broda ili ne.« I. OB., 11; *kapitan* Zadar 1764, Morović 104; »I dan danji, po celoj Boci, među prostim narodom *kapetan* znači nešto više nego gospodin, te nije retko čuti da seljaci zovu protu, lekara, advokata itd. — *kapetan proto, kapetan doktore* itd.« Matavulj BKB 157; »u svemu primorju kapetan je zapovjednik broda, ali samo velikoga koji može na daleko putovati« (citira se po jedan primjer iz Kačića i Vukovih nar. pj.) ARj; »Kapetan Luka, — jer je međutim postao kapetan, — bio je trgovac srećan, kapetan vješt. Lađu nije razbio niti nasukao nigdje na pličinu ili greben, — a ima ih dosta u našem Jadranu. Treba dodati da u ono doba nije bilo toliko *lanterni* ili svjetionika kao danas, po kojima se i noću možeš orijentovati u moru. Ne, onda su se pod mrak lađe radije zaklanjale u luke, nego da blude amo tamo između opasnih otočića kojih je toliko mnoštvo rasijano u ovome moru. Ali kapetan Luka nije bio strašiv; kad je trebalo, znao je i rizikovati i metnuti lađu i život na kocku. Nije čudo što je mnogo puta pretekao i druge lađe i došao u Trst ili Mletke upravo kad nije bio konkurenata.« Bencur 88; Perast Brajk.; »prvi kapetan imade (sc. na barku 'Tri sina', op. R. V.), uz osobnu potpunu odgovornost, crkvenu i svetovno-pravnu vlast« Turković 36; »đi je puno kapetanik, brod nikad ne idije dobro« Sn; »Zapovjednik je *kapetan*. Zove ga se kapetane, kapetan Marko! Kapetan može biti od malog i velikog kapotađa kao i di lungo korso. Ali zapovjednike manjih brodova — recimo trabakula — zovu parun. Kapetan i parun nisu samo nazivi za funkcije nego su k tome i naslovi koji idu uz ime. Kapetan zapovida brod (akuzativ). On ima zapovid na brodu. Kapetan kaže: 'Ja sam zapovida Pelica, Pelega'. Kad uzimlju na znanje koju njegovu zapovid, kažu mornari: 'Fate, šjor!' Zovu ga dakle 'šjor' samo u izravnom govoru. U neizravnom govoru, dakle kad ne govore s njim, nego o njemu, zovu ga barba. To dolazi od toga što je kapetan prirodno stariji od mornara, pa bi oni rekli da je 'doša na brod barba' aludirajući na njegovu bradu« Kuć Ped.; »U moje doba mogao si na prvi pogled poznati kapetana. Odjeven u crno s dugačkim zlatnim lancem, obješenim oko vrata i presavijenim oko pasa. Jak, čvrst i tjelesno dobro razvijen, strogog pogleda, velikih brkova i bujne brade... U moje vrijeme nije bilo kapetana bez brade i brkova. Onda je bila sramota brijati brkove i bradu. I mladi zapovjednici od 25—26 godina imali su već pune, njegovane brade. Ni na

moju kožu nije nikada — a sada mi je devedeset i četiri godine — došla brijačeva britva« Kolin 68; »kapètān (Perast, Dubrovnik, Vuk, 15. v., nar. pjesma): kapìtān (zapadni krajevi, čakovski i kajkavski) = kapitân (13. v., Hektorović, Rab) = kapitun (Molat)« Skok ER; *kapitan* »kapitan je, majko, / od mlade Senjkinjice« Štefanić 153; »Mlađi ne znaju, ali mi stariji lijepo pamtimo kako su negda riječke djevojke šetale po 'paladi' i pjevale: kapitani mili, / kapitani dragi, / šaljite nam na kraj / najmlaji mornari« M 1929, 1, 7; Sa Dean.; Senj Moguš; Kr, Mn, Sn, St, Tg; »čestitaju virnost kapitanu utopjenog broda« St Cett. 1954, 90; »pomorski kapetan; *kapitan od porta* upravitelj lučke kapetanije« Bak-Škr TŠ; *kapitan od bonace* »naziv za plašljivog kapetana koji se ne usuđuje ploviti po (jačem) vjetru« Gr Elez. i općenito u srednjoj Dalmaciji; *kapitan* ima ARj. Tal. capitano. *(Kapetan i kapetanica na bokeljskim brodovima)* »Nije retko bilo da i Bokeljica prati svoga muža kapetana po golemoj pučini, te su im se deca rađala na brodu To je pravo imao samo kapetan, a obično se služio njim ako je zapovedao svojim vlastitim brodom. Ima još dosta živih starih gospođa koje su tako sa svojim muževima i porodom obišle gotovo čitav svet a, na neki način, uvek bile u svome domu, negujući kroza tolike promene, na pokretnim daskama, svoj jezik i običaje. Bilo je groznih slučajeva da tako propadne cela porodica. Pre petnaest godina desila se takva nesreća. Neki kapetan Dolanica od novske krajine hteo je da podražava starim Bokeljima, te povede sa sobom ženu i decu i svi se skupa utopiše u jednoj oluji. Jako su zanimljive te stare mornarice; čovek se ne bi nikad sit naslušao njihova pričanja... Najčudnovatije čoveku se čini kad neka od tih žena priča gde joj se koje dete rodilo ili sahranjeno bilo na pučini, sa ostalim prilikama koje su događaj pratile. Naprimer: 'Licem na Đurđev dan rodio mi se Niko na putu ka Singaporu... jadna moja Danica pijehnula (izdahnula) je kad bijasmo tri dana daleko od Nju-Jorka... Bože, moje goleme nevolje! Molim Joka da se vratimo, da predamo dijete zemlji, i on ćaše, siromah, ali dunuo prokleti vjetar kontra, te i ne bi kud ni kamo, no morasmo svoje rođeno dijete sahraniti u more. Aoh, bože, oslobodi od toga i krvnika!...' — Kao što je poznato, u svih naroda kapetan je na lađi i duhovnik i sudija kad ustreba. Dakle, kapetan je dužan bio svoje novorođeno dete da 'zavede' u maticu, da krsti ili opoje. Docnije, vrativši se u zavičaj, predao bi te zapise svome parohu, te imate po Boci ovako napisanih krštenica ili osmrtnica: 'Taj i taj, zakoniti sin..., rođen god..., mjeseca..., dana..., na Tihom oceanu, na brodu..., putujući od Valparaizo ka Melburni (Australija), na zemljopisne širine, bi kršten od svoga oca kapetana..., a kasnije u Triješiću svetijem mirom pomazan od jeromonaha' itd. 'Svjedoči se ovijem da je Nikola Vitezić iz Kuta preminuo na brodu 'Slavjanka', na kome je bio mornar, pod Kapštatom u južnoj Africi. Pošto se brod ni poslije 48 ura nije mogao primaći kraju da se mrtvo tijelo preda materi zemlji, kapetan Stefan Mihajlović bi prinuđen da ga spusti u more. To je posvjedočeno od pomenutoga kapetana i sve vojske...' Na srpskim brodovima vladaše opšti zapt. Kapetan bejaše neograničen gospodar nad časnicima i nad vojskom, te je prestupe kažnjavao neumitnom oštrinom. Kazne su bile različne i postupne, od novčane globe i zatvora do izagnanja s broda. Izagnani mornar teško se mogao namestiti na drugi koji bokeljski brod. A kad bi mornar pokušao ili izvršio zločinstvo, sudilo mu se na prečac. To se tako retko dešavalo da se jošte živo priča o jednom događaju koji se zbio pre pedeset godina. Jedan mornar iz novske krajine gađao je iz puške svoga kapetana, te je smesta bio obešen o katarci. Međutim događaji take vrste nisu ni dandanas nikakva retkost po ostalim svetskim mornaricama. Ali, na srpskim brodovima, pored oštrog zapta, vladaše i patrijarhalni duh. Kapetan se očinski staraše o zdravlju i koristi svojih podložnika. Drukčije nije moglo ni biti jer gotovo sva vojska bejaše iz istoga plemena, ponekad od istog bratstva kapetanova, — dakle zadruga, prožeta starim patrijarhalnim srpskim duhom, čvr-

sto vezana za zajednicu, više predanjem i običajima negoli pisanim zakonom. Osobito su se mornari jagmili da služe na brodovima na kojima se nalažahu domaćice... Tu su manje osećali čežnju za kućom, život je tekao tiše i urednije, a znamo svi koliko nežna ženska ruka i dvorba valja u bolesti.« S. Matavulj: Boka i Bokelji; *(Životni portret jednoga našeg kapetana)*. Među našim jadranskim gradićima Jelsa se u drugoj polovici prošloga stoljeća istaknula svojim pomorskim a po tome i općim napretkom. Počelo je to pedesetih godina a nastavilo se šezdesetih, u vrijeme buđenja preporodne svijesti i rada na nacionalnom osvješćivanju. U to je doba autonomaštvo na otoku Hvaru bilo svemoćno. Juraj Bijankini i Ivan Vranković bili su tuđi u svome rodnome Starom Gradu baš kao i Luka Botić na Manušu u Splitu. Bilo je dana kad su se Bijankini i Vranković, pred zalutalim narodom, morali sakrivati, jedva se pojaviti na ulici! Bilo je i po selima osviještenih rodoljuba, ali vrlo malo. Autonomaška agitacija, poduprta od otuđene birokracije, nije davala mira. U Starom Gradu je suvereno vladao Talijan dr Dinko Gazzari, kao u Splitu dr Antonio Bajamonti, a u Nerežišćima na Braču dr Krstulović. Takvi su ljudi bili sličnoga tipa: dr Gazzari je vedrio i oblačio u Starom Gradu i u okolici. Bio je svestrano naobražen, bogat, često vrlo darežljiv prema bolesniku, okružen nimbusom svojega osobnog ugleda kao liječnik. Neuki se narod bojao sjedinjenja s Banovinom, pozdravljao samo »bujorno« i »bonašera«, vjerovao sve što su mu njegovi idoli govorili: ako potpadnemo pod »Krovate«, tada puška i graničarska služba čeka svako muško dijete, vođe narodnjaka primaju novac iz Rusije, pod »Krovatima« svi će morati nositi opanke i uske hlače, »živio« se kaže domaćim životinjama a ne ljudima, njima se kaže samo »evviva«, puntari (narodnjaci) hoće da pohrišćane narod, sveti otac papa ih je prokleo zato što hoće da se popovi žene i što hoće da muž otjera ženu kad mu se svidi, talijanskim jezikom možeš svugdje a hrvatskim ne možeš u svijetu ni kruha kupiti, puntari su izdajice kralja i države pa su stoga i svi carski činovnici protiv puntara... I takva je propaganda djelovala. Borba protiv nje bila je duga i mukotrpna. Među prvima u primorskoj Dalmaciji upravo je Jelsa pokrenula borbu za nacionalno buđenje i osvješćivanje. Šezdesetih godina u njoj je djelovala moćna grupa narodnjaka a na čelu joj je bio pomorski kapetan Niko Duboković. Niko Duboković je rođen u pomorskoj obitelji 1834. Već u djetinjstvu malom je Niki najdraže bilo skakati po očevom briku i penjati se uz jarbole. Želja ga je već tada vukla na more. Otac ga je stoga poslao u nautičku školu u Trstu gdje je odličnim uspjehom završio školovanje i postao kapetanom duge plovidbe. Preuzeo je zapovijed nad očevim brikom i jedrio po Levantu, Crnom i Sredozemnom moru, pa do Engleske i Amerike. Bio je hrabar, neustrašiv pomorac. U prosincu 1859. krenuo je svojim brikom punim žita iz Odese iako brod još nije bio uređen za plovidbu. Isplovio je po silnom nevremenu. Cijelu su noć mornari radili da urede brod, usprkos strašnom vjetru i udarcima golemih valova. U blizini Bospora stanje je postalo gotovo kritično: valovi su se kao planine prelijevali preko brika, kršeći i lomeći sve pod sobom. Samo se prisebnosti, hrabrosti i vještini kapetanovoj ima zahvaliti što je brik sretno stigao u Carigrad. A te se užasne noći u Crnom moru potopilo oko 160 što jedrenjaka što parobroda, upravo zato što su čekali da se prije urede na sidrištu u Odesi pa onda otplove, tako da ih je sva žestina oluje zatekla na moru, dok je Duboković svojim smjelim ranijim isplovljenjem izbjegao ono najgore. Godinu dana kasnije našao se kapetan Niko sa svojim brikom na Malti, krcat ugljenom iz Engleske za Smirnu. S njim su bila i dva naša dalmatinska barka s Pelješca i dva engleska. Svi su bili krcati ugljenom za Smirnu. Kapetani se dogovoriše da plati dobru večeru svima onaj koji zadnji dođe u Smirnu. I uputili su se. Ispočetka su plovili zajedno. Bili su zadnji dani prosinca. Uskoro ih blizu Eubeje zahvati žestok sjevernjak s gustom mećavom. Silan vjetar je kršio jarbole, a od gusta se snijega prsta pred očima nije vidjelo. Duboković se držao junački. More se prelijevalo preko broda kao rijeka, golem val mu razbio i odnio brodicu s kuverte, mornari se privezali konopima da i njih ne odnesu valovi. Kapetan se nije dao prestrašiti, prkosio je razornom bijesu vjetra, valova i mećave, stajao čvrsto za kormilom, uz kormilara, kao hridina. Sutradan o podne uleti on svojim brikom u Smirnu gdje nitko živ nije htio vjerovati da dolazi s juga. Ostala četiri broda što su se bila uputila s Dubokovićevim brikom polomila su sve jarbole te su se morala zakloniti u Milo, gdje su se popravila i punih osamnaest dana kasnije stigla u Smirnu, kad je Duboković već bio odjedrio put Nikolajevna. Ali, to su samo dva od brojnih slučajeva u kojima je kapetan Niko Duboković pokazao izuzetne vrline sposobna pomorca, u borbi s morem. Kao i drugi naši tadašnji kapetani bio je Duboković isto tako vrijedan i poduzetan trgovac. Kad bi dovezao u Levant ili u Rusiju teret ugljena, ili čega drugoga, kupio bi onda za svoj račun svakojake robe te bi svojim krcatim brikom doplovio u Jelsu. Cijela bi se Jelsa — sjeća se jedan suvremenik — slegla na obalu da vidi i kupuje što bi kapetan Niko donio iz svijeta. Najviše bi dovezao raznoga žita, što bi ga u Rumunjskoj i Rusiji jeftino kupio. On bi odoka pogodio po 10, 50 pa i 100 vagona pšenice i nikad se ne bi prevario. U Jelsi je poduzetan Duboković sagradio parne mlinove u kojima bi mlio dovezenu pšenicu pa bi brašno prodavao po svim okolnim otocima i makarskom primorju, na Pelješcu i dalje. Kad se u 28. godini oženio, ostavio je plovidbu, brod povjerio bratu a on se dao na trgovinu i politički preporodni rad. Osobito je bio razvio trgovinu vinom: bilo je godina kad bi pokupovao sve vino po otocima. Svi školjarski brodovi prevozili bi kupljeno vino u ogromne Dubokovićeve podrume u Jelsi, odatle u Rijeku pa u cijeli svijet. Bio je Duboković ličnost silne radinosti i razboritosti. Obrazovan pak kao kakav intelektualac: svirao je klavir, govorio talijanski, francuski, španjolski i engleski. U društvu veseljak, s izrazitim smislom za lijepo, osobito za hortikulturu: veliku šumu borova oko svoje kuće sam je svojim rukama posijao, posadio i presadio. Kao prvak narodnjačkoga pokreta u Jelsi i jedan od istaknutijih u cijeloj Dalmaciji, bio je u svojemu mjestu načelnik pune 44 godine, sve do smrti (1912). »Ne samo da su pomorci u tom razdoblju između 1850. pa do oko 1880. godine bili ekonomski nezavisni, čak bi se moglo reći i relativno dobro situirani, već su bili i obrazovani. Naročitih škola za kapetane tada nije bilo. Prve javne pomorske škole pojavljuju se polovinom XIX stoljeća. Ali ove su škole bile u svom početku ograničene na izučavanje samo malog broja onih najpotrebnijih stručnih predmeta koliko je bilo potrebno za solidnije obavljanje poslova na brodu. K tome nije bio rijedak slučaj da su se pohađale i strane pomorske škole, kao one u Livornu ili u Marseilleu. Uporedo s tim školama i dalje se moglo stjecati zvanje pomorskog kapetana i mimo predškolske naobrazbe. Izobrazba se prema tome ondašnjih kapetana svela nešto na kućnu izobrazbu i tradiciju, a kasnije ploveći po morima. U stalnom dodiru s elementom mora i vjetra, obilazeći sve krajeve svijeta, prepušteni da samostalno traže terete i da se snalaze kako najbolje znaju i umiju u svim predviđenim i nepredviđenim prilikama — što je uostalom i karakteristika poslovanja brodarstva na jedra — izoštrilo je ove ljude. Sami su s naporom i na životnom iskustvu stekli bogatu i sadržajnu izobrazbu, bilo stručnu, bilo opću. K tome ne treba zaboraviti da su ovi kapetani bili nosioci i upravljači jedne radne jedinice u kojoj su bili uposleni isključivo naši ljudi. I ne samo naši već i u većini slučajeva na brod bi se ukrcali pomorci sumještani ili iz bliže okolice kapetanove. Time se kapetan živeći u takvoj sredini, bez obzira da li se brod nalazio u domaćim vodama ili u dalekim krajevima svijeta i oceana, gdje se osim nekoliko stranih stručnih izraza potrebnih za manevar broda, govorilo našim jezikom, gdje su vladali domaći običaji, gdje je svak svakoga poznavao, gdje su bili rodbinski povezani, nije mogao — sve da je i htio — odvojiti se od domaće sredine. Privredne prilike i trgovač-

ke veze nukale su ove kapetane da se u interesu poslovanja služe — ali van broda, van ove domaće zajednice — u dodiru s poslovnim svijetom engleskim ili talijanskim jezikom kao trgovačkim jezikom na Mediteranu. Treba napomenuti da je u to doba zapovjednik broda bio voditelj jednog obrta. Tek dolaskom parobrodarstva transformira se ova privredna djelatnost u industriju pomorskih prijevoza. Tada kapetan kao i ostala brodska posada postaju i pravno i stvarno najamna radna snaga.« Fio 172—173.

O kapetanima i brodovođama trgovačkih brodova, DOP (EPN) od 25. aprila 1774, Zbirka zakona i propisa za pomorsku upravu, knj. III 1928 (?), Beograd, str. 46—59:

»Tko nije završio dvadesetu godinu života, i tko nije rođeni državljanin, ili taki postao time, što je ponarođen, što je stekao zavičajno pravo u kojoj općini naše države ili što je samo prebivao u kojemu gradu koje god pokrajine našoj oblasti podvržene, pretpostaviv da su doba života i državljanstvo dokazani, taj neće moći unaprijed kao kapetan ili brodovođa stupiti na brod ili zapovijedati brodom, koji imajući našu povelju, plovidbeni list ili putnicu, plovi pod cesaro-kraljevskom zastavom.

Na brodu preko pedeset bačava težine, svaki kapetan ili brodovođa dužan je voditi knjigu iliti dnevnik, kojemu će na svakoj strani besplatno udariti pečat nadgledništvo u Trstu, ili namjesništvo u Rijeci, u Senju i ravnateljstvo u Bakru. U ovoj će knjizi kapetan, gdje nema pisara, zapisati tačan imenik svekolike brodske družine po imenu i prezimenu, zavičaju, i ubilježiti promjene, što bi u toj družini od dana na dan možebit nastale, naznačivši im uzroke, biva: da li povodom smrti, bijega, nemoći ili inih nestanaka ili zapreka.

Na zasebnim stranama imadu se zabilježiti utanačene dotične plate, novci dani pojedinom časniku, mornaru ili mornarcu, i da li je ponašanje njihovo dobro ili rđavo; u istoj će knjizi kapetan u kratko pobilježiti u koliko je potpomoć konzula marljiva ili nemarljiva, da li mu je što na ruku ili krivo učinjeno u kojoj luci, da li je imao pogodna ili nepogodna susreta s ratnim ili gusarskim brodovima; te svaki pojav, koji može neposredno ili posredno zanimati našu zastavu, krunu ili trgovinu ili plovidbu austrijansku, a sve to prema dnevnom redu dobro udešeno.

Osim te knjige, i osim bilježaka i upisnika k njoj spadajućih, što ih svaki kapetan ima svakako voditi, jer inače bit će kažnjen sa 100 forinti globe i tim, što će za svagda postati nesposoban za tu službu, a moći će se prema prilikama i na drugi način kazniti, kako zakoni propisuju i kako se vladi svidi, opominjemo sve kapetane iliti brodovođe, neka u pomenutom tačnom dnevniku pobilježe ili dadu po pisaru pobilježiti svaki slučaj, što ih na putu i za vrijeme boravka u lukama zadesi, a uz to i svoje primjedbe o promjeni vjetara, o vlastitosti zaliva, zatona i sidrenjaka, o kretanju i upravljanju broda i jedara prilikom kakve pogibelji nastavše s ostrvlja ili povodom oluje; a to u svrhu, da se takim dnevnicima isti kapetan i njegovi zastupnici budu mogli poslužiti na ugled i kao pravilo u korist plovidbe i trgovine naših podanika.

Kapetani iliti brodovođe držani su za tri dana, pošto im se dopusti slobodan saobraćaj u kojoj luci našega primorja, prikazati pomenuti dnevnik dotičnim kapetanima lučkim, koji razvidivši i upotrijebivši ih, imadu ih povratiti i uz to voditi i hraniti tačan upisnik onih kapetana, koji bi podnijeli knjige i dnevnike marljivo vođene i tačno po propisu uređene, dočim mi očitujemo, da ćemo premilostivo u obzir uzeti one, koji se budu u tome odlikovali.

U istoj prilici imade osobi određenoj po političkoj oblasti položiti tačan račun o globama udarenim brodskoj momčadi, kojoj će ih od plate odbijati, inače biva suodgovoran; a ako bi se u računima, položenim o globama, pronašla kakva prijevara, bit će osuđen, da globe trostruko naknadi, osim što će pod kazan tjelesnu potpasti kako se vladi svidi prema prilikama.

Glede računa i upisnika, koji se kretanja i uprave broda ili voza tiču, kapetan iliti brodovođa ima tačno i vjerno vršiti namjere iliti naputke brodovlasnika, u koliko ne budu u opreci sa propisima nazočnog našeg oglasa; a svaki se kapetan pri tome opominje, da, bude li što zatomio, ili krvinjom štetu nanio, neće pravosudno tako odgovoran biti prama brodovlasnicima, kao što će politički prema vladi, koja će ga za cijelo na javni izgled kazniti.

Kapetan iliti brodovođa ima se postarati kao najnadležniji poznavalac sposobnosti, poslušnosti, vjernosti i hrabrosti brodske momčadi, da je kupi i za peljara, pisara, kormilara i mornare da odabere ljude sposobne i vješte dotičnoj službi; no će paziti, da u tome postupa sporazumno sa brodovlasnicima, ako za vrijeme i u mjestu njihova boravljenja biva kupljenje momčadi.

Svaki kapetan, koji plovi s našom poveljom, imade, na brodu od preko 100 bačava težine, za mornarca uzeti, držati, i, ne davajući mu plate, izdržavati hranom i odjećom jednog djećaka našega podanika, kojega će mu dotične političke oblasti predložiti; a dva mornarca, ako je težina brodu preko 200 bačava, i ti će mornarci obvezani biti tu službu besplatno opravljati barem za šest godina.

Paziti mu je, da pri kupljenju momčadi dade podanicima našim prednost, a dužan je svakako brodsku družinu nadopuniti barem sa dvije trećine tih naših podanika, i uzdržati je pravo i istinito onaku, kao što bude iskazana u imeniku, s kojim će s našeg austrijanskog primorja otploviti, izim da bi povodom smrti, nemoći, bijega, ili drugih podobnih nezgoda nastala potreba opravdane koje promjene; taku promjenu treba na povratku broda u naše primorje kod lučkih kapetana opravdati svjedodžbom naših konzula, ili potkonzula, kojim je sjedište ondje, gdje se učini promjena iliti u obližnjem kojem mjestu, ili zasvjedočenjem svekolike brodske momčadi. Bit će kapetanova dužnost, da po mogućstvu uzme na mornarsku službu ovozemne podanike, kad kupi i zamjenjuje mornare; a gdje ih nema, barem podanike knezova, koji su naši saveznici ili prijatelji.

Neka se svaki kapetan dobro čuva primamiti časnika ili mornara, koji je već u službi kod drugog kapetana, jer će za cijelo osuđen biti na novčanu kazan od četrdeset forinti, od kojih bit će polovica namijenjena uboškoj blagajni, a druga polovica povrijeđenom kapetanu, koji će moći, ako ushtije, zadržati zamamljenoga mornara ili časnika.

Kapetanova je neposredna dužnost, prije neg će nastupiti plovidbu po moru, razviditi marljivo, pretražiti i pregledati svaki dio cijeloga broda iznutra i izvana, i osvjedočiti se ne samo da brod ne propušta vode, da je savurnom baš ujednačen i da može odoljeti plovidbi, koju ima preduzeti, no da je jošte snabdjeven potrebnim sidrima, putom, čelima, jedrima i svimkolikim priborom, pa da je na brodu i brodske momčadi u dovoljnom broju, a shodne će mjere preduzeti i svakom će nedostatku doskočiti na način, kako ne bi očitoj pogibelji izvrženi bili voz i osobe.

Neka se nijedan kapetan iliti brodovođa ne usudi carskom se poveljom poslužiti na korist broda različita od onoga, za koji bude izdata, inače bit će najstrože kažnjen (a prema okolnostima moći će se izreći i smrtna kazan, kad bi se radilo prijevarom ili zlobom, a državi bi otud nastala očita šteta).

Ako se vlasnik odreče broda, ako se brod proda, otuđi ili raspremi, neka tada kapetan ne upotrebljuje nikako našu povelju i plovidbeni list; no neka ih pošalje suvlasnicima, da ih preko dotičnih vlasti odmah povrate.

Budući da samo podanici mogu biti udionici brodova, koji plove s c. k. poveljom ili plovidbenim listom, kapetan iliti brodovođa, koji bi, dok plovi i zapovijeda brodom, saznao ili posumnjao, da su mu vlasnici ili udionici inozemci, ima ih vlasti prijaviti, inače potpada pod najteže kazni, a u gore naznačenom slučaju čak i pod kazan smrtnu, kad bi se radilo prijevarom ili zlobom, a državi bi otud nastala očita šteta.

Svaki će kapetan i brodovođa nastojati marljivo, da momčad i brodsku čeljad drži u strogu zaptu pazeći, da se

postojeći zakoni i naredbe tačno i svestrano vrše, a osobito:

Bez izričita osobita dopusta našeg, on neće moći nikada ni u kojem mjestu, niti s kojega mu drago uzroka ili razloga istaknuti ili puštati da se istakne druga koja zastava ili stijeg, no samo naš slavni barjak, izuzevši samo, kad bi prinuđen bio razviti drugu zastavu, da se izbavi od kakva gusara ili od broda države, koja proti nama ratuje; također neće moći ploviti s poveljama drugih knezova, ma bili naši prijatelji ili saveznici. Još većma ima se po pravu i pravici svaki kapetan i brodovođa čuvati, da ne bi za vrijeme rata neposredno ili posredno poslužio naše neprijatelje, ili brod upotrijebio za prijevoz vojske, zaire, džebane i robe.

Neće moći drugoga kapetana postaviti mjesto sebe, da brodom zapovijeda, osim slučaja kakve nemoći ili nezgode, niti na putu učiniti važnu koju preinaku brodskog korita, kojom bi mu se oputo i težina bez prijeke nužde poinačili. U tom slučaju zamjena kapetana i preinaka brodskog korita imadu se izvesti sa znanjem i privolom konzula ili potkonzula, kojemu je sjedište ili ondje, gdje će se zamjena ili preinaka izvesti, ili u obližnjem kojem mjestu, a razloge joj treba, da isti konzul ili potkonzul upiše u povelju ili u plovidbeni list; kapetan će pak bez odlaganja navijestiti ili dati navijestiti brodovlasnicima učinjenu preinaku ili zamjenu, a poveljom i plovidbenim listom moći će se poslužiti do povratka u kakvu luku primorja.

Nalažemo svim kapetanima i brodovođama, da u stvarima, koje se tiču njihove službe, budu poslušni, kao što treba cesarsko-kraljevskim konzulima i potkonzulima nastanjenim u onim lukama i pristaništima na Zapadu i na Istoku, u koje bi oni brodom doplovili; da njima prikažu povelju, a na zahtjev njihov svoju knjigu i dnevnik; da im podmire propisane odredbine i pristojbe po dotičnom cjeniku; da ih tačno i vjerno obavijeste o plovidbi i o vozu, i da njima na rješenje podnesu raspre, koje se broda i mornarice tiču, inače bit će osuđeni, da odredbine i pristojbe prijevarom ustegnute ili uskraćene naknade dvostruko, i potpast će pod druge kazne novčane i tjelesne po razboru političkih vlasti na primorju.

Kad se koja nezgoda sluči po čijoj krivnji ili zlobi, kad kapetan iliti brodovođa na štetu broda, kojim zapovijeda, ili na štetu voza, pomorskoga zajma i kojeg mu drago drugog posla i pogodbe, štono se plovidbe tiču, počini ili dade počiniti postupak kriva baratanja, zalaska s puta, kriva računanja, ili drugih prelašćivanja iliti varanja; osobito pak bude li hotimice dao povoda propadanju ili krađi vozne robe, ili pogubi, otmici ili uzapti broda, ima se proti svakom takom zločincu uredovno povesti kaznena istraga, mada je stranka i ne zaište, a nadležna će sudišta te zločine kazniti prema ustanovama Terezina karnoga zakonika, i po tome svaki će se kapetan, koji navlaš napravi krive račune, smatrati krivotvorcem po propisu članka 22. Ako se dogodi krađa, kojoj kapetan bude dionikom, on će se smatrati pravim lupežom u smislu članka 94; a radi opasnih prijevara bit će kažnjen kao varalica po propisu 5. pomenutog 94. članka karnoga zakonika. Ako kapetan navlaš i zlobno dade povoda pogubi ili otmici broda, bit će kažnjen kao javni razbojnik po propisu članka 96. karnoga zakonika, osobito pak kad bi poginula ili zarobljena bila svakolika brodska momčad ili jedan dio nje. Naprotiv kad se što dogodi samo po krivnji kapetana iliti brodovođe, taj kapetan iliti brodovođa, ne samo što će naknaditi svaku štetu, no će još osuđen biti na kazan, primjerenu okolnostima, ili novčanu ili tjelesnu.

Kapetan iliti brodovođa ima se za porabu i na korist brodske momčadi snabdjeti kutijom ljekarija; također držan je na primjerenu prehranu brodske momčadi po koju mu drago cijenu nabaviti zaire u količini dovoljnoj za put, koji preduzimlje; a pri hrani, što se tiče njene kakvoće i količine, obzirati se je, ne toliko na opći običaj postojeći na trgovačkim brodovima, koliko na zasebne uglave i ugovore. Kapetani i brodovođe imadu ipak paziti, da količina i kakvoća hrane budu ta-

kve, kako ne bi zdravlju i tjelesnoj snazi brodske momčadi škode nanijele, jer neće se u tom pogledu ogovor uvažiti; a osim što će u novcu naknaditi oskudnu kakvoću i količinu hrane, bit će kažnjeni po razboru sudova; kad bi pak s nenadna slučaja nestalo hrane, a bude li je kod koga u sopstvenoj imovini, kapetan moći će te imaonike prisiliti, da je u zajednici ulože po pravoj i priličnoj cijeni; a susretnu li se narodni brodovi, naređujemo, da oni, kojim preko putne njihove potrebe zaira pretiče, imadu također uz naknadu prave i priličné cijene ustupiti pretičak brodu, na kojemu nastane oskudica u hrani, inače potpast će pod najteže kazni.

Kapetani i brodovođe ne smiju niti moraju zapustiti brod s toga, što naiđu na neprijatelje, što se boje morske pogube, ili poradi koje mu drago druge pogibelji; ako pak pogibelj bude golema i silna, u tom jedinom slučaju moći će kapetan svaki put napustiti brod, no uvijek po prethodnoj privoli svojih časnika, u svrhu da spase i novce, a, u koliko bude mogao, dragocjenije vozne stvari; pri tom, kao što se samo po sebi razumije, kapetan će riješen biti svake obveze i odgovornosti, kad bi se predmeti, na taj način spašeni, s nenadna kakva slučaja izgubili; i tek stupi na kraj, ima se prikazati u kancelariji cesaro-kraljevskog konzula, ili potkonzula, a gdje tih nema, prijaviti nadležnoj mjesnoj oblasti radi sastavka uredna spisa o učinjenom napustu broda, te mu je pribaviti ovjerovljen prijepis toga spisa i opremiti ga za svoje opravdanje političkoj kojoj oblasti na primorju ili brodovlasnicima.

Kao što s jedne strane koliko ovozemni toliko i inozemni kapetani i brodovođe brodova, koji se nalaze u našim lukama, imadu neposredno podložni biti mjesnim zakonima i običajima i nenarušivo izvršavati lučke i pomorske naredbe, inače potpadaju pod kazni u općim zakonima ili u pomenutim naredbama određene; tako isto s druge strane: naša je previšnja volja i ozbiljna zapovijed, da se kapetani ili brodovođe trgovačkih brodova, koji se u tuđim lukama nalaze, takođe podlože zakonima, običajima i naredbama te luke i kneza, čuvajući se svake prilike i krive obveze, koje bi ispasti mogle na uštrb međunarodnoga prava ili na uštrb počasti dužne cesaro-kraljevskom stijegu; jer u takvim slučajevima neće se uvažiti predmetna malenkost, a drzovitost kapetana i brodovođa kaznit će se najtežim pedepsama i moći će se izreći čak i smrtna kazan, kad bi se radilo prijevarom ili zlobom, te bi državi otud nastala očita šteta. Naprotiv svaki kapetan i brodovođa ima se postarati, da održi sebe, brod i voz u stavnu posjedu onih prava, olakšica, povlastica i preimućstva, što ih po ugovorima ili po naročitim uglavama ili po običaju uživaju u dotičnim tuđim lukama narod, voz i cesaro-kraljevska zastava; te će svakoj nepravdi i šteti, koja bi mu se možebit nanijela ili zaprijetila, oprijeti svim prikladnim sredstvima, uvijek na temelju i u izvršavanju naputaka, što ih kapetan ima potražiti, u konzula ili potkonzula, ako pak ni u obližnjem kojem mjestu ne bi bilo kakva konzula, kapetan će po svom razboru pronaći neprilici primjeran lijek i prema naravi okolnosti udesiti sredstva, pazeći da stvar ne dotjera do kobne krajnosti, pri kojoj neka nasilju pretpostavi prosvjede.

Neka se nijedan naš podanik bez naročite cesarske dozvole i povelje ne usudi, ni pod našom zastavom ni bez nje, naoružati brod kakav na ratnu ili za gusarstvo, ma bilo protiv sadašnjih naših neprijatelja. Svaki kapetan, koji bi navlaš i zlobno preduzeo zbilja plovidbu, potpast će pod smrtnu kazan odsječenjem glave; a svaki koji bi brod naoružao sa stanovitom namjerom, da ga pri plovidbi upotrijebi na rat ili gusarstvo, bit će osuđen na tri godine tamnice ili robije.

Za vrijeme, dok se na brodovima odista oprema krcanje i raskrcavanje, kapetani iliti brodovođe ne smiju s njih odsutni biti, izim s kakve hitne opravdane zapreke, a u tom slučaju imadu kojemu časniku povjeriti nadzor krcanja i raskrcavanja i na brodu ostaviti brodske momčadi u dovoljnom broju, jer će se inače prijestupnici kazniti sa pedeset forinti globe, osim što će su-

vlasnici broda i vlasnicima robe prosto biti protiv njih tražiti, po pravu što ih ide, naknadu štete, nastavše otuda, što je kapetan po svojoj krivnji odsutan bio; opominjemo za to sve kapetane i brodovođe koji upravljaju brodovima ležećim u inozemnim lukama, neka se bez stavne nužde s broda ne udaljuju, a osobito neka drugdje ne prenoćuju, da uzmognu osobno paziti, da ne bi brodska momčad počinila kakav izgred; ako bi pak primorani bili udaljiti se, zapovijedamo, neka na brodu ostave uvijek jednog časnika, kako ne bi momčad nikad ostala bez kakva zapovijednika.

Kapetan iliti brodovođa, kada iz kakve luke ili sidrenjaka izlazi, ima se naći na brodu, a ne smije zapovjedništvo nipošto, povjeriti kojemu časniku ili peljaru, ma i da su valjani ili vješti.

U inozemnim lukama imadu se kapetani pri pristajanju uz kraj, usidravanju, boravljenju i određenju brodova vladati ne toliko po lučkom pravilniku, koliko po svjetu vještih pomoraca, kako bi svoje i tuđe brodove očuvali od svake štete i kvara; a opominjemo ih neka uzmu na brod mjestna peljara za plovidbu po takim morskim zatonima ili kroz taka lučka vrata, kojim ne bi bili po svom iskustvu vješti; također neka se posavjetuju sa svojim časnicima prije no što će odjedriti, ili preduzeti važnu koju vožnju ili posao; jer svjet mnogih može doprinijeti spašenju broda, čega radi bit će korisno i danomice posavjetovati se s časnicima o pravcu prevaljenoga puta i o pravcu, kojim treba još putovati.

Svaki kapetan i brodovođa, kojega mu drago broda, i omanjega, plovi li s našom poveljom i zastavom ili bez njih, imade kod zdravstvenih ureda, bilo naših bilo tuđih, kad ga pripitaju i preslušavaju, povijedati najzdušnijom iskrenošću i tačnošću, tako da ne zataji niti zabašuri nijedne vijesti, koja bi se neposredno ili posredno mogla odnositi na zdravstvene predmete, i da joj ni u čemu drukčije ne prikaže okolnosti, inače potpada pod kazni, koje su proti takim prijestupnicima zakonom određene.

Kapetan moći će, pošto se posavjetuje sa svojim časnicima, zagnjuriti u more, držati zatvorene i vezane na podnici, i na taj način kazniti mornare buntovne, neumjerene ili neposlušne; kao i one, koje bi svoje drugove zlostavljali, ili slične zablude i omanje prijestupke na putu počinili; opominjemo ipak svakog kapetana i brodovođu, neka se prema brodskoj momčadi vlada zgodnom umjerenošću i neka je drži u neprekidnu zaptu, štono je podobno, više negoli kažnjenje, uzdržati između momčadi slogu i mir.

A pošto je vjerozakon najčišći izvor i najpouzdaniji branik ćudorednosti, svaki će kapetan i brodovođa paziti, da mu brodska momčad po mogućstvu vrši dužnosti svoje vjeroispovijedi.

Kad se radi o umorstvu, razbojstvu, bogohuljenju i o drugim glavnim prijestupcima počinjenim na moru, kapetan ima proti okrivljeniku podnijeti prijavu i dokaze cesaro-kraljevskom konzulu ili potkonzulu, na koga spada prirediti istragu.

Gdje konzula i potkonzula nema, tu će isti kapetan prizvavši svoje časnike, prirediti na kratko istragu, i otpremiti je sa spisima i svojim izvješćem na nadgledništvo u Trst, ili namjesništvo riječko, senjsko ili na pretpostavljenu vlast u Bakar, a ujedno će na te oblasti otpratiti okrivljenika narodnim brodom, koji prvi krene put koje luke u primorje, određujemo uz to izrijekom i dotično konzule i kapetane upućujemo, neka svjedoke saslušaju pod zakletvu i zgodna suočenja preduzmu kada kratkoslovno priređuju istragu.

Prema tomu:

Pod kazan od 100 cekina, svaki kapetan iliti brodovođa naš podanik, plovi li s našom poveljom i zastavom ili bez njih, imade, ako bi mu put namijenjen bio za koju luku austrijanskoga primorja, primiti okrivljenike, koji mu budu predani od konzula ili kapetana podanika naših, dobro ih nadgledavati za vrijeme prijevoza, i tačno ih predati u ruke pomenutih oblasti, koje će mu po pravednom cjeniku svekolike troškove naknaditi.

Premda se ima pretpostaviti, da je svaki kapetan iliti brodovođa dosta vješt pomorskim zakonima i običajima, koji u pogledu robe i uzimaoca pod naval ili u pogledu suvlasnika broda, ili krcatelja, određuju obveze i odgovornost; ipak želeći mi po mogućnosti preteći svaku štetu i škodu i doskočiti joj, nakanismo ovdje navesti glavna pravila, neka pomorci uzmognu, imajući ih pred očima, lakše ih se sjećati i izvršavati ih; a očitujemo, da će prijestupnici slijedećih pravila biti kažnjeni.

Neka znadu dakle, da kapetan ili brodovođa, bio ili ne bio udionik u brodu, plovio na platu ili na dio, ne smije poduzeti ni voditi nikakva zasebna trgovačkog posla ni u svoje ime, niti u ime brodske momčadi ili trećih osoba, inače bit će kažnjen tim, što će na korist saučesnika ili vlasnika izgubiti robu ili naknaditi cijeli utržak, osim ako bi kapetan iliti brodovođa od njih ovlašten bio naročitim ugovorom, kojega ne smiju se granice premašiti pod nijednim izgovorom.

Svaki kapetan iliti brodovođa, koji bi se usudio primiti voz kakav preko spasonosne težine broda, osim što će se progoniti privatno-pravnim putem, potpast će pod političku istragu i bit će prema okolnostima kažnjen. Nalažemo stoga lučkim kapetanima, kao i cesaro-kraljevskim konzulima, neka paze da se vrši odredba, koja se trgovine i plovidbe tim više tiče, što pobacaji i pogube obično nastaju, ili barem nastati mogu, s prekomjerna nakrcanja brodova; dapače naša je ozbiljna namjera i izričita zapovijed, da s jedne strane sudišta politička i konzularna razvide i uredovno da li su kapetani i brodovođe dali povoda pogubi broda ili pobacaju, plovio brod s našom poveljom ili bez nje; a s druge strane da ista sudišta, osobito pak konzuli, potkonzuli i lučki kapetani poduprijede nezgode i štetu time, što će paziti i postarati se, da se svako prekomjerno nakrcanje svede na obilježenu granicu spasonosne težine, i što će pretpostavljenoj oblasti prijaviti one kapetane, koji se budu usudili tu granicu prekoračiti.

Dok je na putu, kapetan iliti brodovođa ne smije popravka na brodu činiti, niti novaca na pomorski zajam nipošto uzimati u svoje vlastito ime, a kamoli pod zalog broda; ne smije također odreći se stvari koje brodu pripadaju, ni prodati ih niti otuđiti, osim kada bi izrijekom ovlašten bio, bilo od brodovlasnika, bilo od punomoćnika ili naručevnika njihovih, ili kada bi hitna neophodna potreba nastala; a u posljednjem tom slučaju, treba, da se prije posavjetuje sa svojim časnicima, da njihovo pristajanje zapiše u knjigu, i da odmah brodovlasnicima na obavijest i ravnanje potanko im izvješće podnese; no bez osobite privole i punomoćja tih vlasnika, kapetan neće moći prodati brod ni u kojem slučaju niti s kojega mu drago razloga. Opominjemo kapetane iliti brodovođe, neka se povodom hitne kakve potrebe obrate na naše konzule, kojim će valjda biti moguće pronaći načina, da se manjom štetom i pristojnije oduže.

Zabranjeno je kapetanima ikoju robu krcati na palubi broda bez naredbe i privole krcatelja, inače su odgovorni za svaku štetu, koja bi otud mogla nastati.

Kada se koji brod osprema ili popravlja, bilo u inozemnim lukama, bilo u lukama našega primorja, kapetani iliti brodovođe imadu upotrijebiti opreznost, da za uspješno čuvanje broda drže na njemu čeljadi sposobne i u dovoljnom broju, inače će brodovlasnicima naknaditi svaku štetu, a ako vlasnici ili njihovi otpravnici iliti naručevnici budu prisutni, neka se po njihovoj želji i naputnicima vladaju.

Svaki kapetan iliti brodovođa ima po dužnosti redovito obavješćivati brodovlasnike o naravi i o uspjehu poduzetih puteva i obveza, o iznosu navala, o troškovima i o novcima, što ih uzme na pomorski zajam, a uz to navesti u koga ih je, pod koje uvjete i obveze uzeo, o stanju broda i o svim prilikama i slučajevima, do kojih je brodovlasnicima stalo, te od putovanja do putovanja davati njima neposredno, ili njihovim opravnicima iliti naručevnicima tačan i čist račun o probicima i upravi broda; budući pak da mu valja brodo-

vlasnike ili njihove opravnike smatrati kao bezuslovne gospodare broda, to ne može (izuzevši uvijek kakav slučaj nenadan i opravdan) njihove naputke mimoići, inače će naknaditi svaku štetu, a bit će i drukčije kažnjen, kako se političkim oblastima svidi.

Kapetan iliti brodovođa, koji dade brod pod naval na utanačeni put, držan je navršiti put, inače će uzimaocu pod naval naknaditi svaku štetu i probitak, izim slučaja nastavšega rata, kuge, kneževa nasilja i drugih slučajeva, koji su u općim zakonima, ili po općem običaju opredijeljeni; također kapetan iliti brodovođa, koji bez ikakva priuzdržaja dade brod pod naval, ne smije bez znanja i privole krcatelja ni u svoje ime ni u ime brodske momčadi ukrcati za put, što ga po toj najamnoj pogodbi preduzme nikakve robe pod vidom zasebne trgovine ili ine koristi, ma i da bi na to ovlašten bio po ugovoru sklopljenu sa vlasnicima.

Kada je roba podložna uspari, prosipanju ili propadanju kano slanina, hrana, pića i slična, kapetani i brodovođe dobru će uslugu učiniti vlasnicima, koji će ih za to nagraditi, ako budu otvaranjem luknja, lopatanjem, nabijanjem obruča i drugim zgodnim sredstvima po mogućnosti uznastojali, da se roba što manje ošteti; pa će dobru uslugu učiniti sebi samim, plovidbi i zastavi, jer svaki uzimalac pod naval i svaki krcatelj pretpostavlja kapetane, koji su na glasu radi svoje marljivosti.

Da se vozbina sačuva od šteta, koje bi joj mogli nanijeti miševi, što se obično na brodovima zalegu, kapetani i brodovođe imat će pomnju, da drže uvijek na brodu po koju mačku u podbrođu.

Svaki je kapetan iliti brodovođa odgovoran za svu robu, što mu se u brod ukrca na temelju priznanice i krcatnice, po kojim imade je (izim nenadne kakve nezgode) predati, što se tiče kakvoće, količine i svojstva joj, onakvu, kakvu je bude primio, valja mu dakle nastojati, da se od svake nenadnje sa strane krcatelja ili varanja njihova očuva time, što će prije no potpiše krcatnicu iliti izda kakvu cedulju, iz koje bi nastati moglo odgovornosti, pomnjivo osvjedočiti se o pravoj kakvoći, količini i svojstvu robe, koja mu se na brod donosi. A pošto više puta nije kapetanu poznata kakvoća niti količina robe, to će opreznosti radi svaki put, kad potpisuje krcatnice, pridati običnu zaporku. Prije polaska ima se kapetan snabdjeti tačnom iskaznicom cijeloga voza, a to ne toliko da je uzmogne prikazati zdravstvenim uredima onoga mjesta, gdje mu je stovarište, koliko da se njom još posluži ravnanja radi pri predavanju robe, što se tiče njene kakvoće i količine.

Pošto kapetani i brodovođe imadu ploviti i vožnju nastaviti onim pravcem, koji upravo vodi u samu luku ili u luke, kamo je brodu namjenište, zabranjeno je njima svimkolikim, pod kazan odštete, svraćati se bez potrebe u koju luku ili stovarište, ma bilo i uzgred; ako bi pak prisiljeni bili povodom oluje, gusarske potjere za brodom ili druge pogibelji uteći se ili spustiti sidro u koju luku ili sidrenjak, imadu opet odjedriti, čim nastupi prvo pogodno vrijeme.

Koliko u pretpomenutoj prilici, toliko povodom pobacaja ili druge štete ili kvara nanesena brodu ili vozu nenadnim slučajem, kapetan iliti brodovođa imade ondje, gdje ponajprije uz kraj pristane, sačiniti taku zvanu »dokaznicu morske nezgode«; čega radi neka se prikaže i taj dokaz izvede u kancelariji cesarsko-kraljevskog konzula ili potkonzula, a gdje ga nema, kod nadležne oblasti; gdje pak ni take oblasti nema, paziti mu je da »dokaz nezgode« pobilježi kod javne koje osobe ili pravnika.

Svaki će kapetan i brodovođa marljivo i zdušno vršiti dužnosti naložene mu u svimkolikim člancima nazočnog oglasa, a osobito one, koje na se svojevoljno primi povodom molbe za izdanje cesarsko-kraljevske povelje i plovidbenog lista, i potvrditi naročitom zakletvom položenom kod trgovačkih sudišta; dočim mi očitujemo, da će se zapriječene kazni odmah izvršiti protiv onih kapetana i brodovođa, koji bi neznanjem, nemarljivošću ili zloćom doveli kako god u opasnost korist i ugled ili dobar glas našeg stijega i austrijanskih podanika. Lučki kapetani imadu prema previšnjoj našoj volji i uredovno paziti, da se te odredbe izvršuju, obavješćujuć se o ponašanju kapetana, brodovođa i brodske momčadi na povratku njihovu i dotične luke primorja, kad im tom prilikom bude predan pomenuti dnevnik o navršenom putu.

A da svaki kapetan i brodovođa uzmogne imati uvijek pred očima dužnosti svoje, zahtijevamo, neka uza se drži jedan primjerak nazočnoga oglasa državnog, što će mu ga, kad se god prijavi, predati kancelarija nadgledništva u Trstu ili namjesništva u Rijeci, u Senju, Bakru i Bagu (Karlobag).

U pogledu kapetana iliti brodovođa, koji se u primorju sada nalaze, nazočni će oglas steći potpunu moć i krepost od dana, kojega bude proglašen, a u pogledu kapetana i brodovođa odsutnih, nakon šest mjeseci, računajuć od istoga toga dana; čega radi bit će već opomenuti brodovlasnici, da im jedan primjerak oglasa pošlju.

Ako ne bude nitko na brodu za pisara postavljen, nalažemo kapetanima, neka dužnosti i naloge, štono po propisu susljednoga članka na njega spadaju, oni glavom neposredno vrše; a u tu svrhu, u pretpostavljenom slučaju, da pisara nema, istu im oblast, ovome podanu, udjeljujemo i naređujemo, da budu istim kaznima podvrženi.«

kapitanat m — *kapitanat od porta* »lučka kapetanija, lučki ured« — »sva nastojanja kapitanata od porta da se pronajde nava s Baldon ostali su glas vapijućega u pustinji« St Kovačić Š.

kapitanerija f — »lučka kapetanija« BakŠkr TŠ.

kapitanica f — »žena pomorskog kapetana« BakŠkr TŠ.

kapitanija f — »lučki ured« Senj Moguš; ARj. Ven. capitania DM.

kapitanšćina f — »kapetanstvo« — »k'ragu on i njegova kapitanšćina ka' ne zna akoštat!« Sn.

kapižat pf — »tu se nalazilo desetak brodova na okupu, koji su kapižali čekajući promenu vetra — sudbina koja je i Junaka snašla« Đaja: Mali 62; »zakloniti se s brodom u zavjetrinu iza kakvog rta i ondje čekati sa malo jedara« Ivelić 188. Tal. capeggiare DM.

kapo m — 1) *kapo (od) makine* općenito u srednjoj Dalmaciji; Osmak 74; »upravitelj stroja«, »u strojarnici je kapo od makine gazdovao kao bog i batina« Suz. 2, 49, »upravitelj stroja, prednjak« Suz. 384; 2) *kapo od pomorske straže* »Ni deseta briga što bi lađe — primetnu bradati kapo od pomorske straže« Draženović: Meštromo 219. Tal. capo.

kapoštiva m — »na većim brodovima imamo... kapoštiva« Lab Stem. Tal. capostiva DM.

kapun m — »ono o čemu visi kotva« Đaja: Mali 162; »oni gozd što prolazi kroz ankoru zove se kapun, on drži u livelu ankoru u moru« Po Ivaniš. F. 291; »kadinela kojom se veže ankora za gruju« Loš Žuk. Ven. capon DM.

kar m — 1) »između mace i mure na jedrima na kar je konop po imenu kar«, »jedro na kar« Kuć Ped.; *kär* »na brodu« Ca Dean.; 2) »Stara mjera koja se upotrebljavala za određivanje nosivosti i veličine jedrenjaka. Kar je bio jedna vrst kubične mjere za žito u Napuljskom Kraljevstvu, a iznosio je oko 2000 litara, ili prema nekim autorima 0,711 registarske tone. Poznato je nekoliko vrsta mjera pod imenom kar. Kar je bio naziv za mjere koje su se upotrebljavale u mediteranskim pomorskim zemljama« Luetić 1969, 11—17. Tal. carro DM.

Kar m — Veliki Medvjed i Mali Medvjed — *Veli Kari, Moli Kari* Kom. Dean.; *Veli Kar, Mali Kar* Sn. Tal. carro.

kara f — »kraj jedra obrnut put prove je kara, a vrh lantine, za koji je vezana, zove se punta od kare« Mljet Macan 213.

karag m — općenito teret, posebno brodski — »karag od vina« 1732. Olib, Šupuk br. 232; »da je njegov karag prodan« Turković 13; »Kad se stiva zmeta — karag je vane. Stara mornarska, čakavska poslovica, koja bi se drugim riječima mogla da izrazi: — Kad se utroba broda čisti, znak je da je sav teret već napolju« M 1932, 8, 9; općenito u srednjoj Dalmaciji; Sa Dean.:

»teret (roba) na brodu: brod je u k(o)-argu« Vrg Jur.; »A on je doša na škoj da kupi malo veću količinu vina kojim bi popunija karag svojega broda« St Kovačić Š.; »općenito: teret, u brodarstvu: tovar broda — učini san dva karga, a za treći je falilo 50 kvintali = prevezao sam dva broda, a u trećem prijevozu mi je nedostajalo 50 kv.« Gr Elez.; »teret« Senj Moguš; Žir Finka-Šojat; »teret brodski« Kom Mard. Pa., isto Šep Kursar, BakŠkr TŠ, BK Musić; »najbolji su karag u brodu ovce jer kad se brod nagne, uvik se penju na bandu koja je išla gori« Sn; u metafor. znač.: *u kargu je* = napio se, pijan je Sn; »karg moge bit i svaki piz kojin se ca prtisne, na priliku i ka se prtsnu srdele« Sn i Mn; »*kârag* m = *kȑga* (Hvar, Brusje, Šolta, Račišće) = *kàrag, kârga* (Dubrovnik), (pomorski termin) tovar broda« Skok ER.; v. *caricum,* II dio ovoga rječn. Tal. cargo DM.

karaka f — »Karake građene na dubrovačkim brodogradilištima kroz razdoblje od XIV do XVII stoljeća idu u red najvećih trgovačkih jedrenjaka na svjetu u to doba. To su teretni brodovi koji su mogli imati i do četrdeset topova radi obrane svog često skupocjenog tereta pri mogućem napadu gusara. Karake su obično imale po tri jarbola: na pramčanom su razapinjale jedno križno, na glavnom (velikom) obično dva križna, a na krmenom obično jedno latinsko jedro, ali je bilo tih jedrenjaka i sa četiri jarbola — na pramcu pod kosnikom bilo je još i tzv. posrtno jedro (civadera)« Luetić 1969, 31; v. *caracca,* II dio ovoga rječn. Tal. caracca Coronelli Idrografia 144.

karakun m — »Karakuni su veliki trgovački brodovi, veći od karake. Takve tipove dubrovačkih jedrenjaka Englezi su prozvali 'argosy', a tako su nazivali i svaki brod koji je nosio bogatu trgovačku robu. Ta riječ je nastala od romanskog naziva grada Dubrovnika. Englezi su, naime, u XV i XVI stoljeću grad Dubrovnik nazivali: Aragousa, Aragouse, Aragusa. Taj naziv ušao je i u englesku literaturu i spominje se još od vremena Williama Shakespearea, a zadržao se sve do naših dana« Luetić 1969, 31; cfr. V. Putanec: Onomastički prinosi . . ., Anali Hist. inst. Dbk, I, 1952, 173—174, engl. oblici *aragouse, araguza* (1577), *argose, argosie, argosiei* (Shakespeare), *ragusye* »nave ragusea« Skok ER.

karampana f — »podrugljivi nadimak starim brodovima i slabim jedrenjacima« Ivelić 188; »brod podrtina« Suz. 384, »ali Atlantska plovidba je za sada imala samo dva broda — dvije karampane stare dvadeset godina« Suz. 124, Suz. 2, 225; »podrtina (stara karampana) kola, barka« BakŠkr TŠ; srednja Dalmacija općenito. Ven. i tršć. carampana, ali ne u nav. znač. (Bo. i Ping.).

karamusal m — Dbk Vojn. Ekvinocijo 150; »jedrenjak s dva jarbola, jednom neprekinutom palubom preko cijele dužine i s jednim skladištem za teret (XVI—XVII st.)« Pelj Vek. 48; »vrsta turskog teretnog broda s visokom krmom, malim kosnikom i stražnjim jarbolom, dok mu je veliki jarbol vrlo visok« SJ XVIII st. Herkov 142. Tal. caramussale Coronelli Idrografia 144, DM.

karat m i **karati** m pl — 1) »dio/dijelovi vlasnosti broda od 1 do 24« Ivelić 190; 2) »prije kapitalizma i industrijske revolucije kvalitet užeta označavao se u karatima, tako da se uže ili jedro potpuno novo, neupotrebljeno, označavalo sa 24 karata. Uže ili jedro napola istrošeno označavalo se sa 12 karata itd.« Milošević Š. M. GPMK 1965, 41. Tal. carato DM.

karavana f — »pojedino putovanje se reče vijađ; ali duga navegacija, višegodišnja odsutnost od kuće na moru zove se karavana; reče se: 'Vrati se sa karavane'« Kuć Ped.; *karavona* »ići na more, u mornare, ili navigat« Bol (Brač) R. B. Krunoslav, Smotra dalm. 1918, 16, 1. Tal. carovana DM.

karavaništa m — čovjek koji se bavi karavanom (v. *karavana*) Sn; »mornar se praznoruk kući rado ne vraća. Jer tada ljudi kažu da se je 'skitao po svijetu', a ne da je 'bio po svijetu', da je bio *u karavani,* da je bio 'u Americi',

da je 'kopao zlato'. A žene se osobito razumijevaju u ove izraze jer neće nijedna reći da je Petar, na primjer, 'kopao zlato', ako zlata nije donio; ako li ga je donio mnogo, neće reći više ni tako, već da je bio *u karavani,* pak će ga zato i zvati *karavanista,* što Petru daje odma pravo na naslov *paron* Petar, ako nastoji i malo da nosi klobuk, i na *šior* Petar« Carić II, 283—284. Tal. caravanista DM.

karavela f — vrsta broda u BK XVIII st. (1736), patrun Stjepan Lukin; SJ XVIII st. Herkov 145.

karbunera f — »čađavka« — »jedro koje se na velikim jahtama razapinje između tjemena krmenog jarbola i privjetrinske razme broda, odnosno hvatišta na boku nešto iza glavnog jarbola, dok mu priteg (škota) ide preko kraja deblenjaka krmenog jarbola. To jedro na starim je jedrenjacima bilo ponešto drugačijeg kroja, a ime mu potječe otud što je izrađivano od platna crne boje: željelo se spriječiti njegovo prekomjerno prljanje dimom iz dimnjaka brodske kuhinje. Čađavka se diže za jedrenje s krmenim vjetrom. U tom se slučaju rijetko diže i jedro na krmenom jarbolu« Mart.-Mat. 47; Đaja: Mali 156; »od mezariji do prvog jarbola je *karbunera* koja se poteže i majiniva kao flok po štraju« Mart Val.; v. također *bark.* Tal. carbonera DM.

karega f — »skup drvenih klinova, koje brodograditelji postavljaju ispod kobilice ili bokova broda da ga drže u željenom položaju« Kor. Ivanč. 1962, 638.

karena v. karina

karenat v. karinat

karga f — »konop kojim se nešto dole vuče« Đaja: Mali 162; »Karga ali mura je z jednin krajen vezana za glavu od mace, a z drugin krajen je pasana pod banek. Ako se ov kraj potegne, maca se pokala z glavun zdolu, a ves zadnji kraj poskoči malo nazgoru. To je potribno zato da more jadro legje pasivat z bandi barčice na bandu barčice i boje nosit, lovit veter« Vrb Žic 1902, 344—345; »konop koji drži jedro sa prednje strane arbula za kuvijertu« Kol Svil.; *kȏrga* »konop na donjem prednjem kraju nekih jedara kojim se priteže jedro da poprimi više ili manje okomitiji položaj« Kom Mard. Pa. Ven. carga DM.

kargabaš m — »frakabasso illyr. dalm. s. (Corrompu de l' ital. cargabasso?) Calebas de l'antenne à bord des trabaccoli« Jal; *kargabaš* Lab Stem.; *korgabašo* »flok se isaje mantićem; mainaje se sa kargabašo« Kuć Ped. Ven. cargabasso DM.

kargasot m — »konop koji vezuje jedro za prednji dio broda« Kor Slad. Tal. caricascotte (ven. cargascotte?) DM.

kargat pf — 1) »abocat = kargat jedrom i penulima« Đurđ. XXIV 327; »spustiti jedro, nešto pritisnuti« Đaja: Mladić 166; »stegnuti, pritegnuti« Barb.-Jurk. 1972, 205; *karga la randa* »zapovijed: pritegni krmeno jedro« Barb.-Jurk. 1972, 205; 2) »pak puhne vjetar ko iz mijeha i karga brod s kavobandom na more«, »*Karga* — iz tla; caricare. Ovdje znači prignuti silom brod s jednijem bokom sasvijem na more« Dbk Vod. 50; 3) »puniti, tovariti, krcati« BK Musić; »opteretiti, nakrcati« BakŠkr TŠ. Ven cargar.

kargera f — »služi pri porinuću broda, nešto čime se kargaje«, »iskupi se: curmu, poluge i take, ne zaboravi kargeru ni loja« Hv.

kargo m — parobrod teretnjak »taj je parobrod . . . krasan kargo« M 1930, 3, 10. Engl. cargo-boat (v. također *kargobot*).

kargobot m — »teretni brod, teretnjak« Majc.-Sim.; »parobrodi su ili *kargoboti* (teretni) ili putnički« Kuć Ped.; v. također *kargo.* Engl. cargo-boat.

karik m — *karig* »teret« Barb. 1972, 205; »teret« Majc.-Sim.; »brodski teret, ali i nosivost — obo tuj braceri puno se je provjalo jer je po kariku bila rovna trabakulu« Kom Mard. Pa.; »karik ugljena« St 1912, »karik nafte« St 1920, općenito srednja Dalmacija; v. *karag;* v. *caricum,* II dio ovoga rječn. Tal. carico DM.

karina f — 1) »dno broda«; *karena* »dno broda, podmorski dio«, »prešao sam sa brodom u društveni arsenal da

se karena opere i bojadiše« Ivelić 119; »korito« Majc.-Sim.; »ili dno broda« Loš Šat.; 2) u znač. *kolumba* (?) Skok Term. 137 (»u Dubrovniku u 16. st.«); 3) »u gajeti nadovezana asta koja je potrebna da se mogu metnuti 'folke'« JR 1939, 6, 5; »kod baraka koje su Korčulani izrađivali za Vis i Komižu izrađivale su se još i filuge, naime te su barke imale na provi *karinu* i barku podizale za oko 60 cm« Kor Slad.; »čunjasti nastavak s dva utora za pramčanu i krmenu statvu kod gajete« Kom Mard. Pa.; 4) u znač. »karinavanje« »popravka brodova« Zore 1895, 9; »kad se hoće urediti dno broda, onda ga treba *poslat na karinu*« Kuć Ped.; »način čišćenja broda; brod se nategne s vrha jarbola na jednu stranu da mu na drugoj strani kobilica ostane na suhu; u prenes. znač. rana, povez na glavi; 'dobi je karinu' znači ima ranu, povezao ju je zavojem« Gr Elez.; Ca Dean; ima ARj. »Dubrovnik, 16. v., Vetranić, brodski termin, kolumba, kobilica« Skok ER. Tal. carena (term. ant.)

karinat pf i **karinavat** impf — *karenat* Sn; »ima i glagol *karìnat se* i *karinávat se* i znači popravljat se o brodu i o čeljadetu kad ide na vode za liječenje« Zore 1895, 9—10; »Odatle je izveden i glagol *karìnati*, što znači 'popravljati dno lađe'« Skok Term. 137; *karinati* »izvrnuti u more braceru ili trabakul na jednu stranu toliko da se vidi kolumba kako bi se mogla ta strana dna izribati (očistiti) od trave« Vrg Jur.; »kad je brod u moru, a treba ga *karinat*, ili što drugo urediti, onda ga se izvuče... kad se hoće urediti dno broda, onda ga treba poslat na karinu; tad se dno stupa, katrama, štuka, kalafata, pitura itd., to znači *karinat brod;* brod se može karinat i tako da ga se izvuče, ali i tako da ga se žbanda; naime izvuć brod zahtijeva dosta truda, zato se može, ako se brod baš ne mora izvuć, pomoći tako da se najprije akošta uz mul; vezavši ga za jarbul, nagne ga se tako i dotle dok se ne pokaže dno od gaza do kolumbe, to se zove žbandat brod; onda se može dno uredit, tj. karinat brod« Kuć Ped.; *karinat brud* Kom Dean., »popravljat dno broda« Kl, Pu, Kor, Lo, Sa Dean., *karináva* Ca Dean.; *karinavanje* »Posade su obično jednom godišnje vršile i *karinavanje* (od ital. carenare) — povaljivanje svojih jedrenjaka ciljem čišćenja obraštaja i bojadisanja podvodnog dijela broda. Kako su se, pored toga, vršile i ostale radnje uređivanja broda u cjelini to je karina ostao kao pojam za ovakav, nazovimo ga tekući remont. Karina je bila dosta opsežan i složen posao, koji se kao takav mogao vršiti uglavnom ljeti, a trajala je od 15 do 30 dana. Prethodno je trebalo sav inventar, opremu, jedra, kamene blokove stalnog balasta iz stive i sve ono što je na brodu bilo pokretno iskrcati i većinu ovog materijala privremeno pospremiti u brodski magazin (brodsku komoru), a ostale dijelove (opreme, lance sidra i ostalo) koje je trebalo konzervirati i položiti na određen dio obale. U naseljenim lukama su se kao brodske komore koristili podrumi (konobe) sopstvenih ili ostalih obližnjih kuća. Brodske magazine su pojedini brodari posebno u tu svrhu gradili u nenaseljenim uvalama (gdje su sela udaljena od mora) a koje su koristile i posade drugih brodova dotične luke pripadnosti. Nakon toga bi se čistile kad bi se digla grubo postavljena nutarnja drvena obloga u stivi kaljuže od muljevitih naslaga tokom vremena formiranih od posljednje karine od vlage i prašine koju je ta obloga propuštala od prevažanog tereta u kaljuže i više njih u prostore između rebara. Brod bi se povaljivao iz četveroveza u položaju paralelno do obale i od nje na daljini koja odgovara visini jarbola a pomoću jakog koloturnika. Koloturnik, jedan ili dva, zavisi o broju jarbola, postavljao bi se tako da sa svojom gornjom žabom ima hvatište pri vrhu jarbola u samom hvatištu prinosa, a donja žaba bi se zakačila za specijalno u tu svrhu postavljen, u horizontalnom položaju, lanac između dviju bitava na obali. Krajnji nagib broda bi dostizao negdje do otprilike 65 do 70 stepeni toliko koliko bi bilo potrebno da kobilica izađe van nivoa mora, a mali gaz, tako rastrećenog broda, onemogućavao bi da na do obale uronjenom boku more, u odnosu na svoj nivo, prodre kroz otvor grotla u brodsko skladište. U takvom položaju trpila je dosta brodska konstrukcija, dok sam jarbol sa priponama nije mnogo trpio jer se brod, u tom položaju, približavao tački prevrnuća. Pod jarbol se sa obale podmetao drveni podupirač, da ne bi zbog slučajno neprimijećene poslijepodnevne plime došlo do prevrnuća broda. Iz skladišta, tako povaljenog broda, trebalo je skoro neprekidno izbacivati more koje je brodsko korito, inače vodonepropustivo u normalnom položaju, ovom prilikom propuštalo. Bod bi u ovakvom položaju, u odnosu na jedan bok, ostao čitav ljetni dan potreban da se pomoću čamca opere obraštaj na izronjenoj polovini podvodnog dijela broda, da se ista dobro osuši i nakon toga oboji sa podvodnom bojom. Nakon toga, a prije mraka brod bi se pustio pomoću pomenutog koloturnika u slobodan plivajući položaj ravne kobilice. Drugi dan se čitav proces ponavljao za drugi bok, prethodnim okretanjem položaja broda za 180 stepeni. Nakon ove prve faze povaljivanja i bojadisanja podvodnog dijela, bojadisao se i ostali vanjski dio trupa, paluba, prostorije, vraćala nutarnja oplata u stivu na svoje mjesto, premazivalo jarbole i žabe u pokretnom dijelu opute, kao i čelični konopi nepomične opute (pripone i slično), uređivao čamac, lanci i sidra na obali i niz drugih manjih radnji. Ponovo opremanje, tako već obojenog broda i paljenje utrošenog pribora i kanta od boja bile su završne radnje mukotrpne karine.« V. Cecić: *Iz života*. Tal. carenare DM.

k a r k a n j o l / k a r k a n j u l v. k a l k a n j o l

k a r k a š a v. g r g a š a

karoc m — »obluk pramčane statve, obluk krmene statve« BN; »peta prednje statve / krmene statve« PE II, 515; *karoc od provi, karoc od kermi* »Na pervi kraj kolunbi, kadi ima prit prova od barčice, nastavi zgoru jedno gerbavo dervo ko ima koti terbuh na ven, to je *karoc* ili *ašta od provi*... Kadi ima bit kerma, ondi zabije na kolunbu *karoc od kermi*, kermeni karoc, ma ov je raven, drit« Vrb Žic 1902, 337—338; »onaj dio ašte od prove koji nadilazi kuvirtu, a kod barke palmetu, zove se karoc; kod brodova sa provom na kantun (uglatom provom) nema nikakvog karoca osim spomenutog; ali kod brodova s oblom pravom postoji još jedan karoc, a to je onaj ispupčeni dio gdje ašta od prove prelazi u kolumbu«, »produženje ašte poviše visine palmete zove se karoc; ovaj niče iz jednog braculа koji ga opasuje, a koji se zatim prema barki produžuje u razmu« Kuć Ped.; *karoc od prove, k. od krme* »dio statve koji na pramcu (viši) i na krmi (niži) strši iznad plohe palubne; to je glava prva i zadnja od broda« Po Ivaniš. F. 290; Sa Gran. v. *leut;* Hv; »drveni držak na prednjem dijelu broda; na samom pramcu uspravno je ugrađen i služi kao pomagalo kod ulaza u brod i izlaza iz njega tako da se za nj hvata rukom« Iž Kulišić; »na provi se kolumba spaja s karocom od prove, a na krmi s karocom od krme« Mljet Macan 212; »Oba vrha (sc. od ašte od prove i od ašte od krme, op. R. V.) zovu općenito mornari metaforičkim izrazom *karoc* ili *karoca* 'kola'« Skok Term. 136, također sl. 52 E, 20; BK Muo Dean.; »vrh ašte (prove i krme)« Gr Elez.; »karoc je produžetak ašte; pramčani karoc *(karoc o' prove)* u šepurinskih brodova visok je oko 50 cm, a krmeni *(karoc o' krme)* do 10 cm; pramčani karoc služi da se za nj za vrijeme jedrenja zakvači talja (tj. kolotur) od braca, a osim toga svijet se prilikom krcanja u brod za karoc uhvati rukom (pogotovu kad su valovi ili kad je velika plima ili pak kad je brod privezan za hrid)« Šep Kursar; *karoc od prove* ili *proveni karoc, karoc od krme* ili *krmeni karoc* Kr, Mn, Sn, St, Tg; »statva pramčana ili krmena« BK Musić; »jer mu je karoc od prove vrlo zavinut pri gornjemu kraju a put unutrnje strane broda« (riječ je o bragocu, op. R. V.) Lorini 53; *karoz* »asta od prove, ili asta od krme« Ca Dean.; *karuc* »pomoćno podignuto drvo na provi leuta da se pomažeš pri iskrcavanju« Mok Kus. Tal. »asta o carozzo di poppa« Coronelli Nave 2, 134; ven. carozzo — chiglia, anche colomba DM.

karocada f — »oklopnjača, bojni brod« — općenito u srednjoj Dalmaciji — »jedno jutro eto ti iza Sustipana dvi

karocade s našon bandiron« St, »ako je koja karocada u portu, vaja da i ona stavi našu bandiru na počasno misto i da na podne puca kalunade« St Jadr. pošta 1925, 81, 2; »carski brodi i teške karocade jako su dimili i brzo hodili« Iž Kulišić; »svaki veći ratni brod« Senj Moguš; metaforički za veliku i debelu žensku: »ola, koja karocada o' žene!« Sn, St; *karocata* Vrb Žic 1902, 335; *koracada* Kuć Ped.; *koracata* St Pučki list 1893, 13, 103; *koroc(o)âda* »oklopnjača (starinski ratni brod)« Vrg Jur. Tal. corazzata (ven. corazada?).

karoz v. karoc

kartabon m — u izrazu *odrizat na kartabon* »piliti na ugao« Mart Val., v. također *škvadra cota; katarbun* »komadić uvijastog drva, kojim se brodograditelji služe za prenošenje linija oplošja na madir i korbe« Kor Ivanč. 1962, 639. Tršć. cartabon Ping.; quartabuono, cartabono DM.

karte f pl — »dokumenti, hidrografični plan« Đaja: Mali 162.

kartolarij m — v. *škrivan.*

kaŕuc v. karoc

kasa f — 1) »treći, pokriveni dio broda (leuta) do krme« Sa Gran. v. *leut;* 2) *kasa ispo filareta* = centulina Skok Term. 142, sl. 51, 22, *kasa tonda* = kasa ispod filareta Skok Term. 142, sl. 51, 24. Tal. cassa.

kasar m — »Družina se valovim ukrade, / na visoki kasar utekoše« Dbk Pucić 43; *kasar od krme* »krmnica«, *kasar od prove* »pramnica« Majc.-Sim.; »podignuti dio palube po krmi od jarbora od maistre« Carić I, 261; »Kerma njoj je (sc. braceri, op. R. V.) pol nogi do jednu nogu visočija od druge kuverti. Ta kuverta od kermi se zove kasar« Vrb Žic 1902, 348; »odignuta strana na krmi zove se *kasar*« Po Ivaniš. F. 291; povišeni dio krme i na parobrodu« Sn (BN 34/12—13); »Uzdignuti dio palube s kojega se na jedrenjacima zapovijedalo; obično su na kasaru bile kabine zapovjednika i škrivana, te jednostavan salon; bilo je jedrenjaka na kojima kasar nije bio uzdignut; nastambe su se djelomično uzdizale ipak tako da potpuno ne spriječe vidik kormilaru; desno i lijevo od uzdignutog nadgrađa bio je slobodan prolaz; u samom kasaru desna kabina je bila bolja — za barbu (zapovjednika)« Barb.-Jurk. 1972, 205; *kầsar* »na barku kuverta se dijelila u tri dijela: na provi je kaštil, ili kaštel, na krmi kasar« Kuć Ped.; *kasâr* »uzdignuti dio krme na jedrenjaku« BakŠkr TŠ; »uzdignuta krmena paluba« Suz. 383 i 2, 225; *kasar od prove* i *kasar od krme* Sn (*kầsar* i *kasầr*); 2) *kasara* f »u niko doba siđu da će ručati na kassari od leuta« Mak Bujas 293; »Njegov stariji sin od sedam godina često bi iznenadio oca sakrivši se pod kasaru na provi«, »Mornar zanori, otvori poklopac s kasare i uleti pod provu« N. Andrijašević: Grbavac; 1) *kaser* »uzvišeno mjesto na krmi« Dbk Pucić 46. Tal. cassaro Coronelli Nave 2, S; cassaro (XVI—XVII st.), cassero DM.

kasaret m — »obično je guc sav otvoren, samo što na provi i krmi ima 50—60 cm kasareta; nije pak isključeno da se kasaret od prove produlji do priječnice trastana kako bi guc bolje služio za neka ribanja; u tom slučaju pokrov je od jelovih, uskih i tankih dasaka« Lorini 61; Sa Gran., v. *leut.* Tal. cassaretto Coroneli Nave 2, T; cassaretto DM.

kasarin m — »dio krme ima naziv kasarin« Skok Term. 140; »pokretna paluba na krmi broda koji lovi migavicom... Ako brod kâ radi s migavico ima na krmi škav, kasarin nije potriba mećati, ali ako ga brod nima, meće se (u leutu)« Šep Kursar, ČR 1982, 1—2. Ven. casarin?

kaselica f — »mornarska škrinja« — »imam ja dolje pod pramcem u svojoj kaselici čitav arsenal raznih amuleta protiv svih čarolija«, »pa ne samo škrivan već i mornari, osobito oni mlađi, izvukli bi nedjeljom iz svojih kaselica nekakve sapune« Car: Oj more; »Kasnije su se fagoti zamijenili drvenom kaselicom. Taj sanduk je imao lokot i nosio inicijale. Sanduk je bio u prednosti pred fagotom. U njega se moglo svašta natrpati. U kaselicu se slagalo bez znanja prijatelja, bez svjedoka. Ključić se držao oko vrata. Ključić je

više vrijedio od prstena koji se nije vješao o vrat. To doba od kaselice i ključića je bilo onda kad je mornar pored duhana nosio na brod šećer i kavu da mu dočaraju malo domaćeg ognjišta. I sanduk je koristio za sve svrhe pomalo, a ležao je spreman svaki čas da se baci preko ramena u oba smjera. Bilo od kuće na brod, čim kod kuće dodija, ili s broda na kopno, čim brod pošalju u raspremu ili odluče razmetnuti. Kada su mornari prestali saobraćati s drvenim sanducima, oni su se u kućama držali na počasnom mjestu — pod krevetom« Suz. 2, 174; v. također *škrinja.*

kaser v. kasar

kastanjola / kastinjola v. kaštanjola

kastrera f — »naziv kastrera bio je ... također uvjetovan vrstom poslova koje su kastrere pretežno obavljale. Po tipu su ti jedrenjaci bili trabakuli i vjerojatno velike bracere«, »maksimalni kapacitet bio je 400 brava«, »zvali su ih također 'grossi trabacoli'« Silba Star. 40, 42, passim; v. također *manzera.*

kašela f — isto što i *kaselica* (v.) »izvadila je iz mornarske kašele sve Nikičine knjige« Katalinić. Tal. cassella.

kaštanjola f — *kastanjola* »mornarski termin: kastanjolu niste prominili« Vrg Jur.; »*Kastanjola* ili *kostanjola,* riječ mrnarska, znači komad drva pribijena uz bok broda, pod koji komad ulazi potpirač i zapire da se ne opuze uzgori. Po smislu čemu služi ja prozvah taj komad hvatište er uprav hvata potpirač, drži ga i brani da se ne opusti« Dbk Vod. 42; *kastinjola* Pašman; *kaštanjola* f i *kaštanjoli* f pl »Jošće su na jarboli jeno dvi nogi nad muradun kot dvi glavi od svidra, to su kaštanjoli. Jedna kaštanjola rabi za vezat gindac, druga za vezat trocu (ma ni jedno ni drugo se ne veže na uzel, nego se zamota oko kaštanjoli)« Vrb Žic 1902, 346; »Na mertvi bok su oznutra zabjeni ze seke bandi svoja kaštanjola za veživat škotu od floka« ib. 347; »hvatište« Crnić; *kaštanjola* Kr, Mn, Sn, St, Tg, opć. u srednjoj Dalmaciji, te: *kaštanjola od jarbola, kaštanjola od jarma, kaštanjola od palca; kastanjole* »to su u stvari tanje bite preko kojih je poprijeko pribijena gredica tako da zajedno tvore slovo T; kastanjole su na razmi; služe da se oko njih zaviju razni konopi; kastanjole nalazimo i na jarbulima jedara na kar i na penu; daleko su manje, tu služe da se za njih veže štroca« Kuć Ped; *kastanjola* »komad drva s rupom u sredini za čavao; služi da se predmet dovede i zadrži u željenom položaju, dok se ne učvrsti« Kor Ivanč. 1962, 639; *kaštanjola* »komad drva uglavljen između dva kusa sa svrhom da drži palac na gajeti« Kom Bož.; »gvožđe (na jarbulu) sa rogovima za vezivanje konopov« Sa Gran., v. *leut;* u znač. rebara u brodu »poduprte rebrima ili *kastanjolama*« T. Šoljan: Ladva, JS 1938, 5, 187, u istom znač. »kaštanjolama općenito zvahu na Rabu ono što sada kažu 'rebra' od čamca« Kampor na Rabu. Tal. castagnuole Caronelli Galea, K; castagnola, castagnuola, ven. castagnolo DM.

kaštigat pf — »pričvrstiti, pritvrditi, vezati, osigurati što na brodu, najčešće konop« — »na škotah su guanči dupli ki se kaštigua zis švilacon« Loš Žuk.; »puno si kaštiga jidra, pa brod ne moge jidrit, oće reć puno si natega, stega j.« Sn. Tal. castigare DM.

kaštil m — »podignuti dio palube na provi« Carić I, 261; »pramnica« Majc.-Sim.; »uzdignuta prednja paluba« Suz. 384 i 2, 225. Tal. castello DM.

kašun m — 1) »kašun je povr šuvara (ili: šujera)« Mn, Sn, Tg; 2) metaf. pejor. »lagahan brod a pokriven, to ti je kašun« Vrg Jur.; »nezgrapan, zdepast, nešestan brod, 'no ni brod nego kašun« Sn.

katarata v. koturata

katarga v. katarka

katarka f — *katarga* »male katarge... katarga mala pristavljena je na veliku, ona se u potrebi diže s mjesta i snima se na krov broda, i za taj posao izbiju se klini koji je drže u krstačiću, pa kroza nj spušta se gdje hoćeš« Dbk Vod. 43; *katarka* »jedrilo na lađi« Zore 1895, 10; Skok ER; ARj.

Srednjogrč. kátergon, novogrč. katérgo Skok ER.

Kate, sveta — u prognost. meteor. izrazu »Sveta Kate — k ognju gnjate (25. XI)« Sn, Po. Ivaniš. F., općenito u srednjoj Dalmaciji.

katina f — 1) *katina od bukaporat* Betina Skok Term. 139, 140, 142; »poprečna pražnica grotla«, »sponja grotla« PE II, 515; 2) »na kraju škafa, prijema srijedini od barke, je *katina*, bokun jačega drva; za katinu od prove fermava voda kad se cijedi iz mriježa, kad se salpavaju na škafi« Mljet Macan 212—213; »da voda ne bi s palmete curila u barku postoji jedan prag na palmeti koji se u Kućištu zove *katina*, u Splitu trastan, u Segetu prag; u Splitu se zove katina ono što je u Kućištu banak na kojemu se sjedi« Ped.; 3) »stavljaju se katine, na čemu leži kuverta« Po Ivaniš. F. 291; *traverse* ili *katine* »kuverta leži na provi i krmi na traversama ili katinama (od *catena* lanac)«, »greda koja ide poprijeko od jedne strane broda do druge; na nju se zabijaju daske pokrova (kuverte) pramčanog« Vrg Jur.; 4) *katina* i *katina od krme* (u gajeti) Mn, Sn, St, Tg; »drvena spojnica na brodu: čovik je na katini« Žir Finka-Šojat; »čvrsta greda koja je ugrađena od jedne do druge strane broda i koja dijeli krmeni dio broda od njegova srednjeg dijela«, u metafor. znač. »valja polojiti katine, onda bolje puzi = 1) treba namazati lojem gredice po kojima se brod navlači na kraj ili porije u more, 2) valja podmititi koga« Šep Kursar; »klupa u barci« Trpanj Fer. 455; 5) »naziv za prvo veslo od pramca u gajeti« Kom Mard. Pa.; »prostor u gajeti između *bonka ol trastana* i prvog banka od pramca; *banak ol katine* — prvi banak do pramčanog škafa; *drug ol katine* — drug koji vozi u prostoru katine, obično najjači čovjek u družini, trebao je po potrebi ubrzanije voziti da valovi ne usporavaju brod; *palac ol katine* — palac koji se nalazi na desnom boku gajete u prostoru katine blizu *bonka ol trastana; veslo ol katine* — veslo koje se pričvršćuje na palac od katine; *vozit na katinu* — veslati veslom od katine« Kom Bož. J.; v. *barka, gajeta, prag, trastan*. Tal. catena DM.

katinela f — »mjesto u brodu, gdje vozi treći veslač brojeći od krme« Vrg Jur. Tal. catenella DM.

katolda f — »dvostruki bucel« Kom Dean. Tal catarda (?) DM.

katram m — »vegetalni katram« Majc.-Sim.; »izgnušeni i omazani u katramu crne masti« Sasin 171; Rab Ku.; »ribarska kuća bez katrama isto ti je kao i crikva bez tamjana« Cett. 1928; 194; »*Sirena* je — pisao sam mu — kao rešeto, jedino je katram drži da ne potone« M 1930, 2, 2; »sredstvo sa premazivanje drva (broda) izvana i iznutra« Gr Elez.; Ca Dean.; *katron* Kom Dean.; Skok ER; ARj. Tal. catrame DM.

katramat pf i **katramava(t)** impf — *katràma* Ca Dean.; »veliki se brodi samo iznutra katramaju radi konzerviranja drveta« Kuć Ped.; »brod mazat katramon« Sn; Gr Elez.; Kr, Mn, Sn, St, Tg; ARj katramavat. Tal. catramare DM.

katramela f — *katramela* ili *pegulina* »mišjanca pol katrama i pol blaka« »pol pegule, pol katrama« Sn; »mješavina pola pakline pola katrana za konzerviranje drva; nanosi se na vruće« Kom Mard. Pa.; v. također *dat (oganj brodu)*.

katranit impf — »mazati katranom barku«, »tako on svaki dan katrani kapitanove barke« Šenoa 6.

k a t r o n v. k a t r a m

kat-takelaža f — »takva je oprema jedara na jedrilici da je jarbol smješten na pramcu. Takvu opremu imaju samo čamci, i to duljine do pet metara« Pom. 1948, 3, 140.

kaušest m — »zadnja korba pod pašmom, u stvari zadnja kalata, zove se kaušest« Kuć Ped.

k a v a b a n d a v. k a v o b a n d a

kavafang m — *kal(o)afang* »gliboder« Vrg Jur.; Sn; *kavafang* Majc.-Sim.; Senj Moguš; *kavafang* i *kavafango* St.; »on ga (pivo) pogleda prema svjetlu: — Vrag vas odnio, gadno je kao da ste ga kavafangom sa dna izvadili« Šenoa 84. Tal. cavafango DM.

kaval m i **kavala** f — »greben u moru, nadmorski greben«, »ma mi se čini da ćedu na drugi kaval jerbo jin ne tuca« St.

kavalet m — 1) »stremeni« Majc.-Sim.; 2) *kavalet od buma* »konjić buma« Majc.-Sim.; 3) *kavalet gvozdeni s anelon od baštuna* Mn, Sn, St, Tg; 4) *kavalet* »braga, npr. za tube od vinča, ovan parovoda« Majc.-Sim.; 5) *kavaleti* pl »kavaleti i punti potrebni su za most okolo broda« (koji se gradi) Skok Term. 147, isto: Kor Slad., Mn, Sn, St, Tg. Tal. cavalletta, cavalletto DM.

kavalun m — »sisaljka opće službe« Majc.-Sim.

kavamišta f — debeli konop koji su nekada proizvodili sustipanski konopari u Splitu; debeli konop kojim se izvlači mreža koća iz mora; u sredini toga debeloga konopa upletene su čelične žice omotane konopom. Tal. cavomisto.

kavastupa f — dlijeto u drvenoj brodogradnji, služi za vađenje stupe iz kimenata, Sn, Sa Gran.; Kor Ivanč. 1962, 639; v. također *tirastupa*. Tal. cavastoppa DM.

k a v a š e s t v. k a v o š e s t

k a v e a v. k a v i j a

kavical m — »plivajuće pluto kojim se označuje mjesto gdje je mreža ili sidro« Senj Moguš. Konzultirani tal. rječnici nemaju u nav. znač.

kavija f — 1) »Kavije su valjkasti komadi od jaka drva. Na brodu ih ima množina. Usađuju se u takozvanu kavijeru, također od jako tvrda drva. ... za kavije se veziva razno konoplje ili stalno ili privremeno« Carić II, 341; »klin« Crnić; »kavija je jedan općenit naziv: svaki škaram koji se nađe na barki, a ne služi za veslanje nego za privezivanje konopa, zove se kavija« Kuć Ped.; *kàvija* Ca Dean.; »drveni klin« BK Musić; 2) *kavea* »drveni čavao« Kom. Dean.; *kavija* »kod prve poprave novoga broda ne štede se ni drveni čavli — kavije« Lorini 63; »drveni čavao što ide kroz madir i korbu« Skok Term. 139, 142 (Tg, Ilo); »drveni čavao« Kl, Pu, *kavija* Kor, Lo Dean.; »drveni čavao« Gr Elez.; 3) »na jarboru je jedna vera od gozda koja se zove gola, ima dva brka koja se zovu kavije« Po Ivaniš. F. 292; *kavija od jarbola* Kr, Mn, Sn, St, Tg; »naprava na željeznom prstenu oko jarbola i uz ogradu, na 1 m visine od palube, o koju se vežu razni konopi (na brodu ili ima više)« Kom Mard. Pa.; 4) »gvozdeni praljak za nastavljati i zapletati konope (piombare)« Ivelić 188; »za fjunbivat pomaže jeno železo na kučicu, ko sliči va sajač od raseda, a zove se kavija« Vrb Žic 1902, 350; *kavija za pjunbavat* Sn (tal. caviglia da impiombare) »jedrarski trn« BN 103/L f; »debelo i jako šilo mornarsko« Vrg Jur.; »kavija ima još jedno specijalno značenje: to je špicast bokun drva od jednu desetak prstiju što služi za kargavat lumbule kad se pjumbaju konopi« Kuć Ped.; *kavilja* »mornarsko šilo« Suz. 384; »Račišće, Brač: Pflock za pijumbavanje konopa« Skok ER; 5) *kavilja* »palac na kormilarskom kolu«, »Kormilar na kolu je istrčavao iz kormilarnice diveći se pri pogledu na pjenušavu proślost po krmi broda, sretan što mu taj brod dobro upravlja uz neznatni napor: — Kavilja simo, kavilja tamo. Kao iz puške! Ni lijevo ni desno« Suz. 2, 12. Tal caviglia.

k a v i j a r a v. k a v i j e r a

kavijera f — *kavijara* »mjesto jarmenice mogu biti dvije sohe, jedna s jedne, druga s druge strane, a zovu se kavijare« Kor Slad.; *kavijera* »usađuju se (sc. kavije op. R. V.) u takozvanu kavijeru, također od jako tvrda drva. Kavijera se proteže iznutra mrtve strane broda, dvije ili tri stope vrh palube, sve okolo na okolo« Carić II, 341; »klinarica« Crnić; Majc.-Sim.; »na jarbulima velikih brodova zna biti jedan obruč sa mnogo kavija sve okolo; zove se kavijera« Kuć Ped.; isto: općenito u srednjoj Dalmaciji. Tal. cavigliera DM.

k a v i l j a v. k a v i j a

kavitel m — *gabitel* »plovac, znak za sidro, vršu« Kor Dean.; *gavitel* »plovak« Majc.-Sim.; Lo Dean.; »plutajuća oznaka za sidro, parangol i dr.« Kom Mard. Pa.; »drvo (pluto) vezano dugim

konopcem za sidarce ili kamen a služi za oznaku mjesta važnog za mornara ili ribara« BakŠkr TŠ; *gavìtelo* n »oznaka u vidu plovka koja pokazuje gde se nalazi sidro, mreža i sl.« BK Musić; *gavìtelo* m i *gavito* Dbk, pomorski termin, znak za kotvu koji stalno stoji u moru da se za nju priveže barka (svaka barka ima svoje stalno mjesto gdje se surga), komad drva što prazan pluta po moru, Skok ER; *gavitio* m Ca Dean.; *kavìtel* »plivajući znak za vršu, mrižu a i za brodsko sidro (za kolpomorto), nikada je to bilo putvo ili tikva vinjaca« Sn; »plovak, znak za sidro, vršu« Pu Dean.; u izrazu *idrit na gavitel* »jedriti oko plutajućih oznaka u sportskom jedrenju« St. Tal. gaitello Coronelli Nave 2, 135; gavitello ib. 2, 152; DM.

kavobanda f — *kaobânda* »bok broda, barke« BK Muo Dean.; *kavabanda* Tresić 13; BakŠkr TŠ; *kavobanda* »gornji dio bokova broda« Carić I, 261, »dvadeset sežanja, šijor, javi se iz kavobande« Carić II, 280, »pak se zato božman opeta i popne na kavobandu da se drži za griželeׅ« ib. 334; »ograda broda poviše palube« Ivelić 188; »nema veće oluje koja ne bi na brodu ostavila kakav neugodan trag: ovdje razbila čamac, ondje odnijela komad kavobande« M 1929, 1, 7; »razma« Majc.-Sim.; »rub ograde palube« Suz. 2, 225; »da se ne bi valovi prelijevali po kuvirti postoji mrtva banda... to je u stvari ograda koja se sastoji od produženja korba: štila, od dva-tri madira i od jedne oble grede koja služi za naslon: *kavobanda*« Kuć Ped., »jedna zaobljena greda dolazi na gornji rub partigete za naslon: kavobanda« ib., »kavobanda se zove i frižeta« ib.; »muruada, kaobuanda i paramorta su sinonimi« Loš Žuk.; »po bracih su ozvena prebjeni deski, a to je mertva banda (mertvi bok, kavobanda)« Vrb Žic 1902, 347; »sede Marica na kavobandu o' broda« M. Uvodić, Novosti 1937, 212; »građa koja sve naokolo paše krov i brani mrnare od valova« Dbk Vod. 50; »također *murada* i *partigeta*« Ca Dean.; »ograda na brodu« BK Musić; ima ARj. Ven. cao dela banda (tal. capo di banda, »anche frisata«) DM.

kavodefer m — *kaodifero* n »čelično uže kojim se vezuju brodovi« BK Musić; *kavodefer* »žičani konop« Senj Moguš, isto Mn, Sn, St, Tg; *kavo de fero* »čelo, čelik-čelo, čelično uže« Majc.-Sim.; *kavo di fero* »gvozdeni konop« Ivelić 190; »čelik-čelo« Suz. 2, 225. Ven. cao de fero, tal. cavo di ferro.

kavoderat m — »vrst gropa, to se raskosma kraj od konopa i plete sve na tanje« Dob. Tršć. el cavo de rato Ping.

kavoremurć m — »kombinirano čelik-čelo s konopom za remurćavanje broda« St; *kavo di remurćo* Majc.-Sim. Tal. cavo da rimorchio DM.

kavošest m — *kavašest* »naprava za direktno očitavanje oblika rebara broda, bez nacrta linija« Kom Mard. Pa.; *kavošest* Mn, Tg; (v. također *kaušest*, ali u drugom značenju). Tal. cavosesto ili ven. caosesto.

kavošperanca f — »konop kojim se veže ankora od sperance« Mart Val. Tal. cavo da speranza DM.

kavrija f — »sastoji se od dva penuna vezana skupa na tanjim krajevima i kalorne, služi za dizati juarbuli na manjim brodovima i za druge stvari« Loš Šat. Ven. càvria DM.

kavtu v. kotul

kažamata f — *kazamata* »oko jarbula od prove je jedno okruglo spremište za razne atrece od jarbula, kao paranke i dr.« Kuć Ped.; slično i na teretnim, čeličnim brodvima u naše vrijeme. Tal. casamatta.

kažot m — »kućica na brodu«. Majc.-Sim. Tal. casotto.

keč m — 1) keč se više puta spominje u BK, XVIII st, GPMK 1953, 52—53; »osobito u Bakru, Rijeci i Trstu, veći brod s dva (ali i s 3 jarbola) nosivosti do 200 tona ili tzv. tonelata (= 2000 funta)« Herkov XVIII st. 145; više se puta spominje u popisu »Jedrenjaci izvanjadranske plovidbe na kojima su plovili ili imali udjela pomorci pelješke župe i janjinskog područja 1750—1800, Stj. Vekarić, Pelješki zbornik I, Zagreb 1978, str. 392—417; 2) *keč* i *keč-takelaža* »Keč-takelaža dolazi u obzir kada brod ima dva jedra i kad je stražnje jedro manje od prvoga. Kod takvog slučaja treba gledati da li se stražnje jedro nalazi ispred ili iza kormila, odnosno argole (rudo kormila). Keč je u kategoriji krstarice, najviše zastupan, osobito kod većih brodova čije se dužine kreću od 12 do 20 metara« Pom. 1948, 3, 141. Engl. ketch.

kečiti impf — »Kad se lađa nakrivi, tad vele: *legla je*. Ako u takovu položaju dugo traje, bez ikakve opasnosti, vele *keči*« Zore 1869, 327.

kekija f — vrsta dubrovačkoga broda u 18. st., Luetić 1969 (slika na str. 80 'Kekija kap. S. Senkića iz 1794'); kekija u BK (Prčanj) 1764—1797. ima 16 ljudi posade, GPMK 1956, 107, nosila je do 200 tona; »checchia ossia bregantin« SJ XVIII st. Herkov 135; »veći brod sličan brigantinu s dva dvostruko opremljena jarbola, s prednjim jarbolom (najviše se gradila u Trstu i Rijeci)« SJ XVIII st. Herkov 142.

kelovna v. kolona

kilja f — »ašta od krme ili kilja« Kuć Ped., *kilja di rolijo* »neki veći brodovi, a navlastito parobrodi, imaju i bočnu kobilicu: kilja di rolijo« Kuć Ped. Tal. chiglia, ch. di rollio.

kimenat m — *ćimenat, ćimenti* »to su one pukotini mej deskami od madira« Vrb Žic 1902, 340; *kimenat* »škrip među dvije štice na lađi« Zore 1895, 10; »puč« Crnić; »sljubnice trenica« BN 21/25; »sljubnica trenica« PE II, 515; opć. u srednjoj Dalmaciji; Skok Term. 123, 136, 142; »spoj, vez; prostor između dva tijela koja valja vezati, npr. kamen u zidu ili daske na oplati broda« Gr Elez.; »sljubnica, među prostor između oplatnica palube ili oplate« Kom Mard. Pa.; »kimenat moge bit meju madirima oli na kuvertu, a moge bit i u glavu« Sn; *kimenat* Kor, Lo Dean.; Skok ER; ARj; *kiment* »međutak međ jednim madijerom i drugim« Carić I, 261; Kl, Pu Dean.; *klimenat* Skok Term. 123 (Tivat i Dbk); v. također *barka* Kor Slad., *dat (oganj brodu)*. Ven. chimento DM.

kingstoni m pl — »(fondi) podvodni ventili« Majc.-Sim.

kipađ v. ekipaj

kirla f — »Pavlinović i Parčić zabilježiše kìrla kao naziv za 'kist kojim kalafat maže brod'« Skok Term. 122; ARj.

kist m — u izrazu »*udrija ga Lele kisto* tj. kalafat Lele ga je pomazao svojim kistom (kaže se za dječaka koji je počeo sazrijevati i pojavile mu se dlake)« Šep Kursar.

kiša f — u progn. izrazu »brda blizu, kiša blizu« Sn.

kjata f — »teglenica« Majc.-Sim. Tal. chiatta DM.

kjun m — 1) »ladi je imivala: korito, boki, provu ali kjun« Vrb Žic 1902, 335; 2) »prema naprijed, poviše mora se kod ribarica produžuje (sc. karoc, op. R. V.) u jednu dasku sprijeda užu a pri razmi širu, koja služi za iskrcavanje, a zove se u Račišću nos, u Podgori i Segetu kjun« Ped.; *leut s kjunon* Sn; isto Mn; *kjunak* ili *šperun* Sn; *kjunka* Mn; 3) *kjun od ašte* »kljun« BN 19/A; *kljun* »isto je tako metaforički naziv špirun... ili, običnije tajamar... za što se rijetko čuje naša lijepa metafora *kljun*« Skok Term. 136.

kjunak v. kjun

kjunka v. kjun

klapeta f — »maona za fang i drugi materijal ča ga grtalica ili kavafang vadu« opć. u srednjoj Dalmaciji.

klasa f — u izrazu *velika klasa* »s ovim popravcima brod je dovršavao veliku klasu jer je istrajao 25 godina« Suz. 143.

klepetati impf — »lepršati« — »jidro klepeće« BakŠkr TŠ.

klimenat v. kimenat

Kliment, sveti — »zimske oluje su osobito žestoke o Sv. Klimentu (23. XI) koji kopa od mora fundamente« Bol, Brač, Smotra dalm. Zadar 1918, 17, 1.

klin m — »za podizanje broda služe klini« Betina Skok Term. 147.

kliperbark m — »Pomorski privrednici dubrovačkoga kraja XIX stoljeća bili su nešto u zakašnjenju za svjetskim pomorskim događajima, te su šez-

desetih godina prošlog stoljeća nabavili nekoliko klipera. Takav jedrenjak bio je kliperbark 'Elisabetta Givovich' od 440 tona. Drugi je bio kliperbark 'Nicolo Despot' od 428 tona i bio je naoružan, uz ostalo vatreno oružje, još i s dva brodska topa... Dvije godine kasnije Pelješčani su nabavili i kliperbark 'Padre Stefano' od 467 tona... Kliperbark 'Sabioncello' peljeških brodovlasnika bio je najveći među kliberbarkovima dubrovačkog kraja, a imao je 565 tona« Luetić 1974, 16.

klipergoleta f — 1 sagrađena 1853, 2 sagr. 1854. u Rijeci, Vek. 1953, 33.

klipernava f — 1 sagrađena 1855. u Rijeci, Vek. 1953, 33.

k l o k n a v. k l o k u n

k l o k u j / k l o k u l v. k l o k u n

klokun m — *klokna* »Na Lastovu kažu kloknu, i pustit ili izvadit kloknu« Zore 1869, 325; *klokuj/klokul* »čep za rupu na dnu barke« Kor Dean.; *klokun* »čep od lađe« Zore Rad 110, 215; Skok Term. 120, 121, 122; »negdje u sentinama ispod pajola od sridine imamo jednu rupu koja služi da se može brod potopiti ako se otčepi; ta rupa, a jednako i njezin čep, zove se *klokun*« Kuć Ped.; »kad se barka pere na kraju, pušta se voda proz klokun, koji je načinjen u zadnjem lukoču; klokun je u moru začepljen čepom od drveta« Mljet Macan 214; »luknja u dnu barke« D. N. Štuk, Naše more 1925, 44; »čep na maloj lađi što zatiskuje rupu kroz koju pušta vodu kad se rasuši« Skok ER; Krtole, Lastovo, Cavtat, Mljet Skok ER; Lo Dean.; Dobrota, Lepetane; Tivat, Lastva Skok ER; ARj; *klȍkūnj* Dbk, Kor Skok ER. Ping. cocon; »od sjeverotal. calcone« Skok ER.

k l o k u n j v. k l o k u n

klonda f — »kameni stup na gatu za vezivanje brodova« Vrg Jur.

ključ m — *ključ* ili *soha* »potpora veslima na ladvi, na igu« T. Šoljan: Ladva, JS 1938, 5, 187.

kobilica f — Babić 1870, 5; Babić 1875, 11 i 34; Skok Term. 130; ARj.

k o b r a v. k o l a b r a

k o č a v. k o ć a

kočula f — »gvozdena kljuka na konopih što drži stabar od broda« M. Pavlinović, ARj; *kočul* m Sa Gran., v. *leut.*

koća f — naziv za tip mreže, pa po njoj i za brod (čakavci i cakavci, osobito na otocima srednje Dalmacije, izgovorajuća *kộća* ili *kȍt'a*); također Vrb Žic 1902, 303; koće građene u Splitu 1831—1832 imale su od 8 do 25 tona, Č. Č. Šajin, Pom. 1948, 11, 456—457; »Uz ove trgovčiće Pujize u Splitu dolazili su i Čozoti. Pujizi ka trgovci, a Čozoti ka ribari koćari. Njiovi brodi su bili tvrdo učinjeni i komodni. Bili su zaobljene podignute prove ka nos olandeškog opanka, a krme su jin bile niske da moredu bržje rastizavat i potizat iz mora mrižu. Jemali su dva visoka jarbola izmrižana konopiman i skalican po kojiman bi se penjali sve do križa i otlen gledali pod sobon jema li ribe u moru. Jidra su jin bila kolurana, na kojima su bili išarani svakakvi akvareli sa svetaškin slikan i prilikan, kâ — recimo — kako sveti Mikula blagosivje more, kako sveti Mijovil miri na balancu grije, kako sveti Jure, jašući na bilomen konju, ubija sedmoglavog zmaja itd.« »Iza kiš Pujizi i Čozoti dizali bi iz mora jidra na jarbole da se na suncu osušidu i oni svakakvi koluri i akvareli po jidriman davali su ondašnjoj našoj Rivi niku puno lipu veseslost« Kovačić 95; v. također *bragoc.* Tal. coccia, ven. i tršć. cocia, Ninni (»grande rete«).

koćeta f — »mornarska postelja na brodu« Jdr 1917, 7, 106—107; »u gabinama kapetan, škrivan i kadet spavaju na *kočetama*« Kuć Ped.; *koćȅta* Sn, opć. u Dalmaciji; *kồćeta* »krevet (obično u brodskoj kabini)« BK Musić; *kućȅta* »krevet (brodski)« Muo BK Dean.; *kućeta* »krevet, ležaj« Suz. 385. Tal. cochietta DM.

kofa f — 1) (na jarbolu) »po kofami prnjicaju, / i skakaju kao pruzi« Sasin 171; »drvena sprava na jarborima od maistre i od trinketa, gdje se spaja kolona sa jarborom« Carić I, 261; »koš (na jarbolu)« BN 111/19; »koš« PE (jedro); »koš na jarbolu« Kom Dean.; općenito u Dalmaciji; »kofa se naprotiv sastoji od jednog križića koji je sa

stražnje strane spoja i jednog poluobruča koji je sa prednje strane spoja jarbula i jarbureta ili kolune i jarbula; ovaj se poluobruč spaja sa križićem; kofa može imati uređaj za izviđača; tako ona na velikim brodovima ima dno i mrežu; ali to kofa ne mora imati, pa tako je uvijek na malim brodovima« Kuć Ped.; *kofa od majstre* »stražnji koš« Ivelić (opis brika 'Pierino'), *kofa* koš« Ivelić (ib.); ARj; *od prove* »prednji koš« Ivelić (ib.); ARj; 2) »mornarska košara, obično opšivena platnom« Đivan. 23. Tal. »coffe o gabbie« Coronelli Nave 2 E; coffa DM.

kogo m — »brodski kuhar« općenito na našem Jadranu; »kuhar, najčešće brodski« Žir Finka-Šojat. Ven. cogo.

kogul m — »ovalni kamen, valutak (morski žal)« BakŠkr TŠ.

kojada f — *kajada* »koljeno na mankuli ima naziv kajada« Betina Skok Term. 135, 138, »za koridur ima u Tijesnu i naziv ka(o)jada« ib. 140; *kojada/koljada* »illyr. dalm. s. f. Vaigre« Jal; Skok Term. 144 (sl. 52 E 28); *kojâda* opć. u srednjoj Dalmaciji; »rebra krmene obline« BN 17/9; »imamo još jedan potporanj za madire kuvirte: *kojadu;* late slijede naime jedna iza druge u određenom razmaku; moglo bi se dogoditi da kraj kojega madira kuvirte, koji je uz bok broda, nema na čem počivati; u tu se svrhu stavi uz bok od late jedan potporanj nalik na zoju: kojada« Kuć Ped.

kojer m — *kȍjer ȍd kože* »dio vesla« Ca Dean.

kojun m — 1) *kojon* »s dolinjin krajen stoji baštun znova va jenon malon kolombarići ki je zabijen va kuverti, a ta se zove kojon« Dob; 2) *kojun od derića* »osnac samarice« Majc.-Sim.; 3) *kojun* dio kavobande Tg Skok Term. 142 (sl. 51 D 1). »Parte estrema da basso d'ogni albero« Bo, Kahane br. 101. Ven. cogiòn Bo.

koka f — u Dbk XIV—XVII st. »neke dubrovačke koke imale su desetak i dvadesetak članova posade, imale su po dva jarbola opremljena križnim jedrima, veliki i mali čamac, četiri sidra, gumine, konope i ostalo. Bilo je dubrovačkih koka od preko stotinjak kara« Luetić 1969, 31—32; »Spominje takav brod kao neobično velik i bilježi mu mjeru Pavlović 1398. Zadar V. Z. A. VI 27. Brod bijaše hrvatski (patronus Spinarić), bilo je 70 ljudi vojske na njemu. Brod je hvatao 1200 'vascella' (po prilici bačava, tonelata). I 1399. Pavlović bilježi mjere sličnoga, nešto manjega broda« Mažur. s. v. *chocha;* SJ XVIII st. Herkov 142; v. *coca,* II dio ovoga rječn. Tal. cocca Ros.

kokina f — »u drugoj polovini XV stoljeća obično su dubrovačke kokine nosile ponajviše do 50 kara nosivosti korisnog tereta« Luetić 1969, 31—32. Tal. cocchina (ali u znač. »la piccola vela quadra propria delle cocche« Ros.).

kokoša f — u metafor. znač. »bijela kresta valova od jakoga vjetra« Sn.

kokot m — 1) isto kao i *kokoša* Sn; 2) trećak, val treći i najveći Sn.

kol m — »zamotak, smotak, paket, dio tereta«, »ništa je putovati ako u putu neimaš prijatelja znanca, te mu srca rastvoriš, svoju ugodnost priopćiš; inčije, prijane moj, putuje se kao kol u stivi« St Pučki list 1894, 19, 146; »koleto, paket« Sa, Kom Dean.; opć. u srednjoj Dalmaciji. Tal. collo DM.

kolabra f — »velika kolabra (apparecchio a bozzoli tripli) jest koloturnik sastavljen od tegljeva i dva dvostruka kolotura... pomoću velike kolabre pričvršćene uz jarbol i neki vanjski predmet brod bi se nagnuo na bok dok kobilica iziđe izvan vode (radi čišćenja, bojenja, popravaka)« Milošević Š. M. GPMK 1966, 59 i 90; *kȏbra* »glava na jagli na današnjim brodima, sastoji se od 8—10 raji« Sn.

kolap m — 1) »nostromo, veli mi, pomnjivo na more; ako vidiš kakav jaki kolap, pripođaj« Dbk Vod. 51; »morski val« Đaja: Mladić 166; »morski talas« Ivelić 188; »njega je odnjeo kolap u Biskaju« PA Bakar 1947, 12; *kolap/kolp* »udarac vala« Pu, Kor, Lo Dean.; »val morski« Vrg Jur.; »udarac vala« — »kolpi o' mora su mi nalili barku« Sn; »brod se valja kano jedna bala / svaki kolap kano i montanja« Pelj Bjel. 34; *kulap mora* Kom Dean.; »veliki morski val« Šep Kursar; ARj;

Skok ER; 2) »hitac, pucanj iz topa ratnog broda« St. Tal. colpo, colpo di mare DM.

kolar m — *koluar* »sačinjavaju kunji kojima se ermetično zatvori prazno između juarbula i guole« Loš Šat.

kolata v. kulata

kolet m — »obruč, naslon na jarbolu za penun da ne popuzne« Mn, Sn, Tg. Tal. colletto.

kolgoj m — »školj, školjić, sika, skala, colgoj, goljak, kolgoj, ostriv« Vitez. Lex. 30.

kolimbati se impf — »ljuljati se (o brodu i o drugim stvarima)« Vrg Jur.

kolino m — »na palmeti na leutu desno je jedan škaram ili palac (to češće) i zove se prova; ali zna biti i nešto slično paradi, zapravo istovjetno s njom, samo što greda nije ispružena paralelno s morem, nego koso uvis; to se zove kolino« Kuć Ped.

kolo n — »ugledaš li oko Mjeseca 'ogradu' ili 'kolo', rđavo ti je vrijeme kao u ruci« Bol Brač, Smotra dalm., Zadar 1918, 17, 1.

kolobar v. kolombar

kolomba/kolonba v. kolumba

kolombar m — 1) *kolobar* »ako je kolobar okolo Miseca ili okolo Sunca — *bacit će vitra;* vjetar će doći odakle se kolobar otvori« Kuć Ped.; »kad je oko Miseca ograda ili kolobar, prominit će vrime, ili veliki vitar ili kiša« Po Ivaniš. F. 613; »Vijenci, koje narod zove kolobari, nastaju rasipom svjetla čim ovo prolazi kroz vodene mjehuriće... kod alona crvena je boja iznutra, a ljubičasta izvana. Kod kolobara je obratno, crvena je boja sa spoljašnje strane kruga, a ljubičasta iznutra« Carić II, 50; *kolobor* »k. okolo Sunca, okolo Miseca« Kom Dean.; *kolombar* »ka kolombar kolo Miseca malo dura, diži sidro i brzo doma jerbo će puno slabo vrime«, »ka kolombar kolo Miseca puno dura, vrime će se prominiti, ali neće biti najgore« Šep Kursar; *kolonbar* Mn, Sn, St, Tg; *kolumbar* Sa Dean.; 2) *kolumbar* »alka na rivi za privez lađe« BakŠkr TŠ.

kolona f — 1) *kelovna* (u Dobroti, Tomanović Spom. SAN CV 210); *kolona* »stup« Po Ivaniš. F. 17; »bitva« PE V, 17, PE VI, 370; Mn, Sn, St, Tg, opć. u srednjoj Dalmaciji; fig. »nazad su kâ bracere, košete kâ kolone« (opis debele ženske) St Uvodić Jadr. pošta 1926, 186; »kameni stup« BK Musić; *koluna* »i dali su na njega koluni i aneli za veživat konopi« Vrb Žic 1902, 352; »stupić za privezivanje broda koluna, kolunica, preza« Kuć Ped.; Skok ER; *koluna* Kom Božanić 119; 2) *kolona* (dio jarbola) »koluona je ot guole do kofe« Loš Žuk.; »donja od triju česti, od kojih je sastavljen cjelokupni jarbor i koja ide od stive sve do povrh kofe« Carić I, 261; *kolona od majstre* »deblo velikoga jarbola« Ivelić (opis brika 'Pierino'), *kolona od trinketa* »deblo prednjeg jarbola« Ivelić, ib.; *kòlōna* »dio jarbola« Ca Dean. Tal. colonna DM.

koloneta f — 1) »za vrh derića je pričvršćen jedan jaki kavo-de-fero; zove se koloneta; on ide do vrha jarbula, odn. do početka jarbuleta; odatle preko jedne garipule ide niz jarbul do nešto ispod sredine jarbula, gdje se nalazi druga garipula ili drugi bucel, koji sa trećim bucelom, koji se nalazi pri dnu jarbula, tvori jedan jaki paranak; s tog trećeg bucela kavo-de-fero ide na vinč« Kuć Ped.; »ono na čen je obišeno škotina i mant« Dob; 2) »bočni potporanj brodu u gradnji« Tg; 3) *koluneta* »izrađeni stupići na đardinetu« Kr. Tal. colonnetta.

kolovrat m — »vir, vrtlog« — »ali kad se pak buleta, kolovrat mi vrti brodom«, »Još mu nije zaman stat, kada se obrati / oposlom kolovrat, da mu plav ne izvrati; kolovrat za što taj kad mu se prigodi, / ne da mu na on kraj da plavcu pribrodi« Vet. 116; ARj navodi još primjera u istom značenju iz A. Gleđevića, I. Gundulića, J. Palmotića, I. Đorđića.

kolpaca f — »veliki val« Dob.

kolpomorto v. korpo morto

kolumba f — »kobilica« PE II, 515; *kolomba* »illyr. dalm. s. f. (de l'ital. colomba) Quille« Jal; *kolonba* St; u posebnom značenju: »glavna greda

krova« St; *kolumba* »kobilica broda« BakŠkr TŠ; Muo BK Dean; Perast Brajk.; Ca Dean.; »boli ga kolumba« znači »ne da mu se raditi« Kl, Pu Dean.; Po Ivaniš. F. 290; Gr Elez.; Vrg Jur.; Majc.-Sim.; *kolumba pjata* »plosna kobilica« Majc.-Sim.; Carić I, 262; »pribije mu odma kolumbu na četvero« Mak Bujas 333; »lađina hrptenjača« Zore 1895, 10; BK Musić; »da se brod ne izvrati prelaze ašte na dnu u kolumbu« Kuć Ped.; *kolumba, kolunba* »se govori po čitavoj Dalmaciji za drvo koje se nalazi između ašta od prove i krme i čini osnovicu čitava kostura lađe« Skok Term. 136; u značenju »kralježnica« metafor. »E da nije 'voga u kolumbi (= da nije ovih bolova, bolesti, lumbaga u kralježnici)« Šep Kursar; fig. »treba ti jedan sa škvera da ti zakrpa tu tvoju pamet jer ti je glava kao trabakul bez kolombe« Šenoa 24; fig. »dobro mu se iskrivila kolunba (= kralježnica, leđa)« Sn; u ARj ima i u značenju »paluba od broda«, zabilježenom u Voloskom, a u značenju »uzvišeno mjesto na lađi«, zabilježenom »u Primorju«. Čudna su i iznimna oba značenja, ako su ih zapisivači točno zabilježili, pa sam obrađivač primjećuje »može biti da je obično u kojem mjestu, al za nj nijesam nigda čuo i ne odgovara značenju talijanske riječi«; »kobilica, osnovni središnji dio broda, sastavni dijelovi: karina, ašta, karoc, ancikur« Kom Mard. Pa.; »jedno tri do četire persti debelo a pol nogi visoko ter koliko je tribi, deset, dvanajst, petnajst i više nog delgo dervo. Ako mu ni dosta jedno dervo, nastavi na njega još jedno; to dervo po cokih položeno je kolunba« Vrb Žic 1902, 337; »U Betini, gdje je i danas razvito brodograditeljstvo, postoji naš termin lađa za splav male forme, a plitkoga dna. Dno joj je ravno, a *kolûnba* niska i svugdje jednako visoka.« Skok Term. 119, 136; Senj Moguš. Tal. colomba Coronelli Galea, N; »colomba, zona, spina o quille« Coronelli Nave 1, D; ven. grec. colomba Cortel. Influsso; term. ant. ven. 1431, *columba* lat. XIII st. DM.

koluna v. kolona

komand m — »katramirani konop« BN sl. 51, 115/16; »ovoj« Crnić; »za prvi sloj koji se nabije najdublje uzima se tzv. okatranjena uzica 'komand', a zatim dolaze slojevi rastvorene kudjelje« (opis šuperenja, kalafatavanja), PE VII, 470—471; »konopcić od 3—4 milimetra (u starije doba i katraman) s kojin su se omotavale sartije« Sn. Tal. comando DM.

komandanat m — »zapovednik (broda)« BK Musić. Tal. comandante DM.

komendatūr m — »za nekog npr. pomorca koji je odlikovan bilo kojim odlikovanjem veli se: nije samo kapitan nego i komendatur« JS 1928, 3, 7.

komora f — 1) »Kamarot stoji isključivo na službu komore. Pod komorom se razumijevaju na brodovih sve one osobe koje u njoj stanuju, kapetan naime, poručnik i kadet« Carić I, 108; »što je za komoru, nije za provu (= što je za kapetana, riječ je o hrani, nije za običnoga mornara)« Car: Oj more, 26; 2) *komora od kombuštijuna* »plamena komora« Majc.-Sim. Tal. (ven.) camara di combustion(e).

kompas m — 1) oruđe u gradnji drvenih brodova, služi »za senjat tondecu« La Kr. Dean.; 2) *kompas od grosece* oruđe u gradnji drvenih brodova, ib.; *k. od grošece* »pomično mjerilo« Skok Term. 148; također Mn; 3) *k. od pašeta* Tg (tako zovu u Trogiru ono isto oruđe koje u Milni i drugdje zovu *k. od grošece*). Tal. compasso (u tom značenju), term. ant. DM. U značenju navigacijskog instrumenta i šestara ima ARj, također Skok ER.

Kompas m — »5—6 zvijezda u obliku šestara« Kom Dean.

konal m — *kanal* »velika dubina zove se kanal« Po Ivaniš. F. 17; *konāl* srednja Dalmacija općenito; »prostor mora između otoka i kopna, dvaju otoka i sl.; za Šoltu je to samo dio mora između Šolte i Splita — partili smo po bonaci, ali nas je u konalu dočekalo nevrime« Gr Elez.; »volila bi se ja u konal utopiti / nego bratu popu sramotu činiti« Štefanić 98; *pol konala* »pol puta brodon od Splita do Stivana Bra' se rastanu ili sastanu punta od Brača i Šolte«, »u konalu jema javlega mora (= u kanalu ima jako uzburkanoga

mora)« Sn; »Na konalu sviman sinjal biše / baš okle se vozit imadiše« Kar. I, 107; »Barka jidri posridi konala, / drago moje na njoj za mornara« Brač Ostojić rkp.; Kl, Pu Dean.; *kȍnō* Ca Dean.; ARj potvrde iz dubrovačkog kraja, Mljeta, Vodopića; Skok ER (kanal). Ven. canal.

konalić m — »u mikroreljefu: minikanali na obali: jezičci morske površine između dvije škrape, bilo na površini ili na dnu« Gr Elez.; u ARj potvrda iz Kačića (XVIII st.).

k o n c a t v. k o n č a t

konča f — u izrazu *dat (na) konču* »nahodeći se jedan brod veliki na kraju za dat mu konču« Mak Bujas 333; »Nakon leto dva i više, ali još i menje, pokla je barčica udelana i rinjena, hićena u more, v more, tribi je na njoj če to popravjat, zato ju se mora dat *na konču,* to će reć potegnut ju na kraj (žal, škver) i popravit i ponačinit ono če je tribi. Zato ju nategnu, potegnu, na kraj i podlože da stoji ravno koti da plava. Tako ju puste nikoliko dan, da se prosuši, a onda njoj dadu ogenj: pod njun steknu ogenj z magrižen i nahitaju toliko magriža da udela veliki plamik, ki ju svu obehaja ozvena. Va tom plamiku zgori ves pekel (pegula), a deski ostanu černi. Opale ju koti prasca, da prostite, ki štete, pek ju osteržu od onoga černoga popelini. To već delaju kalafati. Ovi i obajdu svu, da najdu kadi ja ča falso, i onda kerpaju, kalafatuju, končaju barčicu, daju njoj konču« Vrb Žic 1902, 345. Ven. concia DM.

končat pf i **končavat** impf — »dati, davati konču«; *koncat, koncavat brod* »mazat katramon i riđidon (riđid = karbolineum)« Sn; Vetranić ima »O starče Karone, a ti se pripravi, / pakljeni parune, ter veću plav spravi, / / i tamo kraj rijeke, blatina gdi je taj, / nakosi tršljike ter plavcu koničaj« (str. 87), izraz nakosi tršljike možda upućuje na zaključak da je ta tršljika trebala poslužiti za *dat oganj brodu* (obrađivač u ARj kaže da se gl. *koničati* javlja samo na tom mjestu te da je ta riječ »nepoznata značenja«).

kondura f — (condura) vrsta broda koji se u XIV st. gradio u dubrovačkom brodogradilištu, Luetić 1969, 17.

kongulat pf — »a gdje madir pokriva najveće oblike barke treba ga nakrivit (kongulat) u dva smjera, s dva čenkina« Kor Slad.; *ko(n)gulani oblaci* »cirusi« Sn; Ven. cogolar Bo. (ali ne u nav. znač.).

k o n i č a t v. k o n č a t

k o n o v. k o n a l

konoba f — »se če pod kuvertun to je doli, nutri, va konobi. *Konoba* ima tri deli: provu, štivu i kermu« Vrb Žic 1902, 346.

konop m — »garbin hlopom hlidi, a zvižju konopi« Marulić J, III, 227; »funis« Jur. Vitez. 357; »nav ima konope proti fortuni« Glav. 317; »tot konopi sfi pucahu« Gazar. Čak. rič 1974, 1, 63; »Ja ću plavcu moju s zlatom okovati, / od bila tumbana jidarca krajati, / od mojih rusih vlas konopi spletati« Štefanić 43; »a konop ima od svile zelene« ib. 153; »a konope fina korduncina, / a jidarca fina bombažina« St Radica; u metafor. značenju »rasu je sve pineze ni na štrope ni na konope (=sprčkao je novac ne zna se u što)« Sn; ARj ima brojne potvrde, ali se samo neke odnose na brodske konope: »Nav ka je lipa i moćna i lipo i dobro napravljena i konopi i vsakom napravom, Transit 236«, »Pomljivim okom gleda jambore, jedra, konope L. Ljubuški«.

konopar m — »onaj koji izrađuje konope«; »otac mu je bi' konopar, a kako su svi konopari u isto vrime i ribari, to je otac učesto vodi sobon Roka u ribe« M. Uvodić: Dujkin dvor; (opis konoparske radionice na splitskom Sustipanu) »Tri niza kavaleta redaju se jedan za drugim u razmaku od 4—5 metara, tri crne koturače (rodule) i sitna naherena daščara, koju čudo čuva da se ne sruši pod teretom kamenja što opet daščaru drži da je vjetar ne zgrabi i raznese kao iverje. Stotinjak metara podalje ista slika: dva reda kavaleta, dvije crne koturače, naherena sitna daščara što cvili pod teretom kamenja. A svega li ima u daščari i oko nje! Crn, precrn i istrunuo brodić, muljače, dvije gvozdene bačve, opeke, kante sprte, poljevače, kolica, stari jedan kantar što visi o gredu a zdjelica mu kriva, stoput začepljivana, ulupljena, pa stotine vrsta mreža, konopaca, sprava, spravica alata, kliješta, čavala, boca, čutura, katanaca, verig, a sve to trulo, podrto, iznošeno i istrošeno. A koliko pustih vrsta konopa koji oni izrađuju: 'libene', najdeblji konop, debeo preko 100 milimetara, koji služi za vezivanje parobroda; 'lancane', debele 70—80 mm, duge i do 200 metara, 'traine', 'arganele', 'šperance' (deblji konop za sidrenje manjih brodova na otvorenom moru. Ranije su organi Lučke kapetanije pregledali svaki brod, da li je opskrbljen 'šperancom', koja je mnoge spasila na otvorenom uzburkanom moru, pa joj otud i ime 'šperanca' (nada). Specijalnom tehnikom izrađuje se 'grativ' za jedra, koji je dug oko 30 metara. U prvih 5 metara konop je debeo 30 mm, a drugih 25 met. svega 18. Zamislite koja spretnost treba pa da se iz jednog komada koji ulazi u 'grativ' izradi konopac koji je na jednom kraju dvostruko deblji nego na drugom. Sustjepanska tvornica prije četiri godine započela je da proizvodi i 'kavamištu'. To je debelo uže kojim se izvlači koća iz dubine mora... Prije 150 godina u Splitu se ispleo prvi konop. Umijeće je doneseno iz Italije, a iz Splita u Korčulu, Makarsku, Dubrovnik. I posljednji konopari u Makarskoj i Dubrovniku su odumrli, samo ih ima još nekoliko u Korčuli... U doba najvećeg procvata tog zanata u Splitu, onda malom gradiću težaka i ribara, bilo je oko 150 konopara. Oni su tada bili najbrojnija struka zanatlija. Njihovi kavaleti i rodule, koje danas vidimo samo na četiri mjesta van grada, nizali su se jedanput, prije nego što je Split imao željeznicu, na pustoj ledini od Srebrenih vratiju pa do današnjeg mosta na Pazaru. Tu su se decenijima vrtjele koturače u taktu konoparske himne 'Đira la roda, đira', koja ni do danas nije zaboravljena. U cijeloj Austro-Ugarskoj Monarhiji poznati su bili splitski konopari po svojim izvrsnim proizvodima. Na jednoj velikoj izložbi u Beču njihovi proizvodi osvojili su najvišu nagradu« Smoje M. Konopari, Slobodna Dalmacija, 6. IV 1951; »Sunce se razliva livadom. / O, vrti! O, vrti! / Usjani mlazovi pakline / / crnim točkovima mile / kô srebrene zmije / grčeći čvoraste kičme, / čiju sad pesmu drsko, bez straha / oglušuje cvrčak sa masline. / O, vrti! O, vrti! / Konopar bodri sustalog druga: / / Znoj sa našeg lica / poškropit će pločnike dalekih luka, / užeta već pripremna stoje! / Kucaju srca i časove polaska čekaju. / O, vrti! — a smoždene seni mršavih ruku / u slavu sunca pevaju.« A. Cettineo: *Pesma malog konopara;* ARj navodi primjere od XVII st., a u Pavlinovića (Različiti spisi, 310) spominju se »puljiški konopari«.

kontra f sg ili n pl — »najgornja četverokutna jedra; kontra su dva: kontra od prove, kontra od maistre« Carić I, 262; »mala jedra = kontra s prove, kontra od majstre, kontraflok, kontraranda, gornja veleta kontropala, veleta od kontra« Đaja: Mali 156; »vršno jedro« Ivelić (opis brika 'Pierino'); »kontra se zovu najgornja i najmanja (jedra)« Dbk Vod. 48; »ode kontra kao otkinuto krilo kakve noćne ptičurine« Car: Oj more 149. Tal. contre Coronelli Nave 1, 34; contra DM.

kontraašta f — (ili *ancikor*) »pramčana protustatva« BN 35/3; »potklada pramčane statve i protustatva« PE II, 515; *kontraasta* »unutrašnji dio karoca« Kol Svil.; »iznutra je ašta od prove pojačana kontraaštom; na krmi obično nema kontraašte, osim gdjekad kod većih brodova« Kuć Ped.; »kontraašta je drvo što je od palube do kobilice priljubljeno (zabijeno) uz pramčanu ili krmenu aštu (pramčana i krmena kontraašta su dio kostura broda i na njih se naslanjaju *glave o' madiro,* tj. krajevi madira; neki brodograditelji ili vlasnici brodova umjesto kontraašte kažu *ancikor*), pramčana kontraašta zove se *kontraašta* (ili ancikor) *o prȍve,* a krmena kontraašta *kontraašta* (ili ancikor) *o krme*« Šep Kursar; v. također *barka* Kor Slad. Tal. ant. contrasta da prova = controruota di prova, contrasta da poppa = controruota di poppa DM.

kontrabankina f — »drugi, gornji red temelja mula (mosta) ili izvanji red za pojačanje« Sn. Tal. contra banchina DM.

kontrabaštun m — »ili bunpreš«, »kosnik«. Tal. contra bastone DM.

kontrabumpres m — »obuhvata baštun od floka i kontrafloka za razliku od bumpresa, ali taj sam izraz čuo samo od jednog kućiškog kapetana, koji je navegao na bokeškim brodovima, pa nisam siguran bi li ga tko i u Kućištu upotrijebio« Ped. Tal. contro bompresso DM.

kontracenta f — »na centi s bande iznutra pribijena je kontracenta i na njom je škaf« Mljet Macan; Mn, Sn, St, Tg; v. *barka* Kor Slad. Ven. contrazzenta, contracenta DM.

kontrafineštrin m — Sn »oklop sa stožernicama« BN 39/87/17. Tal. controfinestrino DM.

kontraflok m — »izvanja prečka« Ivelić (opis brika 'Pierino'); v. također *bark* (površina jedara). Tal. contraflocco, controfiocco (term. ant.) DM.

kontrafort m — (ili *kontramadir*) »podsponjak« PE II, 515; »kontraforti zatvaraju kumpense između korba i capule« Po Ivaniš. F. 291; Skok Term. 144, sl. 52, 12; *kontrafort* ili *kontramadir* ili *fudra* Tg (BN 23/13—15); »nosač late« Kl, Pu Dean.; *kontraforte* »podgrednjak« Crnić, isto Majc.-Sim.; isto Mn, Sn, Tg; *kuntrafort* »Oznutra je popriko lebar, da rečen korbani, pre seki bok prebjena po jena ali dvi deski, to je kuntrafort« Vrb Žic 1902, 346. Tal. contraforti (ven.), contrafforte DM.

kontrafren m — »pojačanje za kormilarske uzde« Suz. 384. Tal. contrafreno, -i DM.

kontragavun m — »spremište za razne stvari u brodu, za sve ostalo što se ne sprema u gavun, ili u stirić, ili u pic« Kuć Ped.

kontragiz m — »kontraranda na jarbolu od giza na logeru« Skok Term. 154. Tal. contraghis DM.

kontrakarina f — »osiguranje broda na karini (teret, užad)« Gr Elez. Tal. contracarena DM.

kontrakolumba f — »protukobilica« BN 23/1; Meštrović, Pelig, 105, u: Modeli naših brodova, Split 1975; »veći brodovi imaju još ispod kolumbe dodanu i kontrakolumbu, koja je od gize« Kuć Ped.; »kontrakolunba je od cesmine oli hrastovine« Sn; »na kolunbu ozdola zabije po njoj još jednu kolunbu, ka se pride močit v more. Ova kolunba se zove kuntrakolunba« Vrb Žic 1902, 338. Tal. contracolomba (term. ant.) DM.

kontrakorba f — »proturebro« Majc.-Sim.; »korbe se dijele na korbe (u užem smislu), koje zatvaraju dno, i na kontrakorbe, koje zatvaraju fjanak« Kuć Ped.; »dvostruko rebro« Crnić. Tal. contro corba.

kontralanda f i **kontralande** f pl — »protusprežnjaci pripone jarbola« BN 13, 11. Tal. controlanda i contralanda DM.

kontramadir m — *kontramadijer* »drvo koje ide dužinom korbâ sa unutrašnje strane« Kol Svil.; »kod baraka nema paraskozule, nego jedan njen ostatak: kontramadir i fodra; kontramadir služi da se na nj prisloni banak« Kuć Ped.; »na gornjem dijelu bande, ona daska u unutrašnjosti broda koja ide uporedo sa prvim gornjim madirom zove se kontramadir« Betina Skok Term. 136; *kontramadir* ili *kontrafort* ili *fudra* Tg, BN 23/13—15; »iznutra dođu sučelice cente kontramadir ...« Kor Slad.; »to su ona dva reda pod kuvertu, na njima stoju late od kuverte« Sn. Tal. contromadiere DM.

kontramatafun m — »Ovi se konopčići zovu matafuni (Tijesno), matafjuni (Ilovik), i kontramatafuni od ital. matafioni«, *kontramataf(i)uni* Skok Term., 143, i 146 (sl. 53, 6 i 7). Tal. contro matafioni (te riječi nemaju ni DM ni Ros.).

kontra od majstre f — Đaja: Mali 156; v. također *bark* (površina jedara). Tal. contra di maestra (nemaju ni DM ni Ros.).

kontra od prove n pl — »najgornja četverokutna jedra na barku« Carić I 262; *kontra s prove* Đaja: Mali 156.

kontrapalmeta f — »donja palubica« Crnić. Tal. contropalmetta (nema DM); ven. palmeta.

kontrapâs m — *kontrapôs gûrnji* (na gajeti) Kom Bož., u Kor Slad. »kontramadir«; *kontrapôs dûlnji* (isto na gajeti) Kom Bož., u Kor Slad. »kontracenta«.

kontrapik m — »zastavni šošnjak« Ivelić (opis brika 'Pierino'). Tal. contropicco DM.

kontrapiz m — »protuteg« Majc.-Sim.; *kontrapjêz* »označava džakove sa peskom koji se upotrebljavaju kao balast u jedrilicama koje nemaju kolumbu« BK Musić. Tal. contrappeso.

kontrapizat pf i **kontrapizavat** impf — »praviti protuuteg« — »stavi dasku tako da malo kontrapizaje na bandu od broda« Sn; *kontrapjèzat* »držati u ravnoteži, uravnotežiti putem balasta it. contrappesare. Ova se reč najčešće upotrebljava da označi situaciju koja nastaje prilikom jedrenja kada se ljudi koji su na jedrilici nameste na suprotnu stranu od one na koju je jedrilica nagnuta da bi svojom težinom uspostavili ravnotežu (da bi *kontrapjezali*)« BK Musić.

k o n t r a p o s v. k o n t r a p a s

kontraranda f — »vrška« PE (jedro); »kontraranda se lašti kao da je od suhe svile«, »kontraranda je vrst trokutnoga jedra koje se diže nad randu ... tako da svojim štapom visoko nadmašuje jambor« Tresić 1897, 17 i 22; općenito u srednjoj Dalmaciji; v. također *bark* (površina jedara); *kontroranda* »gornje jedro na jarboru od pala« Carić 1884; 261; *kuntraranda* Skok ER. Tal. controranda DM.

kontrarbuo m — »najviši dio jarbola« BK Muo Dean. Tal. contro arbore (nema ni DM ni Ros.).

kontrareja f — prema Skokovim (Term. 144, sl. 52, 21) podacima iz Trogira to bi bila kontraroda, prema mojima u Mn, Sn, Tg (1978) to bi bila *kontrareja* ili *kontrareji* m pl (Sn). Tal. vjerojatno ven. ili tršć., ali je nema u rječnicima. U ven. ima règia DM.

kontraroda f — »klečka« PE II, 515; Skok Term. 144 (sl. 52, E, 21); »kontraroda ili kontraasta« Trst Sklj.; »unutrašnja strana karoca« Kol Svil.; ne zna se je li u cit. znač. u ovome primjeru »vežite boje *kuntrarodu!*« JS 1935, 6, 244. Contrarruota (ili ven. contraroda) DM.

kontrastalije f pl — v. *stalije*. Tal. contrastallia DM.

kontratimun m — »dodatak lopati krmila« Suz. 384, »ujutro smo na lopatu kormila pričvrsili dodatak — kontratimun — za sigurnije kormilarenje« Suz. 35, Kol Svil. Tal. contra timone.

kontrobracat pf — »kod manovre tiramola dolazi zapovijed kontrobracâ; kontrobracaju se braci od trinketa pošto se penuli jarbola od majstre sami okrenu« Kuć Ped.; *kontrobracijat* »zapovijed kod 'tiramole' (preleta vjetra) da se jedra potežu na drugu stranu od pramca« Barb.-Jurk. 1972, 206. Tal. controbracciare DM.

kontroparanak m — »dodatni se paranak zove paranko di rinforco ili kontroparanak« Kuć Ped. Tal. contro paranaco.

konj m — »3. potporanj na brodu, obično dva sa svake strane, drže koridor« Vrg Jur.

kopanica f — »sve male barki zovu se barčica ... (ako mu se rugaju: kopanica, šešuja)« Vrb Žic 1902, 334.

kopan(j) m — »tri godine poslije toga (1754, op. R. V.) proto Antun Koščina prodao je kopanj nekom brodaru iz Ulcinja« Per. 39; BK prva pol. XVIII st., Milošević, GPMK 1962, 138; »mala lađa, pretežno na vesla u priobalnom prometu, nosivost manje od 2 t« SJ Herkov 142. Tal. coppano, Coronelli Idrografia 143; »schifo, palischermo« Battisti-Alessio.

kopanja f — »naćve«, služile su primorskoj djeci kao prvi brod; fig. — »Brod je ... A kako se valja. Reko bi čovjek da je to koja ogromna kopanja«

Carić I, 238; »Daleko usred luke neki deran, gol, pod ogromnim slamnatim šeširom, veslao je u kopanji i pjevao u sav glas« R. Marinković: Balunjeri pod balkonom.

kopat impf — u fig. znač. »more kopa«, »strašno more brez pristanka kopa, sve riščamo o bokun konopa« Pelj Bjel. 33.

koper m — brodska podvodna zaštitna boja — »pravi koper nika nije skup (= prava, dobra podvodna boja štiti kobilicu i dno broda od crvotočine i prema tome troškom za dobar koper izbjegava se veći trošak)« Šep Kursar. Engl. copperpaint.

kopić m — »sama prova iznutra zove se kopić« Sa Gran.

kopun m — »za dvignut sidro na brod veže se na gruji s kopunom« Dob. Tal. cappone, ven. capon DM.

korabja f — u Sutivanu još početkom ovoga stoljeća, i do drugoga svjetskog rata (u starijih ljudi); *korabalj* i *korablja* od XV st. pa dalje brojne potvrde u ARj, iz Lucića, Hektorovića (ne navodi se primjer iz Marulićeve Judite, stih. 221—224: svarta korablji hod ne kuda bi hotil), M. Držića, Š. Budinića, Čubranovića, Barakovića, Gundulića, Palmotića, Kavanjina, I. Đorđića, Zuzerija, Gučetića, Kanižlića itd. Prema starijim rječnicima u osnovnom značenju (osim u njem upotrebljavala se vrlo mnogo u prenes., osobito u znač. crkve i zavjetnog kovčega) znači: »lađa, navis« (Mikalja); »legno, cioè naviglio, navigium, nave, legno grande di mare per uso di mercanzia, navis, galea, galera, triremis; velika korablja, galeazza, naviglio moderno da guerra simile alla galea, ma molto maggiore, quinqueremis« (Bella); »bastimento, vascello, schiff, schiffahrtzeug« (Voltiggi); »navis, navigium, arca« (Stulli); Zore 1895, 11. Grec. kárabos Skok ER (korab).

korabljica f — deminutiv od *korablja;* »od XVI vijeka, a između rječnika u Belinu (bregantino, barca nota', 'alphractum 147^{b}; 'fusta, sorte di naviglio da remo', 'myoparo' 335^{a}), u Voltiđijinu ('navicella, fusta', 'schifflein'), u Stulićevu ('fusta' 'myoparo')« Potvrde iz Zoranića, Zuzerija, Dobretića (Zoranić: u jednoj plitki korabljici; Zuzeri: oruža udije šest lakijeh korabljica, svijeh na vesla; Dobretić: u mali korabljica oliti brodovi).

k o r a c a d a v. k a r o c a d a

k o r a c a t a v. k a r o c a d a

korać m — oruđe u gradnji drvenih brodova; *kòrāć* La Kr. Dean.; *korać* »vrsta čekića« Kuć Ped. ARj.

koraš m — »jedan voj oplate na drvenom brodu« Kom Mard. Pa. Tal. corso di fasciame DM.

korba f i **korbe** f pl — »rebro« PE II, 515, »lukoča« ib.; Majc.-Sim.; *korba/korban* »costa navium« Jur. Vitez. 351; »korbe se zovu koje odgovaraju gredami na kućnom podu, na te korbe pribijene su daske koje se zovu madijeri i odgovaraju šticami na podu. Jer taj ustroj naliči čovječjim rebrima zovu ga jednokupno *rebra lađe*« Zore 1869, 324; *korba* »brvno na koje se pribija madijer ... u građevini lađe, novogrč. koúrba« Zore 1895, 11; *korbe* »rebra broda« Po Ivaniš. F.; »na seki kraj pjani prebije posopet jeno gerbavo dervo, otesano li koti pjan, ma nima brumali, a debje je i šire je od pjani. To dervo mora doseć ravno do verh boka od barčice, a zove se korba (korban)« Vrb Žic 1902, 338; *korba, korbâm* Tijesno, Trogir Skok Term. 135 i 142 (sl. 51; D, 18); *kôrba* ili *krīvo* Tg (»obluk rebra broda« BN 23/8); *korba, korbe* općenito u srednjoj Dalmaciji, također i zbir. *korbam/korban;* Ca Dean.; Senj Moguš; »rebro lađe« BK Musić; Kor Slad.; »truplo sačinjavaju korbe preko kojih se stave madiri; korbe se dijele na korbe (da tako kažem u užem smislu) koje zatvaraju dno i na kontrakorbe koje zatvaraju fjanak; korbe imaju razne nazive, već prema tome gdje se dalaze; tako korbe na sredini dna imaju nazivi lukoći (nom. sing. lukoć), a pod provom i krmom su kalate)« Kuć Ped.; *korba levada* »jako zakrivljeno rebro« Sn; »a mene pusta rebra bole od udaraca u korbu od barke« BK Dabović. ARj ima samo cit. primjer iz Zore. Tal. corba (term. ant.) DM.

»Oncia, corba o mezzanin, ou les plastes varengues, che servono per dar fianco alla nave« Coronelli Nave 1, F.

korban m — *korbam* Ti Skok Term. 135; *korbam* »sva rebra broda (i kobilica)« BakŠkr TŠ; »costae navium = korbani« Vitez. Lex. općenito u srednjoj Dalmaciji; v. *korba; barka* Kor Slad.; *korbān* »sve pijane i korbe« Tg, Mn, Sn; v. *corbamen* i *curbanum,* II dio ovoga rječn.

korda f — »uže, konop za barku« BK Lip. Tal. corda.

kordivat impf — »A moj ljubić v Mletcih plavčicu kordiva«, »kordivat = tal. accordare, uskladiti, složiti, opremiti (lađu)« HNP 58 i Tumač ib.

kordun m — 1) »desetak prstiju ispod razme je s vanjske strane protegnut od prove do krme jedan tanki i obli drveni pojas: kordun« Kuć Ped.; srednja Dalmacija opć.; »rubnjak« Majc.-Sim.; »izvanka dođu okolo korduni za ulipšat barku« Kor Slad.; 2) »oruđe u drvenoj brodogradnji, služi za žlijeb za gvarniciju« La Kr. Dean. Ven. cordon(?).

korducin m — »manja blanja« Kor Ivanč. 1962, 639. Tal. cordoncino.

k o r e d u r v. k o r i d u r

k o r e n(a)t v. k u r e n a t

k o r e n t i j a v. k u r e n t i j a

k o r g a v. k a r g a

koridur m — 1) »hodnik« Majc.-Sim.; »druga donja paluba« Ivelić 189; 2) *koredur* »hodnik, prolaz: na koreduru ti je veslo« Žir Finka-Šojat; *koridur* »Prolaz na kuverti sa strane zove se koridur ... Za koridur ima u Tijesnu i naziv ka(o)jada. Koridur na braceri ili šteli nazivaju murada« Skok Term. 140 (također sl. 50, C, 3. str. 139, Betina); »rasme ... od prove do katine one se zovu kuvertele, a prolaz sa strane pu krme koridur, a ako ima barka škaf na krmi, od katine do pica krme je kuvertela, a sredine su koriduri« Kor Slad.; »kod većine barki postoji još i koridur ili — kako ga neki nazivlju — škafa; to je vodoravna daska koja brani da voda, koja se prelije preko razme, ne uđe u barku; voda naprotiv po njoj teče dalje i izlije se natrag kroz rupice koje su u razmi; tu svoju zadaću koridur — vodoravna daska — postiže pomoću faše — jednog na koridur pričvršćenog s razmom paralelnog praga, okomitog na koridur; ako nema razme, onda se koridur, skupa s fašom, zove kuvertela« Kuć Ped.; *koriduri* »uski prolazi; strane na brodu« Vrg Jur.; »uska paluba duž boka broda« Šep Kursar; Sa Gran., v. *leut;* 3) »vez koji drži sartije za korito od broda« Carić I, 262; »a konopi u bužan (od bigote) zovu se koriduri« Po Ivaniš. F. 292; »priteg na sartijama« BN sl. 49, 111/2; *koridôr* Mn; *koridur* Sn, St; *kovidur* Kr; »daj mu neka leže kovidur (= jedriti tako da se brod nagne toliko da more dolazi do kovidura)« Šep Kursar. Skok ER (koridor). Ven. coridor DM.

korito n — »unutrašnju formu lađe tj. širinu i dubinu nazivlju korito, ako je nespretno ustrojena, zovu korito joj ne valja« Zore 1869, 327; »Otvorena barka je velika za barčicu i pol najmenje, a more bit i veća. Ono od nje će sliči va barčicu zove se korito. Korito je udelano od sega onoga od česa i barčica« Vrb Žic 1902, 345; HvD; »nutrina broda« Pod Stojk.; v. također *laja (ladva);* ARj ima i ovaj primjer »d. u prenes. smislu, oblik u lađe; lađa kad se gradi i postavljena su joj istom rebra. Kad vidite jedno debelo i široko korito, vi dobro govorite po debelini ovega korita ima biti veliko drijevo, velička plav, V. M. Gučetić 105.«

k o r k u m a v. k u r k u m a

korniž m — »uska daska koja se stavlja po vanjskim stranama čamca da bi ga branila od udaraca o obalu; služi i kao ukras čamca« Tomanović Spomenici SAN CV, 211, BK Musić.

k o r o c a d a v. k a r o c a d a

korpo morto ili **korpomorto** m — *kolpomorto* »težak predmet koji postavljen na morsko dno služi za sidrenje« Sn; *korpomôrto* Sa Dean., Kom Dean., Ca Dean.; »u manjim lukama, to je npr. prije bilo u Vignju, zna biti surgana jedna velika, stara ankora; za ankoru je vezana kadena koja ide sve do mula, gdje se može prihvatiti; sve

skupa se zove *korpo morto* (indecl.); brod kad ariva, ne mora surgat svoju ankoru, nego se može vezati za korpo morto koji tako služi isto kao i bova« Kuć Ped. Tal. corpo morto »(term. disus.)« DM.

korsa f — 1) »stapaj (hod)« Majc.-Sim.; 2) »kut koji kolumba čini sa meridijanom« Carić I, 262; 3) »rota (smjer) broda« Kuć Ped. Tal. corsa.

kortelac i kortelacin v. kurtelac

korve m — »opravak, opravka (corvè), otpraviti dio momčadi na koj vanjski posao« Babić 1875, 10; »dva dodatna sata neplaćena rada (osim 8 redovnih) na brodovima između dva rata« Sn; »Za dana morao je svaki član posade, uz svoju redovitu stražu, izvršiti i 3—4 sata korvè (to je dnevni rad na brodu za održavanje broda i brodskih uređaja i opreme), tako da je svatko morao raditi najmanje 12 sati svaki dan« Šakić; »korve ili krove — strojari su svakog jutra radili izvanredno i pregledavali su i popravljali parne dizalice, branike, zaštite, oštrili alat, vrtili mijeh i vikali pomoćniku da donese ključ od tri otave. Taj se rad nazivao *korve* ili *krove*, prema francuskom — nitko nije nikoga tjerao na rad, ali, hajde, pokušaj odbiti... Na svim se brodovima to prakticiralo« Suz. 117. Franc. corvée, tal. corvè DM.

kosa f — oruđe u drvenoj brodogradnji, služi za »dotjerivanje krivih komada drva« La Kr. Dean.; Mn, Sn, St, Tg.

kosta v. košta

kostanjola v. kaštanjola

kostižat v. koštižat

kostur m — »hrptasti rt« Šim. 1982, 295.

koš m — »coffa, Mars, mornarska« Babić 1875, 35.

košta f — *kòsta* »obala« Ca Dean.; *kosta, kosta* »uz obalu« — »uzmi sobom četiri mornara, pak kosta, kosta uza otoke, lahko ćete stići u odlučno vrijeme«, »kosta, kosta! = pristrančajte« Tkalčević: Paskva, 20; *kōšta* »pristanište, obala, kraj uz obalu« Žir Finka-Šojat. Tal. costa DM.

koštat pf i **koštavat** impf — *akòstati* Perast Brajk.; *akoštāt se* »ulazi u porat i dreto isprin vrat o šinitadi da će se akoštat« St Jadr. pošta 1925, br. 29; u figur. znač. »Mislili smo da će nas bit samo deset, a kad tamo u zanji čas su nan se akoštala tri-četer novinara« St; *akòštat* »pristati uz obalu« BK Musić; *koštāti* pf »pristati brodom uz obalu« Žir Finka-Šojat; *koštat* »ako barka ne more koštat do samoga kraja« Vrb Žic 1902, 350; »kad brod koštaje samo za kratko« Kuć Ped.; »pristati uz obalu« Sa Dean.; Mn, Sn, Tg; *koštāt* »pristajati« Senj Moguš; »pristati uz gat (brod)« BakŠkr TŠ; *kuštat* HvD; *kuštati* Iž Kulišić; *kuštivat* »ali kad se ostari, kuštivamo svi za mu u isti porat« Iž Kulišić. Tal. accostare DM.

košte f pl — »brodska rebra« Nin Maštr. Tal. coste della nave DM.

koštijera f — v. *jarbol* (juarbul) Loš Žuk. Tal. costiera DM.

koštižat impf — *kostìžati* »jedriti uz kraj; talij. costeggiare« Zore 1895; Skok Term. 145; Ca Dean.; *kostižat* »jedriti pored obale« Kom Mard. Pa. Tal. costeggiare; ven. costizar (?).

košuja f — 1) »omotač za smotano jedro«, »presedla ti se preko penuna, ostavi jednu nogu robe košulje, pa da ti se kupi prvo s varije, a onda zavij srijedu, omotaj košuljom, opaši saketom, pa Bog, Jele!« Kri.: Mali (slika), Iskra, 1884, 12, 45—47; 2) »košuja je ono okolo jarbola di jarbol kroz golu prolazi ispo kuverte a brani da ulize more ili kiša kroz golu; od tele je učinjena sa pašarinon upletenin od trajine« Mn, Sn, Tg; 3) u značenju oplate (?) »poče se odkrivat sva broda košulja« Barak. 174, taj se primjer navodi u ARj, uz napomenu da »nije dosta jasno značenje« te da je pogreškom navedeno »broda« umjesto »brodu«; mislim da je Baraković htio reći: kako se brod uvelike ljuljao, valjao (»val brodom zibulja, podbija, leluje«) tako se brodu pokazuje (»otkriva«) čak i podvodni dio oplate, tj. »sva košulja«.

košur v. škošur

koter v. kuter

kotorata v. koturata

kotul m — *k(o)ãvtū* »pretinac u skrinji« Vrg Jur.; *kôtul* »pregrada, pretinac u mornarskoj skrinji« Mn, Sn, *kutul* isto; *kotula* »u takozvanu kotulu, što nije drugo no jedan razdio njegove skrinje, on poreda sve što ne spada k odijelu« Carić II, 20. Prema Jurišiću etimon bi bio lat. capitulum, tal. capitolo.

koturata f — *katarata* »otvor na kuverti broda, manji«, »sve priveže što god đe se kreće / i poklopi svaku kataratu / bar da nikog crna kob ne stigne« Dbk Pucić 39; *kotorata* »Ive skočio da zatvori kotoratu na provi« Tresić 1897, 80; *koturata* Mn, Sn, Tg; *kunturata* »na provi ima purtel (kunturatu) kuda se more poć pod provu« Vrb Žic 1902, 346. Tal. cateratta.

kotva f — »l'ancorotto, Wurfanker, ako li je na četiri nokta, onda se zove mačka u Bakrana« Babić 1785, 13.

kotvica f — dem. od *kotva* »dignimo kotvicu, pa da se bacimo na vesla« Kumičić 28.

kovidur v. koridur

kozlaci m pl — »bili oblacici ol trmuntane, meštraluna, bure, isto tako i ispo oblaka ol nevere« Sn.

kozomor m — »kad se je oluja približila, te more se na valove diglo, to zovu kozomor ili smorac« Zore 1869, 324; »kada po levantu pada kiša, vjetar duva a hladno je« Mok Kus.; ARj kaže za k. da je »vrijeme vlažno i vjetrovito, kad duše (u Dubrovniku) jaki vjetar s istoka (vjetar je sa sjevera hladniji, ali nije tako silan), te ujedno pada kiša ili krupa ili snijeg«, potvrde od XVI st., najviše u Dubrovniku, »a između rječnika u Mikaljinu (*kozomor, vjetar, bura, aquilo, boreas*), u Belinu (*vulturno, vento detto greco da marinari, vulturnus...*), u Bjelostjenčevu (*kozomor, kozoder, boreas, aquilo*), u Voltiđijinu (*bora, aquilone, nordwind*), u Stulićevu (*vulturnus*), u Vukovu: rđavo vrijeme (osobito u proljeće) kad koze crkavaju... Sjever i kozomor pred njom dimaše, Vetranić, 2, 82«; v. *kožoderica*.

kožoder v. kožoderica

kožoderica f — vjetar levanat (istočnjak) ili šilokolevanat (istok-istok-jug) figur. postanja, tj. koji je tako studen da dere kožu, Sn, Brač, vidi također *kozomor, nerežiška bura* (na Braču, u Sutivanu ga i tako zovu jer Sutivanu puše iz smjera Nerežišća); »*kožoder* m 1) tempo nocivo al bestiame, nevischio primaverile; 2) scorticatore« Parčić.

kraj m — »kraj... mjesto suho do kojega dolazi voda (more, rijeka, jezero, lokva itd.), obala, brijeg,... Između rječnika u Vrančićevu (*kraj vode 'crepido, riva'; kraj 'litus ripa'*), u Mikaljinu (*kraj mora 'littus'; kraj od rijeke 'ripa, ripula'*), u Belinu (*'lido e lito, terreno contiguo al mare' 'littus' 439a) 'ripa, rive' 'ripa' 623b; 'spiaggia, lido o riviera del mare' 'littus' 699a*), u Bjelostjenčevu (*kraj morski 'littus'; kraj potočni 'ripa, ripula, crepido'*), u Jambrešićevu (*kraj morski 'litus'; kraj potočnih vod 'ripa, crepido'*), u Voltiđijinu (*'lido' 'ufer'*), u Stulićevu (*na kraju 'juxta ripam'*)«, brojni primjeri od srednjega vijeka do danas — sve u ARj; *kraj* »ora, orae« Jur. Vitez. 307; »i rečenu barku odriješili je od kraja« Dbk Luetić FZ; »Na našem je primorju *krâj* tipična reč za rub kopna što more plâče. Naši pomorci, uopće primorci, ne poznaju obalu u svom narodnom govoru te je *kraj* upravo njihova stručna reč« M. Sardelić: Morski kraj, Jugosl. pomorac, Zagreb 1921, 21, 2; »Nas dvoje otidosmo na 'kraj' da večeramo. U rečniku svih naših primoraca 'kraj' znači što i kopno, i nijedan naš mrnar neće drukčije reći nego: Idem na kraj! Kad dođem na kraj! Kad smo bili na kraju, itd. Dakle, našem mrnaru reč 'kraj' znači svršetak mora, što drugo ne može biti do kopno. Originalno je što to nije ni talijanizam, ni galicizam, nego izvorni naš izraz primorski. U Vukovu 'Rječniku' nema zabeleženo to značenje toj reči, ni inače, koliko mi je poznato, nije obična Srbima daleko od mora!« Matavulj 1908 317; »ona strana kuda se more razlije kaže se žalo, obala, morski kraj« Po Ivaniš. F. 17; »dok vi, gospodo, na kraju sve više rastete, mi na moru što više starimo, niže padamo« Car: Oj more 169; »1. obala... gaeta se nategne na

kr(o)aj. na mu ćete se tresati, odrišeni ste od kraja« Vrg Jur.; »od valometa i sažala v zemju je kraj. Ma kraj je i sama suha zemja na žalu, zač: ki pade v more, pride na kraj« Vrb Žic 1899, 228; »veslao sam hitro, držeći se kraja« Nazor: Klesar Angelo; »kopno, obala« Senj Moguš; »tako ti ljudi bilo na moru ili na krȃju (kraj = obala, dakle ne kaže se kopno, suho, nego kraj po načelu pars pro toto)« Kuć Ped.; »obala, kamen, tlo, 'hiti me na kraj i biž dugo od kraja, i ja ću ti s kraja mahat'« Bak-Škr TŠ; *niz, kraj mora* »uza samu morsku obalu« Kom Mard. Pa.; »brod je puno blizu kraja; iskrcaj se na kraj; cuje se kako more tuce obo kraj; vozi uza kraj; vozi sve pomalo krajen; doša je brodon u kraj; ne plivaj daleko od kraja« Sn; »Moja bjonda, zlatno ime, / za tobon mi srce gine, / i na moru i na kraju / kad te vidin, san u raju« Brač Ostojić; »Ol na moru, / ol na kraju, / jo, moj bjondo, / lipi raju« Uvodić: Dujkin dvor; *suhi kraj* »plićina uz kraj« Šep Kursar, ČR 1982, 1—2; »U pomoračkom govoru Šepurinjana često se upotrebljava riječ *kraj* u značenju obala (kopna ili otoka) ili suho. Evo primjera: *Dojti* (ili *dolaziti*) *za kraj* — pristati (ili pristajati) brodom, npr.: *'Vi kapitan vaj dolazi s veliko' brzino' za kraj. Valja pomalo* (tj. polagano) *dojti za kraj. Dojti na kraj* — nasukati se brodom, npr.: *Kako si moga dojti na kraj? Ča nisi ima oči? Brod je ostala na kraju* — brod je legao na morsko dno gdje je plitko (zbog oseke, zbog nepromišljenog krcanja tereta i sl.), npr.: *Ne more se višje krcati jerbo će brod ostati na kraju.* U istom značenju čuje se i izraz: *Brod je sela* (tj. sjela) ili *seli smo;* npr.: *Kako nećemo sesti ka' ste svi stali na provu! Iskrcajte se, brod je sela!* Kad nadođe plima (tj. kad se »voda digne«) ili kad se iskrca dio tereta pa kad se brod digne, kažu: *brod je usplivala* ili *brod je išla* (ili *pošla*). Čuje se i izraz: *brod se digla. Dojti u kraj* — doplivati do obale, npr. kad kakav nepoznat predmet pliva i valovi ga nose prema obali, obično reknu: *Vidićemo ča je ka' dojde u kraj* (ili *dovede*) *u kraj.* Izraz *dojti u kraj* upotrebljava se i u značenju *doploviti do obale,* a figurativno u značenju *ostarjeti. Voziti uz kraj* — veslati uz obalu. *Voziti u kraj* — veslati prema obali, npr.: *Vozimo u kraj — stisniće magla! uvatiti se kraja* — doploviti do obale, spasiti se, npr.: *Glavno je da smo se uvatili kraja. Sa' je sve lako. Priviđati kraj* —primjećivati obalu u magli ili sumaglici; npr.: *Jedva se priviđa kraj. Udrti* (ili *smiriti*) *u kraj* — udariti brodom u obalu, npr.: *Ti ne moreš dojti u muja* (tj. lučicu) *ako ne udreš u kraj* (to su riječi prijekora). Ako je brod lagano udario u obalu, kažu: *Poljubila je kraj!* Npr.: *Ka' dojdeš u godine pa ka' ti brod mora poljubiti kraj ako ćeš se ukrcati oli iskrcati, onda višje nije brod za te!* Ako je sidro podoralo pa brod udara u obalu, kažu: *Brod tuče u kraj!* Npr.: *Vlahu* (tj. slabomu mornaru) *brod vaj tuče u kraj, nika' mu ne stoji kako Bog zapovida.* Ako brod udari u obalu kad pristaje, kažu u ironiji: *Došli smo! Skočiti na kraj* — skočiti iz broda na obalu, žustro se iskrcati iz broda; npr.: *Skoči na kraj i veži! Bacilo hi je na kraj* — vjetar im je bacio brod na kraj (tj. njih i brod); npr.: *Imali su dobru šperancu u brodu i ja ne zna' kako hi je moglo baciti na kraj. Poteže nas kraj* — privlači nas obala, tj. dobro potežemo (ili »vatamo«) burtižajući uz obalu (to se obično kaže kad se burtiža uz obalu gdje nema valova, a dobro »refula« pa se dobro jedri prema vjetru, tj. pod malim kutom; vjerojatno kopno utječe na povoljniji smjer vjetra.), npr.: *Ka' okrenemo doli ispo' Lovrenčevice, kraj će nas potezati. Ka' burtižaš, ako moreš, ne odi na more* (tj. na valove), *nego čini male burtade uz kraj* (tj. uz obalu), *jerbo kraj poteže* (tj. privlači)! Isto značenje ima i izraz *dobro potezati uz kraj.* Npr.: *Doli ćemo dobro potezati uz kraj* (tj. jedrit ćemo pod manjim kutom, dakle, povoljnije). *Riniti se o' kraja* — gurnuti brod od obale (rukama, nogom ili veslom); npr.: *Rini se malo o' kraja da ne udre! Odalečiti se o' kraja* — udaljiti se od obale; izraz se upotrebljava i figurativno i tada znači *osloboditi se u vladanju; raskalašiti se;* npr.: *Ima nikoliko dan puno se odalečija o' kraja* (tj. raskalašio se). U značenju *raskalašiti se* upotrebljava se i izraz: *pustiti se o' kraja. Loviti iz kraja* (ili *s kraja*) — loviti ribu udicom s

obale; npr.: *Višje sa' ja ulovija iz kraja nego ti iz broda. Vitar s kraja* (ili *o kraja*) — sjeverni vjetar. *Brod s kraja* — brod tek porinut u more nakon što mu je očišćeno dno; u istom značenju čuje se i izraz: *brod čista,* npr.: *Kako neće kuriti bolje o' nas ka' mu je brod čista* (ili *s kraja*). *Prije ću brod potopiti pa ću je posli naući na kraj,* tj. prije ću brod napuniti morem i poslije nekoliko dana što bude tako potopljen, navući ću ga na kraj (radi čišćenja dna, bojenja i sl.). Da uginu »mome« tj. žohari u brodu, prije bi vlasnik broda za vrijeme ljeta u seoskoj lučici napunio brod morem i pritisnuo ga velikim kamenjem da sasvim potone. Brod bi stao potopljen nekoliko dana i žohari bi uginuli. *U kraju* — uz obalu, npr.: *Nima ništa u kraju* (tj. nema ribe uz obalu)! *Node u samome kraju ne bi niki dno izronija* (tj. ondje uz samu obalu toliko je duboko da ni jedan plivač ne bi mogao roniti do dna). *Radi na kraju* — radi na kopnu, tj. ne »naviga« (izraz se upotrebljava kad je riječ o pomorcu). *Nider kraja — šoli more i nebo,* nigdje obale — samo more i nebo (izraz se upotrebljava u pripovijedanju). *Dalje o' kraja!* — Plovi dalje od obale! U istom značenju čuje se i izraz: *Ne daji* (ili *ne daji se*) *toliko kraju!* Ili: *Ne odi u kraj!* Ili pak: *Odi vanije* (tj. dalje od kraja)! Osim priloga *vanije* često se za vrijeme plovidbe upotrebljava i prilog *krajnije* (tj. bliže kraja). Npr.: *Odi* (ili *drž se*) *krajnije* (tj. plovi bliže kraju)! Ili: *Ne odi toliko van!* Ili pak: *Ne daj* (ili *ne daji se*) *toliko van!* Umjesto *krajnije* čuje se izraz: *višje u kraj,* a umjesto *vanije* izraz: *višje van* ili *višje na van.* Npr.: *Odi van* (ili *višje na van*)! U vezi s ovim priloškim komparativima treba spomenuti i komparativ *unutrije* **ili** *nutrije* ili pak *višje unutra* (čuje se i: *višje unutri*). Npr.: *Stani unutrije* (tj. pristani u skriveniji dio luke)! Čuje se i: *Stani višje unutra* (ili *višje unutri*)! Umjesto komparativa *krajnije* često se upotrebljava komparativ *nutrije* ili *unutrije.* To je i logično jer na moru što je bliže kraja, to je više unutra ili manje van. Tako umjesto kazati: *Odi* (tj. plovi) *krajnije* često se rekne: *Odi nutrije* (ili: *unutrije,* ili: *višje unutra*)! Evo i jedne izreke: *Fali more — drž se kraja!* Kad bi se ribar prije vraćao s ribanja, a ne bi ništa ulovio, rekao bi: *Odnija vrag more i kraj!* Ili: *Prokljestvo u moru i na kraju!* Ili pak: *Nima ništa ni u moru ni na kraju!* Ovdje treba spomenuti i riječ *krajina* u značenju kopno (ne otok), tj. terra ferma. Za one koji bi s otoka Prvića otišli živjeti na kopno, stari Šepurinjani bi rekli: *Išli su stati na krajinu.* Ili: *Pobigli su iz voga grca na krajinu.*« Šep Kursar, Čakavska rič, Split 1978, 2; *kraj* u proverbijalnom i figurativnom značenju: »laži dokle se kraja uvatiš (ta se izreka upotrebljava u prilici kad se želi kazati da je kome glavno postignuti cilj bez obzira na sredstvo)« Šep Kursar; »sa ženskima nika u kraj (= nikada kraju)«; »boje se na kraju kajat, nego na moru plakat« Sn; »pusti si se ti ol kraja (= počeo si živjeti slobodnijim, raspuštenim životom, bez reda, discipline)« Sn; »ko iške veće nego ca moge brzo udre u kraj (= tko traži, zahtijeva, želi više nego što mu mogućnosti dopuštaju, brzo nastrada)« Sn; »brod govori: cuvaj ti mene ol kraja, ja ću tebe ol mora« Sn; »ovi te kraj ne pusti, a oni te ne ćapa!« (kletva) Brač, Bol; »pa da nije lipo bit mlad: ne taru te brige, ni nevolje. Čini ti se da si gospodar ciloga mora i kraja« Cett. 1928, 124.

krajac m — isto što i kraj — »Lađa se dala samim krajcem, u njoj dva mornara, jedva bockaju lopatom po moru« N. Šimić: Slike i crte 155.

krajna f — »krajna ili barbeta« Paš Cvit.; »cima, konop, kojim se veže brod za kraj (obalu)« Vrg Jur.

krajniji adj. komp. — »(ili do kraja) onaj koji je bliži obali (kad se govori o dva broda koji plove uporedo); npr.: Eto gredu dva broda iz Vodic. Ja misli da je vaša 'na ča je krajnija (ili: do kraja). Ako pak ima više brodova koji su nejednako udaljeni od obale, onda za brod koji je najbliži obali kažu da je *najkrajnïji.* Ovaj pridjev nema pozitiva« Šep Kursar.

k r a (t) k a p j u m b a d u r a v. p j u m b a d u r a

kražera f — »krstarenje brodom« Ivan-Dolac Hvar, Carić: Ribareva. Ven. crosera.

krcat adj. — »*krcat*... a. u pravom smislu. *a*) o sudu ili uopće o čemu gdje se što nosi ili vozi ili hrani. *aa*) najčešće o brodu, lađi. *aaa*) ne izriče se čega je napunjeno« primjeri od XVI st, ARj; »Bilo lani u ova doba. Ja i brat Joze vraćamo se iz Neretve krcati kô čaša« N. Šimić: Slike i crte 13; *krcâst* »brod krcasta banda i more«, »brod krcasta, moga bi se iz bande pivac napiti (= brod je potpuno krcat, brod je toliko krcat da bi se s njegove palube duž boka pijevac mogao napiti mora)« Šep Kursar.

krcat impf — »kȑcati, kȑcām, impf. onerare (navem), imponere (in navem), tovariti (napunjati ili metati mnoštvo čega u što da se ovo napuni, najčešće u brod). — ... Riječ je srlat. *carricare*, isporedi tal. *caricare*, franc. *charger* itd.; ne zna se kako bi postala od tal. *caricare*, nego valja da je riječ dalmatičkoga jezika (vidi kod *kelomna*). — Od XV vijeka... po primorju. 1. aktivno. *a* onerare, prema perf. nakrcati, objekat je ono u što se što meće ili slaže. a) u pravom smislu samo o brodu. — U Mikaljinu rječniku: *karcati, nakrcati 'caricare la nave' 'onero'*; u Voltiđijinu: *karcati 'caricare, imbarcare, aggravare' 'aufladen, beladen'*; u Stulićevu: 'onerare'; u Vukovu: *n. p. lađu, vide tovariti ('italien.' 'caricare') s* dodatkom da se govori u primorju... *b*. imponere in navem, prema perf. *ukrcati*, objekat je ono što se meće ili slaže u lađu da se napuni, a razumije se da su subjekat ljudi koji to rade« ARj; *krcâti* (nesvršeni glagol, prezent: krca', krcaš...) — puniti brod čime, prevoziti koga u brodu; npr.: *Krcaju vino. Krcaju gnjoj. On ne krca nikoga* (tj. on ne dozvoljava da se bilo tko prevozi s njime u njegovom brodu). *Ne smi' krcati svit — oglobiće me* (tj. nemam dozvole za prijevoz putnika i ako vas primim u brod, kaznit će me organ pomorske inspekcije). Glagol se upotrebljava i u značenju *piti alkoholno piće* ili *dobro jesti* (ponajčešće u ironiji i to u vezi s kakvim pomoračkim izrazom). Npr.: *Krcaj, krcaj, šoli se nemoj inprovati* (tj. pij, samo pazi da ne metneš previše u glavu)! *Krcaće sve do noći, a onda će doma na burtiž* (tj. pit će do noći, a onda će kući na cik-cak)! *Ne smiš krcati privišje — posli u vitru valja bacati* (tj. ne smiješ piti previše jer poslije ćeš morati povraćati)! *Ča si toliko iša krcati, a friško more* (ovo kažu pijanom čovjeku koji povraća jer pljuskanje povraćenoga pića po ulici naliči na pljuskanje valova kada polijevaju brod). *Krca ča smi i ne smi* (tj. jede što smije i ne smije)! *Krcati se* znači *ulaziti u brod*. Npr.: *Ajde skoči! Nemoj se krcati pô ure! Ka' se on krca, valja da brod ljubi kraj. Naučija se krcati se* (to kažu za magarca koji se navikao bez straha ulaziti u brod i izlaziti iz njega)! *Prikrcâti brôd* — ukrcati u brod više od njegove nosivosti; u istom značenju upotrebljava se i glagol *prikrcati se* (npr.: *Ka' se prikrcaš, rezikaš)!*; *prikrcati se* znači i *prijeći iz jednoga broda u drugi i promijeniti brod navigajući* (npr.: *Trevili smo se na pô tražeta i onda se on prikrca ko' njih*, tj. sreli smo se na pô kanala i onda je on prešao u njihov brod. *Prikrca se na »Nikolu«*, tj. prešao je navigati na »Nikolu«). *Prikrcati se* također znači *prejesti se* ili *previše popiti; prikrcati* znači prenijeti što iz jednoga broda u drugi (npr.: *Prikrcaj to vamo*, tj. prenesi to iz toga broda u ovaj brod!); čuje se i izraz: *brôd prikrcána svîto'* (tj. brod prekrcan svijetom); često se upotrebljava nesvršeni glagol *prikrcavati* (i *prikrcavati se*); npr.: *On se svaku malo prikrcaje* (tj. često mijenja brod navigajući). *Ukrcâti* — unijeti što ili koga u brod; primiti koga u brod; uzeti koga u radni odnos na brodu; uliti mora (kad je za vrijeme jedrenja riječ o velikom valu); opiti se ili prejesti se, npr.: *Ukrcali smo sve ča je bilo za ukrcati. Ja ga neću ukrcati* (tj. neću ga primiti u svoj brod). *Ukrcaće ga* (tj. uzet će ga u radni odnos na brodu). *Va na' je ukrcala tolitar* (tj. ovaj val nam je ulio hektolitar mora). *Dobro je ukrca* (tj. jako se opio)! Čuju se izrazi: *dojti ukrcati*, tj. doći (doploviti) brodom po koga ili što (npr.: *Mi ćemo vas pri' večer dojti ukrcati u našemu brodu.*); *pojti ukrcati*, tj. poći po koga ili što brodom (npr.: *Ka' ćete ga pojiti ukrcati? Večeras.*); *iti ukrcati*, tj. ići po koga ili što brodom (npr.: *Jesu li ga išli ukrcati?*); *ukrcati se* znači *ući u brod*, zatim *stupiti u radni odnos na brodu*, a figurativno i *udati se;* npr.: *Ukrcaj se* (tj. uđi u brod)! *Ukrca se je* (tj. stupio je u radni odnos na brodu). *Glavno je da se je ukrcala* (tj. udala)! *Ukrcavati se* znači ulaziti u brod i stupati u radni odnos na brodu; npr.: *Koliko se to ukrcajete* (tj. koliko dugo to ulazite u brod)? *Svaku malo se ukrcaje i iskrcaje* (tj. često stupa u radni odnos na brodu i prekida ga). *Iskrcâti* — iznijeti što ili koga iz broda; raskinuti radni odnos s pomorcem koji naviga; potjerati koga iz broda; povratiti (tj. izigrati); npr.: *Iskrcali su sve* (tj. sav teret što je bio u brodu). *Ka' svrši lito, brod će vezati* (tj. brod neće ploviti) *i svih će iskrcati* (tj. sa svima koji su ukrcani na tomu brodu brodovlasnik će raskinuti radni odnos). *Iz moga broda ja mogu iskrcati koga oću* (tj. potjerati ga iz svoga broda). *Iskrcaje* (tj. povraća). *Iskrcati se* ima ova značenja: izići iz broda, zauvijek prestati navigati, raskinuti radni odnos (pomorac na brodu) s brodovlasnikom; *iskrcavati* ima ista značenja kao i iskrcati, ali imperfektivno; čuju se izrazi: *dojti iskrcati*, tj. doći (doploviti) brodom da se koga ili što iskrca (npr.: *Ča ste došli u grad? Došli smo iskrcati Šimu*), *pojti iskrcati*, tj. poći prevesti gdje koga ili što brodom (npr.: *Ka' ćete ga pojti iskrcati?*), *iti iskrcati* (npr.: *Išli su iskrcati bačve*. Nikada se ne kaže: Pošli su iskrcati...). *Nakrcâti se* — napuniti brod; najesti se; opiti se. *Pokrcâti* — ukrcati u brod sve što je trebalo ukrcati (bilo da je krcano na više mjesta, bilo da je krcana jedna ili više vrsta tereta), npr.: *Pokrcali su sva brimena.*« Šep Kursar.

krcatnica f — »teretnica« DOP (EPN) 58.

krešivat impf — 1) *Misec krešije* »oće reć da Misec raste« Sn; 2) *vitar krešije* Sn, Kom Dean.; *vitar krèši* Sa Dean. »Vjetar jača«; ARj nema u tim značenjima. Tal. crescere.

krik m — »za rađu oko broda oće se ovi ordinj ili alat: ... krik za rastavjat brod i privrćat ga« Po Ivaniš. F. 290; »za podizanje broda služe... i kriki...« Skok Term. 147; »krik se zove još i štruk, drveni oli gozdeni« Sn. Tal. cric, cricco.

kriket m — »malo drveno ili metalno motovilo za namotavat škote i škotine na jedrilici« St. Tal. cricchetto.

krikor m — »drveni klin poput škerma u debelom dijelu vesla uz rusalj (krikor se stavlja u veslo koje izvrće ruke; vozač jednom rukom drži rusalj a drugom krikor)« Šep Kursar. Prema tal. cricco jer ima neku funkciju »krika«, kočnice, učvršćivača (?).

Kristina, sveta — u prognostičkim pučkim stihovima »Kandalora zima fora / koja muti do dna mora, / a za njon gre sveti Blaž / koji govori da je laž, / a za njin sveta Kristina / koja govori da je istina« Sn i općenito u srednjoj Dalmaciji.

krivčina f — »To je ono jugo što zavije i zove se krivčina. Čuje se od njega velika uka, i zato ga niki zovu ukavac« Po Ivaniš. F. 26.

krivo n — »obluk rebra«, »gornji dio rebra« (BN 23/9); Tg, Skok Term. 144 (sl. 52, E, 13).

krivoleč m — »komad(i) za rebra iz murve, bora ili brista« Kor Slad.

križ m — 1) *križ* ili *tapun od ankore* Sn »klada sidra« BN 101/D 1; 2) *Krîž* »2. vrsta jedra. Na drugom jarbulu ispod križi ima randicu« Senj Moguš; u prognost. izrazu »križ u vodu (= tj. o Vodokršću, Tri kralja) led u zemju« općenito u srednjoj Dalmaciji.

križadura f — »poprečne motke na jarbolima nastavcima koje drže četvrtasta jedra« Gr Elez.

križarica f — »krstarica« (vrsta ratnog broda) Smoje B.

križevaj m — »brod ki ima na jarbolih križe« Vrb Žic 1902, 335.

krma f — »*krma*, f. puppis, stražnja strana broda. ovo je pravo značenje, kako se vidi po tome što je ovako i u drugijem slavenskijem jezicima i po primjerima pod *a;*... — Riječ je praslavenska (krъma), isporedi stslov. *krъma* (u jednom primjeru krmilo), novoslov. krma, rus. *korma* (češ. *korma*, riječ tuđa; iz mađarskoga po Mikloši-

ću, ruska po Jungmannu). Između rječnika u Vrančićevu (*'puppis'*), u Mikaljinu (*karma, krma od broda 'puppis'; krma od drijeva 'puppis'*), u Belinu (*'poppa delle nave' 'puppis'* 572b), u Bjelostjenčevu (*krma, zadnji kraj lađe 'puppis, posterior pars navis'*), Voltiđijinu (*'poppa' 'das hintertheil des schiffes;*), u Stulićevu (*'puppis*), u Vukovu ...« — ARj; »zadnja strana broda« Jur. Vitez. 352; »krmu ima, majko, / srebrom nakovanu« Štefanić 153; »prostor na krmi (sc. na barku 'Tri sina', op. R. V.) rezerviran je i vrlo strogo odijeljen za zapovjednički krug (Staab) u koji odio ne smije nijedan od momčadi stupiti, osim kad je pozvan ili u izvršenju naložene službe« Turković 36; »kad veliki vjetar puše u krmu, duši se brod« Kolomb. 1889, 8; »danas imamo kod ovoga dijela broda od starih naših izraza samo još krma« Skok Term. 136; »za nekoga kome ide dobro kaže se da mu 'sve gre u krmu'«, »ide se u krmu kad je škota već potpuno laškana; najradije se ide u krmu«, »kad netko dobije jačega konkurenta, govori se da je 'osta po krmi', kao što brži brod 'ostavi po krmi' sporiji brod« Kuć Ped.; *krmă* »stražnji dio broda: iza k(e)rme. karoc od krme. prag od krme. stavi u krmu. na krmi.« Vrg Jur.; znači i brodske prostorije u krmi broda »ubio se je iz pištolja i bio našast mrtav u krmi broda« Blaca 54; *karmă* Su HHG; Hvar; *»idriti u krmu, idriti u po krme,* jedriti s vjetrom koji tuče u bok broda, *idriti blizu u po krme* jedriti s vjetrom koji nije u pramac, ali nije ni u po krme, nego negdje između ta dva pravca, u istom značenju čuje se i izraz *idriti molani konopima,* takvim konopima jedri se u krmu i u pô krme, ali *idriti molani konopima* znači idriti blizu u pô krme, izraz se dakle upotrebljava samo za takvo jedrenje« Šep Kursar; figurativno, u značenju stražnjice: »... jahi meni, koliko su izili, ki fratri bili, / pračevine, teletine, govedine, / tučevine, janjetine, kaštradine, / zečevine, bravetine, piletine, / kobasica, suhog, luganiga, / jer vaja da svak s krmun debelun miga«, »Zareveš prid zoru, pečiš zube na ogotu, / a tek digodir lupu te u krmu s nogun« Š. Vučetić: Kunma Mandina u po vega vika; »ure su se namotale / i bova nan je u karmu« Božanić 115; *krma kvadra* »četvrtasta krma« Sa Dean.; Sn; *karma kvodra* Kom Dean., *kvadra krma* Muo BK Dean. (u Splitu *pupa kvâdra*); *krma tonda* »okrugla krma« Sa Dean., Sn, Tg; *karma tonda* Kom. Dean.; Mn; figur. »*gre mu u krmu*, tj. sretan je« Senj Moguš; »zadnji dio broda; u prenesenom znač: zadnjica: *'dâ mu je dvi u krmu'* — dvaput ga je udario u zadnjicu; *gre mu u krmu* — ide mu dobro« Gr Elez.; »ka' je ženska u krmi, krma je šuplja« Šep Kursar; »vjetar mu je u krmu = ide mu drobro« Lo Dean.; »vitar ti je u krmu, dobro, tebi gre!« Mn, Sn, St, Tg; »manje po' zube pa će i krma bit manja! (= manje jedi pa će ti i stražnjica biti manja)« Šep Kursar; »lako je njima — puše i' u krmu! (= lako im je jer imaju stalne prihode i dobre prihode)« Sn.

krmeni adj. — *krmeni* Senj Moguš i općenito na Jadranu; *krmena ašta* (ašta od krme) Tg; »krmena statva« BN 5/4; *krmena katina* Tg; *krmeni banket* Mn, Sn, Tg; *krmeni bracul* (bracul od krme) Tg »krmeno koljeno« Bn 5/6; *krmeni masiv* (masiv od krme) Tg »krmeni umeci« BN 5/7; *krmeni parapet* Tg; *krmeni prag* Tg.

krmica f — *krmica* u ARj (primjer iz Vuka); 1) općenito, dem. od krma; »Vi ajdete u gore zelene, / izberite driva svakojega, / pa sagradi šajku barku malu, / provicu jom ti srebrom posrebri, / a krmicu indoraj jom zlatom« St Radica; 2) »u malih brodova i gajeta: natkriti dio na krmi, prostor na krmi broda« Gr Elez.; »moli škafić na karmi, ili *pûlmica* (v.) HvD.

krmir m — »vozač na krmenom veslu u gajeti«, »ka' su krmir i prikrmir / svaki na svoje veslo počeli povagati« Šep Cukrov.

krmiti impf — »*krmiti, krmim* impf. gubernare, upravljati lađom, tj. krmilom je držati u smjeru njena putovanja ili njom okretati. ... Postaje od 1. krma. — Riječ je stara, isporedi stslov. krъmiti. — Između rječnika u Vukovu: 'steuern' 'guberno'.: cfr. dumenisati, kormaniti/. 1. aktivno. a. u pravom smislu. *I krmi i vodi na ki ti drago kraj.* Đ. Baraković, vil. 338. *U podne krmite, u noći po zvizdah burnji kraj držite.* 338. *Krmi pu Napule.* (Z). *Krmi u zapad na sva jedra.* (Z). Poslov. danič. b. u prenesenom smislu, upravljati, vladati (čim ili kim). — Između rječnika u Vukovu (čim 'lenken, regieren' 'rego'. cf. upravljati). *Ispravljati i krъmiti.* Sava, tip. hil. glasn. 24, 196. *Krъmiti i obladati jemu manasterъ.* tip. stud. glasn. 40, 154. *Bože ... krmi i vladaj trudahan život moj.* M. Vetranić 1, 111. *Opak vaš narav krmi vas i vlada.* 1, 227. *Ka krmi i vlada nebesa i svijet saj.* 1, 401. *U ovoj pustoši krmi me i vladaj.* 2, 10. *Da krmi i vlada sve od svijeta narode.* 2, 58. 2. sa *se,* pasivno (u prenesenom smislu u primjerima). *Da s plavcom život moj krmi se i vlada.* M. Vetranić 1, 174. *Zemlja ... s načinom pod zakon krmi se i vlada.* 2, 45« ARj.

krocula f — 1) »rašlje deblenjaka« BN 109/D 1; *krocula od penuna* »viljuška« PE (v. *bracera*); opć. u srednjoj Dalmaciji; »na bum je pričvršćen polukrug kojim bum opasuje i ljubi jarbul; taj se polukrug zove krocula; izgleda kao slovo Y, zajedno s bumom, samo što je gornji dio toga slova zaobljen« Kuć Ped.; 2) *krocul* m ili *krocula* »nosač, stalak na kojemu stoji štap tende, u obliku slova X« opć. u srednjoj Dalmaciji. Ven. crozzola DM.

kroculet m — »k. su na bocelih i na štropin, a za nje se veže konop, koti ono va bočvi (bačvi) kada se veže čep da ne zide von« Dob.

krodiga f — »radno odijelo na brodu« — »tko nije u svojoj opremi predvidio trliš ili tutu, krodigu, radno odijelo« Suz. 2, 102.

krovata f — vrsta ratnog broda (korveta) Vrb Žic 1902, 335.

krožet m i **krožeta** f — 1) *krožet* »križno jedro« BakŠkr TŠ; 2) *krožeta* »krstac« BN 113/A 2, 3; C 1, 2; »krstac« Majc.-Sim.; »drvena sprava gdje se spaja jarbor sa jarburetom« Carić I, 262; »ispod jarboreta je krožeta, koja uzdrži pavijun ili sartije« Po Ivaniš. F. 292; »pod varijun su zabjeni dva tresića, jeden sprida, drugi zada ter delaju z jarbolon zajeno križić, krožetu« Vrb Žic 1902, 348; općenito u Dalmaciji; »krožeta se meće obično na spoj kolune i jarbula, jarbula i jarbureta, dakle na spoj dva bokuna; može se staviti — kod malih brodova, npr. kod bracera — i na drugu trećinu jarbula od jednog komada; krožeta ima izgled dvaju na istoj visini usporedno postavljenih križića, od kojih je jedan sprijeda, a drugi straga; ali krožeta se može sastojati i od samo jednog križića, tako na manjim brodovima« Kuć Ped.; *krožeta od gabije* »gornji krstac« BN sl. 49, 111/27; 3) *krožet* također i danas naziv za križnu metalnu konstrukciju jarbola na brodovima na mehanički pogon (jarbolima koji nose samarice). Tal. crocetta DM, ven. croseta Ros.

krug m — »aa) stijena u moru (i uopće u vodi). — Između rječnika u Vrančićevu (*'scopulus'*), u Mikaljinu (*krug, stijena u moru, grebeni 'scopulus'*), u Stulićevu (*stijena u moru* po Mikaljinu)... *Kako stup kamenit ali krug pod vodom* Đ. Baraković, vil. 11« ARj; *»jer za krug od gore sricóm se uhitih, / vraćajuć u more sve more ko popih. / Kruga vrh oblomih ki držah rukami, / doli se oborih niz kruge stranami«* Barak. 179; *»jer za krug najveći zašad van vezah brod / gdi mogoh doseći i gdi se zgodi zgod«* Barak. 180; »hrid uz more — kad vežiješ za kolonu oli za krug (sc. barbetu)« Šep Kursar; »veći greben pod morem« Trogir Ped.

kubija f — »cijev od ankore, sidreno grlo« BN; »prvi časnik pogleda preko ograde i opazi da lanac iz kubije (od sidra, op. R. V.) nijemo klati ... dao je odmah nalog fondo lijevo sidro, koje je normalno palo i povuklo za sobom lanac« I. Dujmović: Putovanje jedrenjakom oko Zemlje, Naše more, Dubrovnik 1956, 2, 113; »otvor na ogradi za prolaz veza«, »zatim s palube u prednjoj vaški kroz kubiju jedno tanje zatezno čelik-čelo-špring« Suz. 2, 108. Tal. cubia DM.

kučeta/kućeta v. kočeta

kućarun v. salbunjer

kudeta f — »imaju... opružiti dvi kudete na poškalini« Zadar 1564, Mo-

rović 78; »konop kojim se brod zaveže sa strane krme kad je brod usidren po sredini luke« Mart Val.; *kudeta* »konop što se veže barka za kraj, neko reče i barbeta« Trst Sklj. Tal. codetta DM.

kuhanija f — »uskuhalo more« — »olka su izgradili rivu ispo crikve i nima već žala ispo Štekini ni škrap, nima se di ubivat velo more od trmuntane i bure, pa olgovara na Veli most i tako je u portu vela kuhanija i brodi ne stojidu dobro« Sn.

kuk m — »kuhar« Suz. 2, 225. Engl. cook.

kukujić m — »učini se parlar kad se štrocom veže maca; pô parlara se zove kukujić« Kuć Ped.

kulaf m — *golaf* Perast Brajk.; *gulof* »gulfarice se zovu zato što ribaju po gulfu; gulaf je njemu pučina Jadranskoga mora« Seget Ped.; »one smo noći bili obilato ulovili iza bračkoga gulfa« Cett. 1928, 11; *kulaf* »ovoga istoga miseca mnogi se brodi izgubiše u Culfu, koji su odili put Mletaka« Mak Bujas 290; »*kulaf*, m. pučina, more daleko od kraja, grč. kólpos, tal. golfo, zaton. — U drugijem padežima osim nom. i acc. *a* ispada ali ispada i *l*, te je gen. *kûfa*, dat. *kûfu*, loc. *kúfu*. — U naše vrijeme u Dubrovniku *'Vidi se brod u kufu'*. P. Budmani.« ARj; »kad krenu šijonada (vihorina) sa zapada iz kulfa (golfo)« St NKJS 1935, 47; »pučina morska« Vrg Jur.; Bož Cronia; Cres; »otvoreno more« Sa Dean.; Mn, Sn; »otvoreno more, pučina Jadrana« Žir Finka-Šojat; »1) morska pučina, 2) horizont nad pučinom, — 'Grmi u kulfu' — grmi negdje daleko na otvorenom moru, iza horizonta, 'Pun je kulaf' — čitav je horizont zastrt oblacima, riječ se odnosi samo na otvoreni dio mora prema jugu« Gr Elez.; »otvoreno Jadransko more, zapadno od naše obale« Iž, Kulišić; »Kad se je došlo do vrha, oči ti se ne mogu nagljedati 'ne lipote ka se vidi. Pustoga li mora s jedne i druge strane briga. Na jednoj strani more široko i otvoreno, nikud kraja. Toti nikakova kaleba ni viti, ni ribe kakove, ka se hita po moru. Vidi se kako jena škuna fermo stoji na moru jer su jidra obišena i prazna, ninder nikakova hijada. To van je kulaf« Iž, Kulišić; »otvoreno more; veliki pojedinačni val« Kom Mard. Pa. (drugi dio tumačenja je čudan, trebao se zapravo odnositi na *kulap;* možda je autor pogriješio? op. R. V.); »a co / ako kulaf dvine / ako lonp ošine / a co« Božanić 112; *kulaf* »otvoreno more« BK Musić; *kulaf* ili *gulaf* »= Golfo (di Venezia)« Ivančević 1976, 52; v. *culfus*, II dio ovoga rječn.; *kulf* »(dalm. chulfo, it. golfo)« Cres Tent.; Skok Term. 18. Ven. grec. colfo, Cortel. Influsso.

k u l a p v. k o l a p

kular m — Mn, Sn, Tg »umetak okvira za jarbol« BN 33/13. Tal. collare DM.

kulata f — *kolăta* »u krmu i provu stavljaju se kratki komadi, kolate.« Po Ivaniš. F. 290; *kulata* Mn, Sn, Tg, Skok Term. sl. 52, E, 4, str. 144. Tal. colata »term. sec. XVIII«, ven. culata DM.

kul de vale m — »dno vale, uvale, isto ca i sakada« Sn. Ven. culo de vale.

kulfada f — »viški konal, otvoreno more« Sn. Ven. colfada.

kulma f — »plima« Kom Dean. Tal. colma DM.

kumandir m — (u leutu) »vozi treće veslo od prove« Zadar Pait. 57. Tal. comandiere, Sali 1799—1800, Filipi 1976, 259.

kumbulj m — »skup brodova kad je tišina morska ... tal. convoglio« Zore 1895, 11.

kumbuljat se — »skup brodova kad je tišina morska, pak idu zajedno i prate se, a to se zove kumbuljat se« Zore 1895, 11.

kumpensa f — »povr kolumbe dolazu prva driva pijani; u krmu i provu stavljaju se kratki komadi kolate, za njiman korbe, to su rebra broda, a di se sastavlja jedna drugoj zovu se kumpense« Po Ivaniš. F. 290. Tal. compenso DM.

k u n t r a f o r t v. k o n t r a f o r t

k u n t u r a t a v. k o t u r a t a

kunj m — 1) općenito »drveni klin« Majc.-Sim.; »kunj je od hrastovine ili jasena« Mn, Sn, Tg; »klin« BK Musić; 2) »dio barke; kunj je vezan ražmom i pason« Senj Moguš; 3) *kunj ankore* Mn, Sn, Tg »zatik klade« BN 101/D 5. Tal. cugno (Piran), cuneo; cugno tršć. Ping.

kunja f — u izrazu *kŭnje od muri* »tri najprve, kraće, ferse pri vrhu jidra« Dob.

kunjera f — »utor za klin« Majc.-Sim.

kupat se impf — općenito na cijelom Jadranu u osn. značenju »kupat se u moru«; u ARj vrlo oskudno obrađeno, čini se samo dvije potvrde u tom značenju; u fig. značenju »Dobro se ona bidna i kupa (= snalazi, živi) s onoliko dice i starin ocon i materon, nī njo laka!« Sn.

kurbica f — »rupa na korbama u brodskoj kaljuži; kroz tu rupu voda može prelaziti iz jedne kaljuže u drugu« Kom Bož. J.

k u p i r t a v. k u v e r t a

kurenat m — *korēnat* »veliki je korenat; južni korenat; zmorašnji korenat — vodena struja u moru« Vrg Jur.; »morska struja« Senj Moguš; »morska struja, ali i zračna: jaki je korenat« Žir Finka-Šojat; *kŭrenat* »struja u moru; talij. corrente. Ima i forma kurèntija« Zore 1895, 11; »pišite vi meni, škrivane, u jornal dužine i širine, vjetrove i kurente« Car: Oj more 171; Mn, Sn, St, Tg i općenito u srednjoj Dalmaciji: 1) morska struja, 2) zračna struja (propuh); *kurenat, kurent, kurentija* »morska struja: kurênt ol levonta« Kom Dean. i Mard. Pa.; »struju zovu kurenat; postoji gornji (istočni) i donji (zapadni) kurenat«, »kad kurenat udari o jednu pontu (rt), vraća se; tako imamo, već prema snazi kurenta, dosta prije, nego smo doplovili do dotične ponte, obratni kurenat, nego vani, de fora ponte; taj kurenat koji se vraća, kurenat pred rtom, obratan od kurenta vani, zove se rivolat« Kuć Ped.; »morska struja; kad je struja vrlo jaka, kaže se da 'dere' — sliči u mnogome na vodu koja teče; kad se struje sukobljavaju, ostaju na površini granice tokova, pa se kaže da je more 'iskrižano'; kurenat gornji teče od jugoistoka prema sjeverozapadu, a donji u obratnom smjeru« Gr Elez.; *kurènat* BK Musić. Tal. corrente DM. V. *voda.*

kurentada f — »velik, jak kurenat« Sn, St.

kurentija f — *korēntija* »valovi, morske struje« Žir Finka-Šojat; *kurentija* »kurentija za-č svieh strana, / ali ljeti ali zimi, / kako votom od libana / oko soha svije njimi«, »Ali kad se pak buleta, / kolovrat mi vrti brodom, / i bulentin vas mi smeta / kurentija s plahom vodom« Vet. 17; ARj ima samo ta dva primjera; *kurèntija* »struja u moru« Zore 1895, 11; *kurentīja* »morska struja« općenito u srednjoj Dalmaciji. Tal. correntia DM. V. *kurenat.*

kurit impf — ARj ima *kŭriti,* ali samo ovo u pom. značenju: »*kuriti fortunu,* tal. correr fortuna, biti na moru (u lađi) u oluji. — U jednoga pisca Dubrovčanina XVI vijeka. *A fortuna kad li kure, gdi se more plamom stvori ...* A. Sasin 171ª. I sad se govori u Dubrovniku. P. Budmani.« »Gljedaju stari, / gljedaju mladi / i svi se čudu / nomu na moru / neviđenom čudu: / da brod prez vesla i prez idra / kuriti more« Šep Cukrov; fig. *kuri kâ vapor* (= brzo) Sn, St. Tal. correre DM.

kurkuma f — 1) *kôrkuma* »novo konoplje koje još nije u upotrebi nego leži smotano zove se korkuma« Kuć Ped.; »vijenac konopa« Suz. 384; *kurkuma* »novo konoplje; koje je još smotano, zavijeno« Carić I, 262; »pilot, koji je ležao na jednoj kurkumi od konopa« Carić II, 210; *kurkŭma* »vijenac konopa« Crnić; 2) »cijeli konop za sidro od 100 m zvao se kurkuma« BK Pask. ARj ima ali u drugom značenju. Tal. ven. corcoma XIII st. i cùrcuma DM. Skok ER v. *korda.*

kursan m — »gusar morski« od tur. qursan, a ovo od tal. corsaro, od XVIII st., primjer »2 šajke kursana« — ARj.

kursar m — »gusar«, tal. corsaro, od XIII st., u Marulića »Pinezom zasida kursar, gusar i tat«, također Zanotti — ARj; u Šepurini na Prviću i prezime Kursar; v. *gusar.*

kuršija f — 1) *kùrsija* »tal. corsia, mjesto prazno kao put usred galije, a

s jedne su i druge strane klupe veslača. — U Mikaljinu rječniku: *kursija, put posrjed galije* 'corsia di galera', 'fori'« ARj; 2) *kuršija od jarbola* »uvik je starija, oće reć deblja od kuverte« Mn, Sn, Tg; *kušija* »nasrid kuverte dolazi kušija, ojača drvo u kojen se provrti misto za jarbol« Po Ivaniš. F. 291. Tal. corsia DM.

kurtelac m — *kortelac; kortelaci* pl »jedra volantna, koja se dodaju stalnim jedrima kada laki tihi vjetar u krmu puše, zovu se: kortelaci, škovamari i kortelacini, a svi skupa velači« Ivelić 203, »skrajnik« Ivelić (opis brika 'Pierino'); »Kurtelac, škuvamar i kurtelacini jesu jedra pridodata stalnim jedrima. Mrnari uopšte strašno mrze ova jedra koja daju mnogo posla, a zaista od male su koristi, a naročito u morima gde su vetrovi promenljivi pošto se ova jedra ni u kojoj drugoj prilici ne mogu upotrebiti osim s umerenim vetrom u krmu. Ako vetar s desne pređe na levu, moraju se skidati, te se na taj način neprekidno sa njima manevriše. Od neke su koristi samo u predelima gde vetrovi duvaju stalno« Đaja: Mali 56; *kortelacin* »skrajnik gornji« Ivelić (opis brika 'Pierino'); *kurteläci* i *kurtelacíni* »kad bi se plovilo po laganim vjetrovima — brizama — uhitilo bi se kurtelace i kurtelacine: to bi se učinilo tako da bi se penune pomoću malih penuna produžilo i to na taj način što bi se ove potonje pričvrstilo na one prve pomoću vera (obruča, prstenova); dolje su bili kurtelaci, gore kurtelacini; to bi činili stari kapetani kad bi se s kim ragatali (utrkivali) priko Očeana« Kuć Ped. Tal. cortelazzi Coronelli Nave 2, H; cortellaccio i coltellaccio DM.

k u š i j a v. k u r š i j a

kušinet m — *kušinet od banka* »osnovni ležaj« Majc.-Sim.; *kušinet* »gula ima na oba kraja rupe gdje se stave čavli kroz kušinet sprida jarbula, pa kroz gulu da čvrsto stoji jarbul« Sa Gran., v. *leut*; »dolazi oko izreza za jarbol« Vrg Jur. Tal. cuscinetto DM.

kušini m pl — »kušini su dva od prove i dva od krme, drže karoc sa centom« Muo BK Sim.

k u š t a t(i) v. k o š t a t

k u š t i v a t v. k o š t a t

kuter m — »u austr. mornarici u 18. st. služi za zaštitu obale i patrolnu službu« SJ Herkov 146; »mali tip broda za štednju (valjda tisk. pogreška umjesto 'šetnju'? op. R. V.) ili ribanje« Ivelić 189; »A gdje smo? Po računih ne daleko od kotera, koji je usidren petnaest milja daleko od Bosporskoga ušća, neka se po njem ravnaju brodovi koji dolaze obnoć iz Crnoga mora« Carić II, 98; »brodić na jedan jarbor ili dva« Carić II, 341; »koter, bracera, gajeta — nazivi jedrenjaka na jedan jarbol« Kom Mard. Pa.; »vrst jedrenjaka — kuter« Gr Elez.; Rogač (Šolta); *koter* i *kuter* Mn, Sn, St, Tg; *kuter* »obalni jedrenjak koji se, kao i bracera, upotrebljava za prijenos tereta. Oblik trupa je sličan logeru, jedino što mu je u većini slučajeva pramčana statva vertikalna. Krma kutera je pravokutno uglasta ili oblo polukružna. Trup je oblih bokova i oblog dna s kobilicom. Mrtva strana (ograda) visoka je oko pola metra. Ima jedno grotlo slagališta u sredini, veličine za 1/4 dužine broda, te po jedan manji otvor za posadu i brodske potrepštine na pramcu i krmi. Paluba se na pramcu i krmi obično uspinje, te je na krajevima viša od sredine za 30—40 cm. Na krmi je mali svjetlik (špiralj). Jarbol kutera je sastavljen od dva dijela i postavljen je na 1/3 dužine broda od pramca. Jedro je sošno i nastavlja se gornjačom (kontrarandom). Kosnik na pramcu s prikosnikom služi za dvije prečke. Na palubi su željezne sohe, o koje visi brodski čamac. Kormilo seže do kobilice. Dužina je obično 8—15 m, širina od 3—5 m, visina 1,2—2 m. Ima dva dvokraka sidra sa lancima i jedno pričuvno četverokrako sidro. Nosivost mu je od 20—50 tona. Posada se sastoji od dvije do tri osobe. Ovaj tip jedrenjaka dosta je u upotrebi na našoj obali. Osim ove vrsti teretnog kutera ima i više vrsti sportskih kutera, dužine od 6—15 m i više« Gluh. 1951; »jedrenjak sa jednim jarbolom koji ima nastavak; ima kosnik, te šošnjaču, vršnjaču i prečke (floke)« BN 1951, XII; »kuter (cutter); kutertakelaža . . . postoji samo sa jednom vrsti jedara, i to sa 'random'. Jedrilica koja se zove kuter mora da bude opremljena . . . sa četiri jedra: uz glavno jedro sa još tri koja se zovu: 1. kontraranda (šošnjača), 2. trink i 3. flok. U novije doba takove takeleže su već iščezle. Možemo ih naći samo još kod teretnih jedrilica. (Nekoliko takvih tipičnih predstavnika bilo je prije rata na Šolti; vozili su vapno.) Kuter-takelaža nije prikladna za sportske svrhe jer su jarboli i jedra prenatrpani konopima. To otežava i usporuje manevrisanje. Osim toga, takovim se jedrima može lošije jedriti prema vjetru nego sa 'markoni-jedrima'« Pom. 1948, 3, 141; »štela služi također za prevoz tereta kao i kuter (engleska riječ) . . . Na sportskom kuteru su ova jedra: flok, holandesko ili portugiško jedro« Skok Term. 150; Skok ib. str. 154 (slika 61, XI, jedra na kuteru: 1) triketina, 2) flok, 3) kontraflok, 4) randa, 5) kontraranda); »Naš se kuter, rano u zoru, otište od kraja i poleti niz tihu površinu morsku« Car 5; »kuter je brod za teret, ima jedan jarbol, 2—3 floka i nosivost 2—3 vagona« FOB 413; *idro na kuter* Br. 1952, 3, 138; Skok ER (koter, Račišće). Engl. cutter (od 1745), tal. forma cotter DM.

kuverta f — 1) »paluba« Majc.-Sim.; BN 23/20, »drvena oplata kuverte« BN 33/15; *kovêrta* »U tren oka ne vidiš ništa, van kako iz gustih mlaza kiše val za valom pliže iz dubine, udara preko koverte i tura brod očevidno sve više i više u propast« Draženović: Meštromo 223; *kuvijerta* južna Dalm. Skok ER; *kuvêrta* »I budući se otvorili svi madiri od navi, poča teći u nav more, i napuni nav punu more dari tja do gorinje kuverte od dasak« Hamm Čak. rič 1972, 30; »Drago moje, spomeni se mene / svako jutro kon vode studene, / ja ću tebe kuvertu perući / a ti mene ružicu berući« Delorko 1969, 12; »paluba« Carić I, 262; općenito u srednjoj Dalmaciji; »otvorena barka . . . ima svu provu od provi do banka od provi pokrivenu z deskami; to je kuverta (murada, prava prova) na njoj« Vrb Žic 1902, 345; »Mjesto paluba govori se za natkrovak u lađe ('Schiffsverdeck') mletački izraz kùvērta« Skok Term. 139 (također str. 144, sl. 52. E II 1); »a na kuverti spavaju Bračani bosi i sve jedan kraj drugoga« Uvodić Grom 1921, 16, 2; »sve su bačve pod kuverton bile pune; tribalo je napunit samo još bačve na kuverti« St Kovačić Š. 3; *kuverta* »krov na brodu« Vrg Jur.; »brodska paluba« Senj Moguš; »paluba« Ca Dean.; *kuverta od leuta* »prvi dio broda (škafa), drugi dio broda (bukaporta) i treći dio broda (kasa) — sve skupa zovemo kuverta od leuta« Sa Gran.; 2) fig. »Bilo je vrijeme — a tome nije baš ni davno — kad se m a k i n a i k u v e r t a nisu gledale dobrim okom« V. Car Emin: Dva svijeta, JS 1937, 5, 195; *kuvijerta* ». . . od XVI vijeka, a između rječnika u Stulićevu (*kuvijerta, gornja strana od broda 'navis pars superior'). Pod kuvijertom u stentini s hustolinom sve prožderu.* A. Sasin 171[b]. *Otisnu se ploviti . . . Kad su već bili na neki dio puta, zovne on njega notnjo kad su svi pospali da iziđe na kuvijertu.* Nar. prip. vuk.[2] 251. *Kapetan postoji malo na kuvijerti* ('kuvjerta', tal. 'coperta' krov od broda). M. Vodopić, tužn. jel. dubrovn. 1868, 214. *Hmuća se more po kuvijerti.* 216« ARj; »krov od broda, mlet. coverta«. Zore 1895, 11; Perast Brajk.; »krov od broda« Tkalčević: Paskva 52; *kuvirta* »veći brodovi imaju stivu (utrobu broda) posve pokrivenu kuvírtom (reče se još kuverta i *kupirta*)« Kuć Ped.; *kuvjerta* »krov (kuće); paluba (lađe)« BK Musić; »*kuwjerta (kouvierta)*, illyr. dalm. serb. bulg. vulg. s. f. (de l'ital. couverta). Pont du navire« Jal. Tal. coperta Coronelli Galea EM; ven. coverta, coperta DM.

kuvertela f — »sržnica« BN sl. 11 A, 22; sl. 10, 20; sl. 9, 20; »razma«, »sržnica« PE II, 515; »Đardin na brodu zovu također piramorta ili mrtva banda, a ova se opet dijeli na kuvertelu, centulin, brace i frižetu« Skok Term. 135 (također sl. 51 D. 21, str. 142); »ako nema razme, onda se koridur skupa s fašom zove kuvertela« Kuć Ped.; »rasme . . . od prove do katine one se zovu kuvertele, a prolaz sa strane put krme koridur, a ako ima barka škaf na krmi, od katine do pica krme je kuvertela, a sredine su koriduri« Kor

Slad.; *kuvertela* i *kuvertela inkašana na kjuč* Mn, Sn, St, Tg. Tal. »covertela è quella tavola orizzontale che copre i 'mancoleti' che servono di opera morta e le falche« Ninni; covertela Ros.

kuvijerta v. kuverta

kuvirta v. kuverta

kvadar m — u izrazu *kvâdar od krme* »na kasaru, a uz sami (kvadar) od krme bila je mala tuga« Carić I, 95; »krmeni okvir (kvadar)« Skok Term. 149 (sl. 55 H 2); *kvadar od krme* »ako krma nije oštra nego plosnata, onda se dotična ploha zove kvadar od krme« Kuć Ped.; *kvadar krme* »okvir krme« BN 21/10; općenito u srednjoj Dalmaciji: *kvadar krme* ili *kvadar od krme; kvadar* adj. »pašara ima kvadru krmu« Senj Moguš; *pȕpa kvadra* St; *kvadar* »krmeni okvir« Suz. 385. Tal. quadro di poppa DM.

kvadraj m — *kvadraj od štive* »(četvrtasti) otvor štive« Sn.

kvantoleva adv. — »što bolje« — »poja neka jidra nose i orca kvantoleva (što bolje)« Loš Žuk.

kvarantina f — 1) »četrdeset dana« — *kvarantina* i *kvarantena;* ima ARj; *kvarantîna* Sa, Kom Dean.; općenito u srednjoj Dalmaciji; 2) »karantenski znak Q... Dolje kvarantinu! Rekao barba... Nakon toga se popeo na gornji most gdje spusti žuti karantenski znak« Suz. 2, 109. Tal. quarantina DM.

kvarat m — 1) četvrt sata, 15 min. »Šjor, kvarat! — gospodine, još četvrt sata do smjene!« Suz. 90; 2) »Mjesečeva četvrt, prvi, drugi, treći kv., trećak, zvizdak (druga večer), četvrtak, petak; ka' je petak, riba cini skerce, dojde pol feral, gleda, pa pobigne« Sn; »Mjesečeva četvrt; npr. vo je učinilo na kvartu (tj. vrijeme se promijenilo kad je bila Mjesečeva četvrt) i vako će ostati sve do užbe (tj. do punoga Mjeseca). Večeras će učiniti kvarat (tj. večeras će biti Mjesečeva četvrt)« Šep Kursar; ARj ima potvrda, ali ne u astronomskom značenju (ad 2). Tal. quarto.

kvarnara f — »oštra zimska tramontana iz Kvarnera« Sa Dean. Tal. ven. quarnaro, quarnera (vento grecolevante) DM.

kvartijer v. kvartir

kvartin m — u izrazu *kvartin od gvardije* »četvrt straže« Majc.-Sim. Tal. quartino.

kvartir m — 1) »bok broda« — *kvartijer od krme* »zadnja strana na brodu« Dbk Vod. 50; *kvartir* »bok« Crnić; »bok broda« Carić I, 262; »Neka ide jedan od njih u kofu i neka gleda ravno po kvartiru od prove hoće li išta vidjeti« Carić I, 208; »svodovi kojima se fjanak uzvija prema kvadru — dakle ono na krmi što odgovara brandonima na provi — zovu se kvartiri« Kuć Ped.; *kvartir od prove* i *kvartir od krme* »pramčani bok« i »krmeni bok« Majc.-Sim.; »krmeni bok« Suz. 385; fig. kê kvartire jema! kaže se za osobu (mušku i žensku) koja ima (muška): široka pleća, (ženska): veliku stražnjicu (debelguza); 2) »nastamba na brodu« Suz. 385; 3) »krmeno jedrilje«, »prednje jedrilje« Crnić; »namjesto da se križna jedra zovu gabje mogu se zvati i kvartiri« Kuć Ped. ARJ ima u značenju boka samo navedeni primjer iz Vod. Tal. quartiere DM.

kvartomaistro m — »stanoređa«, »Ima sam na brodu mornarâ koji su na ratnih brodovih bili kvartomaistri, a kad tamo ne bi znali ni hoditi po kuverti« Carić I, 238—239; *kvartomaistri* »podčasnici kod ratne mornarice« Carić I, 262; *kvartirmajstr* »On, tuđi pripuz, da utuče staroga Mikulu, negdašnjega kvartirmajstra, koji je survao u dno i samoga 'Kralja Italije'« Car 1901, 282. Njem. Quartiermeister, tal. quartiermastro DM.

kvatro — u izrazu *kvatro aprilanti — četrdeset dan šegvitanti* (kakvo je vrijeme 4. travnja takvo će pretežno biti idućih 40 dana) Šep Kursar; ima i »... kvaranta duranti« Split i okolica.

L

lada, ladi, ladija, ladva, lađa v. laja

lađica f — »*lâđica*, f. dem. od lađa. — Od XVIII vijeka, a između rječnika u Vrančićevu *(ladjica 'cymba', 'linter')* gdje se naprije nahodi, u Mikaljinu *(lađica, mala lađa, 'navicula, navigiolum')*, u Belinu *(barca piccola, 'barchetta' 129*[b]*; 'navicella, dim. di nave', 'navicula' 507*[b]*)*, u Bjelostjenčevu *(ladjica, mala ladja 'linter, cymba, ascapha, celox, navicula, navigiolum')*, u Jambrešićevu *(ladjica 'cymba')* u Stulićevu *('linter, navicula, cymbula')*, u Voltiđijinu *(ladjica, navicella, vascellino, 'schifflein')*, u Vukovu *('das schifflein' 'navicula')*. *a.* u pravom smislu. *Kada se dvije lađice susretu* ... M. Radnić 333[b]. *Napuniše obidve lađice.* P. Knežević, osm. 373. *Bijahu u jednoj lađici.* F. Lastrić, od' 127. *Uniđe u jednu lađicu ribarsku.* 240. *Poče mornare zvati i zaklinjati da ga k sebi primu u lađicu.* And. Kačić, razg. 27. *Uputi se priko skadarskoga jezera u jednoj malanoj lađici.* 34.« ARj (osim tih primjera ima i nešto u metafor. i prenesenom znač.; *lađica* i *lađičica* »cymba«, »cymbula«, »fasellus«, »lembulus«, »linter«, »navicula«, »navigiolum« Jur. Vitez. 346; *l(o)ãđica* »1. dem. od l(o)ađa: 2. srebrni sudić u crkvi, u kojemu se drži tamjan, nalik je na brodić« Vrg Jur.; (kao dječja igračka) »Ni na lađice nije zaboravio i ostavivši povraz, tražio je po obali drveće i daske, što ih je za olujnih dana izbacilo more. Stajalo ga je truda i vještine dok je izdjelao nekoliko lađica. S jarbolima i kormilom bio je brzo gotov. Najviše su mu zadavala jada jedra! Da mu je komad papira! A što — poslužit će se onim širokim lišćem koje se zelenjelo na bližnjem grmu. Kad je i to udesio, napuči lađe mornarima i uhvati nekoliko sitnih kukaca, mravi i muha i, otkinuvši im krila, ukrca ih na brodove« B. Lovrić: More 16.

laja f — (Opis *laje, copula,* s početka XVII st.) »è un legno d'abeto, lungo otto braccia in circa, cavato con scarpelli et ascie, largo circa un braccio, con una banda di quà e di là, che sporta in fuora, piano sotto, la qual banda sarà larga circa a mezzo braccio, appuntato tal vascello da l'una et l'altra banda, la quale appuntatura tanto è sotto, quanto sopra, nella parte di dietro, lontano dalla punta è circa 2 braccia, vi è un legno a traverso pur d'abecia, lungo circa 6 braccia o poco più, nelle sommità vi è le forcole, dove vanno li remi per poter vogare, accomodate di maniera che da qualche onda del mare non possino esser cavati; sopra il qual legno si serve il marinaro di 2 remi lunghi circa a 8 o 10 braccia e il vogha ambi dua con le mane chiamate matterughe; se vi sarà passagieri, vogherano al più uno o 2 altri remi lunghi 2 braccia in circa, stando a sedere, vogando all' indietro e quello delle matterughe sta in piedi; non serve questo vascello ad altro, che a pescare co' l'ami et andare vicino a terra.« Anonimni pisac negdje odmah iza 1621, F. Rački: Prilog za poviest hrvatskih uskoka, Starine JAZU, knj. IX, 1877, str. 194; *ladi,* pl. *ladve* »Prija nego barčice i barki imivali su i verbenski mornari *ladve* (jedna se zove *ladi*). (Kada je to bilo ne znam pravit, pametin samol starca ki je pravjal da je ve-

žival ladi v Riki, kadi se seda zove 'pod reloj'. Za moga žitka, nasvalito va ditinstvi mojen sen videl dosta puti gorinsku ladi. Niki put sen videl i puntarsku. Obi dvi su bili jednaki, koti dvi sestri su tražili jena va drugu. Ne bi rekal nego da su v sejenoj gori rasli i da je je sejeden meštar udelal. — Ja deržin va mojoj glavi da je najstariji brod na našen škoji bil ladi. Puntari i Bešćane ju zovu *laja*, Dobrinci su ju nazivali *ladva*.) Ladi je imivala: korito, boki, provu ali kjun, kermu i igo. Korito je bilo se od jenoga kusa delgo koliko je bila ladi. Bivalo je od jelve ali od šmriki. Nisu ga nego odsikali v gori i obijivali mu korinu ća. Ondi kad je imel prit kjun od ladve, su ga otešivali na kjin, a kadi je imela bit kerma, su otešivali na oblo. Ono če je moralo bivat gori, zven mora, otešivali su na ravno. Odsikli bi bili skoro do pol debjini ća. Zatin su ga zdelbjivali va dleto i na teslicu koti se zdelbe i korito, s koga se daje živu jist i pit. Da bude korito jače ostavjali su seko toliko cela koti jenu klupicu (bančić), na č su mogli sedat oni ki su se vozili na ladvi. Znutra na korito su bili zabjeni nikakove gerbave dervca; če je bila ladi veća, deja, to jih je bio više. Na te dervca su prebijali ozvena desku, dvi, koliko je ladi imela bit visoka. Na provi i kermi su se te deski složivali skupa i bivali zabjeni va dervo, ko je hodelo od dna korita zgoru ven na žbrišo. Na provi je hodelo naprid ven, a na kermi nazad ven. Zato je imivala ladi sprida i zada koti kjun. One deski od kermi do provi pre bandu korita su se zvali boki. Prebit boki na ladi zvalo se je 'okanit ladi' (Mi i dandenes govorimo: kanit, zakanit, pokanit mesto. A to će reć po verhu gromače od mesta povalit terni legoma, neka visi zven gromače ter brani da ne bi škodno živo ali škoden čovik šlo priko gromače va mesto i udelalo škodu.) Kada je bila ladi okanjena, ni se ozgora poznivalo s ke bandi je kerma a s ke prova, nego se je moralo gjedat va korito ako se je to otelo razaznat. — Igo je bilo jedna vela greda zabjena, nateknjena na ladi va zadnjen kraji bliže ke kermi. Na krajih je imela segdi po jedno okno, derveni kolač, va č je bilo vediveno velo veslo, ko se je držalo v ruki za ručicu, kada se je vozilo va igo. Igo je bilo delgo kuntra ladvi; če je bila ona deja, to je bilo deje i ono, moralo je bit delgo najmenj za dvi tretini ladve. Va igo je moral vozit samol jeden sam. — Ladvi ni drugih vesal bilo tribi, ona je na te dva pojivala hitro kako šajka. Ma je moral i vozač bit kapac meknut, morali su mu rabit pulsi. Za prepart su imivali na ladvi po dva ali po četire pariće (male veslića), da pomoru vozit onomu ki je vozil na igo. — Ladi ni mogla dobro plavat prez iga, nego se je izvrćala na bok. I ze svin igon bila je rišćoža za prevernut se, zač je bila jako vergula. Jô za nih ki bi se trefili bit nutri kada bi ziskočilo igo s mesta. Ako bi bili blizu kraja, oprali bi bili samol belhi v mori. Ma ne daj Bože da bi njin se to zgodilo nasrid mora, zač bi rišćali glavu, a po buri ne bi se škapulal ni mačić va našen konali. Ladvi ni bilo tribi ni jadra ni timuna; za oboje njoj je operalo igo, ali na nju ni bilo tribi ni armiža. Ves nje armiž je bil po provi jedna barbeta, a po kermi sidro na jednon debjen i dejen konopi, ki se zove sidrenjak. Ladvi ni bilo tribi ni porta; seki škar i seki žal njoj je bil najboji poret. Najradije bi ju bili zasukali na žal. Ki je vozil na igo, bi bil udelal tri-četire vogadi od mehca, a ona bi bila šla s provun zobjuć na žal deboto do polovice. Straha ni bilo da će se razbit i udelat vodu. Morda se je najviše koliko oglodalo korito, ma zato se ni marilo ter je bilo dosta debelo. Kada se je ladi tako zarenjivala na kraj, onda su hojivali judi s nje ven, na kraj, pek su je potegnjivali za barbetu još više zgoru. Znimali su vesla i igo ter polagali va korito i ladi je bila armižana (vezana) i to najsegurije vezana. Ladi je rabjivala najviše za prevažat judi ozdola (od nas) na gorinji kraj (na Goru), ali se nisu ledinjali judi pejat po njoj, i se če se je va njoj moglo pejat« Vrb Žic 1902, 336—337; *ladi(ja)* tip broda koji se u XIV st. gradio u dubrovačkom brodogradilištu, Luetić 1969, 17; *lad'ja* »barca lumiera« Ca Dean.; *ladva* »doplovila iz zatona Dubna ladva, a u njoj četiri ženske, vozač je bio muškarac« (1879) Hirc 167; »zavesla prema brodu dugačka i uska ladva sa još duljim veslima, a u njoj kršan momak« (Rab 1886) Hirc 268; »ladva (vinodolska) sastoji se od *korita* (corpo, Rumpf) i *okana* (površnoga dijela korita) da brani bok protiv valovom«, »*prag* (soggero, Luckentrempel) istesani po dnu korita; *podac* (pagliuoli, Flurholz); *stanak* (mjesto vozcu za nogu kad vozi); *okna, okno* (l'opera morta, Fliehende Wand); *bočnice* po koritu ili ribini ladve; *igo, igla* brklje preko boka, služeće kao uporište kod vožnje; *blazina* (sostegno, Unterschlag) sačinja podlogu iga; *palac* (controforte, Stütze) ovaj utvrđuje blazinu bolje s koritom; inače u mornarskom jeziku znači palac = klin na rubu čamca, služeći za veslanje; *žabica* (l'occhio da prova, Klüse) škulja na koritu sprijeda, kroz koju prolazi ogrljak (barbetta); *ključanice* obluci na kraju iga da se vesla u vožnji ne izmaknu« Babić 1875, 7—8; »i u našem pomorskom ribarstvu životari još par čamaca, koji nas svojom konstrukcijom dosta živo sjećaju na čamce pradavnih ribara kao i nekih primitivnih recentnih plemena. To su tzv. ladve, lađe ili copuli, posljednja 2—3 komada, ostaci negdašnje brojne flote, koji u Hrvatskom primorju proživljuju svoje zadnje dane — iako još uvijek u službi. Jednu imade još g. Mate Jakovčić u Bakarcu, drugu g. Tonči Šimunić u Bakru — obje su građene pred cca 35 godina, a treća je na Rabu. Nije isključeno da se čuva još koja. Navodno je izvjestan tip ovih ladva izumio baš neki domaći ribar iz Hrvatskog primorja. To je dugoljasta, 9 m duga, a 90 cm široka lađa. Trup joj ili korito predstavlja izduben jelov panj, dakle je od jednog komada. Na ovo se postrance dižu daščani bokovi od bukovine nazvani okane ili paramorte, poduprte rebrima: lokočima ili kastanjolama, a porubljenje gore od kape na pramcu do kape koja zatvara krmu tankim opasom. Srednji dio, na koji se pričvrsti jarbol za jedro, zove se trastan. Na stražnjoj trećini broda stoji poprijeko cca 5—6 m duga greda: jaram, igo ili jigo kao nosilac vesala. Ovima na svakom njegovom kraju služe kao potporište i čvrsta tačka po jedan ključ ili soha. Time što je potporište udaljeno od veslača, veslanje zahtijeva relativno malo napora i može se izvoditi bez buke. To predstavlja jedan plus kod ribolova, osobito noćnog sa svijećom. U Martinšćici se je i pred nekoliko godina rabila ladva za opkoljavanje ribe sakupljene pred svijećom. Ladva se zatim još i danas možda upotrebljuje na Rabu u poslu tunolova. Tu njena duljina dobro poslužuje u podržavanju mreže da ne potone kad se velika masa ribe u nju zatvori. Zahvaljujući debolom koritu iz jednog komada, ladve su bile jako dugotrajni čamci. Slabe su joj pak strane: što kod rada zauzima jarmom i veslima previše prostora u moru, što radi jarma ne može jednostavno bokom uz obalu pristati, što ne omogućuje komodno kretanje ljudi u njoj niti pruža mogućnost lakog manevriranja, osobito za nevremena itd. Dakle uza sve neke dobre strane ladva je za današnje prilike i zahtjeve postala nepraktična koliko za prevoz toliko za ribarenje, pak zato i izumire« T. Šoljan: Ladva — jedan naš ribarski čamac na umoru, JS 1938, 5, 187; »možemo na osnovu starih ugovora o zakupu ribolova ustvrditi da se ladva upotrebljavala nekad redovito kod tunolova... u to doba (1788 g.) u tunolovu upotrebljavalo se vrlo mnogo copula. Danas... u Bakarcu se ne upotrebljava kao tunolova copul... Kako mi se čini, copul se upotrebljavao samo na tunerama Kvarnerskog zaljeva i kod obalnog ribolova, pa držim da se copul nije nikada upotrebljavao kod ribolova na otvorenom moru. Dalmacija, već u davna vremena na glasu po svojim ribarima, ribarskim mjestima i bogatim poštama, nije ni znala za copul... Krisch navodi 1900. g. da se copul vrlo malo upotrebljava, a nalazi se u Tršćanskom zaljevu, po nekim istarskim lukama, u vodama Raba i Paga, i donekle u dalmatinskim rijekama« R. F. Barbalić: Ladva ili copul u starim ribolovnim ugovorima, JS 1938, 12, 513; »Na Krku zovu lađom primitivnu vrst čamca koji je samo jednostavno izduben dub, jela, smreka. To izdubeno korito ili trup ozgora se

još nešto zakrili daskama. Taj posao se zove o k a n i t l a đ u. Takve su lađe vrlo dugačke. Na Rabu je l â đ a također uski a dugi čamac sastavljen od tri dijela, od korita, koje je jednostavno, te stoji gotovo sasvim u vodi, od o k ã n e, koja stoji izvan vode i od i g a ili grede, što stoji unakrst lađe te brani da se ne prevrne. U Betini, gdje je i danas razvito brodograditeljstvo, postoji naš termin l â đ a za splav male forme, a plitkoga dna. Dno joj je ravno, a k o l û n b a niska i svugdje jednako visoka. Uopće je jednostavne građe. Iz drugih krajeva Dalmacije nemam podataka o lađi. Iz Trogira mi se javlja da je l a j a (ovako se govori po viškom izgovoru) splav dosta uzak, dug 6,50 do 8 m, građen na brzinu, na vesla, a služi samo za ribanje« Skok Term. 119 (v. također sliku 47, ib.); »na čitavoj (se) teritoriji našega Jadrana sačuvala praslovenska riječ l a đ a. Jedino što opažamo jest to da ova riječ u narodu u Dalmaciji ne označuje više onu vrst broda koji ima važnost za moreplovstvo na daljinu za tzv. dugu plovidbu... danas je l a đ a samo jedan folklorni termin za splav što služi u ribarstvu« Skok Term. 129; *ladva* ima i PE IV 603, ali ništa o našoj ladvi; »Statut Lige kotara ninskoga propisuje stroge kazne za krađu ladve, vesla i jarma; ladve zadarskog područja bile su malog tipa, dužine oko pet metara, široke samo 60 cm, a visoke oko 30 cm; na stražnjoj trećini bila je poprijeko položena duga greda zvana jaram, koja je nosila dva vesla; kormila nije bilo, a za to su služila vesla... do početka našega stoljeća ih je bilo dosta u plitkom, zatvorenom Ninskom i Ljubačkom moru« Basioli 1979, 30—31; *ladva* »starinska ribarska lađa: dugački trupac, 6—9 m dužine, izdubljen, obrubljen debelim daskama; prednji dio pokriven malom palubom na kojoj se barata mrežom potegačom ('grip'), na stražnjem dijelu poprečna gredica s upornicima za 6m dugačka vesla« BakŠkr TŠ; *lađa* »drvena (u naše doba često gvozdena) zgrada kojom se putuje (vozi, jedri, plovi, vesla itd.) na moru i uopće na vodi. starije je i pravo značenje uopće svaka ovakova zgrada; ali u naše doba u svemu primorju (koliko znam) zovu se ovako samo mala lađa s jednom katarkom ili bez kartarke (vidi *barka*), najčešće kad joj je dno plitko (za voženje na rijeci); kad je velika zove se *brod* (vidi *brod*, 2). — ... u našemu je jeziku stariji oblik bio *ladija*, od čega je postalo *ladja*, pa *lađa*. — Riječ je praslavenska... Nalazi se u čakavaca i oblik *ladva*. ... Između rječnika u Vrančićevu *(ladja 'navigium')*, u Mikaljinu *(ladja, v. lađa; lađa; plav, brod 'navis, navigium'; lađa, golica 'linter, ponto, ampractum')*, u Belinu *('barca' 'navis' 129*^{b}*; 'navicella, dim. di nave' 'navicula' 507*^{b}*; 'schifo, battello' 'scapha' 635*^{b}*)*, u Bjelostjenčevu *('ladja, ladva, plav, navis, navigium, alveus, ponto, cymba, hippago, corbita, lembus')*, u Jambrešićevu *(ladja 'navis'; ladja mala 'scapha')* u Stulićevu *(ladja v. lađa; lađa 'cymba, lembus')*, u Voltiđijinu *(ladja 'nave, bastimento' 'schiff'; lađa, v. ladja)*, u Vukovu *('das schiff' 'navis')* »cymba« »lembus« »monoxylon« »navigium« Jur. Vitez. 346; »Lađa je za riku, u njoj se privažaju ljudi. Načinjena je od dasaka, a plitka. U velikoj lađi more se privest do desetero čeljadi, i to kada nije velika voda. Vozi se veslon, ali ko vozi valja da ima veliku pomlju da ga ne zanese s è g a, ili brz od rike, da ga ne nanese na zaokret rike, nikad ga više ne bi kuća vidila« Po Ivaniš. F. 210; »Ova velika ribarica lađa poteže za sobom palu plavčicu koju jedino nazivlju lađa jer druge plavi zovu talijanski b a r c a« Zore 1869, 328; »riječ *lađa* uopće ne postoji kod nas« Kuć Ped.; *l(o)ãđa* »čamac plitka i ravna (nezaobljena) dna: vezali su l(o)ađu, i l(o)ađa ih poteže, sa ću l(o)ađu izroniti« Vrg Jur.; »U šepurinskom starijem govoru riječ *lâđa* upotrebljavala se kao naziv za drvene brodove tipa gajete, koji su bili veći od gajete i manji od leuta. To su bili brodovi dugi po prilici od sedam do osam i pol metara. Gotovo svi šepurinski brodovi do prvoga svjetskog rata bili su *lađe* (na četiri vesla i s trokutastim jedrom). Takve brodove su zvali i brod. Dakle, stari su Šepurinjani svoje brodove zvali lađa ili brod« Šep Kursar; *laja* »ili copul; glavni dijelovi laje jesu: korito, okane, kaštanjola, igo i vesla. Korito je 4—5 m du-

ga greda, a 40—50 cm debela, od jelve. Sve do 1914. dovažahu takva grede od ispod Velebita u Rab. To bi tamo dovukli iz iza Velebita na more u Sv. Juraj. U srpnju, za 25—27, kad je glavna ferija u Rabu, kada se slavio tri dana patron grada sv. Kristofor, to bi dovukli, potezali kroz more u Rab. U Rabu bi te grede izvukli točno u današnjemu Varošu, tamo gdje je sada hotel 'Miramar'. Onda je tu bila velika plićina i blato. Od 1905—1914. svaka ona greda zapadala je u Rabu po 8 forinta. Vlasnik je kupio gredu i ugovorio u Rabu s graditeljem laja za gradnju nove laje. Graditelj bi ovako obradio onu gredu. Produbio bi sredinu grede, ali u kvadratu, ne 'na zdelu', kako kažu stari, tj. ne na oblo. Kada bi s time bio gotov, greda bi se prozvala 'korito'. Više-manje koliko debela (široka) toliko i visoka. Graditelj bi zatim na koritu izdubao onu udubinu za 4—7 cm duboku. Pri sartijama (s obje strane) ostavio bi oko dva prsta debelo da u tu udubinu i na tu dva prsta debelu materiju pribije kaštanjole (tako općenito zvahu na Rabu ono što sada kažu 'rebra' od čamca). Na kaštanjole bi pribio pri dnu dugu dasku, koju zvahu na Rabu okana (danas taj naziv ne znadu mladi jer oni mjesto toga kažu madir, pl. madiri). To gotovo, pribio bi još jednu okanu i — laja je uglavnom gotova. Obje strane bijahu visoke oko 60 cm. Ako dodamo i korito, sve skupa bijaše visoko oko jedan metar. Zatim bi u nju postavili pajole. Preko laje, u prvoj polovici, zabilo bi se banak, prosta daska. Tu bi dasku, banak, u sredini provrtili i učinili rupu kroz koju će prolaziti jarbol, koji je bio neugledno dugo drvo. Da stoji čvrsto na dnu bi, u samo korito, zabili četverouglasto drvo koje bi ponešto izdubili, pa bi u tu rupu zapao donji kraj jarbola. To drvo zvahu kao i sada škac. Jarbol nije imao sartija, pa je zato bio debeo da ga ne prelomi vjetar. Jedro je vazda bilo pravi kvadrat, a ono je bilo napravljeno od prorađene brnestre. Ona bi se otkala, ali kako bi uvijek ostala mrežasta tkiva, veći dio vjetra bi pobjegao kroz onu mrežu, ali... u ono vrijeme lajarima se nije žurilo... Kasnije, od oko 1896, počeše mjesto brnestre činiti jedra od vreća od jute, koje su kupovali u Rabu. Pri zadnjem pak dijelu laje pričvrstila bi se prilično debela greda — igo. Bez toga laja nije smjela ploviti. Igo ju je stvarno držao da se ne prevrne jer bijaše duži od korita, pa je tako dovoljno osiguravao laju od prevelikoga naginjanja i prevrtanja, pogotovo što su na krajevima iga bila i vesla. Laja je mogla jedriti samo u krmu, nije imala kormila. Na igu su bila dva ogromna vesla, koja su uvijek bila u poslu dok je laja na putu: njima se vozilo, a dok se jedrilo, veslima se guvernalo laju. Na oba kraja iga bila je dobro pričvršćena po jedna soha u kojoj je stajalo veslo. Jednako su na laji po bokovima bile po dvije do četiri manje sošice da na njima drugi voze na manja vesla kada se ne bi jedrilo. Laja je vazda bila crna jer su se onda sve laje bojile blakom. Za sav otok Rab, za Lun i Novalju one su se radile na Rabu. Ti su kalafati bili samouci. Laje su služile za sve: za ribarenje, prijevoz, trgovinu. U ljetno bi doba oko 40 laja s otoka Raba osvanulo ispod sela Luna (na sjev. dijelu otoka Paga) da na panel lovi škombre i da kanjari. Plovile su oko Raba, do Lošinja. Kad bi ljeti ulovili toliko ribe da je ne bi mogli u Rabu prodati, tada bi laja odvezla ribu u — Zadar. Oko 1896. godine pojedina mjesta na Rabu su imala slijedeći broj laja: Barbat 33, Kampor 4, Banjol 32, Draga 17, Mundanije 8, Loprar desetak. Zadnja laja je bila ona koja je još 1938. služila pri tuneri u uvali sv. Eufemije ispred samostana u Kamporu, bila je oko 6 m duga, mogla je voziti čitavu mrežu tunolovku. Njezine je ostatke 1949. dao prenijeti u Pomorski muzej u Splitu kap. Oliver Fio« Kampor na Rabu, prema rkp. O. Badurine; *laja* Mn; »barka iz jelovih dasaka s ravnim dnom koje se ne savija na vatri, nego se stavlja lor preko lora tj. daska preko daske i tako spojene daske sačinjavaju oplatu, krmu ima kao kvadar, na kantune, a ašta od prove je ravna i malo prema napred« Kor. Slad.; *laja svićarica* »ima jarbol i vesla« Brač FOB 413; *loja* »svićarica, ribarica, koja na sebi ima feral; jaku svjetlost za okupljanje plave ribe, ima

feral na acetilen, ribara *svićora*, a na *jarmu šijavca«* Kom Mard. Pa.; »*Loja* je manjo ol *levuta*, ali more bit duga i do 7—8 metrih. Ona imo veliki *škaf* na *provu* sve do *trastana*. Na *karmu* imo moli *škaf*, a u *botu* imo dvo *bonka*. Banak ol *karme* ni se mogal *kalat*. Zo nje bi se bil vezol *jorom* kal bi tukalo šijovat. Na *pravnjemu škafu*, na bondu ol *prime* bila je *svićolnica* na koju se je gorila borovina za svitit. Kal su dušli *feroli*, onda je bila *gruja* na koju je stol *ferol*. *Loja* je imala jelnu *purtelu* i tu na *pravnjemu škafu*, a *levut* je imol dvi *purtele*, po jelnu na oba škafa. Na *provu* od *loje*, u *purtelu*, stol je *svićor* i pratil kako riba stoji kal bi se bilo svitilo. U karmu je bil *skanjel* na kojemu je stol *šijavac* kal je šijavol, a u provu je bil *pajulac* na koji je stol svićor kal se je svitilo. Loja je imala sidro, *barbitu* i *speroncu*. U loju je bil rog, veliki rog ol vola koji je na tanju *cimu* bil prisicen tako da je bila rapa i *svićor* bi bil trubil u rog kal je *barker* bil daleko da ga boje cuje. U loju je bilo pet judih. Bil je *šijavac, svićor* i tri druga za vozit. Vozilo se je na cetiri vesla. *Svićor* ni vozil, ali u brodu je bilo i petu veslo za slucaj potribe da i *svićor* more vozit. *Šijavac* je vozil na *paradonu*. *Paradona* je bila na *bondu ol sride*. Dvo su vesla bila is jelne, a dvo is druge bonde. *Polci* su bili visoki tako da ni bilo potriba *sohih* za stavit jorbul i lantine is jidron kal se je vozilo na vesla.« Kom Bož. J.; v. *lađa* Skok ER; *lojda* Vbs; v. *copul, ladia*, II dio ovoga rječn.

(Opis ribolova ladvom) »Zdavni kraj Palade na Bakarcu nasukana je bila duga, črna ladva. Kuliko san put kraj bil potekal? Kuliko san va njoj paljuzgal dok san mići bil?! Aš va njoj je more bilo do kičice, a teplo kuliko ga j' moglo sunce steplit. Ma bila je katramana i s pegulun med pući zaštropana.

I danas još kot sanjan kako je barba Petar na sličnoj ladvi veslal z dugimi vesli! Ma bolje da van ča i o njoj povidan.

Zgljedala je kot veli, debeli i dugi cigar. Čini mi se da je bila od jednoga kusa zdubljeno deblo veloga hrasta. Po provi je bila pokrivena daskami kuliko je tribalo da stoje dva ribara, grip i lancane, i ograđeno tako da je voda mogla po strani teć va more. Ne bin van tel puno reć, ma eko — kot prava domaća gondula!

Po krmi je bilo malo misto kadi je mogal stat ribar, najveć gospodar od gripa ali fanjskiji ribar, aš je tribalo pametno manovrat z vesli, ča su bile duge barem četiri paše (okol osam m). Na vrhu su jimele kakor križ, kih je čvrsto z rukami držal i veslal stojeć i naginjuć se naprvo, pa dižuć z mora vesla i vučuć ih nazada, kako je manovra zapovidala. — I — i sad ću se posist na njenu dugu gredu ča je strčila na jednu i drugu stranu ladve i na svakoj jimela velu škermaduru za veslo. — —

Na muliću su Jož i Fran spustili grip ča se bil sušil nategnjen na štandari i rastegnjen po muliću. Ladva je bila privezana s provun uz mulić i oni dva su van pomalo složili mrižu na provi: šugri simo, olova tamo, pa veli šak od gripa, pa sopet šugri i olova. Najzad su stavili odozgora kupa dva namota lancan.

»Gotovo je, Petre!« su rekli i odvezali ladvu, a barba Petar je vesla rinul kroz škermadure i zavozil nazdar, okrenul ladvu pa onput naprvo — do Blata. Tamo su na kraj hitili jedan kraj od lancane, i ladva je šla nazada. Još je držal ruku, i lancana se pomalo puzala kroz njegovi prsti, a Fran je drugi kraj vezal za grip. Jedno trejset metri van počeli su hitat malo po malo šugri i olova. Ladva se pomalo zakrenula, i onda je došal na red sak, a za njin šugri i olova. Ladva je sad hodila spram kraja i kad je krma zarusala na pesak, Fran je skočil na pličinu i brzo potekal z drugin krajen lancane na kraj.

Tamo se već nabralo desetak dičin, a bil je dotapal još po niki stariji. Onput se počelo potezat mrižu: Jož on prvi kraj a Fran on drugi. Dičina su vukla lancanu z rukami, a stariji su još bili obavili krok ča jih se držal o remenu, i tako svi skupa hodeć korak po korak nazada, su se čredili dok ni sva lancana bila na kraju. Onda se stezalo šugri i olova zajedno tako da jih se prekoračilo i mriža je pomalo hodila zmed nog i malo dalje spravljala se na kup z jedne i z druge strane. Moralo se pazit da mali gavitel nad sakon bude po sredini. Kad je i sak došal na red, zavapil je barba Fran z ladve: — Ala, ala na olova! — Svi su se sad klali va jedan red, zvučivali sak, dok su Jož i Fran preobraćivali šugri. Sve je more nad sakon najedanput zašumelo a morske kaplje letele na sve strane. »Ala, ala, veselo!«

Kad je bilo puno, onda su i dičina sve oči oprle i iskale ka će jih lipa riba dopast. Ma pustimo jih neka se vesele!

Jož i Fran namotali su svaki svoju lancanu va kolo pak su onako isto nabrali mrižu na provu ladve, dok su već ribe bili pobrali va sak z drškon, a barba je za to vrime podilil dičini svakomur svoj del.

Kad su i lancane bile na gripu, šlo se provat sriću na niki drugi pesak. Za jedno dvi-tri ure opet su ladvu vezali za mulić.

Grip se pomalo namatal priko ramena Franu, pa Jožu, ki su ga tako noseć rastegnuli po muliću, a ladva je odahnula i dignula provu. Vesla su opet bila položena na onu gredu, a z njihovih kraji popadalo je još nikuliko kapi.

Sad se najprvo zakučilo sak na drvenu kuku i dignulo visoko na štandar. Potle se još dignulo na drugi štandar srednji del, a dalje se pokladala mriža na drveni konjići (kavaleti).

I sad se grip cidil i sušil, a barba Petar je već posložil ribe va kašetici. Bil je pun panar...« Zvonimir Turina Zvončić: Ča se je zgodilo, ... 41—42.

lajar m — vlasnik laje ili onaj koji u njoj vozi, Rab, v. *laja*.

lajica f — dem. od *laja*, u jednoj oporuci u Zlarinu 1667 (»ostavljan lajicu svoju«), Šupuk br. 159.

l a j b o t v. b a j b o t

lajtšip m — »brod svjetionik« Majc.-Sim.; BK Pask. Engl. lightship.

l a k a t v. l o k a t

lama f — 1) »štit od željeza ili mjedi na ašti od prove« Mn, Sn; 2) *lama* Sn »željezna letva za platno grotla« BN 23, 51/12. Tal. lama.

lamarin m — »čelični lim za gradnju brodova« Majc.-Sim., općenito u Dalmaciji i primorju; fig. »jema obraz od lamarina« = bezobraznik, čovjek bez osjećaja, Kom i Sn. Ven. lamarin Bo.

lambik m — »propuh«, »svaki se čuva sesti ispo idra di je veliki lambik (tj. gdje vjetar jako propuhuje)... Ki bi tepal oli potan seja ispo idra, igra bi se glavo« Šep Kursar.

lamp m — »blijesak munje« *lanp* Sn; Sa Dean., *lomp* Kom Dean.; *lamp* »*Gdi nit se lamp svjetliska nit munja ognjena.* M. Vetranić 1, 97. *Vidjeće se izlaziti iz oblaka lampi aliti sjecanja od munja.* M. Orbin 224« ARj.

lampadura f — »sijevanje«, »jemali smo dvi fine nevere sa lampaduran, gromima, povodnjima i vitron« St.

lampanat impf — poseban oblik sijevanja »tam daleko na jugu kupe se oblaci, koji se napokon nagomilaju, pak zabliješti treptećim sjajem, čas ovdje, čas ondje, kao da na nebu skaču praskavci s jedne strane na drugu; munja se pritaji, kad najednim zabljesne silno i cio Kvarner plane u čarobnom svjetlu, a naokolični se crni vrhovi istaknu u fantastičnim slikama... mornar će ti reći da *nebo lampana*... a takova bljeskavica preteča je scirocca« Hirc 13. Tal. lampare.

lampanje n — »sijevanje« općenito u srednjoj Dalmaciji;

lampat impf i **lanpat** impf — 1) »*làmpati*... sijevati... isporedi *lanpati*... Od XVI vijeka. *Munje lampaju*. M. Vetranić 2, 17. *Smete se brijeme i bivši počelo lampat i grmjet*. I. Držić 186. *Sad lampa, sad grmi, rekal bi svit tone*. M. Kuhačević 153« ARj; *lampat* »lampâ, sijeva«, Božava Skok Term. 160; *lampâ* Kom, Sa Dean.; Sn; u figur. značenju »forske divnje ih niječedu ni da pogledodu jer se za težoka sramota odat, a do furešte ni lako doć i sada ni druge nego lanpat na šušu« = ostati na suhu, neoženjen; 2) *lampat, lampâ* »kad more jako fosforescira, kažu da lampa, da će se vrime išćetit i da nema ribe« Kuć Ped.

lampavina f — »priko noći bi velika grmljavina, lampavina i mnoga kiša pade« Mak Bujas 320.

lampijun m — »reflektorsko svjetlo na brodu koje se pali kad treba iskrcavati (noću) teret ili putnike, osvjetljava skalu i mjesto iskrcaja-ukrcaja«. Tal. lampione DM.

lanca f — 1) »tip broda u XVIII st.« — »a kad su bili nigdi oko Primude ali Olma, eto ti iđe k njima jedna laneca velika vozeći samo na dva vesla, a ostali su bili legli doli, da se ne bi ositili oni od broda« Mak Bujas 312, »a u ono vrime bila je onde lanca velika i u njoj nikoliko Paštrovićana« ib. 322; »b. mala lađa. *Maleno je vrime postajalo, al' to iđe lanca šajka brza«*. And. Kačić, razg. 319^{b}. »*U lanci aliti šajci.* kor. 492« ARj; »ulcinjska gusarska lanca« 1727. BK GPMK 1955, 73; 2) »pomoćna barka uz veći jedrenjak« SJ XVIII Herkov 146 (def. iz Boerija); 3) »b) u prenesenom smislu, vrlo dugo drvo slično vretenu što je privezano katarci na malijem lađama i nosi jedro (vidi lantina)« ARj; v. također *šajka*. Tal. lancia, lanza DM.

lancana f — »odeblje uže, deblje nego običan konop, a tanje od grlina« Carić I, 262; *làncāna* »njeko debelo uže na lađi. — U naše vrijeme u primorju. *Škote potezat i lancane veživat.* Naša sloga, god. 15, br. 23« ARj; *lancana* »teglo (uže za tegalj)« Crnić; Zadar 1807, Morović; »čelo« Rab Kušar; Bož Cronia; Tur. 1962; »konop debeo 20—40 mm« Mart Val.; u izrazu »*lancana od karini*, konop za brod karinat kada se popravja« Dob; »lancanov ima debeliji i tanji« Senj Moguš; »jak kaj lancana (tj. kao debeli konop od šperance)« Šep Kursar; »debeli i dugi konop« Sn; »deblji konop (deb. 1 col), dužine 30—50 m (debeli konop za brodove)« BakŠkr TŠ; »čelo; ako je od konoplja, onda je konop, može biti i od manile; ono se razlikuje od čelik-čela koje je izrađeno od čelične žice« Barb. 1972, 207; »deblji konop za vez« Suz. 2, 225; »konopčina« Trpanj Fer. 456; »brodski konop debeo 70—80 mm, dug i do 200 met., izrađivali su ga splitski konopari na Sustipanu; tvrdi, dugi konop za vez broda« Gr Elez.; *(lancana)* Skok ER; *lanc(o)ana* »dug konop za potezanje mreže: lanc(o)ane ili uze ili arganeli« Vrg Jur.; isto Sn; Bož Cronia; *lancona* »debeli, dugi konop za brodski vez« Kom Mard. Pa. Tal. l'anzana DM; lanzana Ros.

lancanavat se impf — »znači uz vjetar vući brod lancanom (dugim i jakim konopom) s kraja; dok jedni s kraja potežu brod, oni što su u brodu veslaju ili se upiru veslima da brod ne udari u kraj ili kakvu hrid; brod se lancanaje onda kad je zbog jakoga vjetra veoma teško ili nemoguće burtižati«, »do sela smo se lancanavali« Šep Kursar.

lancanica f — »deblji konop od tri lancanice zove se grlin« Senj Moguš.

lancola f — »zakrpa na palubi ili oplati broda« Kom Mard. Pa.; Sn.

lancona v. lancana

lancun m — (i *lancuo*) vrsta (engl.) broda 1810. »dočeka lancun ingleški na pontu od Žukova dvije bracere od Vraguže i učiniše ranuađ na iste bracere« BK GPMK 1958, 279—280. Tal. lancione.

lanča f — »motka s kukom (za prihvatanje alke na obali i sl., mezomariner)« BakŠkr TŠ; *lanča od bota* »srg« Majc.-Sim.; *lanča od tende na stranu* »obodnica šatora« Majc.-Sim.; *lanča srednja* »obodnica šatora« Majc.-Sim. Tal. lancia.

landa f i **lande** f pl — »sprežnjaci pripone« BN 13/12; *lânda, lânde* općenito u Dalmaciji, 1) *uvaćena unjulo na jedan štil*, 2) *uvaćena uduplo na dva štila;* »svaka sartija ima svoju landu« Po Ivaniš. F. 292; »na kočulima stoji udiveno jedno ploskato gvožđe dugo oko 30 cm a zove se landa; na ove lande zadije se ganač od bocela« Sa Gran. (v. *leut*); *lanta* Vrb Žic 1902, 348; Dob. Tal. landa, lande DM.

landana f — »u štivi se drva slažedu u landane«. Tal. l'andana DM.

langora v. argola

lanka f — *lanka od krme, krma na lanku* »krmeni bok«, »krmeni dio boka broda« Mn, Tg. Tal. l'anca DM.

lanta v. landa

lantena v. lantina

lanterna f — »svjetionik« Majc.-Sim.; općenito u Dalmaciji; »sretosmo mnogo brodova i ribarskih lađa, uvečer prođosmo lanternu Lizzard« Turković 19; »svjetionik« Rab Kušar; »lampa očima kâ lanterna« St, »visok kâ lanterna« St, Uvodić 1952, 183; »dok lanterna lije mlaze« Cett. 1954, 89; »kraj lanterne čeka meter stara« ib. 60; »svjetionik« Gr Elez.; *lantẽrna* »svjetionik: u kulfu se nalazi lanterna a zovie se Blitvenica« Žir Finka-Šojat; *lanterna* i *laterna* »svetionik, sveća na svetioniku; fenjer« BK Musić; *lantirna* »na kraj njega (mula) je kamena kućica, a na nje krovi je *lantirna*« Vrb Žic 353; *laterna* »svjetionik« Vrg Jur. Tal. lanterna DM.

lanternica f — dem. od *lanterna* 1) mala *lanterna;* 2) »crvena ili zelena svjetiljka na brodu, svitlo« BakŠkr TŠ.

lanterničar m — »svjetioničar« BakŠkr TŠ.

lanterništa m — »svjetioničar« Majc.-Sim.; »stražar i upravnik svjetionika« Ivelić 190; općenito u Dalmaciji.

lantina f — »motka za jarbol«, *antena* »... kaže da ostaje bura na moru . Ako je vam tako viditi, za odneti svaki strah prišasni, kalati antenu a dvignuti trinket« Hamm; *lantena* »U jednoga pisca iz Istre XVIII vijeka. *Nav ima lantenu.* F. Glavinić, cvit. 444^{a}« ARj; *lantina* Zadar, 1807, Morović; *lantina* f »u rječnicima i gotovo u svijem primjerima je značenje kao što sam pisao kod *lanca*, b; ako je tako, postaje od tal. *antenna*, a sa člankom *l'antenna;* ali sam ja čuo u Dubrovniku i u okolini dubrovačkoj značenje: trouglasto jedro kakvo je na lađama s jednom samom katarkom, i to odgovara posve talijanskome *vela latina*. — Od XVI vijeka, a između rječnika u Mikaljinu *(lantina od drijeva 'antenna')*, u Belinu *('antenna, legno attraverso dell' albero il quale sostiene la vela' 'antenna')*, u Bjelostjenčevu *(lantina, prikrstak od arbora 'antenna')*, u Stulićevu (v. *lanca* iz Mikaljina), u Voltiđijinu *('antenna' 'segelstange')*. *a.* u prvome značenju. *Mi toj govorivši, lantinu svrnuše, timun načinivši, vesla zamaknuše.* P. Hektorović 36. *Viša njega o lantini tankoj.* And. Kačić, razg. 182^{b}. *Da se more vidjeti ne more no sve jedra, veslo i lantina.* Pjev. crn. 304^{a}. Usađeni jambor posred lađe na koga se uzdigne jedro privezano dugoj a tankoj palici, koju nazivlju 'lantina', zove se 'arbuo' L. Zore, rib. ark. 10, 328. *b.* drugo značenje kao da je u ovome primjeru: *Jarbuli su od jelve zelene, a lantine od kite bašilka, a parići od suhoga zlata.* Nar. pjes. istr. 2, 65« ARj; »zač ne biše vidina nigdar u moru veća fortuna . jadra bihu sva razderta . lantina i timun na kusi« Hamm; »Po moru se drugo ne viđaše / nego vesla, jidra i lantine« Kačić pjesma 21; »antenna lantina« Jur. Vitez. 356; »skakali se kao i pomamni / i uzimlju visoke lantine / pa jih nose Mari pod pendjere« Delorko 1967, 430; »sošica pri kojoj je vezano jedro na jedrenjačama« Zore 1895, 12; *lantîna* Cres Tentor; Bož Cronia; »Tanku a dugu palicu, na koju je privezano jedro da se može uzdići na abor (ili jarbol), naziva Hektorović, kao i danas što se naziva u Dubrovniku i po otocima, *lantina*. To je latinski nautički termin *antemna* (pisano i *antenna*). Ovaj je naziv k nama došao s romanskim članom« Skok Term. 82, »Ovaj naziv *lantina* nema sa onim, o kojem je gore na str. 82 bila riječ, nikakva posla. Ova dubrovačka *lantina* dolazi od *latina* u ital. izrazu *vela latina* 'latinsko jedro', a ona druga *lantina* prilagođuje našem izgovoru ital. *l'antenna*. Riječju latina označuju se u ital. pomorskom govoru barke ribarice ili druge lađe za manju plovidbu radi toga što imaju trouglasto ili 'latinsko' jedro« Skok ib. 142, »treva je razapeta na dvije drvene poluge koje se zovu *lantine* po cijeloj Dalmaciji« Skok ib. 143, sl. 53 F 10 (str. 146), ib., sl. 56 VII 3 (str. 151) ib., sl. 57 VIII 3 (str. 152) ib.; »Vitar popuhuje, galije pozibuje / i zvižju u svaken konopu; / a hlamadu se na lantinah martvaci u robi« P. Ljubić 1939, Dvadeset poglavic obišenih; »A ča su 'vi judi s nogan kâ kolone / s rukan kâ lantine« Čaće 34; »deblo uz koje se privezuje jedro; nemojte lantinu kričati« Bož Cronia; *lantina gŭrnjo* »šošnjak«, *lantina duljno* »deblo, deblenjak« Kom

Mard. Pa.; *lantina gornja* i *lantina dolnja; lantina* »drvo za koje se veže jedro« Žir Finka-Šojat; »lantina je duga oko 12 met.; na lantinu se vežu sa konopom bocel od dva raja, a gori na jarbulu je drugi bocel kroz koji je prodiven jači konop kao i na sartijama, a zove se manat; sa mantom diže se lantina gori na jarbul« Sa Gran., v. *leut;* »jedro na penu ili na lantinu se zove još i jedro na trijangul« Kuć Ped.; »trokutasto jedro između glavnog jedra i malih jedaraca na kosniku (floka)« Gr Elez.; »motka četverouglog jedra« Sa Dean., »motka trouglog jedra« BK Muo Dean., »gornja motka za jedro« Kl, Pu, Ca, Kor, Lo Dean.; »vrsta jedra nazvana latinsko jedro« BK Musić; *lantina* »Hlamodu martva tilesa u portu / na jarbulih i lantinoh« M. Franičević: Teatar farski; v. *antenda, anthena,* II dio ovoga rječn. Tal. »pennoni, antenne« Coronelli Nave 2 F; l'antenna DM.

lantinat impf — »lepršati, tresti se« — »bilo je molitav / bilo je kjetvi / barki lantinaju idar penih bur / v kraj« N. Kraljić: Žedno more 1973, 13.

lantinel m — »uza špirun stoji jedan komad drva pričvršćen u škafu i uza mankul na provi sa desne strane karoca, pruža se vanka broda do raz špiruna, to drvo služi kao priručnik za iskrcavanje po špirunu na kraj« Sa Gran., v. *leut.* Tal. l'antennella DM.

l a n t i r n a v. l a n t e r n a

lantižal m — »banda od jedra, što je na lantini, zove se grativo po lantižalu«, »zadnji kraj jedra uz lantinu je lantižo, a taj vrh lantine zove se punta od lantižala« Mljet Macan 213. Tal. l'antennale, ven. l'antennal DM.

lapac m i **lapaca** f — »krpa, zakrpa, pojačanje« *lapäc* m »U komade jedra polećeše / ljepirice po mraku se viju / a o štape lapaci se biju« Pucić 42; Sn; *lapac od palca* i *lapac od timuna* Kr, Mn, Sn, St, Tg; *lapaca* f Crnić; »stik« Majc.-Sim.; »dvostruko pojačanje na spoju« Kom Mard. Pa.; Sn; *lapäca (f) od timuna* Mn, Tg. Tal. lapazza DM.

lapacat pf i **lapacavat** impf — »Na deblenjacima, lantinima i sošnjacima, a posebno na jarbolima, ubrzo bi se pojavljivale uzdužne, kraće i dubinske pukotine koje, u osnovi same po sebi, nisu mnogo smanjivale njihovu potrebnu čvrstoću, ali su lakše propuštale vodu do središnjeg dijela njihove strukture zbog čega su takva mjesta gnjilila po dubini i za određeno vrijeme postajala sumnjiva u odnosu na mogućnost loma, posebno jarbola. Ta bi se sumnjiva mjesta lapacavala (od ital. lapazza — spojnica na jarbolu), tj. ojačavala jačim letvama u izvedbi preklopnog spoja« Cecić; *lapàza (inf.)* »ojačati veslo« Ca Dean. Tal. lapazzare DM.

lapača f — »široki dio vesla« Kl Dean.

l a p à z a v. l a p a c a t

largat tranz. pf; **largavat** tranz. impf; **largat se** refl. pf; **largavat se** refl. impf. — »otisnuti brod« Majc.-Sim.; »larga, larga, otisnite se, Petre! povika Kuzma Kirin« Kumičić 27; »torpedinjera se stala largavat« Jelsa Hv; »largaj se bokun o kraja« Sn; *largat se* »ukloniti se, maknuti se. Largaj brod od kraja!« Senj Moguš; »odaljiti se, otisnuti se (lađa)« BakŠkr TŠ; »otisnuti (se) od kraja, odalečiti (se)« Gr Elez.; *largati se* »udaljiti se, otisnuti se od obale« Vrg Jur. Tal. largarsi DM.

laškat pf i **laškavat** impf — *laškät* »popustiti« Crnić; »škote se... laškaju (popuste)«, »*lâškat* (popustiti)«, »kad vjetar nije baš de prova, onda se malo laškâ škotu i ide a bon vento ili a vela aperta« Kuć Ped.; *laška* »popuštaj« Majc.-Sim.; *laškät* »popustiti konop« Gr Elez.; *lâška* ili *laškâj cimu! laška* ili *laškaj krmu! laška* ili *laškaj škotu!* općenito u srednjoj Dalmaciji; *laška(j)!* »zapovijed: spuštaj malo po malo« Carić I, 262; *laškavat* figur. »to se moralo učinit bar pri desetak godin. Sad je kasno, sad su utekli konji iz štale. Vidit ćeš, morat ćedu počet laškavat« St; *làškat* »popustiti (npr. konopac)« BK Musić; *laškäti* »popustiti konop« Vrg Jur.; *làškati* »popuštati uže ili tunju« Nin Maštr.; *làškati* »popustiti, odriješiti (riječ mrnarska)... U naše vrijeme u Dubrovniku. P. Budmani« ARj; *laškivati* »popuštati konop koji steže razapeto jedro, čime se brod dovodi do veće brzine u jedrenju; popuštati« Iž, Kulišić. Ven. lascar DM.

laško adv. — »opušteno, labavo« — »nategni bokun cimu, stoji ti puno laško« Sn. Tal. lasco DM.

lãštik m — u izrazu barbeta mora imati dosta laštika »moraš paziti da ne nategneš jerbo barbeta mora imati dosta laštika; ako ne ostaviš dosta laštika, u moreti i skosavici lako ti more puknit oli barbeta oli mankul« Šep Kursar.

lata f i **late** f pl — 1) (obično dolazi u pl) *lata, lati* »Kuvertu derže jedne gerbave deski, ke se zovu lati« Vrb Žic 1902, 346; »spojnice/žioke« Crnić; »katina ili lata« Skok Term. sl. 52 E II 14, str. 144; *lata* ili *žbaj* Majc.-Sim. »sponja«, isto Kr, Mn, Sn, St, Tg; »late su grede na kojima počiva paluba«, »bilo kuvirta, bilo palmeta sastoje se od uzdužnih dasaka... i njihovih poprečnih potporanja koji se zovu late« Kuć Ped.; »late se zovu i oni potpornji koji nosu i onu kuverticu koja je povr kapetanskoga mosta« Mn; »late su poprečne grede što nose palubu broda« Senj Moguš; *late mađore* »palubne sponje«, »sponje grotla« BN 23/19 i 33/7 ili *žbaji, žbaji glavni* Mn, Sn, Tg; »sponja grotla« i »palubna podveza« PE II 515; *late* »rebra za krov«, »prva greda katina, a prema provi ili prema krmi, late« Kor Slad.; Pu, Kor, Lo Dean. *lata* pl *lati* »poprečni nosač palube« Kl Dean.; *lata pupijera* »lata od krme« La Stem.; 2) *lata od petrolja* »limeni sud za petr.«; 3) *lata od petrolja* u pejor. značenju »brod lagane gradnje... Na Zapadu su te parobrode lagane gradnje prozvali *latama od petrolja,* s utopljeničkim malim zdencem, s dugom središnjom palubom (long bridge) koja se protezala od grotla broj dva do grotla broj četiri. Preko te se palube rušili valovi kroz rešetkasti otvor na ogradi, a vaška od prove i vaška od krme opasno punile morem« Suz. 2, 72. Tal. latta DM.

l a t e r n a v. l a n t e r n a

latina f — vrsta broda u BK u XVIII st. (bez opisa), Milošević M. I. GPMK 1960, 146.

lebić m — strana svijeta (jugozapad) i vjetar odatle (jugozapadnjak); Đaja: Mali 152; »Garbin, oštar ili lebić pune kadikad od podneva, uzvalja puno more, ali malo dura. Učitaju da je dobra godina kada se garbin uspuše« Po Ivaniš. F. 26; »jugozapadnjak« Rab Kušar; »SW« Skok Term. 155, »vjetar s dvora« (u Dubrovniku) 157, 158; Sn (u Splitu *garbin, garbinada*); »nenadani jaki vjetar na moru, bilo kog pravca, po narodnom kazivanju puhanje vjetra ispod oblaka« Iž Kulišić; »lebić, lebićoda — jaki jugozapadnjak; v. garbin« Kom Mard. Pa.; »jači vjetar na moru (veliki valovi) SW« BakŠkr TŠ; »vjetar koji puše sa jugozapada; budući da je to za otok Šoltu najotvorenija strana, to je i vjetar vrlo opasan za brodove u južnim uvalama: snažan lebić je lebićada; za isti vjetar postoji naziv *garbin,* ali se već malo čuje, i to većinom za vrijeme proljeća i ljeta kad je jugozapadnjak slab, dok su lebićade redovna pojava ujesen« Gr Elez.; »Svi šijuni, fortunali, / svi lebići... ne bi mogli mene zdići, / jer san, bidna, ka sovura, / ča je svaki nogon tura« D. Ivanišević: Nesriknja divojka; *lèbić* »jugozapadni vetar« BK Musić; Skok ER; v. također *lebićada.* Tal. »libici; libeccio, lo stesso che garbin« Ninni; lebeccio DM. V. *bura pu(l)jiška.*

lebićada f — »jugozapadni vjetar olujne snage« — »Mletački nastavak *-ada...* uz nazive vjetrova izražava stepen, intenzitet vjetra baš kao i nastavak *-ara* ili *-un. Lebićada* ili *pulentada* označuju jake vjetrove«, »inače je općeni naziv za vjetar koji duva iz sektora oštro-ponente *lebić* ili *lebićada,* ital. libeccio« Skok Term. 157, »SW = lebić ili lebićada« ib. 158 (sl. 63); »vjetar se okretao sa juga na jugozapad i što se je dan približavao kraju nevrijeme je postajalo sve jače dok u 5,45 sati nije odjednom nadošao strahovit šijun, čija je brzina vjetra dostigla ravno 110 km na sat. Što je najinteresantnije vjetar s ovakvom jačinom trajao je punih 45 minuta, tj. do 6,30 sati... Nakon što je popustio vjetar nastala je lebićada« Split, Jadr. dnevnik 16. XII 1937; Sn; »jak jugozapadni vjetar« Vrg Jur.; »snažan lebić« Gr Elez.; »iznenadni, vrlo jak vjetar SW« BakŠkr TŠ; »vjetar sa lebića (dakako preinačen konfiguracijom tla) naziva se *lebićada*

ili *garbinada;* no zove se često i *pujiška bura* jer puše iz Puglie; jako uzburka more« Kuć Ped.; »jak jugozapadni vetar« BK Musić; *lebićoda* Hv; Kom Mard. Pa.; *libećada* »okrenuo vjetar u libećadu (vjetar sa istoka — podneva) i mi drugi dan jedva prispjeli u Trst« NKJS 1935, 47; v. također *lebić.* Tal. libecciata, ven. libichiada Bo.

led m — u izrazu *tišina kao led* »Od grada višina zaslanja vitra sled, / da bude tišina po luci kako led« Barak. 73; *bonaca kâ led* Sn.

legnuti pf — »Kad se lađa nakrivi, tad vele: l e g l a j e« Zore 1869, 327.

l e g u t v. l e u t

lelat se impf — »na valovima brod se valja, lela ili rula« Lab Stem.; ARj ima *leljati se* »u Stulićevu *fluctuare* (dicitur de navibus), s dodatkom da je uzeto iz Belina (ali nije posve isto značenje)«.

lelujat se impf — »Gdi se plaf leluja poda mnom kako pah, / ter manom varuje gdi ju van porivah« Barak. 171; HvD.

lemba f — 1) »malo rose iza velike grmljavine« Pod Skok.; 2) (i *lêmbo* m) »letnja oluja u brdima« BK Musić. Tal. nembo DM.

lembo m — »ka priko ljeta svako iza podne iz istoga pravca idu oblaci s grmljavinom prema moru, i kako dolazu bliže mora, tako se i razmeću, a ka dođu blizu mora, više hi nema« Trst Sklj.; »la nuvola sopra la montagna a NE« Ca Dean.

l e m u r ć v. r e m u r ć

l e m u r ć a t v. r e m u r ć a t

lenga f i **lengac** m — »ravno dno bez mulja«, »dalm. romanizam, usp. mlet. *lidga,* lat. *lecca,* istrorom. *leda* i sl., Skok ER« Šim. 1982, 295.

lenta f — »okno na brodu« Đivan. 16. Tal. lenta.

lentija f — »ako brod izgubi timun, onda se pomogne tako da se buta u more jedna vela daska i na nju se stavu kadene neka tune, a konopi koji se stavu s live i desne strane za upravjat, timunirat, zovu se *lentije*« Sn. Tal. lentia DM.

lenjo santo m — »rakovina« Majc.-Sim.; »pravilo je da raj od bucela bude od *lenja santa* (cedrovine)« Kuć Ped.; »upotrebljava se za unutarnju oblogu krmene cijevi (propelera)« Sn; »za oblog štele morte« Sn. Tal. legno santo Bertù; gvajakovina, stablo koje raste u Centralnoj Americi i na Antilima, daje drvo izuzetne tvrdoće i otpornosti DM.

lešti — »zapovijed: spravni!« Carić I, 262; »spremni — u zapovjednom smislu« Car: Oj more 190; »kad kapetan hoće učiniti jednu manovru, onda zaviče: *alešta!* Odgovor je: *lešti* ili *lešti, šjor!*« Kuć Ped. Tal. lesti a virar bordo; allesti (od allestare) ili od lesto DM.

leto n — »straglio, Stag, na otoku Krku« Babić 1875, 34.

leut m — *lĕgut* Cres Tentor; Ilo Skok Term. 150; *lĕut* »Vidi sam po ta put oglobje lipu stat, / sveden zad na leut, a sprida visok rat« Barak. 171 (v. također *batilo*); »kad to misliš učiniti, bolje je pojt pod leut na škver, neg njoj pod ponistru« M. Benetević: Hvarkinja; leut se spominje u Splitu polovicom XVII st. (Čičin); »barca grande detta leut« Tg 1617, Andreis: Storia della città di Traù, Spljet 1909, 231; dužina »tra 26 e i 28 piedi da un carozzo all' altro« St 1755, G. Moller: Dissertazione sopra le pescagioni, rkp. u bibl. Definis u Sutivanu; duž. 25—26 noga, Sa, Anali Jadr. inst. I, 1956, 405; prvi leut na Pelješcu se spominje u XVIII st. Vek. 52; »Kielboot« dužina 7—8 m, šir. 2—2,5 m, gaz 1,5—2 m, nosivost 4—5 tona, posada 7—8 ljudi, Krisch 140; »leut je uređen za 3 kombinirana zadatka: za ribolov i smještaj velikih ulova, za što sigurniju navigaciju, te za smještaj stvari ribara i spavanje; brod je nizak i veoma je siguran na moru; dužina mu je 8—11 m, širina 2,80 m, bruto tonaža 5—8 tona« Zadar Pait. 57; »prema dobivenim podacima od M. Pešića iz Omiša danas postoje veliki i mali levuti; veliki levut je dug 8 do 8,5 m, širine 2,50 do 2,70 m, prazan gazi 35—40 cm, a sa posadom i mrežom 80—90 cm; kljun mu je dug 1 m; posada do

14 ljudi; brzina oko 6—7 naut. milja; mali levut je dug do 7 m, širine do 2,20 m, sa posadom i mrežom gazi do 80 cm posada do 7 ljudi, kljun dužine 80 cm; brzina oko 6 naut. milja« G. A. Škrivanić: Prilog proučavanju brodova omiških gusara, Vojni muzej JNA, Vesnik, 3, Beograd 1956; »najveća naša ribarska lađa. Mjeri 8,00 do 9,00 m dužine, na surazmjernoj širini, a ima 1,00 m visine nad morem. Kolumba mu je razita po svoj dužini broda, a predstavlja hrastovu gredu koja ima 10 cm debljine a 15 cm visine; ta se greda sprijeda sljubljuje s karocom od prove, koji se postepeno savija dok zaobli provu broda i digne se do 50—75 cm nad palubu. Stražnji kraj kolumbe sljubio se sa odnosnim karocem koji se od nje diže vertikalno do 30 cm nad palubu, i tvori pravi kut. Poprijeko kolumbe, a zabijene na nju, stoje podnice — poluge — također od hrastova drva, koje su se, gdje dospijeva dno, a počinje bok, sljubile s rebrima broda. Podnice su istosmjerne i sve jednako udaljene — 21 — cm. Rebra su obično nije od murve. Podnice su podšivene hrastovim madijerima — daskama — a rebra madijerima od borovine. Upotrebljavaju se pri tom, po dnu, čavli od mjedi, a po vjetru — poviše raza mora — čavli od galvanizovana gvožđa. Na stanovitoj visini došla je paluba, koja počiva na borove priječnice, a sastoji iz jelovih uskih dasaka. Sprednja i zadnja trećina broda pokrivene su palubom, srednja trećina je otvorena, a preko nje, na jelovim priječnicima, stoji pomičan pod. Srednja je trećina palube dospjela sa trastanom na koji se — u sredini — naslanja jambor; na jambor se diže lantina, na koju se privezalo trokutno jedro. Često se pred jedro stavi mali flok. Na zadnjoj trećini palube — kasar od krme — slaže se mreža; pri početku srednje palube, a na lijevo, pak pri svršetku stražnje palube, malo na desno, stvorili se purteli, kroz koje možeš pod provu i pod krmu. Kod ovećih leuta srednja trećina palube, mjesto poda utopljena za 40 cm pod njom, ima tri-četiri bukaporte, koje spajaju palube jednu s drugom, ter pokrivaju brod, koji tada može dobro da služi u druge svrhe i za daljnja putovanja, samo ne za ribanje. Neki leuti (u zadarskom okružuju svi) imaju sprijeda kratak most — 1,20 m dug, 40—20 cm širok —; to je nekakav kljun, po kom je lako iz broda i u brod i tamo gdje su obale plitke, pak brod ne može da do samoga kraja dođe. Novi leut, uza sve odnosne opreme, naime jambor, lantinu, jedro, sidra, konopi, 6 vesala itd. zapada 800—1000 K« Lorini; »On imadijaše brod pokrivene prove, koji zovu u onim krajevima leut« Andrij.; »Leuti su izrazito dalmatinski tipovi ribarskih brodova, koji se međutim nalaze i u nekim mjestima lošinjskog područja. Dužine su od 8 do 12 m, sa 4 do 6 vesala i jednim jarbolom na koji se diže trokutno jedro 'latinskog' tipa. U nekim krajevima postavljaju pred jedra malu prečku (flok). Pramac i krma su im zašiljeni a dno ovalno. Sredina broda je otvorena, po potrebi zatvara se s poklopcima (bukaportama). Leuti zadarskog, šibenskog a djelomično i korčulanskog područja imaju pred pramcem kratak kljun (špirun) kao nekakav most, za lakše ukrcavanje i iskrcavanje. Ovo je tokom dugog niza stoljeća bio najveći ribarski brod dalmatinske obale. Namijenjen je ribolovu s ljetnim mrežama plivaricama ili potezačama, te zimskim potezačama. Godine 1882. bilo ih je oko 200, a godine 1900, popeli su se na oko 300. Njihov broj se iz godine u godinu postepeno penjao i sad ih ima daleko više, a mnogi imaju motorni pogon« Br. 1952, 3, 140—141; *lĕut* i *levŭt* Bož Cronia; *levut* Zadar 1803, Morović 103; *levŭt* HvD; *le(v)ut* Skok Term. sl. 55 VI, 149, »*Leut* ili *levut* (u Iloviku *legut*) sličan je gaeti, samo je nešto veći i ima na pramcu nos ili *špirun.* Dužine je 7,50 do 9,50 m. Ribarski je brod i iz njega se 'topi' mreža. Na njemu se nalaze po tri *sohe* . . . Kao i muzički instrument što se zove *leut,* tako je i ova riječ, čini se, istočanska. Arapski *'ûd* znači 'drvo'. Leut, prema tome, kao i ital. *legno* ili drijevo u Dubrovniku sinekdoha je za *lađu.* Naziv je stvoren prema građi od koje se pravi lađa« Skok Term. 150; »Jedrenjak sa jednim jarbolom, na kojemu se nalazi latinsko jedro. Leut nema ni kosnika ni prečke« BN XII; »vrsta drvene brodice. Duljina leuta se kreće od

7 do 12 m, širina je otprilike 1/3 duljine. Prema dulji, i mogu se leuti podijeliti u male (do 8,5 m) i velike (do 12 m). Pogon motorom omogućio je u novije vrijeme gradnju velikih leuta. Trup leuta je oštrog oblika, ima pravilno izvučene linije na pramcu i krmi. Pramčana je statva obla i nešto izvučena prema naprijed, krmena je statva ravna i malo nagnuta prema natrag. Glavnim karakteristikama podsjeća na gajetu, ali je od nje veći, čvršće građen i oštrih podvodnih linija. Na pramcu ima u visini palube ugrađeno kratko rilo, nazvano *skakalo*; ono je kod manjih leuta široko 20—40 cm i dugo do 1,2 m, na većim se leutima rijetko ugrađuje i obično nije veće od 50 cm. Skakalo služi za izlazak na obalu, osobito pri uzburkanu moru i kod morskih hridi. Pritom je prije kao oslonac služio dosta strm kosnik, učvršćen prstenom na palubi i prislonjen uz prednju statvu; sada je nestao. Za lakši ulaz s niske obale kao oslon za stopalo ima na krmenoj statvi pričvršćen malen komad drva nazvan *stopa*. Mali su leuti obično zatvoreni palubom na pramcu i na krmi. Prednja paluba završava jačom sponjom, nazvanom trastan, koja nadvisuje palubu; slično počinje i stražnja paluba. Između prednje i stražnje palube sa strana ugrađene su bočne pražnice i koridori. Otvor između prednje i stražnje palube može se zatvoriti sa dva ili tri grotlena poklopca. Prednja paluba ima dva ili tri otvora za silazak u potpalublje te za stajanje veslača. Na krmenoj palubi blizu statve i često pomaknut malo ustranu, nalazi se otvor s poklopcem za krmilara i za silazak pod palubu. Na leutu je duž lijevog boka krmene palube ugrađena drvena ogradica, da mreža lakše stoji na palubi. Veliki je l. posve pokriven; na pramčanom dijelu palube ima obično grotlo srednje veličine sa dva poklopca, na sredini veće sa tri poklopca, na krmi malo grotlo. Na velikom se leutu vesla stojeći na palubi. Leuti su građeni veoma čvrsto, tako da podnose veća naprezanja. Kod gradnje trupa hrastovina se upotrebljava za kobilicu, statve, lokoće, rebrene nastavke, katkad i za platice dna; brijest ili dud za rebra; borovina za oplatu, sponje i palubu (ona može biti i od jelovine). Leuti su opremljeni obično sa 6 velikih bukovih vesala, koja se oslanjaju na velike palce, obično izrađene zajedno s ležajem. Osim toga, obično imaju jarbol, postavljen uz trastan i nešto nagnut prema naprijed te učvršćen priponama; na njemu se razapinje latinsko ili oglavno jedro s prečkom ili bez nje. Međutim, u novije vrijeme, sve češće su opremljeni motorima: mali leuti do 15 KS ugrađenim u otvorenom prostoru, veliki do 35 KS. Kod velikog leuta na palubi, između pramčanog i srednjeg grotla, ugrađeno je vitlo, koje služi za izvlačenje mreže, a po potrebi i za dizanje sidra. Vitlo je spojeno lančanim ili osovinskim prijenosom s pogonskim motorom. Na desnom boku usađena je mala drvena soha sa dva koloturnika, koji služe za lakše istezanje mreža iz mora, dok je za istezanje sidra ugrađen jedan koloturnik na lijevoj strani gornjeg dijela pramčane statve. Leuti imaju obično na prednjem kraju kobilice rupu, koja služi za pričvršćenje konopa kod izvlačenja na kraj. Leuti imaju dobra maritimna svojstva, veoma dobro podnose vjetar i valove. Upotreba leuta je opća. Najviše služi za ribarenje, ali i za prijevoz različitog tereta (pijeska, građevnog materijala, vina i sl.). Rasprostranjen je po cijeloj Dalmaciji, osobito srednjoj i sjevernoj« PE IV s. v. *leut;* »leut je pokriven kuvirtom, na kojoj je po sredini jedan veliki otvor: bukaporta, a na krmi i provi po jedan mali: purtela« Kuć Ped.; »vrsta ribarskog broda na kojemu je mreža *kanaštrela*« Žir Finka-Šojat; »ima provi u krmu kao i gajete, a gornji dio mu ima škaf na provi i krmi sa purtelama dok je sredina otvorena i pokrivena bukaportama u 2—3 dijela. Dužine je od 7 do 12 m. Vesla s palcima. I leut ima na provi karakterističan špirun (skakal) kao i trajta. Upotrebljava se kao ribarica za plovuću ribu« Kor Slad.; »Naprijed smo iznijeli pretpostavku da su tipovi normanskih čamaca iz južne Italije imali utjecaja u gradnji čamaca na našoj obali, a to se naročito odražavalo na linijama naših leuta u južnom Jadranu, koje su napadno naličile na linije tih normanskih čamaca... Upotreba

leuta područno zahvaća čitavu Dalmaciju, Kvarnerske otoke i Crnogorsko primorje. Početkom ovoga stoljeća bilo ih je i u Istri. Dužina leuta se kreće od 8 do 12 m. Pokreću se sa 4 do 6 vesala i jednim trokutnim jedrom 'latinskog' tipa. U nekim krajevima postavlja se pred jedro mala prečka (flok). Pramac i krma su zašiljeni, a dno ovalno. U sjevernoj i srednjoj Dalmaciji postavlja se pred pramcem kratak kljun (špirun), kao nekakav most za lakše ukrcavanje i iskrcavanje posade. U novije vrijeme sve manje ih ima, i rijetki preostali primjerci najčešće su motorizirani. Pogon motorom omogućio je iza 1945. godine gradnju velikih leuta, odreda dimenzija 12 m dugih. Sredina manjih leuta, od 9 m dužine, između prednje i stražnje palube zatvara se s dva do tri grotlena poklopca. Veliki leuti su većinom pokriveni. Prednja i stražnja paluba kod manjih leuta imaju nekoliko otvora za silazak u potpalublje, te za stajanje veslača i kormilara. S većeg se leuta vesla stojeći na palubi. Namijenjeni su u ribolovu kao nosioci plivarice i potegače za lov male plave ribe, i potegače girarice i migavice« Bas. 1966, 287—288; »ima jedan jarbol bez floka, a za slučaj potrebe nosio je ribarske mreže« Miličević FOB 413; leut građen u Sreseru 1932, vlasništvo jednoga Sutivanjanina ima 28 rebara, dug je 8 m, širok 2,40; »Leut je dug 23—24—25—26 noga, što bi iznašalo 8—9 m. Leut je razdijeljen na tri glavna dijela: *prova, sredina (santina)* i *krma*. Ispod broda je *kolumba*, koja prema dužini broda može biti i u dva komada, ono gdje se drvo produži i nadoda zove se: *zub na inkaš*. Prednji dio kolumbe, koji je zaokrenut prema gori, zove se *ašta od prove*, te ide prema gori do 80 cm ozgor broda i zove se *karoc od prove*. Zadnji dio kolumbe, koji je zaokrenut prema gori, zove se *ašta od krme*. Ova ašta ide gori do 30 cm povrh broda i zove se *karoc od krme*. Na ovoj kolumbi položene su *lokoće* koje idu po sredini broda. Lokoća ima gori zakrenut kraj, od ovoga zaokretaja pa gori do kuverte, sa jedne i druge strane broda, stavljaju se *glave*. Glava miti (pokriva) lokoću za 30 cm. Preko ovih krajov glava i lokoća stavljena je uzduž broda jedna jaka daska, u koju su pričvršćeni ovi kraji, a zove se *centina*. Gornji kraj glave sa obe strane broda do kuverte veže jedna daska stavljena uzduž sa unutarnje strane a zove se *verzina*. Sa vanjske strane broda na lokoće ispod mora stavljaju se daske debele 3 cm od hrastovine, a to zovemo *madiri*. Madiri povrh mora mogu biti i od borovine. Sve *fišure, kalkamenti*, između madira nabiju se sa stupom, a po stupi se tuče drvenom macolom po gvozdenom dlitu *škarpelu*. Stupa kao i svi madiri izvana namažu se ozgor sa vrućim *paklom* s malo pomiješane *katramele* e da voda u brod ne ulazi. Ima i onih brodova koji se malo lipše grade, po njima se ne stavlja stupa, već se dobro zamaže sa štukom a zatim se ozgora sa škublom piturava. Pri gornjem kraju broda povrh mora stavlja se *veli pâs* i *mali pâs*. Ovi se pituravaju različitom bojom da se bolje razlikuju. I. Prvi dio leuta iznutra. Doli po dnu su lokoće, ozgor lokoća na centine stavljena je *štrika*, na kojoj počivaju *pajoli*. Na ovi pajoli ribari drže robu, hranu i spavaju. Učinjeni su od debele daske; onaj najdulji zove se *pajol od jarbula* ili od trasna, tako drugi i treći. Do prove je najkraći pajol, reče se *prvi od prove, drugi* i *treći*. Doli na lokoćah pod provom stoji jedan komad debelog drva koga zovemo *škaca*. Ova škaca je sa zubovima ozdola pričvršćena na lokoće da se ne miče. Škaca ima na sebi jednu četverouglastu rupu u koju se stavlja donji kraj od jarbula. Jarbul koji stoji u škaci polazi gori kroz *trigan*, u kome mu je učinjena obla rupa da ga tvrdo drži. Jarbul je pričvršćen za trigan jednim oblo učinjenim gvožđem koje zovemo *gula*. Gula ima na oba kraja rupe gdje se stave čavli kroz *kušinet* sprida jarbula, pa kroz gulu da čvrsto stoji jarbul. Sve ovo: trigan, prva poluga i šojer zovemo *trasan*. Kad je puno vjetra, da ne puše ili kiši pod provu, učinjen je do jarbula od donjeg krajnjeg pajola (prvog do jarbula) pa gori na polugu jedan pritvor od tankih dasaka koga zovemo *parapet*. Sama prova iznutra zove se *kopić*. I ovaj ima svoji *pajolići*, malo visokiji nego pajoli gdje se spava. Na

samoj provi do kopića a na škafi je jedan otvor širok oko 60/70 cm kuda ljudi mogu izaći vanka ispod prove na škafu (na kuvertu). Ovaj otvor na provi koji se zove *purtel* ima gori naokolo jedan mali zub, *nervolin*, visok 4—5 cm na koga se stavlja poklopac, a zovemo ga *pura*. Ova pura tako lipo zatvara da voda doli ne ulazi. Da nije teško i visoko od pajolov pod provu izaći vanka na kuvertu kroz purtel po sredini visine na samoj bandi broda a ispod purtele pričvršćen je jedan komad debele daske od tvrdog drva na koga se stavi nogom, to zovemo *capapija*. Pod provom u kopiću a na kolumbi učinjena je jedna rupa i na njoj je *čep* koji se otvori kad se brod nategne na škver za čišćenje, da tuda more iziđe vanka jer leut se nateže sa krmom na kraj. Ispod prove na gornjem dijelu polugah zabijen je jedan mali tresić da može proći ruka, jedna tanka daska široka 30 cm, to je kao polica, a mi je zovemo *podak*. Podak je sa obe strane broda. Podak služi da ribari kada spavaju izvade iz žepova takujin, sat, nož, knjižicu, karte, žigice, tabak itd. sve što imaju, i kapu, da im to doli na pajolima ne smeta. Prova je ozgora pokrivena sa širokim i jakim polugama, na kojima su pošivene i zabite daske debele barem 4 cm zakalafatane stupom, zatim zapakljene fišure i to zovemo *škafa*. Leut ima na provi kljun koji se zove *špirun*. Ako brod nema špiruna, onda se ne zove leut nego gajeta. Špirun stoji vanka broda ispred karoca od prove za jedan metar dužine. Učinjen je od jake daske, ozdola je pričvršćen sa *konjem* i *brkovima*. Špirun služi da se ribari po noći u škuro mogu lakše iskrcati na kraj kada ribaju. Uza špirun stoji jedan komad drva pričvršćen u škafu i uza mankul na provi sa desne strane karoca, pruža se vanka broda do raz špiruna, to drvo služi kao priručnik za iskrcavanje po špirunu na kraj. To drvo zovemo *lantinel*. II. Drugi dio broda. Leut ima sredinu broda otvorenu za 2.50×1.90 m, i to zovemo *santina*. Santina je na dnu broda na lokoćah pokrivena pajolima od tanke daske od jedne centine do druge. Ovi pajoli zovemo *šotopajoli*. Šotopajoli su razdijeljeni na tri do četiri reda i svaki red je zabilježen sa posebnim brojem ili znakom da se može lakše složiti. Ispred jarbula na šotopajolih u dvi lokoće ostavljena je jedna rupa 50/60 četvorno gdje stoji *palj* i *bujol* za sekanje mora, ako ga dođe u brod, jer sve more što dođe u brod slijeva se kod jarbula, ako je brod u ispravnom stanju. Svaka lokoća ima odozdal na dva mjesta jednu malu rupu, kuda more prelazi iz jedne lokoće u drugu, te rupe zovemo *monikale*. Da nije santina previše duboka za ribanje, po sredini visine a na glave sa obe bande broda pričvršćena je kastanjola na kojoj počiva komad jakog drva, zove se *žantel*. Zove se *žantel od prove*, *žantel od krme* i dva po sredini. Na ovi žanteli opet su stavljeni komadi od širokih i debelih dasaka i zovu se *pajoli*. I ovi pajoli su razdijeljeni na tri dijela. Svaki dio ili razmak od jednog žantela do drugoga zove se *kamp*. I ovi pajoli zabilježeni su svaki sa posebnim brojem i znakom kada se skidaju i pomiješaju, da se mogu opet lakše složiti. Svi pajoli kao i šotopajoli imaju odozdo zabijene tresi na oba kraja, a to da se ne miču kada se metnu na mjesto. Ovi tresi na pajolima upiraju u žanteli, a na šotopajolima u lokoće. Ovi tresi ne daju da se pajoli iskrive i počepaju. Na ovi pajoli ribari, kada voze i ribaju, stoje na nogama, a ispod pajola drže svoje stvari kao uze, kašete za ribu, mezarolu sa vodom itd. Kada se uhvati puno ribe, onda se i riba stavlja u santinu. Ovi gornji pajoli služe samo za ribanje; inače ako u brod treba krcati teret, karag, onda se pajoli i žanteli izvade na kraj, a ostanu samo šotopajoli i tada je sva santina slobodna za krcanje tereta. Kada je trganje (jematva) onda se u santinu metnu po dvi bačve zvane koslata, svaka od 18—20 hl. Ove se slože jedna uz drugu i ne miču se, sve da je i slabo vrime, da je treba i bordižati, jer je brod jaki budući ima težinu na dnu broda i nema opasnosti da će se mast proliti. Santina u gornjem kraju do kuverte stoju jači komadi drva na nož koje zovemo *šojeri*. Na ove šojere pričvršćene su bande od broda na kuverti, a zovemo ih *murade* ili *koriduri*. Ovih ozdola

držu *braculi*. Šojer do prove je tanki jer počiva na trganu, a onaj do krme je jaki jer nosi svu kasu, a zove se *krmen prag*, po našu *kasaret*. Ovi šojeri na gornjem kraju imaju zub *linbel* na koji se stavlja ozgora bokaporte, koje imaju opet svoj zub, pa se dobro poklope da voda ne ulazi u santinu. Bokaparte su obično u četiri komada. Prva bukaporta do jarbula na sredini ima rupu u koju ulazi jarbul. Zadnja bukaporta do krme i druga do nje te su ferme, a treća do nje ili druga do jarbula učinjena je tako da se može prva otvarati. Svaka bokaporta ima ozdola po tri poluge sa potrebitim zubom da bolje zaklopi, još je na krajnjoj polugi učinjen *brunal* za oticanje vode. Svaka bokaporta na čelima ima po dvi vitice za dizanje. Kada se riba, onda bokaporte ne smiju biti na brodu nego samo pajoli. III. Treći dio broda. Treći dio broda do krme pokriven je isto kao i prova, a to se zove *kasa*. Pod kasom su isto pajoli kao i pod provom da se može na njima držati roba i spavati. Kasa je zatvorena kao i prova sa parapetom da brani od vjetra i kiše. Svaki parapet ima opet otvor na sredini da se može izaći vanka ispod prove ili ispod kase na pajoli. I pod kasom su na polugah zabijeni *podaki* za držanje stvari kao i pod provom. Na krmi do kopića je zatvoreno sa jednim malim parapetom na kome su vratašca sa ključem za zatvaranje ako treba, a to se zove zatvor na krmi. I ovaj zatvor ima unutra svoji pajolić. Ispred ovog parapeta stoji jedan sami jaki pajol po sredini a taj služi za dizanje ispod kase. Na njemu se drže noge kada se sidi na krmi i drži argola u ruci, a zove se *pajolić na krmi*. Uza parapeti od krme gori na kasi učinjen je jedan otvor za izlaz iz pod kase vanka, zovemo ga *purtel od krme*. I ovaj se pokriva *pȕrom*. Prvi dio broda (škafa), drugi dio broda (bukaporte) i treći dio broda (kasa) — sve skupa zovemo *kuverta od leuta*. Na kuverti od leuta sa strane po bandi sagrađene su mrtve bande. Ove su sagrađene i pričvršćene na *copuli*. Na mrtvoj bandi su učinjene *škatule* u koje se stavljaju *sohe* za voženje. Sa svake strane broda su po tri sohe. Na desnoj strani do krme koliko je dugo kasa nema mrtve bande već je ondje u razini kase metnuto jedno jako drvo preko koga prolazi mriža kada se topi i kada se *salpiva*, a to drvo zovemo *ražma*. Leut na provi sa svake strane karoca ima po dva *mankula* koji služu za vezivanje broda kraju, kao i veživanje surgadina. Na provi s desne strane karoca izvanka na prsima broda stoji veliko sidro, a iznutra broda stoji malo sidro, kada nije u moru. Na svaku stranu broda malo ispod kuverte a povrh mora stoje po dva komada gvožđa, kao dvi male vitice, koje zovemo *kočuli*. Na kočulima stoje udivene jedno ploskato gvožđe dugo oko 30 cm a zove se *lande*. Na ove lande zadije se ganač od bocela. *Bocel* ima dva *raja* kroz koji je probijen konop, a ovi konop opet je prodiven kroz drugi bocel ozgora u četiri fila. Od gornjeg bocela do vrha jarbula je opet jedan deblji konop, koji na gornjem kraju ima učinjeno od istog konopa jedno veliko oko što mi zovemo *kapelaj*. Ovaj se kapelaj udije na gornji tanki kraj jarbula, a kako doli jarbul ide na deblje, to drži čvrsto jarbul. Sve ovo mi zovemo *sartije*, a sa svake strane su po dvije sartije. Na jarbulu povrh kuverte pričvršćeno je jedno gvožđe sa rogovima za vezivanje konopov a zove se *kastanjola*. Lantina je duga oko 12 metara. Na lantinu se vežu konopom bocel od dva raja, a gori na jarbulu je drugi bocel kroz koji je prodiven jači konop kao i na sartijama, a zove se *manat*. Sa mantom diže se lantina gori na jarbul. Idro je učinjeno od *fera* od kotuna širokih oko 30 cm a kroju ga i šiju sami ribari koji su tome vješti. Da je jidro jače opasano je sa konopom. Onaj konop što stoji na jidru uz lantinu zove se *gornji grativ*, a onaj što stoji ispod jidra zove se *donji grativ*. Donji grativ ima na zadnjem kraju deblji i dulji konop a zove se *škota*. Zadnja fera jidra ima od škote do lantine šav kroz koji je prodiven tanki konop a zove se *mozak*. Na jidru ispod lantine stavljeni su *marefuni*. Ako je puno vjetra za idriti, onda se smanji jidro i sa ovim marefunima opet se veže za lantinu i stegnu jidro; to se reče: učinili smo *tercaroli*. Pri gornjem kraju lantine vežu se dvije *taljice* kroz koje se

prodije jedan tanki a dugi konop. Ovaj služi za savijanje idra a zove se *inbroji.* Konop kojim se diže i spušta lantina uz jarbul zove se *manat,* a konop kojim se zateže lantina uz jarbul zove se *funda* ili *troca.* Funda se veže na jednu malu sartiju a ona se veže za kastanjolu na jarbulu. Jidro se savija sa prove, a pušti se škota pa se počne od škote kupiti čim se stisnu inbroji sa jednim tankim konopcem vezanim za gornji grativ ispod manta. Kada je jidro zamotano, onda se veže konopcem koji se zove *pašarin.* Orce se odvežu od jarbula, a brac na karocu malo popusti, da gornji kraj lantine malo pade. Imbroji se vežu za zadnji mankul na krmi. Kad se hoće da se idro opet otvori, najprije se molaju inbroji na krmi, zatim se potegnu orce i vežu za jarbul da jidro stoji visoko. Zatim se veže *brac* prodiven kroz karoc za mankul od prove, odveže se pašarin, uzme se škota u ruke i nosi se na krmu, te se nategne jidro. Ako je skarsi vitar, veže se za mankul, a imbroji se molaju po brodu ili se vežu za sartije. Ako je *faur* vitar, onda se pušta škota i brac da vitar bolje nosi jidro. Ako je vitar u provu, onda se nateže jidro sa škotom i sa bracom da vata manje vitra. Ako se hoće skinuti doli jidro, treba ga najprije saviti i onda spustiti. Odveže se manat i funda pa se stavi privremeno na bandu livu broda, na kojoj je usađeno na provi jedno drvo sa dva oveća roga a zove se *frkata.* Druga je frkata na krmi još. Na ove dvi frkate metne se za kratko vrijeme lantina s jidrom, a jarbul se skine i metne na desnu stranu radi ravnoteže broda. Ako se hoće da se idro sasvim odveže, onda ga se metne u vreću. U vreću se počne slagati najprije gornji dio idra, gornji *štel,* pa se idje dalje i mota u vreću. Ozgor dođe štel od prove, škota, inbroji, funda, manat, sartije i orce (sve to skupa zove se *armiž od broda*) i stavlja se u vreću a vreću se veže sa pašarinom. U kopiću u provi na pajoličima stoji velika *surgadina* a ozgor nje metne se vreća sa idrom. Tako sve stoji u leutu na svome mjestu.« Sa Gran.; »ribarski brod koji u lovu na plavu ribu nosi mrežu plivaricu; najveći drveni brod tipa gajete (dug najmanje osam i pol met.)« Šep Kursar; *lèut* »vrsta ribarskog čamca« BK Musić; *lȅvut* »Brod za mrižu zove se levut, naliči gajeti, samo šta je rastvoreniji i na provi mu je kâ kljun, komad daske, s koje se spušćaju ribari u more ili na kraj, a tako i uzlazu u brod. Na levutu je do 6 vesala. U sridini je sasvin rastvoren brez bukaporte (ili otvora), pô je broda samo zatvoreno za spalo družini, tu su dvi male bukaporte, na krmi je škaf, na njemu stoji skupljena mriža« Po Ivaniš. F. 222—223; »Kô sjena levut puzi svjećarica kud svijeti, / al ne buca tišinom« Tresić: Vojga; »tip ribarskog broda dužine 8—12 m« Gr Elez.; »Gdi li su Stobrečani i Trogirani sa punim levutima oblicâ srdelâ pod rivon?« Pučki list Split 1915, 9, 58; »brod na kojemu je mreža (trata)« Kom Mard. Pa.; »*Levut* je bil glovni brud. Na njemu je bila mriža. Is *levuton* je zapovidol *parun. Levuti* su bili drugaciji nego gajete. Oni nisu imali *folke.* Na *karmu* su imali veliki *škaf* is *parapeton* na bondu ol *prime. Banak ol trastana* mu je bil *baštun* ol *pravnjega škafa* tako da mu je i *škaf* ol *prove* bil veliki. Imol je somo jedon *banak* — *banak ol sride.* Na *karmenemu škafu* bilo je veslo ol *spodule.* U *botu* se je *vozilo* na *sridu* i na *trastan,* a na *škafu* ol prove su bila tri vesla, veslo ol *prove, katina* i *parić.* Levut je imol cetiri *sohe.* Na *sohe* koje su bile na bondu ol *prime* stole su *lantine* is jidron, a na *sohe* iz bonde ol *sride* stol je jorbul. Pol *škaf* ol *prove* bile su *pojace* na koje je spola *družina,* a *parun* je spol pol *karmeni škaf.* Levuti su bili kako *gajeta* ili malo duji. A bil je i širji ol gajete i visji«. Kom Bož. J.; Bož Cronia; »U prenesenom smislu, njeka ribarska lađa (već i u talijanskome jeziku *liuto* znači malu lađu). Na Visu sva preprava za ribanja šabakom sastoji iz tri lađe: prva se zove levut, poviša lađa sa osam druga, a deveti je pustica; u njoj stoji mreža i sve što je potreba za ribanja. L. Zore, rib. ark. 9, 329« ARj; »Veli nam da se čudi što uzemso kajić a ne levut« Tresić: Poleti 132; fig. izraz »svaka mu je noga kâ levut!« St, Štandarac 1937, 43, 4; »levut reče se u Splitu« Ped.; (raspored vesala u leutu): 1) palac od portele ili

blazinja (jer se vozilo sideć u pûnicu, znali su ga liti i po dvojica vozit sideć), 2) palac od škafa, 3) trastan, 4) veli palac od škafa od krme (vozi ga je parun jer lagje okriće brod); prazno u sridini levuta zove *bȍta* Mn; 1) prva prova, 2) druga prova, 3) trastan (livi), 4) trastan (desni), 5) parâda, 6) srida Sn; 1) prova, 2) ispri prove, 3) trastan, 4) katina, 5) srida, 6) parada Sn; (u leutu) je *povozač* isto što i *šijavac; provir* vozi desno veslo od prove, spava pod provom, glavu drži ispod svoje sohe; *sekundir* vozi *sekundu,* drugo veslo od prove; *kumandir* vozi treće veslo od prove; *trasnir* vozi treće veslo od prove; *špitalir* vozi četvrto, koje se zove *špital; sredir* vozi peto; *nakir* vozi šesto; *međubanci* je naziv za ribara u leutu koji nema svoga vesla, Zadar Pait. 57—58; *liuto* se spominje 1784. u tal. tekstu »concesse alli... rettori di Zara d'armare tre liuti... perchè unitamente ad una felucca... invigilar dovessero...« Relazione della peste di Spalato dell'anno 1784..., Venezia 1784, str. 89. Za etim. (Jal: laudus, liuto), Saverien nema, Skok Term. i ER, također Battisti-Alessio.

leutar m — ribar koji vozi u leutu »Na glas svićarov *vozi!* već pripravljeni leutari tihom ali jakom vožnjom upute leut da zapaše svićaricu« Ribar 1928, 7, 27; *levutar* Sali 1800, Filipi 1976, 254.

leva f — 1) »poluga« Majc.-Sim.; 2) »konop kojin se diže timun iz mora« Po Ivaniš. F. 292; »Bracera ima konop, na ki se zdviže timun, a ta konop ima ime leva« Vrb Žic 1902, 349; 3) »leva je debela poluga od tvrdoga drva, duga tri-četiri metra, s dva-tri zupca pri kraju debljega dijela koji je na vrhu malo plosnat i to na strani suprotnoj od zubaca (leva služi za podizanje i spuštanje broda kad je na kraju)« Šep Kursar.

levajic m — *levajic ol prove* i *levajic ol karme* »pajuli koji su na višoj razini od ostalih a dođu ispod *purtele karmene* i *provnje,* na gajeti« Kom Bož.

levajica f — u izrazu *jarbol na levajicu* (na bracerama ili trabakulima katkada je jarbol bio pomičan, skidljiv, zato da bi brod mogao proći ispod mosta, npr. trogirskoga, a da se most ne mora otvarati, time bi vlasnik broda uštedio plaćanje pristojbe za posebno otvaranje mosta) Sn.

levanat m — »strana svijeta i vjetar s te strane« općenito u srednjoj Dalmaciji; »lèvanat, lèvānta, m. tal. levante, istok. — od XVI vijeka, a između rječnika u Bjelostjenčevu: levant, v. veter, n. 5 (gdje je provedeno 'eurus, vulturnus') i zdolec. — U naše vrijeme u Dubrovniku u sva tri značenja. P. Budmani. *a.* strana gdje sunce istječe. *Bog četiri anđele hoće poslati: jednoga u levant, drugoga u ponent,...* Zborn. 54[b]. *Oči svoje poslije obrati suproć levantu.* 109[b]. *Da ste prokleti s levanta.* J. Banovac, blagosov. 179. *Ere mi je puhnuo tihi vjetar po levantu.* Nar. pjes. bog. 158. *Ki j' naj dalje šal pred levant je prišal.* Nar. pjes. istr. 2, 53. *b.* istočni vjetar. *Popuhnul je hladan vetar, hladan veter od levanta.* Nar. pjes. istr. 2, 29.« ARj; »Kad su oni prišli va sredi kanala, / puknuli su vetri najveći od levanta« Štefanić 115; »istok« Đaja: Mali 152; »vitar od istoka, između juga i bure, malo puše« Po Ivaniš. F. 26; »istočnjak; vjetar koji puše s istoka; opasan i jak vjetar; kad je nešto jači, zove se levantun, ali je općenitiji naziv levantara; slabiji istočnjak je levantin« Gr Elez.; Sa, Kom Dean.; Rab Kušar; »ča zna reful juga, ... i levanta« Cett. 1954, 34, »pa levanat na žalo ga baci« ib. 63; »istočni vjetar« Vrg Jur.; »1. istok, 2. vjetar s istoka: digli smo idro i s levantun išli na Kakanj« Žir Finka-Šojat; »ki je pogrda u levantu, on je to i u pulentu« Šep Kursar; »E = levanat ili levantara« Skok Term. 158; *lèvanat* »istočnjak« Nin Maštr.; »levânt/levānat istok i istočni vjetar« BakŠkr TŠ; *levânte* Bož Cronia, Skok Term. 155; *levônt* Kom Dean.; *livanat* »U primjeru čakavskome XV vijeka. *Kunfin z livanta.* Mon. croat. 119. (1482)« ARj; »1450. Baška. Š. 182. Iz livanta put opći« Mažur.; *livant* Vrb Žic 1899, 238. Tal. levante DM.

levanćera v. levantara

levantara f — *levanćêra* »jaki levanat s dažjon« Sn; *levantâra* »na 13. is-

toga (marča) učini levantara i dura dva dni« Mak Bujas 291; »levantara uža zimi puno durati kâ i bura, dođe s kišon, skropcen i ledon« Po Ivaniš. F. 26; »Ako se hoće da označi hladni istočni vjetar oblika bure koji žestoko duva zimi, onda se ovoj ital. riječi (sc. levanat, op. R. V.) još doda sufiks -ara ... Tako nastade naziv *levantara*, koji se čuje u Dubrovniku, Trogiru itd.« Skok Term. 156; »jak istočni vjetar« Vrg Jur.; »kad je levanat nešto jači, zove se i levantun, ali je općenitiji naziv levantara« Gr Elez.; »vjetar sa Levanta se obično naziva levantara« Kuć Ped.; *levantora* »jaki, nagli istočnjak« Kom Mard. Pa.; Veli otok Skok ER, s. v. *leva; livanterina* »I jugo uža puhat po livantu: ... biva livanterina« Vrb Žic 1899, 238. Tal. (ven. i ankonitanski) levantara, levantera DM.

levantarun m — »jaki levanat« Ug Fil.

levante v. levanat

levantić m — dem. od *levanat*, HvD.

levantin m — »slab, lagan levanat, obično ljeti«, općenito u srednjoj Dalmaciji; Gr Elez.; »U devet sati sjena Jakinove kuće još je dovoljno široka da prekrije gredu hladovinom. No osim toga, tu udobnost uvećavao je još i blagi *levantin*, sjeveroistočni vjetrić, koji ljeti prije podne lagano pirka, pa se prema podnevu sve više pomiče prema sjeveru, o podne mu nestaje daha, te izgleda da je sasvim zamro, no poslije podne prebaci se sasvim na zapad i javi se kao oštri i hladni maestral, a uvečer se iznemoglo smiri i opruži u beskrajnu mrtvu bonazzu.« R. Marinković: Balunjeri pod balkonom. Tal. ven. levantin Bo., Ros.

levantora v. levantara

levantun m — »kad je levanat jači, zove se i levantun, ali je općenitiji naziv levantara« Gr Elez.; isto Sn. Tal. ven. levantòn Ninni i Ros.

levut v. leut

ležišće v. bracera

ležo m — »ležište za veslo u barci« HvD.

liban m — »*lībān, libána* m. tal. libano, podeblje uže zapredeno od kovilja; najčešće treba za opasavanje komine od grožđa pod tijeskom. — U primorju od XVI vijeka, a između rječnika u Belinu ('fune di sparto' 'funis sparteus'; liban za tijeska, liban od tijeska 'fune da torchio' 'funis torculus' 334[a]) i u Stulićevu ('funis ex sparto'). *Kurentija ... kako votom od libana oko soka svije njimi* (mrežami). M. Vetranić 1, 17« ARj; »konop dug od 90 do 110 metara« St Kolomb. 1889, 13; »debeo konop od trave« Lorini 79; »čelo, debelo uže« Jug. pomorac 1924, 14, 3; *libēn* konop debeo preko 100 mm za vezivanje većih brodova i parobroda, izrađivali su ga splitski konopari na Sustipanu; »konop od brnistre (žuke)«; Skok ER *(lībān)*; v. *libanus*, II dio ovoga rječn. Tal. Ven. liban DM.

libar m — u izrazu *na libar:* »a s mora se vikalo pri svakoj promjeni vjetra ili kiše: — Okrenite šijune! Skinite košulje! Više ne pljuska po palubi. Otvorite na libar!« Suz. 301.

libećada v. lebićada

liben v. liban

lice n — »glatka površina mora« Šim. 1982, 296.

ligac m — »veliki, snažni kurenat u moru« Sn; »vir što ga čini struja (u moru)« Dob; *lingāc* »velika struja« Po Ivaniš. F. 223.

ligadura f — »veza«, »Siđi pod provu i namjesti ranač Malomu pod tvoj; ako nema tirele, a ti u stiriću uzmi od starih ligadura« Đaja: Mali 31; »omotani uplet tankim konopcem« Kom Mard. Pa.; »spajanje dvaju konopa tankim špagom mezavolta« BK Pask.; u izrazu *učinit ligaduru* »infašat kavo di fero sa komandon«, »spajanje dvaju konopa, uvezati dva konopa, spojiti dva konopa koridura u jedan« Sn. Tal. ven. ligadura Bo.; ligatura, ven. ligadura DM.

ligat pf — »vezati« Crnić; »vezati bilo što na brodu u prvom redu konop« Sn; Kom Mard. Pa. Tal. legare, ven. ligar DM.

lignetum — »naziv za brod koji se u XIV st. gradio u dubrovačkom brodogradilištu« Luetić 1969, 17.

lignjun m i **lignjūni** m pl — metaforički naziv za 1) oblake od šijuna (pjavice), 2) za lećaste oblake od bure (lignjuni su kako rećam od bure = lignjuni proriču, zovu buru) Sn.

liman m — »uvala, luka« Šim. 1982, 296.

limb m — »oluja. — Od lat. nimbus ili od tal. nembo. — U jednoga pisca XVIII vijeka. M. Kuhačević 153. *Za limbom bonaca, za noćom dan svane.* 60« ARj; Skok ER.

limbel m i **linbel** m — »utor pramčane statve« PE II, 515; *linbêl* Sn; *limbel* Skok Term. sl. 52 E 3, str. 144; *limbel od kolumbe* »kobilični utor« Majc.-Sim.; *linbel* »utor na statvi, kobilici i inače« Kom Mard. Pa.; »ovi šojeri na gornjem kraju imaju zub linbel na koji se stavlja ozgora bokaporte« Sa Gran., v. *leut*. Tal. limbello, ven. limbelo DM.

lingvac m — »povodanj« St.

lingvet m — »bum s kroculom pak počiva na jednom četiri prsta debelom i isto toliko širokom obruču koji opasuje jarbul; taj se obruč zove lingvet, ili, u Splitu, kavalet« Kuć Ped. Tal. linguetta.

lionada f — »žestok vjetar uz francusku obalu« BakŠkr TŠ; »oluja Lionskog zaljeva« Suz. 385, »uvijek je lionada s one strane Bona slabija, ako se kod Pantellerie razmahala« Suz 37. Tal. lionata, ven. lionada.

lira f — »za slobodnog vremena bi se mornari znali sastati ispod prove pa bi se tu uz mišnice (glazbalo na mijeh) ili uz liru (glazbalo srodno tamburici ili guslama) pivalo« Kuć Ped.; »Poslijepodne — i u rabotni dan — izišao bi stari Jure s lirom i udri da se pjeva. Kapetanica uživala, mornari postajali sve slobodniji« Car: Oj more 166. ARj ima potvrda od XVI do XVIII st., ali nijednu o upotrebi lire na brodovima, u pomoraca.

litar m — (u ARj se doduše navodi nekoliko primjera, od XVII st., ali nijedan u pomorskom značenju konopa na brodovima); »konop« Ulcinj Pask.

lītō n — *lijeto* »s jednim konalom, lijeto s dva konala za kalafatavanje, prema širini kimenta« La Kr. Dean.; Po Ivaniš. F. 290; *lito za kalafatavanje* »dlijeto za šuperenje« BN 103/L g; *lito injulo, lito duplo, lito troduplo* »kalafatska lita« Mn, Sn; *lito od taja* Skok Term. 147; Mn, Sn, Tg.

livan(a)t v. levanat

livantera v. levantara

livanterina f — »I jugo uža puhat po livantu: biva livanterina« Vrb Žic 1899, 238.

lofer m — »Dne 15. studenog 1888. god. prispio sam u Montevideo sa glavnim teretom iz Marseille. U ono doba bilo je u onim krajevima na dnevnom redu dezertiranje momčadi. Glavni inspiratori tih dezertacija bili su takozvani loferi koji su primamljivali mornare sa brodova pićem i raznim zamamljivim obećanjima, govoreći im da će im naći bolju zaradu, dok su druge u isto vrijeme ukrcavali na druge brodove pod mnogo gorim uslovima negoli su bili prije ukrcani i tako su te hijene u ljudskoj spodobi zasluživale lijepi novac na štetu broda i mornara« R. Crnić: Pobuna na barku *Ban Mažuranić*, Naše more, 1925, 59. Njem. Läufer.

lōg m — »brzinomjer« Suz. 385; *log na barketu* Sn; *lȍk* »fila lok!« Loš Žuk. Engl. log.

lōger m — »vrst broda na tri jarbora« Carić I, 262; »Tri brata — To je po vrsti tzv. loogher, dograđen 1872, sa 374 tona. U neprestanom tumaranju pučinom morskom, pače i Atlantikom, sa svojom neznatnom tonažom, kidao je sebe i kidao je mornarima život« Turković 64; »Loger je teretni jedrenjak, koji može služiti za obalnu i prekooceansku plovidbu. Trup je oblih bokova i oblog dna s kobilicom. Pramac je šiljast, a krma oblo polukružna ili pravokutno uglasta. Ograda je visoka do jedan metar. Kormilo seže do kobilice. Kostur i oplata su obično iz hrastovog drva. Manji logeri imaju jedno grotlo u sredini broda veličine 1/6

dužine broda, a veći dva do tri grotla, te po jedan manji otvor na pramcu i krmi za ulaz u prostorije za posadu i spremu brodskih potrepština. Paluba se prema pramcu i krmi pomalo diže od sredine broda. Na krmi ima svjetlik iznad prostorija za zapovjednika. Ima dva jarbola sa po jednim nastavkom. Jarboli su jednake veličine. Na oba jarbola ima šošnjaču i gornjaču. Jedra imaju do četiri ruke kratica. Kosnik s prikosnikom čvrsto je pričvršćen uz pramac. Ima do tri prečke s preletačom. Dužina je obično 16—24 m, širina 4—6 m, visina 2—2 1/2 m. Ima dva dvokraka sidra sa lancima i dva pričuvna dvokraka manja sidra. Na gvozdenim sohama na palubi visi brodski čamac. Nosivost je od 80—220 tona. Posada se sastoji od 5—6 osoba. Ova vrst jedrenjaka kod nas je najviše u upotrebi. Ovakav tip broda Talijani nazivaju 'goletta franca', Francuzi 'goelètte franche' a Englezi 'fore and aft schooner'« Gluh. 1951; »Loger (goleta) — Jedrenjak sa dva jarbola čiji su veliki nastavci prilično visoki, a nastavci kratki opremljeni šošnjačama i vršnjačama« BN XII; »Prenos tereta obavlja se i na logeru. Dalmatinski loger odgovara engleskome schooneru. Nosivost je 60—200 tona. Jedra su mu: trinketina, flok, kontraflok, giz, kontragiz, randa, kontraranda« Skok Term. 150, također sl. 62 XIII na str. 154; »loger može imati dva ili i tri jarbula; na svim jarbulima ima randu i kontrarandu; prva se randa zove giz; ali, neki logeri imaju na prvom jarbulu jedno vrlo veliko kvadratno jedro: riondu; kad vjetar puše u krmu, sva se jedra mainaju, a ostaje sama rionda« Kuć Ped.; »jedrenjak s dva jarbola« Kl, Pu, Lo Dean.; »škuna, loger, trabakul — nazivi jedrenjaka na dva jarbola« Kom Mard. Pa.; »vrsta broda« Vrg Jur.; »sa dva velika jarbola i nosivosti 14—16 vagona« Milićević FOB 413; »tip jedrenjaka« Gr Elez.; »jedrenjak s tri jarbola, auričkа jedra« Suz. 385; »trabakul sa dva jedra, oba na randu« Vrb Bol.; »Račišće, Brač, vrsta brodice koja ima giz i randu« Skok ER (loger se ne može nazvati brodicom! op. R. V.); v. *palabot*. Engl. lugger, tal. logger DM.

logorin m — »drveno postolje motora« Sn, u Splitu *lungarîn*. Tal. longarina, lungarina DM; longherina tršć. Ping.

loj m — »dnu na mualon barkanju more se dat podadno malo loja, bijake i japna pomiešano«, »kada ni bilo antonaka, davalo se podadno luôj i pituru miešano« Loš Žuk.

l o j a v. l a j a

lojstro m — »morski slap što zelje pokraj mora uništi, a obično to biva kad je vjetar s dvora *l'austro*, odakle je i riječ« Zore 1895, 12; Skok ER.

l o k (u značenju *brzinomjera*) v. l o g

lok m — »ustava pred lukom ili dokom« Suz. 385, »već je i prilaz lokovima Gatun, Pedro Miguel i Miraflores bio događaj sam za sebe« Suz. 53. Engl. lock.

lokanjak m — »okruglasta ili duguljasta plitvica, koja je nastala od raka, a nalazi se na razini ili nešto malo pod razinom mora; ona je spojena s jedne strane morem, te je početni stadij ... forme konalića« Rubić 25; ČDL ima ali ne u tom specif. znač.; ARj ima ali ne u tom znač.

lõkat m — »oko 59 cm« Kom Dean.; »oko 0,5 m« Kom Mard. Pa.

lokavac m — »val koji se odbija od kopna ili lađe« Senj Moguš.

loker m — 1) »loker je koridur u međupalublju, između gornje i donje palube« Sn, St. Engl. locker. 2) »dio spremišta u štivi za skuplje terete, ključ drži čif« Sn.

l o k o č, l o k o ć, l o k o ć a v. l u k o ć

lokot m — »bracciuolo, Deckknie, kod vinodolske ladve; lokot veže okno s koritom« Babić 1875.

l o m b o l o, l o m b u l v. l u m b u l

londra f — 1) *londrum* m, *londra* f »vrsta broda na moru. Spljet« Mažur.; *londrum* ili *londruma* (?) tip broda koji se u XIV st. gradio u dubrovačkom brodogradilištu, Luetić 1969, 17; SJ XVIII st. Herkov 146; Kor 1688. Ivanč. 1976, 53; 2) »motorni čamac za prijevoz tereta, dug 16—18 m, širok oko 5 m; dno broda potpuno ravno i stoga malog gaza. Građen po narudžbi Albanaca koji su ga upotrebljavali po rijeci Bojani i Skadarskom jezeru« Kor Slad.; v. *londra*, II dio ovoga rječn. Tal. londra, Coronelli Idrografia 143, također u DM.

longabona adv. — »način veslanja pri kojem zaveslaj traje oko 5 sekundi — tu hoće reć protegnuto jerbo je brud istun brivun kuril« Kom Bož. J. Tal. lunga la voga (= allungare la voga) DM.

long bridž m — »duga uzdignuta srednja paluba«, »Krojilo se za vjetrolovke na slagalištima i za manja grotla bočnih ugljenika na long bridžu« Suz. 2, 73. Engl. long bridge.

lorko m — »noćno morsko strašilo: velik, visok« BK Muo Dean.; ima i ARj, ali ne u značenju morskoga strašila. Tal. l'orco.

loska f — u izrazu *loska od timuna* »stublina« Majc.-Sim. Tal. losca DM.

l o s t r o m o v. n o š t r o m o

loštrac m — dem. od *oštar* (od l'ostro, tal.) Bož Cronia; Veli otok Skok ER.

loštračina m — augm. od *oštar/oštro* (l'ostro, tal.) Skok ER.

loštrin m — dem. od *oštar/oštro* (l'ostrin, tal.) Bož Cronia, Skok Term. 155, Skok ER.

loštrinac m — dem. od *oštar/oštro* (l'ostrin tal. + hrv.-ac) Ug. Fil.

Lovre, sveti — (10. kolovoza) »najvišja je pucatanja o' gromo po neveri ka' dojde sa zmorca u aguštu, oma po svetemu Lovri«, »najvišja je vrućina o svetemu Lovri« Šep Kursar; »sveti Lovre govori: Pecen san na ovu bandu, voltajte me!« tj. o sv. Lovri najveća je vrućina, Sn.

Luce, sveta — (13. XII) »Ako kiša daži prvi dan po svetoj Luci, onda će sičanj biti mokar, ako kiša daži drugi dan, onda će kišovita biti veljača, a ako daži treti dan po svetoj Luci, onda će biti puno kiše u marču. I tako sve do Božića: u ki dan daži kiša, oni misec će imati puno mokrine« Šep Kursar; »sveta Luce, ukaži mi suncel« Sn.

lučica f — dem. od *luka* »mala luka, vala, uvala« opć. na Jadranu; ARj; Rubić 6.

luja f — »dug kos oblak gradonosan« Kolmb. 1889, 13.

l u k v. l u k a

luka f — *luk* f »Ako bih ja smel, će ne smin va 'voj priliki, uganjat, ja bih rekel da su va pervanje vrime bili pod gradon (pod Verbnikon) dva naše porta, ma jih stari Verbenčane nisu zvali poret nego *luk*. Još je i sada jeden žal, komu je ime 'ona luk, na 'noj lukvi', tako je morala nigdi bit i 'ova luk, na 'voj lukvi'« Vrb Žic 1902, 351; *lúka* »b. morski zaton, najčešće pristanište za brodovlje. — Između rječnika u Vrančićevu 'sinus' 'golfo' meerschoss'), u Mikaljinu (luka, porat 'portus'), u Belinu ('porto, luogo dove i navigli stanno sicuri dal mare' 'portus' 575ª), u Bjelostjenčevu ('sinus maris'), u Stulićevu ('portus, met. refigium, confugium'), u Voltiđijinu ('porto' 'seehafen'); u Vukovu (u primorju) 'der hafen' 'portus', cfr. *pristan* i ... pristanište« od XVI st. do danas brojni primjeri u ARJ s cijelog Jadrana; »luka je obično takova uvala koja ima sve maritimne uvjete te je ljudi iskorišćuju za pristanište većih ili manjih brodova« Rubić 6.

Luka, sveti — (18. listopada) u izrekama *Sveti Luka u jambore lupa* Po Ivaniš. F. 456; *Sveti Luka u jarbole lupa* »jer obično o sv. Luki započinu zimske oluje« Smotra dalm., Zadar 1918, 17, 1; *Sveti Luka u jarbore lupa*, *Sveti Luka i arbore lupa* Skarpa 186; »očekuje se vjetar o sv. Luki: *Sveti Luka u jarbule puše* ili *Sveti Luka u jarbule tuka*« Kuć Ped.; *Sveti Luka štracarela koji kida idra vela*. Split i okolica; »Sveti Luka u arbule lupa, / jedra buca a konope struže, / more šika, jadni mornar vika: Našto si me podranila, majko? / Kad me rodi, što me ne udavi« BK M. Zloković GPMK 310; »Sveti Luka u jarbore tuka« zabilj. u Kučićima i u Studencima u Dalmaciji iako nisu na moru.

lukajlija m — lučki radnik »na sipovima strše krupni obrisi lukajlija, u oporim ovoštenim ogrtačima, što spre-

maju luku na siguran noćni počinak« Draženović: U dida 231.

lukat adj. — u Barakovićevoj Vili (SPH XVII, 171) *lukato drvo* je drvo zavijeno, svinuto kao luk (u opisu brodića), pa Matić ima pravo koji kaže »možebiti je lukato drvo = drvo zavinuto kao luk« (Matić Lexicalia, str. 43), a ne obrađivač u ARj koji misli da je *lukat* = »lukav«.

lukoč m — *lokoć* »poduprte rebrima: lokočima ili kastanjolama« T. Šoljan: Ladva... JS 1938, 5, 187; *lokȍća* f »na kolumbi su položene lokoće koje idu po sredini broda« Sa Gran., v. *leut;* »donji dio korbe« Sa Dean.; »u brodu dio rebra, koji ide po dnu broda, od kolumbe prema vani; na njih se nadovezuju gl(o)ave po bokovima broda« Vrg Jur.; »rebro na dnu broda«, »lokoće valja da su u jenomu komadu; bilo bi dobro ka' bi glave i lokoće bile o' krivoga drva ča je samo o sebe krivo reslo, ali danas je malo meštro' ki to višje gljedaju« Šep Kursar; *lukoč* m Skok Term. 136; »gornji komadi rebara su buškamenti i capuli, a donji kalate i lukoči« Kor Slad.; *lukoča* f Be Skok Term. 135, sl. 48 A 14 te 136; *lùkoča* »donji dio rebra« Kor Dean.; *lukoć* »tako korbe na sredini dna imaju naziv *lukòći* (nom. sing. *lùkoć*)« Kuć Ped.; *lúkoća* »riječ za krivinu drva u lađama« Zore Rad 110, 223; »Daničić u Poslov. danič. XIII^{b} piše: Lùkoća, u lađi krivo drvo koje drži dno i rebro, tako mi od prilike tumačiše Bogišić i Zore« ARj; *lȕkoća* Ca Dean.; *ljukoći* »forcame, Sitzer, u Nerećvana« Babić 1875, 22.

lukorić m — »lukorići ili santine« BK Pask.

lumbio m — oruđe u drvenoj brodogradnji »za kopanje utora, žlijeba« La Kr. Dean.

lumbul m — *lombolo/ombul* »obluk« Majc.-Sim.; *lômbul* »kudjeljna žica (od kojih se sastoji konop« BK Muo Dean.; *lûmbul* »učini još jedan lumbul konopa okolo« St Kolomb. 1889, 13; *lûnbul* Mn, Sn, Tg; »dio konopa nalik na mišić« Senj Moguš; *ùmbuo* m »il legnolo, il trefolo« Ca Dean. Tal. ven. grec. nombolo, lombolo DM, Cortelazzo Influsso.

luna f — u značenju *dúga* Pu Dean.; »Čuo sam riječ *luna* s tijem značenjem u Osaoniku, selu u Dalmaciji u kotaru dubrovačkome. P. Budmani. — vidi i Slovinac. 1881. 455« ARj.

lutorica f — »nikakvo černo platno od konop je sehkano, ali sedaj ga već ne rabe (za jadro)« Vrb Žic 1902, 345.

LJ

l j u k o ć i v. l u k o č

ljuljat(i) (se) impf. — »ljuljati se... *Kako more nikada ne stoji na mijeru, nego vazda kako da vri, sve se ljulja i udara.* M. Divković, bes. 120^{a}. ... *Lađa se ljuljala po valovima.* S. Ljubiša, prip. 49« ARj; »Brod se ljulja« Senj Moguš; u izr. »treset godin me ljulja more = ... navigan« Šep Kursar.

M

mȁca f — 1) »u brodu motka koja stoji povrh i podnu jedra da ga drži rastegnuta. M. Pavlinović.« ARj; »pašarin, ki rabi za svezat jadro za dva derva, *mace* (piluni); jedno se zove gorinja maca, a jedno dolinja maca, seko je po jednu nogu deje od jadra... jadro je vezano za gorinju macu i visi na njoj, a dolinja maca je vezana za jadro i visi na njen« Vrb Žic 1902, 344; isto znač. *maca duljno* »donja lantina« Kom Bož. J.; »na lantini donji deblji kraj, na kojemu se počinje privezivati jedro« Vrg Jur.; »Bracera ima ova jedra: flok, jedro na trevu ili na macu« Skok Term. 150; 2) oruđe u drvenoj brodogradnji — »mlat od 6 kg« Skok Term. 147; »mlat od 8—10 kg« Sn; Loš Žuk.; »to je mlat veće težine, služi za nabijanje kunji pod brod« Ro Cec. Tal. mazza.

macola f — Po Ivaniš. F. 290; »kladivo« Majc.-Sim.; općenito u sredjnoj Dalmaciji; Skok Term. 148; »drveni čekić« Sa, Pu, *macola* Kor, *macola* »oveći bat« Kl Dean.; *macola kvadrata* Mn; *macola od kalafata* »drvena macola« Mn, Sn, St; *macola za pjonbavanje* Mn, Tg; *macola* Skok ER; *macûla* Kom, *màcula* Lo, »drvena macula služi za kalafatavanje« La Kr. Dean.; *macuola* Loš Žuk.; *màzūla* Ca Dean. Tal. mazzuola DM.

mačka f — »ako li je (kotva) na četiri nokta, onda se zove mačka« Babić 1875, 13.

m a d i j e r v. m a d i r

madir m i **madiri** m pl — »platica, platice oplate broda«; »I sta nav / od tolike fortune bi rastrešena . otvarajući se svi madiri okolo navi... I budući se otvorili svi madiri od navi, poča teć u nav more« Hamm (rkp. iz 1513); »madiri, koji su od borovine, pokrivaju kuvertu« Po Ivaniš. F. 291; »Ozvena po lebrih zabije se desku do deski od kraj do kraj barčice z jene i z druge bandi, to je *madir*« Vrb Žic 1902, 339; »Prokjeti vam bili ti kalafatiri, / ki su pribijali galiji madiri« Štefanić 102; »Na korbu se pribijaju *madiri*. *Madir* općenit je naziv u Dalmaciji za debelu dasku što se upotrebljava u građenju lađa, a govori se u Dubrovniku i ijekavski *madijer*. *Madiri* sačinjavaju bande broda« Skok Term. 135, također ib. 136, 137 (sl. 49 B a b c d e i str. 144, sl. 52 E II 3); *madir*, pl *madiri* »uzdužne platice« Kl, Pu Dean.; Kor Dean.; Senj Moguš; »balvan« Vrg Jur.; »madiri (oplata) (su) iz korčulanske borovine, a zato jer korčulanska borovina ima specijalne godove koji omogućuju lako paljenje« Kor Slad.; »truplo sačinjavaju korbe prekokojih se stave madiri«, »brojeći od razme madiri imaju ova imena: 1) cênta, 2) prvi fil, 3) drugi fil, 4) treći fil, 5) četvrti fil, 6) brageta... od kobilice: 1) picun, 2) više-picun, 3) prvi ozdala, 4) druga ozdala« Kuć Ped.; »oplatnica bokova i ograde u broda« Kom Mard. Pa.; *madir ol mõrtve bônde* (na gajeti), drugdje *partigeta* (Kor), Kom Bož.; »daske debele 3 cm od hrastovine sa vanjske strane broda na lokoće ispod mora« Sa Gran., v. *leut;* »vanjska oplata« BN 35/11; »daska u oplati broda« Gr Elez.; »A oni svi dušu u se, samo čujem: ustenjali se madiri na dnu broda kao čovik na umoru« Cett. 1928, 112; »i kroz buže o' madiri / vitar sviri, / ćale moj« A. Oman: Pismo maloga Marinka ćali

u Jamerike; »sad šume kâ vali na dnu boka razdrmanih madira« Cett. 1954, 8; »sama rebra bez madiri crnih ribarskih gaeta / moji tovari malaksali, / kâ meju sikan razbijeni vali« Cett. 1954. 98; *madiri od dna* Mn, Sn, Tg »platice vanjske oplate dna« PE II, 515; »oplata dna« BN 23/3; *madiri od kuverte* Mn, Sn, St, Tg »palubne trenice« PE II, 515; »oplata mrtvog boka« BN 23/5 *madiri po vitru* Mn, Sn, St, Tg »platice vanjske oplate boka« PE II, 515; riječ *madir* u figurativnom značenju »što je po danu i prid višje očiju nabivao madire šijori Mandi Benpetadi« St Mihaljević, »pribit ću ti madire« St Kovačić Smij, »A onda oni pobiđeni ... sajde pa ga traži da mu pribije madire i učine žgorce po glavi« Kovačić Smij; »Ne intrigaji se u njega jer će te dikod dočekat u škuro pa će ti pribit, namistit sve madire!« Sn, St, »ne intrgaj se u me jer ću ti izdrică madire!« Sn; »ovemu kâ da su boci počeli pucat. Škripjanje njegovih madirih čuje se nadaleko« Sn (u svim slučajevima, osim u posljednjem, značenje je = pretući, izmlatiti koga, u posljednjem slučaju znači napuhivanje, oholost neke osobe); *màdijer, madijèra* m »njeka debela daska što se upotrebljava u građenju lađa. — Od tal. *madiere*, što je od lat. *materia*, ali može biti da je u talijanski jezik došlo preko zapadnijeh Romana, isporedi franc. *madier*, španj. *madero*, port. *madeiro*. — Po istočnome govoru *màdīr, madíra*. Od XVI vijeka u primorju, a između rječnika u Mikaljinu (*madir, dacka od lađe 'madere' 'biblos'*). *Drijevo poginu i potopi se, ostavši rečeni trgovac na njekijeh madirijeh.* B. Kašić, fran. 145. *Na te korbe pribijene su daske koje se zovu madijeri i odgovaraju šticam na podu.* L. Zore, rib. ark. 10, 324« ARj; *màdijer* m »daska vanjska od lađe, što se pribiva na korbe« Zore 1895, 13; »na korbe su zdvora pribijeni madijeri, koji čine krilo od barke« Mljet Macan 212; Ca, Lo Dean.; *màdjer* »daska različite dužine koja se upotrebljava za oplatu broda« BK Music. Tal. madiere, madiero DM.

madrikula v. matrikula

maestra v. majstra

maestranca f — »svi zaposleni u jednom brodogradilištu« Kor Ivanč. 1962, 369.

maestrao v. meštral

magla f — »ka' si s večeri oli po noći na ribami i dalje o' kraja, a magla se počela vatati školja, nemoj ni trena čekati, nego oma odi doma oli u kraj, jerbo neće puno vrimena projti, a magla će stisniti kaj tisto« Šep Kursar.

maglušćina f — velika magla na moru — »magluš(ć)ina zove jugo« Sn; Sa Dean.

magriž m — »Helichrysum orientale Grtn.« »Gnaphalium« smilje, »Tako ju (barčicu, op. R. V.) puste nikoliko dan, a onda njoj dadu ogenj: pod njun steknu ogenj z magrižen i nahitaju toliko magriža da udela veli plamik ki ju svu obehaja ozvena. Va ton plamiku zgori ves pekel (pegula), a deski ostanu černi« Vrb Žic 1902, 345.

mainat, majnat v. majinat

maistra, maištra v. majstra

maištral v. meštral

maja f — »okov, karika na lancu od ankore, sidra ili kolpomorta« Sn; u terminu *mäja fuâlsa* Loš Šat.; *maja kadene* »jedna karka lanca« *folšo maja* »dodatna, rastavljiva karika« Kom Mard. Pa. Tal. maglia DM.

majestral v. meštral

maješta v. majstra

majic m — oruđe u gradnji drvenih brodova »nema za vađenje čavala (za razliku od korača koji to ima)« La Kr. Dean.; *mäjc* Kuć Ped.

majinat pf i **majinavat** impf — *maina!* »zapovijed: puštaj dolje!« Carić I, 262; *mainat* Sn; *mainat* Kor, Lo Dean.; »za spuštanje jedra reče se: *mäina* ili kala, to potonje rjeđe« Kuć Ped.; *mainat* »spustiti jedro, zastavu« BK Music; *maina a foso* »riječ mrn. znači snimiti sve što se može niže do krova od broda« Dbk Vod. 42; *mainati* »Kad se imaju da spuste jedra za jaka vjetra, upotrebljava se za komandu glagol *mainati*, koji je postao od ital. pomorske komande: *(am)maina trevo!*« Skok Term. 145; »spustiti jedro. — Samo u pomorskome govoru. — U primjeru *maina* nije naša riječ nego tal. impt. 2 sing. 'Maina pik' (znači popustiti čela koja drže pik uzgori spustiti ga nizdoli). M. Vodopić, tužn. jel. dubrovn. 1868, 215« ARj; *mainäti* »spustiti jedro ... mainati ili kalati idro« Vrg Jur.; *mainat se* u fig. značenju »spustiti se uopće« — »mainaj se doli put vrat da mogeš pri izać iz vapora ka' akošta« (tj. spusti se s gornje palube na donju), »pope se na jarbol a onda se mainâ« Sn; *mainâva* »jedra« Ca Dean.; *majinat, majna!* torna! »spuštaj« Majc.-Sim.; *majinat* i *majnivat* »Ta konop zove se gindac, a rabi za ... i spušćat, spušćivat, kalat, kalivat, majnat, majnivat jadro« Vrb Žic 1902, 343; *majnat(i)* »spustiti jedro« »ako ti gre šijun vitra ispo' nevere i nimaš doka' majnati, uzmi nož i priživi manat nek u tren sve pade doli« Šep Kursar; *mājnät jīdro* »spustiti jedro« Kl, Pu, Sa Dean.; *majnat, majnovat* »spustiti, spuštati jedro« Kom Mard. Pa.; u fig. značenju »Ajde, nemojmo majnavati ka' nije potriba! Jošće mi čako valjamo! (=još nismo ostarjeli, još nismo za bacit)« Šep Kursar. Tal. ammainare DM, ven. mainar.

majistro ... v. ma(j)ištro ...

majištra v. majstra

majištrol v. meštral

ma(j)ištro-tramuntana f — vjetar iz NNW, Skok Term. 158; *ma(j)istro-t(a)rmuntona* Brač; Kom Mard. Pa.; *majstro-tramuntana* »sjeversjeverozapad« Đaja: Mali 152.

majnat, majnivat, majnovat v. majinat

majopik m — vrsta mlata u brodogradnji: s jedne strane plosnat, s druge oštar, Loš Žuk. Tal. magliopicco?

majstra f — 1) *maestra* »Jarbol od maestre (glavni srednji jarbol) na jedrenjaku; maestrom se naziva i najdonje jedro na srednjem jarbolu« Barb.-Jurk. 1972, 207; *maistra* »jedro na jarboru od maistre« Carić I, 262; »imbroja maistra — zapovijed da se skupe jedra srednjeg jarbola (velejarbola)« Car: Oj more 190; »a sada eno tamo kod jarbola od maistre dvojice Engleza, gdje pjevuckaju neku svoju staru pjesmu« Car ib. 27; *maištra* »širnica« Majc.-Sim.; *majèšta* »na drugom jarbulu je maješta« Senj Moguš; *majištra* »krmeno jedro kod trabakula« Kom Mard. Pa.; *majstor* (?) »Odmah dobra jedra zavezaše, / osim cigle na majstoru gajbe« Pucić 39, »jedrilo po krmi« ib. 46; *mâjstra* »veliko jedro« Ivelić (v. sliku brika 'Pierino'); »U trabakulu su dva jarbora jer su dva jidra, ono jidro na krmi zove se majstra, a ono s prove demez ili trinket« Po Ivaniš. F. 292; »najveće jedro i najdonje na drugoj ili glavnoj katargi« Dbk Vod. 48; »veliko jedro« Crnić; *majstra* ili *trinket* »ako brod ima dva jarbula, a na oba je jedro kao na braceri, dok je na drugom jedro kao randa, onda se prvo zove demez ili trinket, a drugo randa« Kuć Ped.; *mâjstro* »randa na zadnjem jarbolu trabakula« Sn; *mâjštra* »najveće trapezno jedro« Kl, Pu, Kor Dean.; »ako randa gre priko jarbola, zove se majštra, ma to uža bit samo na bracerah i na tragetih, a na trabakulih su vavik demez i randa« Dob; v. također *bark* (površina jedara, *jidro od m.*); 2) *mâjstra* »dio timuna, osovina« Ca Dean.; 3) *mâistre* f pl »konopi kojima se se važi vežu za brod« Loš Šat. Tal. maestra DM.

majstral v. meštral

majstralun v. meštralun

majstro ... v. ma(j)ištro ...

majstro m — »sjeverozapad« Đaja: Mali 152. Tal. maestro.

màjstro v. meštral

majštra v. majstra

majštralun v. meštralun

majun m — »škopac lanca« BN sl. 44, 3; u izrazu *majun od kadine* Loš Šat. Tal. maniglione di catena.

makarac m — »rtasti poluotočić s uskom prevlakom na spoju s kopnom, grč. *mahair(on)*« Šim. 1982, 295, 299.

makina f — može imati tri značenja: 1) stroj, 2) strojarnica, 3) ljudi koji rade u strojarnici broda; Majc.-Sim. (značenja ad 1 i 2); *makina* i *makinja* Suz. 385 i Suz. 2, 226 (u prva dva značenja); isto Mn, Sn, St, Tg; »mašina, stroj, najčešće brodski ili za šivanje« BK Music;

u značenju ad 3 »Bilo je vrijeme — a tome nije baš ni davno — ka' se makina i kuverta nisu gledale dobrim okom« V. Car Emin: Dva svijeta, JS 1937, 5, 195. Tal. macchina.

makineta f — *makineta od timuna* 1) »kormilarski stroj« Majc.-Sim.; Mn, Sn, St, Tg; 2) »mali parni stroj kojin se viravala cenera iz kaldaje da bi se izbacivala u more« Sn. Tal. macchinetta DM.

makul v. mankul

mali m — malih mornarića — mornarskih »šegrta« — bilo je na brodu mnogo prije 19. stoljeća i njegovih jedrenjaka. U dubrovačkom se Statutu s nazivom *puer* oni spominju već u XIII st.: kasnije su se zvali i *piccoli*, pa u našem jeziku *mali* ili *dijete*. Njihov položaj je opisao Jorjo Tadić, prema arhivskim ispravama: »Pri organizovanju svojega pomorstva Dubrovnik je osobitu pažnju obratio posadi brodova. Ali, dok postoje posebni propisi o svim članovima brodske posade, u kojima su tačno naznačena i njihova prava i njihove dužnosti, dotle o njezinim najmlađim članovima, o onoj djeci sa brodova, tzv. *malima*, nije ništa u zakonima određeno. A ipak su ono bili budući pomorci, na kojima je imao da počiva napredak i budućnost dubrovačke mornarice i čitave pomorske trgovine Dubrovnika. Ali, ono što u zakonima nije bilo predviđeno to je u Dubrovniku postojalo kao drevno običajno pravo koje je propisivalo dužnosti i prava ovih mladih pomoraca. Prije nego se ovakvo dijete uzimalo na brod, brodovlasnik ili kapetan sklapali su s njime ili s njegovim roditeljima i skrbnicima ugovor u državnom notarijatu u kojemu se dijete obavezivalo da će za određeni niz godina (2—4 god.) služiti kapetana, a kapetan je obećavao da će ga uvijek lijepo paziti ne samo dok je zdravo nego i u bolesti, i da će mu na koncu isplatiti ugovorenu platu. Dijete je bilo dužno da pomnjivo pazi na sve brodske stvari, dok je kapetan izjavljivao da će *maloga* hraniti i odijevati za cijelo vrijeme njegove službe. U nekim su ugovorima čak detaljno navedeni i pojedini dijelovi odjeće koju je kapetan imao dati djetetu. Plate su im bile različite u razno doba, a kretale su se godišnje od 800 do 1500 naših današnjih dinara (1936), ali su se isplaćivale samo na koncu odsluženja čitava ugovorena roka. Na svakom dubrovačkom brodu bio je veliki broj ovakve djece, koja su vršila razne brodske službe. Tako je na većim brodovima, npr. na onima od 500 tona nosivosti, bilo po desetero djece, a na nešto većim brodovima bilo ih je čak i do 20. Ova su djeca pri radu vjerovatno bila podijeljena u razne službe, te su neka svakako pomagala pri svim brodskim poslovima, dok su druga po svoj prilici bila dodijeljena raznim zanatlijama (npr. kovaču, brodograditelju, brijaču-liječniku, tobdžiji i dr.) koji su se nalazili na svakom većem brodu. Ne znamo tačno da li su neka djeca bila stavljena i pod neposredni nadzor samoga kapetana, ali mislimo da su kapetani držali uza se onu djecu koja su imala kasnije da se osposobe za upravljanje brodovima. To su, po svoj prilici, u prvom redu bila djeca samih kapetana ili brodovlasnika i njihove rodbine jer se opaža da su djeca vrlo često nasljeđivala svoje očeve ili najbližu rodbinu u zapovijedanju brodovima. Uz njih su, naravno, i druga sposobnija djeca mogla da se uče pomorstvu i da tako pod neposrednim nadzorom samih kapetana stiču znanje potrebno za svoje buduće zvanje. Nastojanja starih Dubrovčana, naime vlade i privatnika, nisu išla samo za stvaranjem dobrih pomoraca među ovom djecom nego i za odgajanjem okretnih i vještih pomorskih trgovaca. Da bi već u svojoj djeci stvorili predispozicije i za pomorstvo i za trgovinu Dubrovčani su donijeli u Senatu zaključak (1557. god.) koji je imao da uvelike tome koristi. Kako je dubrovačka vlada davala skoro redovito stipendije svim mladim studentima kad su odlazili na strane univerze, tako su otada unaprijed imali da daju slične pripomoći i onoj djeci koja su bila odlučila da se bave pomorstvom i trgovinom. Unaprijed su svake godine tri dubrovačka broda imala da se unajme za putovanje u Aleksandriju i Siriju, a svaki od njih imao je da uzme po desetero djece. Ovoj djeci vlada je davala u zajam po 200 dukata (oko 80.000 naših dinara, 1936. god.) svakome da ih negdje u Levantu ulože u raznu kolonijalnu robu. Svako je dijete moralo imati dobre garante, a na povratku se novac odmah vraćao vladi. Od ove prve dobiti djeca su imala početni kapital za trgovinu, a na ovako dugim putovanjima imali su prilike da se i praktično upute u pomorstvo i trgovinu. Odlazeći ovako u vrlo ranom djetinjstvu na more, a putujući onda godinama i godinama po svim morima poznatog svijeta, dubrovačka su djeca postajala veoma iskusna i sposobna da kao mladići i odrasli muževi preuzimaju upravo i vođenje velike dubrovačke mornarice.« J. Tadić: Djeca na brodovima starih Dubrovčana. (Položaj *maloga* na jedrenjacima za vrijeme austrijske vladavine, prema Editto politico di navigazione od 25. IV 1774) Svaki je kapetan na brodu od preko 100 bačava težine morao za mornarca uzeti, držati i, ne davajući mu plate, izdržavati hranom i odjećom jednog dječaka, austrijskog podanika, kojega bi mu dotične političke vlasti predložile; a dva mornarca ako je težina brodu bila preko 200 bačava, i ti su mornarci bili obvezani tu službu besplatno vršiti bar za šest godina. Običnim mornarcima morala se dati na prvom putu samo hrana i odjeća, a na idućim putovanjima dati im plaću srazmjernu njihovoj sposobnosti — DOP (EPN), 48—78, passim; »Čin kojim počinje prva mena mrnarskog života to je *mali*. Od trenutka prve rasenje novajlija izgubi svoje ime, i on na brodu nije drugo nego *mali*. Dosta se puta desi da mali probavi na brodu čitavu godinu dana, pa mu ipak neki od osoblja ne zna ime. A dok steče pravo da ga zovu po imenu, trebaju mu u najmanju ruku dve godine putovanja« Đaja: Mali 9; »treća je osoba (sc. na svićarici, op. R. V.) mali, dečko od 10—15 godina, komu je da služi po brodu, poimence da pomnjom, polagano i bez klapanja, dodava svječaru drva, što diže s dna broda« Lorini 119; »Kad sam se u svojoj trinaestoj godinici otisnuo na more kao mali — mozzo, bilo je na brodu živih ćušaka na dan. Kome da ugodiš? — Je li koverta blatna, je li se čun napio vode, a i slijednji čovjek na brodu vinca, je li cima slabo zapetljana, ili se struže kroz podvez — eto ti bijede i konopca. S prvine bi mi se znalo smrknuti pred očima kad bih pomislio na dječju igru kod kuće, na maškule o Đurđevu, Uskrsu i Božiću, na popovske litanije i božji grobak, na buru i skok, na kupanje i pjesmu u podvečerje. — I često bi mi suza vrcnula na oko kad bih u čunu uz obalu čekao kapetana pa motrio živahnu dječurliju gdje se sunča na obali i zbija dječje šale. — Bilo bi mi da ostavim čun i pobjegnem — al kamo: u stranome svijetu, među strane ljude! — Eh, da mi se bilo dočepati rodne obale: Zbogom, ti moj lagašni *Galebe!* — mišljah, i sva tvoja slavna morska putovanja — i tvoj tvrdi krevet i još tvrđa srca!« Draženović: Meštromo 220; »Jedan mladi, plećati (mornar) od puke obijesti oplete lagašno maloga konopcem oko bedara, a ovaj mu se dobrodušno nasmije kao da će reći: — Hvala Bogu da je tek u šali!« Draženović D III, 105; *mali na brodu* ili *mali od broda* »U svakom je zanatu početak težak, ali se ipak ne može uporediti sa teškim životom maloga na brodu. On je pravi mučenik. Iako je još dete, od njega se traži ozbiljnost kao od zrela čoveka. Manje-više svaki na brodu zna šta treba i šta mora da radi, ali mali u tome pogledu nema ni određenu dužnost ni prava; on radi što god mu narede i ne sme da rekne: to nije moja dužnost. Dispensijeru donosi ugalj i vodu, seče drva, pere sudove i fugun, čisti krompir i u toliko više radi u koliko je dispensijer više len. Mali mete brod, drži u redu nostromove stvari, sve što treba da se iznese iz stirića to je njegov posao. Puštati jedra, tu je prvi mali, zatvoriti kontra, tu je opet mali, baciti barketu, to ne ide bez maloga, i osim ovih raznovrsnih poslova mora još da sluša i celo osoblje, te da jednome skuva kafu, drugome da očisti čizme i stotinu drugih usluga da izvrši. Ovde izbrojih mnogo radova što sam mali radi i koje ni najmlađi mladić ne bi izvršio bez gunđanja, tako da je mali neka osoba vrlo potrebna na brodu. Poznavao sam se s jednim ostarelim kapetanom; bili smo zajedno u Filadelfiji. Njegov se mali razboli i

morade ga baš onoga dana, kad je bio gotov za odlazak, uputiti u bolnicu. Uveče nađem se s njim na obali i upitam ga što nije otputovao. Odgovori mi da on nema maloga. Ja se nasmejem i reknem: — Zar se bez maloga ne može krenuti?! — Ja bih pre, odgovori mi on, putovao bez škrivana ili bez nostroma nego bez maloga; kad ti mali fali, celo osoblje se pobuni. Čuješ neprestano gde mrnari zovu dispensijera da im nešto pomogne, a on gde psuje da nema kada jer da mu krompiri nisu oljušteni ili da posuđe nije oprato. Kad treba mesti krov, čitava uzbuna: onaj kaže da je on krmar, da se nije pogodio da mete; mladići vele da oni ne mogu sve raditi, a da krmari gledaju. Nostromo neprekidno viče što nije stirić u redu itd. i stoga izgubih dan radije nego da otputujem bez maloga. Van radova koje sam mali vrši mora da dâ ruku pri svakom teškom mrnarskom poslu, bilo pri manevri bilo pri utovaru ili istovaru, bilo pri ma kojemu radu na brodu. Iako se zna kojoj straži spada, mali ipak nikada ne spava dnevno, a kad je njegov red da spava, od četiri do osam izjutra, jedva da ga puste da se odmori do 6 časova. Kad je od noćne straže, dozvoli mu se da se zavuče u fugun i tu da drema, ali za najmanju ga sitnicu odmah pozovu. Postupanje spram maloga izgleda nečovečno, ali tako postupanje ne dolazi od toga što maloga mrze, — nu samo zato što svi nalaze da se mali mora naučiti da sluša i da radi, te tako da postane vredan i da se nauči da poštuje svoje pretpostavljene. I ja sam tog mišljenja da ne bi mrnar mogao biti onakav kakav je kad ne bi počeo kao mali, i kad se ne bi s malim postupalo kao što se postupa. Tvrd je mrnarski hleb i treba se na nj naviknuti iz detinjstva, inače ga čovek u godinama ne bi mogao gutati. Maloga niko ne mrzi na brodu: naprotiv, vrlo se često vidi da oni isti ljudi koji vrlo strogo s malim postupaju, u koliko se rada i poslušnosti tiče, vrlo su dobri prema malome u drugom pogledu. Mnogo puta malome dadu malo kafe kad sebi kuvaju, nauče ga da krpi haljine, a i sami mu krpe dok se ne nauči, a i zaštite ga ako ga neki nečovečno tuče jer na žalost i to se viđa na brodu! Maloga ošamariti to je obična stvar: neki se pak neljudi toliko zaborave da na tužno dete izliju svu svoju zloću i biju ga bezdušno. Na sreću, među našim pomorcima retko se nalaze ovakvi neljudi, a kad im tužan mali zapadne u šake, tada treba da zavidi životu i onome koji je osuđen u teškim okovima«, »Udaljenost od svojih vršnjaka, vrsta rada, izloženost opasnostima, stvori maloga pre vremena čovekom. On misli i radi tako ozbiljno kao što nije mogućno drugoj deci. Ako je zlu naklonjen, vrlo mlad postane prepreden zlikovac, ako je pak dobre naravi a i pametan, u njemu se pokaže takva velikodušnost i bistro, ocenjivanje postupanja onih s kojima živi da se čovke mora doista čuditi« Đaja: Mali 46—47; »Jošćec kâ dite posluživa je ribare, živi je po ribarskin brodiman i tako posta, kâ ča se u nas kaže *mali o' broda*. Pra je brod, nadiva bi udice o' parangala, užiža oganj za brujet i pripomoga sve ča triba na brodu. Dok bidu ribari s ulovjenon ribon išli na ribarnicu da je prodadu, on bi na brodu kuva brujet o' ribe koju bi ostavili za se. Kad bi se ribari oko jedanajste ure s kruvon i vinon vraćali s ribarnice na brod, on bi nasri broda stavi lopižu s brujeton, i svi bidu onda zaseli oko lopiže i staji jist, a i Roko zajedno š njiman jerbo je na brodu ča se tiče jića svak jednak« M. Uvodić: Dujkin dvor; »Kapetan je Pave na kormilu vlado, / a na tvome pramcu — ja — mali od broda ...« D. Anđelinović: Moja stara lađa; *mali od broda* »pomoćnik konobara« Kom Dean., Sa Dean.; »To ti je na brodu metla i lopata. — Za nj galeta ima devet kora! Ako je na *kontra*, na *kontra*; ako je *zdučat* čela on; ako oprat i osakovat sude, on; ako potezat *kadenu*, on; — ako katramavat *imbulj*, otucivat rđu, čegrćat podbuhlu *paklinu*, drobit kokošama, zamićat *frančezima*, mesti *kuvjertu*, ložit vatru, strugat *patate* za *zgvacet* —, sveđ on! — To mu se zna svaki u Boga dan, a drugo je baška. Ma da bi zašto, homo s Bogom, nego za ona nesretna dva talijera! Uvijek plešće bos, zavraćenih nogavica, gologlav nakostrušen, zamazan... Svak s njime kâ s metlom. Niti piri, niti viri, više ga

omrče nego osviće! Je li kokoš jaje snijela: — Gdje si ti?! — a najveće i samo zazviždi. — Upita li »Šior?« — »Kad tovara na pir zovu, ili manjka vode ili drva!« Dođi siromah na brod, i *madijeri* na nj viču, ne zna ni gdje je krma, ni gdje je prova; pa dok nauči ime svakomu konopu, svakoj stvari, svakom poslu — čudnih bata! Pitaju mu *buceo*, a on nosi *kavilju;* reku mu — pusti *bunju*, a on pušta *gindac*, i onda ušatâ za majdeš. Poteže li se što — kako ti nov — samo klanja glavom, a tada ne čuješ nego: »Blećine, je li to način? Objesi se, otpale ti — nikad u tebi mrnara! A dokle nauči *pijumbavat*, činit *gaše, parlarê, botune* — *ređimenata* na tunelade. Ajà, nikako mu ne može u glavu *muški* grop. Nećeš? Kad je doma rabio uvijek *ženski tovarski*, tako ga na brodu zovu. A valja da znaš, taj je grop mrnarima iskopanica jer da se lako *uzme* a trudno odriješi, pa će ti mu: »Vražji *spičaru*! Za koga što nije, nije!!« Udi li mu more, čudna *obrumavanja*. Vuče se po kuvjerti kao pseto prebijeno, blijed kâ krpa, više mrtav nego živ. Pak — bi li vjerovao — još mu pribadaju: »Pa je za te more?! — jest, kô i za moju pokojnu babu!« — Tako ti mu je dok se nešto ne otetura. Samo kad se dižu na jedro koliko ga posala čeka! — Najprije ti pusti *kontra*, zasušoli mu *sakete* okolo *mantića*, siđe na *kružetu*, raskorači se, uhiti lijevom za *rokeo* a desnu prinese na usta pa će ti iza svega glasa: »*Kaca!*« — kad vidi da su *bunje* došle do *varija* od *papafiga*, onda kô da ga na mijeh deru: »*Isa!*« — Da ti ga je vidjet, ako ti se ne bi vlasi naježili, neka sam drugi! Neće ti za vraštvo da siđe niz *sartije*, nego — kô da mu se nešto glavi kobi — pljuni u šaku, pa niz *patarac*, kâ da će na pir. A kad tamo, valja da drži *sukvadar*; da prenosi *pasteke*, da složi *kadenu* u spremu; da zduća *grlin*, da sve stavi na mjesto, da svemu dade reda. Nostromo mu prekričiva: »Bože ti daj da mi zabandaš gdjegod te kučaje, da ti se zametnu *trnjele*, da ne objesiš kršćanski ona vesla i one pariće, da ne spremiš *štrope* i *škarme*, da ne *tokaš* dobro te *paranke*!« A on ti mu iza leđa od šake do lakta; ali da ga onako, po vragu, vidi, uho bi mu bilo najveći komad. Uvijek je od škrivanove straže, ali koja fajda, za nj nije: — četiri gori, a četiri doli, nego kad te puste. — Božja noć i njegova! Dobro kad se može naslonit dasku od prnja na blanak i *foran* od *fugona*, pa dignut s oka. Ništa ga ne uglaba — zaspa bi i na dračama. Ali nije, majko, te sreće —: sad zatvori ovo, sad zatvori ono, sad *tiramola*, sad *barketa*, sad jadi ga crni znali! I vrag bi se u nj otrova, nego, ili mu se hoće, ili neće, red je da se digne. — Ne okojasi li se odmah, to je lako: more je blizu, *bujô* u ruku, pa mu okupaj buhe. Razbije mu se san, pa ne daj Bože ni kučku što jim tada želi, ali — zapovijeda tko može, sluša tko mora! Iziđe u onoj santapasti, i kad čuje: »Svak na mjesto!« njemu se zna na *škotu* od *trinketa*. Ako li je, po zloj sreći, maloprije ili malo kašnje pusti, ne manjka mu *bankarauz!* Dadu li mu, po vragu, da na *barketi* drži *minut*, onako krmeljiv i sanjiv, sav se mrlin isuče, a on još ne reče *stop*! kô da brod laska 14 milja, a tvoj ti škrivan: »Vrag ti *matrikulu* učinio, pa fis! On tad njemu motajući barketu da ga ne dopala ni stota. Trsi to, kako mu drago, pa rô, rô, gdje će, gdje neće, opet u fugun, kâ mačka na popret. Nema ti mu do, kad se pri zoru svrši straža, uhitit za klenpes: — din, din, din, din, din, din, din! pa se raskrivit na *tambuću:* »Straža se predala, na timun koga je dijana!!!« A oni ispod prove, onako iza sna: »Puka' da Bog dâ!« Stari timunjer, hodeći na timun: a taki, a ovaki! — a majku ti, a oca ti, je li ono način!? Kad jih uhite *brize*, pa drugi od vojske planduju, njemu se nađe posla, ne boj se: tuci loj, otparivaj stare krpe s jedarâ, čisti *ponte*, začinjavaj *matafijune*, rasvilavaj staro *grativo*, pa pleti *trnjele* i češi *stupu*. — Nema se kad ni prekrstit! Kuharu je sveđ navarno: ili mu *patate* nisu dobro ostrugane, ili mu jih nije stavio u vodu, pa su pocrnjele, ili je kasno pokisnuo meso, ili je juha neopjenjena i neprocijeđena. Olova izio, pokupio mu je mast galetom, pustio je da pregori i zagori pofrig! Škrabica je puna pepela, police neoprane, *foran* neomazan, *pićona* neosvjetlana. Naopako mu je naložio oganj, nije okrenuo dimnjak niz vje-

tar, pa dili da ti oči ispadu. — Ko bi vragu ugodio! — Na obroku, nađe li se kakva grizica u lazanjama, ili da je meso preslano — sveđ tara na Tešiću! On sve to sluša, i da znaš kako po nje-mu kuha, ali jezik za zube: tko bi za-branio vjetru da puše?! Najviše ako se podboči pa zaklima glavom kô da će reći: »Blejite vi moji, blejite!« Ranač mu je uvrh prove — u *picu*, ne vidi se prsta pred očima, smrdi katram i paklina kaplje. Spava obučen, mokar, zubi i koljena! Brod malo bolje šmrkni, a on glavom o *latu*. Kad se predade straža, Bože sačuvaj da tko na kuvjertu prije njega. Što bi reka vjerovanje, valja da je gori, ako li ne — bit će mu i uz dušu i niz dušu. Kad priprli, pa se hvata jedna ili dvije ruke trcarola, on ti je do *baroze sotovento*, na najpogibeljnijem mjestu: gleda smrt pred očima! Ne da ti Bog ni u snu sniti; ne vidi se ni bjestimat, sve jedna lazina! More riče, pjeni, bijeli se kâ jaje, tvoj ti brod keči, Bože tebe! I ako je dobar, sila Boga ne moli — valja, škriplje, pljuska, puca, preko njega kô preko mrkjente; nije nego — Bogu dušu, Bog je neće! Nogama ošešali dobro variju, desnu za sebe, pa u ruke božje. Omakne li se, možeš ga prekrstiti! Kad se zametne *šijun*, ako je prvi u matere, izvadi nož s crnom koricom, zabode ga ured slova Salamunova, okrene — da prostiš — leđa k onoj strani, pa kô Bog svojom rukom! Zavezu li se vjetri u provu, svaki čas promjenjuj i priteži *burinu*. Tada, penjući se uz *muru* s burinom u zubima, mokar kâ kokoš, dolaze mu na pamet riječi stare babe, kad se je suh kâ prga na klupici protezao, pa bi mu rekla, ako bi joj što skrivio: »Znat ćeš jadan kad budeš potezat *burine*!« Kako bi se sada slatko promijenio i s onim što mu u kocu hroče — barem je njemu tvrdo pod nogama. Nego kad se razgali, ogrije sunce, more se slegne, zaboravi sve. Iza rđava vremena mnogo je ljepše broditi, rek bi da se čovjek nasla-đuje što je odolio najvećoj sili — naravi. Sad sve na brodu pjeva: kuvjerta je čišća, jedra, onako mokra, bolje nose. I on ti namiri... sjedi na *daru*, izvadi nožić s crnom koricom, pljuni na nogu pa brij dlake i zviždukaj. Prođi mladić: »Oli smo za kozama,« a tvoji ti mali u se dušu. Stavi li nogu preko noge, izdere se nostromo: »Hoćeš li ćibuk?« Stane li pjevuckat kuhar će: »Boli te zub, je li? Dat ću ti ja ulja od česvine!« Smoli jim iza zuba malu misu, ali ustuk! Umije li se u slatkoj vodi, svi na nj: »U što si se dâ?« Zagladi li se: »Crna ti pamet!« Otvori li usta, u jedan glas: »Hodi ti s tom naprijed, naći ćeš kraj!« A dođe li jim pod škotu, i zamrče ga. Stari će timunjer za svaku: »Nema više navegavanja, ne, sve se je izrodilo! Kad sam ja bio za maloga, pasja vjero, kako se je onda lavrilo, ako li ne — štrop! Ne namjerio se na vraga, nać ćeš kruha za zuba; sve mi nešto nos dava. To sam ti ja napio odavna!« — A on, gdje ga ne čuje: »Revi, revi«, ili mu zaprskaj. U neku ima i pravo jer da ti je samo u stotoj kaplji krvi, pomiješao bi kape, pa tko komu što da. Je li lijepa noć a dobar vjetar, pa nije potreba *bracijavanja*, sam timunjer i *skrivan* zijehaju na krmi, a cijela straža na *kaštelu* dijeli svijet. Tu ti se pripovijeda što ne bi đavo u kaši poliza. Jedan će drugome: kad sam ja bio ovdje, kad sam ja bio ondje, a svako malo izvali i po koju debelu, te se svi stanu hihiščat kâ pustolovice. I on ti se privuče — kô da neće, ali prvi ga vidi: »U fugun!« — a on ti smotaj tunju i prisluškuj iz daljega, kô da nije njegov posô. Prije nego se svurga, kapetan ti s kasara kroz nos: »O vi s prove, dolje kontra!« A tvoj ti mali kâ zrno iz puške po dvije *grižele* od puta, kâ da traži glavi mjesta. Presedla ti se preko *penuna*, ostavi jednu nogu robe *košulje*, pa da ti se kupi prvo s varije, a onda zavij srijedu, omotaj *košuljom*, opaši *saketom*, pa Bog, Jele! — Još nije ni stavio nogu na kuvjertu, a već ga čeka *kontraflok*, *kontroranda*, *veleta*, i što ti ja znam! Kad dođu u kakvo mjesto — kako ti dijete — nasloni se na *baštingađ* pa gleda kako čeljad po obali hmili i raji s onima što još nije nikad vidio, dokle nostromo ne zagrmi: »O mali!« — »Šior, šior, je li?« — »Što zdujaš tu, kučku izvan krsta? Koliko ti puta valja narediti istu stvar?! Jesi li pripravio one *rodule*? Gdje ti je *stura* da obaviješ *grlin*? Ovamo donesi

ona *svilace*! Poteži, pripravi *ašpe* od *argana*, otvori oka, namjesti *giju* na *majstru*!« A ko li još ogluške obira, zgrabi komad čela pa ga omaže, a svi tada: »Udri, nostromo, gdje nisi udrio, udri, posvetila ti se!« — »U bok!« reče jim mali, pipajući se. Sunce dolje, a svak na kraj, pa kad jih vidiš tada jim se nadaj, samo on čuva brod, te — *fugun* doša — *fugun* doma poša! U Azofu nije nego da se raspade od truda! Lotka *alai*; Rusi u stivi napunjaju kofice žitom, a mrnari jih vitlaju od ruke do ruke. Najzadnji jih iskrenji-va u gurlu što odgovara u *bukaportu*, a prazne ti baca pustimice na jadnoga maloga. Ovaj, tužan, valja da ima oko da jih ne bi, po vragu, nataknuo kojemu Rusu na glavu jer bi mu onda bilo i povuci i poteži, a opet da ga koja ne zadimi jer i tako mu nije na šte — rcka bi da se je s mačkama bio. Pa neka to, eto tamo; tko je sluga nije gospar; ali kad svak pusti ruku, on tužan, omiči žito, preplići kofice, lopataj — nigdje živa mira, kô sužnju u galiji. Ako ima kojega mješćanina na brodu, i još i još, on se gdjegod javi za nj, ako li ne, tko ćeš da se s njim zaboli? Zar kapetan? Aha, naša' si! Još kad mu se potpeti, poslao bi i oca na rake; da vas svijet visi o vlasu od glave, prekinuo bi ga! Ušeta ti se, moj brate, rukama od zada, pa što jednom zapuše svu bi kuvjertu pomeo — rekli bi mrnari: *barometro bašo*! Neću reć — nemamo nego jednu dušu — nađe se koji zabolična srca — koji je bio i na dnu i na vrhu, pa se stavi u dušu, ali to su bijele muhe. Pozove ti krivca u kamaru, pa će ti mu: »Ja se tebi čudim, ono nije način! S djecom valja na lijepu! Valja jim dati straha, to se zna, pa ako ćeš ga lijepo ošinut po debelom mesu, *transeat*, ondje duše nema, ali s načinom! Vrag ni ore ni kopa: što se hoće da ga naopako udreš u mjesto, pa onda? — ostaje na boti! A govorio je moj pokojan otac: »Tko čim podire od toga umire! Danas su ruke vezane! Neka te ja veće vidim, pa ćeš onda čut veliko zvono!!« Ako ga vrag natanta, ter mu što odgovori, nagrajisa po sedam zakona. Raskrivi ti se na nj: »Ja zapovijedam ovdje! Tko će slušat, dobro, tko ne, dvi ga volje; vjetar u krmu!« Iza te *romancine*, za koji dan malomu manje bljeznicâ zada, ali to traje koliko mački *muž* — velika riba malu jede! Ma kad ga učine za mladića! e-he! Tko može s njim, gaće mu se i ne tiču mesa! Na *kaštelu* ti dava razloge, na pijatu mrkeće na hranu; pod provom dili kâ prvi od naših — čini mu se da je Boga za bradu uhitio! Poteže li se što, objesi ti se moj brate pa: »*Jasa! ej alesa!! josa saja!!!* — neka ga je više čut nego vidjet. Kad se dođe u mjesto: modru košuju, modre gaće, crveni pas, obrusac oko vrata, *skocezicu* na glavu, *ingleza* za pas, pa haj — ko smo što smo! U Crnomu moru: *ponimaješ*? U Carigradu *banobanak*, u Franči: *vui mušju*, u Ingliteri: *veri vel!* S malicama i ne pitaj, svud peksi kâ naški! Kad se promijeni straža, protari krmelje, protegni se dva-tri puta, sjedni na skrinju, križ na se, križ preda se, obuj čizme, izvadi ispod ranča inbričić bez noska, lamicu s kafom iz kotulice, s njom pod pazuh, tvoj ti potić u ruku, pa u fugun. Raskopaj jednomu malomu oganj dok mu uzavre, isprolijevaj mu *pajol* da vidi je li pala. Žugne li nesretan štogod: »Ne laj, zakramat ću s tobom na *muradu*!! E, vidi ti njega! Kô da smo zajedno koze pasli! Da si mi onako gdje kosovi sude!!!... Kad sam ja bio za maloga...!« — Teško ti ga nejačemu!« Kri.: *Mali (slika)*, Iskra, 1884, 12, 45—47; »s kapetanima postupao kao s malima od broda: osoran, prost« Car: Oj more 100; *mali od foguna (fuguna)* »kuhinjski naučnik« Suz. 385 (v. i *mali od kužine*); »Mali, mali i mali! Zvao me kuhar, zvao me božman, kormilar — Svi. Jednome treba konopac, drugome katrana, trećemu ugljena, četvrtome igla — i sve tako. Još nisam to izvršio i već mi drugi viču: daj jednu ruku ovamo! isperi ovo, drži ono, nosi, potegni, povuci, kao da ja nemam i moje druge rabote: ispirati kuvertu, iz barke izbaciti vodu, urediti fogun, oljuštiti krumpir, svariti nekome čaj, drugome kavu i ponijeti je na mjesto, na provu, na krmu, čak i gore na kofu — pa ako je valjavica i malo je po nesreći prelijem — kuku i pomagaj!« »Da li su me tukli? Pitaj ovu moju siromašnu glavu i ova moja rebra i pleća koliko je po njima popadalo šaka i konopaca!

Kriv ili nedužan, mali je na brodu morao uvijek da plaća, tako da je ova moja koža, koliko je Bog dao, bila sva išarana modricama kao nijedan barjak na ovome svijetu.« »Najvlažniji, najkukavniji, najtamniji kutić pod kuvertom, kuda se krcaju najteži bolvani — to bješe moja spavaća soba, a one dvije-tri prnje na tvrdoj daski — moj krevet. Pa ja bih se, onako izlomljen od muke — bio i na tome ispavao slatko da su me puštali. Ali meni ne bješe kao drugim mornarima što su mogli na miru da prospavaju svoja četiri sata. Mene je mogao svatko da budi! U svaki čas kad bi mu se prohtjelo. I za najsitniju tricu: za žigicu, da zapali lulu. I ja sam morao da skačem s onih mojih krpa, inače: šaka, konopac, sve po meni zdesna i lijeva. A neki zlodej izmislio nekakvu đavolju 'barketu', nekakav kolovrat, kojim se mjerile milje što ih brod čini. I za to su me budili, i na meni bijaše da oko onog kolovrata ovijam uže što su ga oni maloprije spustili u more. Ja sam sve to vršio gotovo u snu, teturajući, kimajući nosom, kao da ću sad nä njime u kuvertu.« Car: Mali, 8—9, 12—13; »nije li to prava revolucija? Otkad je svijeta i vijeka po malome su od foguna padali šamari; a sada mi dolazi neka madama kapetanica i hoće da mi cijeli brod i sve što je u njemu naglavce okrene« Car: Oj more 166; »Što je mali foguna? Ono što je p i c c o l o u kavani. Najmlađi mornar, kuharov pomagač. 'Djevojka za sve'. — Tko se ujutro diže u 4 sata, te kuha kavu mornarima? — Mali od foguna. — Tko lijega najkasnije? — Mali. — Na koga se prvi poručnik najprije izdere ako je srdit? — Na malog od foguna. — Ako fali božmanu duhana iz kabine, tko je...? — Mali. Fali li mistru vina... mali. Kad mornarima dijeli kavu ili čaj, oni smatraju svetom dužnošću da ga uštipnu za obraz, potegnu za kosu, uho ili pljunu po zatiljku. On hrani kokoši i prasad na brodu, ako ih ima. Njemu nije dopušteno glasno govoriti, a kamoli glasno psovati kao ostalim mornarima. Tihu bol mora da krije u dubini svoga srca i da šuti.« M. Malić: Fragmenti iz pomorskog putovanje na Istok, Naše more, 1925, 49; »U brodske bi ga knjige unijeli u istom svojstvu kao i prije: kao *malog od foguna* ili kamarota. Tom prilikom povećala bi mu se i mjesečna plata: od 3 ili 4 forinta digla bi se na 6 ili 8. Tako bi to išlo do njegove 17. ili 18. godine« M 1939, 5, 3; »U vrijeme gajetuna često sam razmišljao o dužnosti koju je na brodu obavljao *mali od foguna*, inače na mornarskoj ljestvici starih jedrenjaka — nitko i ništa — vreća po kojoj su svi odreda udarali svojim žuljevitim rukama kao po nekakvoj beznačajnoj stvari. A sudbina maloga od foguna bila je očajna. Patnički početak kovanja pripadnosti moru i njegovoj prevrtljivoj ćudi. Ukrcavši se izvučen iz školske klupe u desetoj — jedanaestoj godini, ili bačen s roditeljskog praga u ruke zapovjednika da 'mići bude sit', nedorastao poslu koji ga je iz prikrajka surovo očekivao, mali je započeo mukotrpnu igru poslušnosti i čuđenja u šumi konopa i bjelilu jedara, što su tako mamili s otvorenih pučina na divljenje i žudnju u očima svakog dječaka. I dok se nedužno i slabašno stvorenje nije ni pravo ogledalo po palubi, impresionirano gotovo svakom sitnicom, koju je sa strahopoštovanjem zamijetio krajičkom svog znatiželjnog oka, zvonke pljuske i prijekori već su počele da ga obasipaju sa svih strana. Jer, zapovjednik, škrivan i mornari, kao da su imali pred sobom izvježbanog momka koji je već ušao u sve tajne mornarskog života. — Mali, katrama! — Mali, zatvori kontra! — Mali, pričvrsti saketu! I tako mali od foguna učini ovo, mali učini ono... I mali od foguna je morao da radi, da se snalazi, da brzo misli, da sluša i, što je bilo najvažnije — da skrušeno šuti! U protivnom zrakom je doletjela pljuska! A pljuske su malom od foguna bile svakidašnje. Naime, takav je bio red, takva je bila 'užanca'.« »Dok su mornari obavljali gvardiju na prekide 10 do 12 sati na dan, mali od foguna je radio do iscrpljenja. Već u četiri sata ujutro dizao se iz tek ugrijanog ležaja na poziv prvog časnika ili vođe palube i trčao u fogun podgrijati kavu za prvu stražu. Od tog časa, pa sve do kasno navečer, mali je robovao na jedrenjaku poput galiota. Od krme do palube, od kuhinje do dispense, bosonog, neumorno je žurio da ispuni svačiju zapovijed, ispljuskan i za najmanju pogrešku. Jednom zgodom, dok sam na jednom grčkom jedrenjaku bio ukrcan u svojstvu drugog časnika, jedan moj mještanin, krupan i vječito namršten čovjek, uhvatio je na kuverti maloga od foguna i bez ikakvog razloga pretukao na mrtvo ime. Od teškog udarca u tjeme mali je pao kao pokošen do glavnog jarbola i skupio se u grču. I tek što je htio izmoliti ono vječito njegovo 'Nemojte me tući', moj mještatnin, inače prvi časnik, već je gazio nogama po koštunjavom tijelu i teškim cipelama udarao kuda je dohvatio. Bio je to prizor koji je užasnuo i inače nemilosrdnog vođu palube. Pa ipak, unatoč surovoj brodskoj 'reguli', mali je podnosio provociranja i nastavljao život na brodu. Bojažljivi i nedužni obrazi poprimali su sve grublji izraz. U dušama golobradih dječaka počeo se skupljati mornarski izazov, počela se usađivati riječ mornar« Barb.-Jurk. 1972, 76—78; »naučnik kuhinje se na brodima zvao *mali od foguna*, sada na parobrodima je mali od kužine« Kuć Ped.; »mali od foguna — dječak, početnik na brodu (u Dalmaciji kažu mali od kužine)« BakŠkr TŠ; *mali od kamare* »naučnik za konobara je mali od kamare« Kuć Ped.; »naučnik sobe« Suz. 385, Suz. 2, 226; *mali od kuverte* »palubni naučnik« Suz. 385; *mali od kužine* Kuć Ped.; *mali od mesera* »naučnik sobe« Suz. 33 i 385, 2, 226; *mali od prove* »Špiro je znao sve dužnosti 'maloga od prove'; znao je da će morati slušati i posluživati sve mrnare u svakoj njihovoj potrebi; da će im morati donositi jelo, brisati klijet, raspremati krevete, čistiti haljine i obuću itd. Gore na krovu bit će mu dužnost da s večera pali fenjere na prednjoj katarci; da se penje na pomenute krstače, kad ustreba, radi savijanja i razvijanja jedara; da mota konope; da briše jedan dio krova; da se odziva i na zapovijest kuvara.« Matavulj 1901, 593—594; v. *dite;* v. *vanjo;* v. *puer, infans,* II dio ovoga rječn.

Malo Krivo Kolo n — »Mali Medvjed« Sa Dean.

manal m — »plutajući znak za sidro«, »pluto, dobro začepljena kantica«, »Ka' vežiješ manal, misli na to da ti ga kurenat more potopiti i ka' se vratiš, moreš se puno mučiti dokle ga ugljedaš. Zato nemoj stavljati za manal koma pajola oli ča bilo, nego veži čako jačega, recimo veliki koma šubra. Veliki i pravi manal ugljedaš iz daleka. Da si siguriji dojti na oto misto uzmi najmanje dva sigura sinjala i prije nego pojdeš ća, dobro upantite te sinjale svi ki ste u brodu. Nemojte sinjale uzimati u preši«; »u brodu vaj moraš imati konopa i šubra za manal« Šep Kursar. DM. ima manale, ali ne u tom znač.

manalica f — »naziv jednog od četiri broda u ribolovu mrežom plivaricom« Žir Finka-Šojat; »brod koji je u ribolovu primao i prodavao ribu« Šep Kursar, ČR, 1982, 1—2; v. *bjankarica, portulata.* Tal. manaide, manale DM (?).

manat m — *manat penuna od gabije* »podržač košnog križa« BN sl. 49, 111/ /24; *manat* »uvrag« Crnić; »sprava od konopa kojom se diže i spušta penun od gabije ili paroketa« Carić I, 262; »sprava za dizanje teških penula« Đaja: Mali 162; »na vr varije tešta de moro, na tomu boceja, kroza nj prolazi *manat od pika*« Po Ivaniš. F. 292; »Povr pavijuna i krožete dolazi boceja, kroza nj prolazi *manat*, a drugi je boceja na pelunu od jidra, pasan je konop, koji se zove *manat*« ib. 293; »na brodu konop za dizanje jedra« Vrg Jur.; *manat* ili *mantić* »podigač za jedro, odnosno za flok« Kom Mard. Pa., »gindac, *manat* — podigač jedra« ib; »teret se prihvaća pomoću *manta*; manat je jak kavo-de-fero, koji od vinća ide na korijen derića preko jednog bucela ili garipule, a zatim na vrh derića, odakle se preko jedne garipule (ovdje nije nikad bucel, nego vazda garipula) spušta u stivu« (tu je manat u drugom značenju od onoga u kojem se inače općenito upotrebljava) Kuć Ped.; »na lantinu se veže konopom bocel od dva raja, a gori na jarbulu je drugi bocel kroz koji je prodiven jači konop kao i na sartijama, a zove se *manat*« Sa Gran., v. i *leut; manat* ili gindac Sn;

»Da bi se jedro diglo upotrebljava se uže općeno nazvano gindăc... u Tijesnu pored ove germanske riječi postoji i naziv mănat za isti predmet... Riječ *mănat* je radi toga važna što nas pod izvjesno utvrđuje u uvjerenju da su mletački nazivi zbog toga ušli u tolikom broju u naš jezik na Jadranu što su naši ljudi za vrijeme mletačkoga vladanja bili suđeni da služe na njihovim galijama. Riječ *amante* ili *manto* upotrebljavala se naime u ital. samo na galijama« Skok Term. 144; *manat* ili *gindac* ib. sl. 53 F 15, str. 146; »konop kojim se diže i spušta jedro«, »potpiz se, k'a se diže idro, vežije s live strane, a manat i funda s desne« Šep Kursar; »sprava od konopa kojom se diže i spušta križ od gabije i papafiga« Barb.-Jurk. 1972, 207; »podigač tereta, uvraz« Suz. 385; »konop za podizanje jedra« Račišće Skok ER. Ven. manto DM; Coronelli Galea C, ven. grec. mante, Cortelazzo Influsso.

manaža f — »hrana« — »Na foguni se kuha hrana (manaža) za mornari« Vrb Žic 1902, 347. Franc. ménage.

manćina f — »željezna sprava na lučkoj obali za dizanje velikih tereta« Carić II, 341. Tal. mancina DM.

mandrać m — *mandrăč* »zaštićena lučica za manje brodove, često i unutar veće luke« — »dilišе se s velikim jugom i putovaše od *mandrača* ter do svetoga Petra« Mak Bujas 309; »malo pristanište za lađicu« Nin Maš.; »maleno pristanište« Rab Kušar; ARj; »vlaka se na Korčuli zove *mandrać*; u Kućištu ih ima vrlo mnogo; ima ih skoro svaka kuća« Kor Ped.; Bož Cronia, Skok ER, Veli otok; »plićak zaštićen od nevremena (sidrište čamaca)« BakŠkr TŠ; »mala luka, građena usuho« Vrg Jur.; »mala luka za lađe, čamce« Skok Term 141; »lučica« Kom Mard. Pa.; »lučica, obično plitka i dobro zaštićena od vjetra, služi za privezivanje manjih brodova« Iž Kulišić; u istom značenju u srednjoj Dalmaciji; *mandrać Matejuške* St; »uz spliskom mandraću zibju se / / gajete, barke i kaići, / more ih plaska s obe bande, / o bove i štrope škripju konopi« A. Sapunar: Matejuška; Kor, Bijela, Boka, gornje primorje Skok ER; »mala luka za čamce« BK Musić; »lučica za čamac« Suz. 385; *mandrić* »Mandrić, kada su mu tako nadeli Vnečići (ki su ga zvali i *mandrać*), kakov je bil prija, ne zna pravit nijeden. Sedaj je ta mandrić za barčice i barki: more deržat do dvajset glav, če jenoga če drugoga« Vrb Žic 1902, 352; »mesto v mori, kadi se svežeju male barki« Vrb ARj; *mandroć* Šibenik Skok ER; »mornari u vali uzdvižedu jidra, / oli u mandroćih ispušćodu sidra« Hv M. Franičević: Sunce nad škojen. Tal. ven. ršć. mandracchio, mandracio, ven. grec. Cortelazzo Influsso.

m a n d r i ć v. m a n d r a ć

m a n d r o ć v. m a n d r a ć

mandula f — »srcolika omča« P. Mardešić: Brodski vježbovnik I dio Užeta i žabe, Zagreb 1942, 55; *amândola* Tg; *mândula* »čep« Crnić; Sn; *mandul* m i *mandula* f — »pridu isto na trocu, i na druge stvari, a traže va male bocеliće, ma prez raja« Dob. Tal. ven. »mandola, bozzello senza raggi (puleggie) in forma di mandorla col contorno scanellato« Ninni; mandola DM.

m a n g u o v. m a n k u o

manica f — »držalje za okretanje neke sprave« Đaja: Mladić 165; »ručica« Crnić; »ručica za upućivanje motora te općenito neke sprave«, u srednjoj Dalmaciji. Tal. manizza.

maniga f — 1) »brodsko gumeno ili platneno crijevo za pretakanje tekućine, vode, vina i sl.« općenito u srednjoj Dalmaciji; »cjevčina, cjevina (od kudjelje)« Majc.-Sim.; 2) *manig* »veslo ima žirun (manig, deržalo), vogu i palu (peraču)... Žirun (manig) je ono če se derži v ruki« Vrb Žic 1902, 341. Tal. manica, ven. maniga DM.

manikela f i **manikele** f pl — »izljevnica (-e)« »mali otvori na krajih palube« Carić I, 262, »More se slijeva s jedne strane na drugu, sve plije po palubi. Sve što nije čvrsto bilo privezano, sve se skotrlja preko strane u more. To je tako trajalo četvrt sata, doklen naime more nije izdušilo kroz manikele« Carić I, 213, »tako je lijevalo preko desne strane da je bila vavijek noga vode po kuverti. Manikele su ju mogle jedva

izdušivati« Carić II, 102; »rupe na krovu broda za oticanje vode« Đaja: Mladić 166; »Da more s kuverti otikat voda ća, su na dolinjoj bandi od kavobandi jedne škuje, a njihovo ime je *manikeli*« Vrb Žic 1902, 347; »odvodnik« Ivelić 174; »male rupe na stranama broda pri samoj palubi kroz koje ide voda; brodu koji je prekrcat običava se reći krcat do manikela« Ivelić 192, »jedna se manikela zatvorila zbog konopa koji je o nju zapeo kad ga voda za sobom pritegla« Kolin 10; »lakomica« Majc.-Sim.; »na velikim brodovima su rupe gdje se spaja partigeta s kuvirtom; služe za otjecanje vode; to mu *manikele*« Kuć Ped.; »žlijeb oko palube« Pu Dean.; »rupa za propust vode« Kom Mard. Pa.; »palubni izljev«, »a najmlađi čisti manikele golim prstima« Suz. 2, 61; *manikela* Ca Dean.; *manikela s portelon* ili samo *portela* / *purtela* »veća manikela s vratašcima« Mn, Sn, St, Tg; u figurativnom znač. »između mnogobrojnih putnika bilo nekoliko lolaša; oni se *nakrcali sve do manikela*« tj. opili, Sn; Sn; *monikale* »svaka lokoća ima odozdol na dva mjesta jednu malu rupu, kuda more prelazi iz jedne lokoće u drugu, te rupe zovemo *monikale*« Sa Gran., v. i *leut*. Tal. ven. maneghelle Bertù; anichella, ven. pl manichele DM.

mankul m i **mankuli** m pl — 1) *makuli* »a ona (drva) okolo koji se obavije konop za vezanje jesu... a na provi na istoj ražini makuli« Po Ivaniš. F. 291; »par bitava« PE (bracera); »dvostruka bitva« PE VI, 370; *mánguo* (*mânguo*) m »prlj utvrđen na krmi lađe, za koji se veže uže od jedra; dakle držalo; lat. manicula« Zore 1895, 13; Skok ER; »stupčić (drveni) na brodu za koji se veže konop« Vrg Jur.; »I po kermi i po provi ima zven ražmi po jedno pol nogi visoko oblo dervo z gavicun, a debelo po četire persti na sekoj bandi. To su *mankuliće* (jeden je *mankulić, mankul*). A sve četire rabe da se za nje sveže barčicu. Guc i kajić nimaju mankuli« Vrb Žic 1902, 339; »krnjak« Crnić; *mankul* Mn, Sn, St, Tg; Skok Term. 135, sl. 48 A 16, »onaj palac za koji se privezuje konop zove se mânkul«, sl. 52 E III 9; *mankuli* »na krmi su dva stupa jednaka bitama, koja jednako služe za vezivanje škote kao i cime, a zovu se mankuli« Kuć Ped.; »drveni palci na provi i krmi za privez broda« Gr Elez; »sporedan vez sa strane (jedan stupić)« Sn; »jedan stupić za privez« Sa Dean., »stupac za privezivanje broda« Kl, Pu, Kor Dean.; »leut na provi sa svake strane karoca ima po dva mankula koji služu za vezivanje broda kraju kao i za veživanje surgadina« Sa Gran., v. i *leut;* »a na samu provu lijevo i desno *mankuli*, palci za vezivanje barke« Kor Slad.; *mânkul na lavajîc* »pomični mankul može se skinuti« Mn; *mankuo* Ston Zore 1895, 13; »dva klina od drva na brocuji, od prove i od krme« Mljet Skok ER (s. v. *mankuo*); *mankuo* Lo Dean.; *monkul* »bita za vez (na pramcu i krmi)« Kom Mard. Pa.; »samo jedan stupić« Kom Dean.; 2) »udubina na bokovima lađe u koju se stavlja konop« Senj Moguš; Tal. mancul: bittone mancolo, mancoli DM.

mankulić m — dem., v. *mankul* Vrb Žic 1902, 339.

mankulin m — dem., v. *mankul*, Vrg Jur.

manovela f — »poluga, općenito, posebno u škveru«, »poluga im je (sc. kalafatima, op. R. V.) drvena motka u upotrebi kao dvokraka poluga, dok za jednokraku polugu imaju ital. naziv manovela«; *manuvela* Sn. Tal. manovella DM.

manovra f — 1) »naznačuje... koju mu dragu evoluciju (kretanje) koja se učini ili s brodom ili sa jedrima« Carić I, 262; »kaže se *manovre*, manovrat... ako se manovre ne činu alavia (kako treba, u redu), može se investit koji brod ili se može svoj brod investit« Kuć Ped.; »upravljanje brodom« BakŠkr TŠ; 2) *manovra* ili *manevra* »znači sve konoplje skupa, koje je na jarborih« Carić I, 262; 3) *leteća manovra* (također *bijela manovra*) »konoplje koje nije stalno privezano na oba kraja, te služi za razne manovre penuna, odnosno jedara« Carić I, 262; *manovra, bila* ili *leteća* »pomična oputa« Crnić; »*u leteću manovru* spadaju braci, mure i škote« Kuć Ped.; 4) *manovra, crna* »Cr-

na manovra ta je najprva. Pusti brata i prijatelja kad se utapa a oteži crnu manovru da te ne prevari« Carić I, 229; »stalno ili katramovano konoplje, kao: sartije, straji itd.« ib. 260; »nepomična oputa« Crnić; »crna manovra je konoplje katramano i određeno da stoji fiso, tj. da stoji čvrsto, da se ne miče; to konoplje drži jarbule od sprijeda i sa strane: straji, mustać, kaneštreli, kargabašo, sartije, sartiole, grižele, pataraci, pataracini« Kuć Ped.; 5) u znač. »vježba (vojnička, mornarska): *činu manovre*« Vrg Jur.; 6) u fig. značenju »Sve je to tako bilo, sve su te manovre tako odile« = sve su kombinacije, planovi uspijevali. (Opis bijele i crne manovre): »*Pataracin* je sartija na *jarboleti*, a on špag ali žica, ka gre od jarbolete do vrha baštuna, to se zove *štraj*. Na vrh jarbola je *krožeta*, a va krožetu pride jarbolet, a va jarbolet je tribi stavit *škrkaval*, to je on *kjinoc*, da ne bi jarbolet pâ doli. On obručić na vrh jarbola se zove *teštademar*. Ono jabočiće na vrh jarboleta se zove *pomul*. Na jarboleti uža vavik bit i *bandira*. Sartije su na krožeti zakučeni za *inkapelaj*, a on del jarbola od krožeti do teštademara se zove *varija*. Doli, na dno jarbola je jedon malo veći obruč, zove se *vera*, i na njen su kavije za vezat *gindac* i *pik* i *trocu*. Ako sartije imaju *skalini*, ontrat se zovu *griželi*. Pik je ono gornje drvo, a za ko je vezano jidro. Tako se zove, ako gre do jarbola, a ako gre priko njega, ontrat se zove *pinun*, a dolinje drvo se zove *bum*. Na dno sartij je drvo, ko se zove *traversin*, a i na njen su kavije, za ke se užaju vezat *mantiće* od *floka*. Ona žica ka veže vrh *baštuna* i *aštu* doli to je *mustać*, a one druge dvi, ke gredu soka na svoju bandu, to se *venti*. A baštun leži na *fudrah*, do same ašti tamo je ćapan s jenin kolombaron, ki je zabijen na fudri, a zove se *vera*. S dolinjin krajen stoji baštun znova va jenon malon kolombarići, ki je zabijen va *kuverti* a ta se zove *kojon*. I još jedan obručić je okolo baštuna, on šeće po njen zgoru i zdolu i za njega je ćapan *flok*. To je *tirafor*. Na baštuni moru bit i tri floka se jedon veći od drugoga. Ako su tri ontrat se prvi najveći zove *trinketina*, drugi *flok*, a treti *kuntraflok*. Konop, na kojem visi jedro je *gindac*, a drugi kojim je kraj buma pričvršćen o jarbol je *mura*. Prvo veće jidro se zove *demez*, a ono drugo *randa*. Ona gre do jarbola, a ako je šira, ako gre priko jarbola, ontrat se zove *majštra*, ma to uža bit samo na *bracerah* i na *tragetih*, a na trabakulin su vavik *demez* i *randa*. Platno od koga su jidra zove se *gotin*. Jidro je razdijeno, od vrha zdolu na *fersi*; one tri fersi naprvo su kraće i zovu se *kunje od muri*. One železne kolombariće na kantunih od jidar se zovu *radanče*, a soka radanča je vezana va konopčići ali va *špagi*, a to su *bigurelice*. On konop pred jidron, ki je vezan za oba pinuna zove se *burina*, i ona lovi vetar. Po jidri su dva tri redi konopčić, ke vise zdolu. To su *matafjuni* i *kontramatafjuni*, a rabe za skratit jidro, za ćapat jenu ruku, ali dvi ali tri ruki *trcaroli*. To se dela, kada je jak *vetar*. Najprvo su na jidri prišiveni *fašeti*, a na njih pridu matafjuni. Zadnji del jidra zove se *ventan*. On špag okolo naokolo jidra se zove *grativ* i to gori je *lantina-grativ*, a odzada je *ventan-grativ* a doli *mura-grativ*. Konopčić s kin se jidro veže za lantinu, je *pašarin*, a more se reć i *buroža*. Ona osužica na san vrh jarboleta je *moštravent*. Na jarboli su još i *koloneti*, *manti* i *škotini*. Koloneta, to je ono na čen je obišena *škotina* i *mant*. Na *dolinjen pinuni* visi i *brager*, a na brageru je *bocel* za škotu, ki se pomiče, a on obručić se zove *brankanela*. Drugi bocel od ove škoti je zakućen za on *oćet* va kuverti i kada se *bordiža*, ontrat se so škotun priko boćel logje *kaca*, to će reć poteže jidro k sebi i prehićuje na drugu bandu ali pak *laškuje*, a to će reć popušća. Soki bocel ima na sebi *žbiret*. To je on konopčić, ki drži drugi kraj konopa. Va boceli je i *raj*, to je ono kolce, ko se nutri vrti, a os okolo ka se vrti, to se zove *peren*« SJ RNA.

manovrant m — »za kapetana koji dobro izvodi manovre veli se da je dobar manovrant« Kuć Ped. Tal. manovrante DM.

manovrat impf — »raditi s jedrima i obraćat ih k vjetru kako bolje odgovara. Tako isto znači radnja koja se

izvršava na brodovima i parobrodima pri dolasku i kretanju iz luke« Ivelić 192; »kaže se manovre, *manovrat*« Kuć Ped.; *manovrat* i *manevrat* općenito u srednjoj Dalmaciji; »upravljati brodom« BK Musić. Tal. manovrare DM.

manovrižat impf — »upravljati brodom« BK Musić.

m a n t a t v. a m a t a t

mantić m — »Ona dva stalna i katramovana konopa, koji su privezani s jedne strane za kraj penuna, a s druge strane za inkapelaj« Carić II, 341, »Na gorinjen kantuni, ki gre ke barčici i jarbolcu, je jeden konopčić, a zove se mantić, rabi za išivat i kalivat flok« Vrb Žic 1902, 343; »boceja od manta od floka zove se mantić« Po Ivaniš. F. 293; »kod jedra po tipu demeza (majstra, trinket) imamo gindac koji hvata lantinu više prema cimi i mantić koji je hvata više prema jarbulu« Kuć Ped. Tal. mantichio Coronelli Nave 1, 46, 47; amantiglio, amaticchio, mantichio (XIV, XV, XVII st.) DM.

mantisinjal m — »prenosni paranak s koloturjem, rukuje se u četiri čovjeka, podiže se jednu tonu iz štive, npr. bačve« Sn. Tal. ven. manto e senal DM.

mantižel m — »Penuni bi se susretali sa penuni, penuni sa sartijami i sa mantiželi, da gdjekad čitava vojska nije mogla odolijevati da ih čisti« Carić I, 155; »Kad isamo naše mantižele / / stavimo se skakat uz grižele« Pelj Bjel. 34. Tal. ven. mantixello, mantesello (XIV ili XV st.) DM.

manzera f — »svaki brod za prijevoz stoke (volova) u Mletke u posljednjim decenijima 18. st.« Star. 35; »imenom (se) manzera nazivaju brodovi različita tipa, tj. bili su to ... fregadoni, marcilijane i trabakuli. Razlika između ovih tipova bila je mala i odnosila se uglavnom na oblik jedara. Osim toga kod fregadona krma je imala oblik ravne plohe« Traljić 40; »nazivali su ih također volaricama« ib. 40; »Ipak su manzere zbog specifičnih poslova koje su pretežno obavljale imale dvije palube« ib. 40 (tu autor upućuje na Boerija, op. R. V.), »nosivost manzera se kretala od oko 120 do 180 tona« ib. 41, »nazivali su ih također 'grossi trabacoli'« ib. 42; »Manzere su spadale među jedrenjake tipa fregadon, marcilijana, filjuga, tartana i trabakul, a razlika je među njima bila mala. Odnosila se uglavnom na oblik jedara. Najčešće se spominju pod imenom trabakula. Što se pogodnosti tiče oni su očito bili najfunkcionalniji za prijevoz stoke i bili su naknadno posebno adaptirani za tu svrhu. Imena manzera i kastrera su sekundarno data tim brodovima na temelju njihove osnovne namjene kojoj su obično služili. Bili su to brodovi sa dvije palube i imali su ugrađene niske stupove za koje su se za vrijeme plovidbe goveda vezivala, vjerojatno po dva za jedan stup«. »Srednja nosivost manzera bila je tada (početkom XIX st., op. R. V.) ... okruglo 100 tona.« »... one nisu služile isključivo svojoj prvobitnoj namjeni, po kojoj su ime dobile. Kad je bilo potrebno, na tim se brodovima prevažala i vojska iz jedne jadranske luke u drugu, prevozili su dvopek za vojsku i drugu hranu. Bilo je slučajeva kad se u njima prevozilo sijeno, opet za vojne potrebe, a upotrebljavani su i za različite druge svrhe« Traljić 214—219, passim; SJ XVIII st. Herkov 146. Tal. ven. manzèra DM.

manjabrodi m pl — »jedibrodi, upropastitelji brodova na jedra«, tako su u Starome Gradu na Hvaru nazvali prve brodove na paru, konkurente brodima na jedra, izraz je bio poznat i na Braču. Tal. ven. magna+hrv. brodi.

m a o n a v. m a u n a

mara f — *mära od ânkore* »krakovi sidra« BN 101/D2; »malo sidro za lađe ima obično tri kuke izvraćene na vani; te kuke nazivlju se *mare*« Zore 1869, 325; »na sidru su četiri brka ili čambruna koji se zovu *mare*« Po Ivaniš. F. 291; »krak na sidru: *četire mare (o sidra)*« Vrg Jur.; »Sidro ... doli ima četire mare, dvi imaju puntu, a dvi puntu i spod nje jedno železo na tri kantuni koti lopaticu« Vrb Žic 1902, 342; »lopata na sidru« Pu, Kor, Lo, Sa, Ca Dean.; »jedan krak sidra« Kom Mard. Pa.; »brk s lopaticom na sidru« Šep Kursar; općenito u srednjoj Dalmaciji; Skok ER s. v. *märe*. Tal. marra, marre.

marafun m — »vezica za vezivanje jedra na lantinu« Kom Bož. J.

marangun m — *marangon* »brodograditelj« Kor XVII—XIX st., Naše more Dbk, 1—2, 1980; »iako nazivi *marangun* i *kalafat* imaju donekle različito značenje, oni se praktično upotrebljavaju u značenju brodograditelja« Foretić, Br 1952, 5, 231; u dosta slučajeva brodograditelj (calafatus) naziva se drvodjelcem (marangonus) (sc. u lat. dokumentima u BK XV st., Milošević Š. M. 1960, 16); v. *marangonus*, II dio ovoga rječn.

marat impf — »kad se mara dna uhiti i zakuča, kažu *maralo je* (na Visu) ili zapelo je sidro i sad je bezbjedno lađi ako i dune kakav žestoki vjetar« Zore 1869, 325; v. *māra*.

m a r c i l i j a n a v. m a r s i l i j a n a

m a r e f u n i v. m a t a f u n

mareta f — »more (ne vrlo jako) uskolebano, tal. maretta. — Po primorju u naše vrijeme. *'Dežjak' ni bura, nateže nikoliko na buru, ali ni vetra, nego 'mareta' v mori«* Zbor. za nar. živ. i ob. 4, 240. — I u Dubrovniku. »*'More nije mirno, ima malo marete od šiloka'* P. Budmani« ARj; »Tude smo se čitav dan ljuljali po mareti« Draženović: Meštromo 222; »More se mlohavo uzibalo, nastala mareta (bibavica)« Draženović D III 105, »samo pasji lavež s brodova prekida dosadno zapljuskivanje marete« Draženović op. cit. 107, »maretta, morska bibavica, mrtvo talasanje mora«, »A kad je prva burica utrla trag mareti i po pučini i po duši čovjeka, stiže pismo iz Amerike« Draženović op. cit. 438, »zar i mi... ne bismo jednako 'pali' u danima kad pod nebom vlada sumorna natega marete« Draženović op. cit. 441; *marēta/morēta* »malo more, mali val« Crnić; »Ka' si po fortunalu za siko, neka je ona kaj grc, spas ti je jerbo te čuva od marete (inače u Šep. običnije *morete*). Jedan put po majštralunu ispo nevere stali smo za Malo Maro (to je hrid kod zapadnoga rta otoka Kakna)... Kolika je Mala Mare? Grc! Glavno je da su se na njoj marete razbijale« Šep Kursar; »val; često sinonim za more ili vjetar; *donja mareta* vjetar sa zapada; *mrtva mareta* more uzburkano, ali vjetar je stao, površina se talasa, ali ne mreška, *jidrit po mareti* ploviti po uzburkanom moru« Gr Elez.; »val«, »na drugin kraju *mrtva mareta* pomalo se valja, pere i liže stene i kruzi« Iž Kulišić, »parilo mi je da gre prema meni jena mareta da me zalije« ib., »i lipota našega mora, po kin se bele marete šuljaju« ib.; »lako talasanje mora, bibavica« Senj Moguš; »morski val: bila je mareta od juga« Žir Finka-Šojat; »morski vali, valovito more« Sa, Kom Dean.; *mareta/moreta* »valovlje (na moru)« Vrg Jur.; Prčanj; »val i valovi: ispred vjetra, iza vjetra, od broda na mehanički pogon« srednja Dalmacija; »refuli od vitra ol marete« St Kovačić 1971, 95; »Sve fjabe mu se, ka mareta / po škrapan na plićini, / razliju nakon vrča vina« Cett. 1954, 85; »di razinon vala / sad kâ galeb posustala, / a sad mukla kâ mareta, / sad na prstin kâ bonaca, / sad kâ jidra razapeta / u kliština fortunala / Smrt koraca« Cett. ib. 92; *màreta* Perast Brajk.; »talasi koje stvara brod« KZb 1, 297; »more ne suviše uzburkano« BK Musić; »val se zove u narodu mareta« Muo BK Sim.; »I okrenem pic od barke ka onoj ponti, ali me jopet iznenada tresne jedna mareta« BK Dabović; »valovito more kad nema vjetra« BakŠkr TŠ; *moreta* »val« Šep Kursar, figur.: »sestra za sestro drći (= trči) i nika jena drugu ne more gniti dokle u kraj ne dojdu« (sestre = valovi, morete) Šep Kursar; »Čerce moja, ka' dojiš, ne smiš plakati! S oti tužni mliko truješ ga. Ka' on cica, ti misli na morete kako gredu jena za drugo, kako tuču u kraj i pinu činu... U svojoj pameti slušaj 'nu uku o' juga ka' se biljaska i od tomu misli!« Šep Kursar; »moreta je svako uzburkano more, bilo da je uzrok vjetar, brod u vožnji ili što drugo« Sn; »A sve šuško slama i u glavi hmuto / kako da se kajić na morēti vajo« M. Franičević: Fibra. Tal. maretta DM.

marežin m — »marežin od bure (kada počne mala maretica, mali valovi, prije nego zapuva)« BK Pask. Tal. ven. maresino (XVIII st.).

marđinal m — u izrazu *marđinal od tanka* »rubna ploča odvodna« Majc.-Sim. Tal. marginale.

margaritela f — »uzal s duplon volton« Sn. Tal. nodo margherita.

marija f — »plima« u izrazu *vela* ili *visoka marīja* Lab Stem.; *vela marēja* (plima) i *bäsa marēja* (oseka) Mart Val. Tal. marea, marea bassa.

marina f — 1) u značenju »obala«: »općina bješe naredila da sve kuće na marini izvjese crne sagove« St L. Vojnović: Spljet pred 60 g. Pobeda, Split, 1925, br. 22; 2) općenito u značenju mornarice, trgovačke i ratne, ali ponajčešće u znač. ratne mornarice austro-ugarske: *màrīna* »tal. marina, pomorstvo. — U naše vrijeme. *U trgovačkoj marini obih strana monarkije.* Zbornik zak. 1869. 42« ARj; *marîna* »mornarica« Vrg Jur.; »austrijska ratna mornarica«, »*poć u marinu* = služiti kadrovski rok u austr. ratnoj mornarici, obično u Puli« općenito u Dalmaciji; »U marinu mene je dopalo, / tri godine i to mi je malo, / šta je meni 'vakon berekinu, / tri godine služiti marinu!« Delorko 1969, 232; »četiri godine služi je u marini, / najpri u Poli, a posli blizu Boke« Z. Jakšić: Naš Boćin; »Počekaj me, vilo, / jedno malo vrime, / dok se ja povratin / iz Pole marine« St M. Uvodić: Dujkin dvor; »Kun Andrija je bi u marinu« M. Uvodić, Novo doba, Split, 1932, br. 298; »mornarica (ratna)« BakŠkr TŠ; »mornarica« KZb 1, 297; *màrīna* »mornarica« BK Musić; v. *marina*, II dio ovoga rječn. Tal. marina.

mariner m — *màrinēr, marinéra* m »mrnar. — Od tal. mlet. mariner. U naše vrijeme u Istri i po primorju. — U njekijem se mjestima razlikuje *mariner* i *mrnar* prvi je vojnički mrnar. *Marinêr 'nauticus', gen. marinērā.* D. Nemanjić, čak. kroat. stud. 67« ARj; »soldat od mora« Vrb Žic 1902, 335; »mornar u ratnoj mornarici« Vrg Jur.; u istom znač. Senj Moguš te općenito u Dalmaciji; BakŠkr TŠ; *marìner* »mornar« BK Musić; v. također *mornar*. Tal. marinaro, marinero DM.

marinera f — 1) »maja, majica, muška potkošulja (mornarska)« općenito u Dalmaciji; BakŠkr TŠ; »maja na štrike« Cett. 1954, 84; 2) *maninêra* »obučen à la maninera, oće reć obučen po mornarsku, obišno su dicu tako obučivali« St; *marinêra, a la marinêra* Mn, Sn, St, Tg; »mornarsko odelo za decu« BK Musić.

marinerski adj. — »mornarski«, općenito u srednjoj Dalmaciji; »*beštima je po marinersku«* St Kovačić 1971, 41; v. također *mornarski*.

m a r i n (j) o r k o v. o r k o

maritim m — »pomorac« u izrazu *judi maritimi* »jer su bili judi maritimi koji su navigali« Brač FOB 83; »on ti je bi dobar maritim« Sn, St. Tal. marittimo.

maritima f — »dio obale, kraja, koji zapljuskuje more; obično je to dio bez ikakva raslinja, posve kamenit i pust; odatle i drugo značenje riječi: ničija zemlja« Gr Elez.; »vikendice se ne smidu gradit na maritimu« tj. uza samo more Hv. Tal. marittima DM.

marižijola f — »mala moreta, mareta, npr. iza tramuntane« Sn. Tal. marisiol, mariziol Ros.

markoni m — u izrazu *jidro markôni* ili *idro bermuda*. Tal marconi.

markoništa m — »radio-telegrafist« Suz. 2, 31; *markonīsta* Kuć Ped.

marmota f — »kašetica vaf kie kalafuati daržiju svoji ordenji« Loš Šat.

m a r n a r v. m o r n a r

marsilijana f — »Marsilijana (marsiljana, marćiljana; u Veneciji: marcigliana, marsiliana, marsigliana; u Napulju: martingana; na Siciliji: marticana; u Genovi: marziliana; ime marsilijana izvode stariji pisci od riječi mercante, a ne od grada Marseille, M. jedrenjak XVI i XVII st. sa 3 ili 4 jarbola s križnim i latinskim jedrima mletačkog podrijetla; gradio se i na našoj obali. Služio je kao teretni brod na Jadranskom i Sredozemnom moru. Na Jadranu se održao najduže (do kraja XIX st.). M. XVII st. imala je najčešće 3 jarbola, dužinu oko 18 m, širinu oko

7,5 m i visinu, kod srednje palube, oko 3 m. Nosivost oko 200 kara. U XVII st. gradile su se u Dubrovniku i velike marsilijane (m. magna) sa 4 jarbola, duge do 26 m, koje su bile veće od karavela, a manje od karaka i naličile su na male karake. Nosivost im je bila do 300 kara. Naše su marsilijane prevozile robu po Jadranskom i Jonskom moru. Razlikovala su se dva tipa: s oštrim i tupim pramcem. *Oštra m.* imala je masivnu, naprijed nagnutu kosu statvu, kojoj je gornji kraj bio odvojen od obloga kaštela i svršavao pulenom (obično 'zvir'). Između odvojenog dijela statve i kaštela nalazila se rešetkasta palubica i masivna ograda; služila je za manevar sidrima. *Tupa m.* s pramcem kao u karake naličila je na karaku, uz jedinu razliku, što je bila manja i što je kaštel bio strmiji. Oštra m. bolje je jedrila od tupe marsilijane i karake. Snast se sastojala od tri gola jarbola, veoma strma kosnika i vodoravna čunca, utaknuta usred krme. Prednji je jarbol bio neobično malen i nosio je jedno križno jedro. Glavni jarbol, usađen u sredinu palube, imao je okrugao koš i dva križna jedra, a krmeni jarbol, utaknut usred kasara, jedno latinsko jedro, kojemu je uzda bila zategnuta na krmi za čunac. *Velika m.* sa 4 jarbola imala je na 3. i 4. jarbolu latinsko jedro. Ispod kosnika razapinjala se mala posrtnjača. P. M.« PE V, 157—158; *marcilijana* na o. Silbi 1676. Star. 23; *marsiljana* »sličnih dimenzija kao skirac, a nešto veća od gripa« na Pelješcu tek u XVII st. Vek. 49; Luetić 1964, 64; Luetić 1969, 64; inventar *marcilijane* v. Luetić 1964, 128; v. *marciliana,* II dio ovoga rječn. Tal. marciliana Coronelli Idrografia 143; marziliana (XVI—XVII st.), marcigliana, marciliana, marsiliana DM.

marsiljanela f — na Pelješcu tek u XVII st. »sličnih dimenzija kao skirac, a nešto veća od gripa« Vek. 49.

maršan m — *marsân* »široki veli nož za tesat skjermi« Loš Šat.; *mâršān* m »vrsta sjekire koja ne sliči sjekiri, vrlo široka sječiva a kratke ručice«, oruđe u drvenoj brodogradnji Dob; »veliki nož za sječenje drva, F. Simčić, Klana (u Istri). Pod iškrinjun je sikira, maršan, kosir. Zborn. za nar. živ. i ob. 5, 245« ARj.

martelina f — *martelîna* »na vaporu bi tukli ruzinu martelinom ili rašketom« Or Vek.; »ruzina se tuče martelinom« Kuć Ped.; »izbijač za rđu«, »Da ti ne bi bilo milije da tuckamo na marteline?« Suz. 2, 55; »Rđa se izbijala martelinom klimave drške. Okrnjenom i tupom. S takvom martelinom rđa je djelomično zaostajala slijepljena na ploči. Naprotiv s preoštrim alatom sjeckalo bi se ne samo staru rđu nego i zdrav čelik palubnih ploča; stvarala bi se ubrzano podloga za novu rđu prije nego bi se svu staru i odstranilo. Znači, činila bi se šteta« Suz. 2, 103; Kor Ivanč. 1962, 639; ARj ima *martelina* u znač. zidarskog čekića (u Lici). Tal. martellina.

martigana f — »brzoplovka; veći jedrenjak s 2 ili 3 jarbola i latinskim jedrom; naoružan s 12 i više topova, a ima posadu od 60 i više ljudi; sličan je šambeku... nalik brodu *checcia,* ima dva jarbola i treći nad provom; to su razni brodovi slični tartani ali različiti po konstrukciji« SJ XVIII st. Herkov 147; valjda se naziv *martigaja* u južnom Jadranu odnosi na isti ili sličan tip broda, BK Dobrota prva pol. XVIII st., BK Kotor 1705, Milošević M. I. GPMK 1960, 148.

masiv m — u izrazu *masiv od krme* (ili *krmeni masiv*) Tg »statveno koljeno« PE II, 515; *masiv od prove* (ili *proveni masiv*) Tg »pramčani umeci mrtvog ugla« BN 3/4.

maslina f i **maslinkovina** f — v. *drivo* (u brodogradnji).

masnica f — manji brod u Dubrovniku za lokalne potrebe otoka i obale, Luetić 1959, 43; brod na vesla i s jednim malim jarbolom, gradila se na dubrovačkim brodogradilištima u XVII i XVIII st., Luetić 1976 (F) 462.

m a s t e l a v. m a š t i l

mastić m — »banda na jedru, što visi, je mastić« Mljet Macan 213.

m a š a j v. m a š k u l

m a š ć v. m a š k u l

mašketa f — »rašlja« Majc.-Sim.; »rašlje« BN 95 i PE II, 330; *mašketa* (od mjedi) »rašlje za veslo« Sa Dean.; općenito u srednjoj Dalmaciji; Skok Term. 149 (sl. 55 I 1); »upirač za veslo u obliku Y« BakŠkr TŠ. Tal. maschetta, maschette DM.

maškul m — *mãšaj, mãšja* m »dio timuna, ferratura maschia« Ca Dean.; *mašć od timuna* »štenac« Majc.-Sim.; *maškuj* i *maškuja* »Na kermenon karoci ravno z mustaćami, ali dije spod njih je zabjena ozvena *maškuja* železna, doli pek v mori od kolunbi nazgoru je zabjen železni *maškuj.* Da šaldije stoje imaju po bandi uši prebjeni na karoc. Maškuj ima još ozdola i rep. Maškuja je koti jeno železno oko, a maškuj je koti jeden kjin, doli debel a zgoru sve tenji, dokle ne fini ze puntun. Te dvi stvare rabe za načinit, dat barčici timun« Vrb Žic 1902, 341; »Proboé strogré na mascouia dogni, illyr. dalm. s. Femelot«... »cette périphrase signifierait exactement: piton où, d'en haut, descend l'aiguillot. On ne saurait mieux définir le femelot« Jal; »mascaïa, illyr. dalm. s. (De l'ital. maschio, le mâle.) Aiguillot, vitonnière.« Jal; *mãškũ, mãškula* »1. željeza na brodu za okretanje krmila: maškuli (od broda). na timunu su maškuli muški, a na brodu su ženski maškuli« Vrg Jur.; *maškul* »Timun (kormila) stoji na krmi, nasađen na dva gozda, donji je maškul« Po Ivaniš. F. 291; »samac« Simović; »okov na timunu« Kl, Pu, Kor Dean.; *maškul* »okov kormila« Kom Mard. Pa. 279; *maškul* »muški okov na kormilu i krmenoj ašti« Šep Kursar; *maškul, dolnji ol timuna* i *maškul gornji ol timuna* Sn; »timun... se kreće na maškulu muškom i ženskom« Kor Slad.; *maškul muški i ženski* Betina Skok Term. 135 (sl. 48 A 22) te 138; općenito u srednjoj Dalmaciji; *maškuli muški* »osnaci kormila«, *maškuli ženski* »očnice kormila« Sa Dean.; *maškulj* i *maškulja* ARj koji upućuje na cit. primjer iz Vrb Žic (*maškuj* i *maškuja,* koje obrađivač u ARj bez osnova štokavizira u *maškulj, maškulja*); *maškuo* Lo Dean. Tal. maschio, ven. mascoli del timon Bo DM.

maštil m — 1) »čabar za pranje« Đaja: Mali 162; 2) »kokpit (cockpit) na jedrilici« St; *mastela* f »prostor za timun na kuteru zvao se mastela« Or Vek. Tal. mastella DM, ali ne u značenju nav. pod 2.

m a š t r a l v. m e š t r a l

matadura f — »matadura je ono pomoću čega se brod na jedra pokreće; tu bi spadala u prvom redu jedra i jarbuli, a zatim penuli, bumi, piki; po mataduri se jedan tip broda razlikuje od drugoga; reče se da je brod amatan na loger, amatan na brik, na bark; 'amatat ću brod na škunu'« Kuć Ped.; »matadura na bark-beštija zove se zato jer ova vrst broda ima na prvom jarbolu samo križe« Mart Val.; »jidra, juarbuli i pavijun zajeno zovemo matadura« Loš Žuk.; »bijeli veliki guc... isticao se među crnim seljačkim brodicama svojom vitkošću i kuterskom matadurom« JS 1937, 12, 507; Tal. matatura, ven. matadura DM.

matafun m i **matafuni** m pl — »konopčići« »kratice prvog, drugog ili trećeg krata« PE v. *jedro; marafun* Vrb Žic 1902, 344; »Na svakon su jidru tri ruke trcarola, to će reći tri reda poveza, koji se zovu marafuni, a služu za skratit jidro u velikon vitru« Po Ivaniš. F. 293; *marafun* »... obično u pl... konopci kojima se veže jedro uz lantinu, i konopci kojima se skraćuje jedro« Vrg Jur.; »konopcići za stegnit idro« Sn; »priveznice podveza jedra« Kom, Sa Dean.; »ni na jednom šepurinskom brodu nisam vidio dva reda podvezica (marafuna)« Šep Kursar; »konopčić na jedru« Senj Moguš; Kom Mard. Pa.; *marafuni i marefuni* Sa Gran., v. i *leut; matafjun* ARj ima primjer iz Vrb Žic.; »Na dolinjen kraji jadra jedno toliko nad dolinjun macun, naspored š njun su od kraj do kraj jadra tri redi špagi, delgih po jednu nogu i više. Jeden špag visi z ove bandi, jeden z one bandi jadra, tako da jih je par. Koliko je feras (fersi) va jadri, toliko je pari tih špagi va sekon redu. Ime njin je *matafjuni* (jeden je *matafjun*), *tarcarol* i *marafun.* Matafjuni rabe za stiskat jadro, da bude menje. Kako su jih tri redi, tako se i jadro more udelat malo, menje i još

menje« Vrb Žic 1902, 344; *matafjuni* Ilo Skok Term. 143; *matafjun* i pl *matafjuni* Kor, Lo, Ca Dean.; *matafjuni* Kl, Pu Dean.; SJ RNA; *matafun, matafuni* Ivelić 203; Tijesno Skok Term. 143. Tal. mattaffioni Coronelli Galea 43, također DM.

mataruga/motoruga v. laja

matrikula f — *madrîkula* »moreplovnica (knjižica mornarska)« Vrg Jur.; Senj Moguš; *matrīkula* BakŠkr TŠ; općenito u Primorju; »I udovice se zamatale u crninu, a pomorci za polomljene noge dobivali odštetu, pa na kršu s tugom gledali na more, prijeteći muškoj djeci da će im dobaviti matrikulu budu li zla« Suz. 2, 95; »Pojedini brodari, doživljavajući na taj način nevrijeme, proklinjali bi dan kad su izvadili 'martikulu' (pomorsku knjižicu)« Cecić; »Bi je mlod / ko rosod / kad je dobi matrikulu / sto na brod / ter po svakon perikulu / krenu na mora / i oceone / kroz bonace / i uragone / . . . služi je puste vapore / domoće i furešte / dobro kapi / če su krme / kuverte / kaldaje / i prove / a matrikula se punila / pustin imenima / gradov / i brodov / di bi se ukrcovo / i iskrcovo / ter se produživala / frižala / križala / sve dokli se ni prpunila / i raspala / a s njon se je frižo / križo / i propado / njezin gospodar / isluženi mornor« S. Pulišelić: Storo matrikula; *màtrikula* BK Musić; »tovar ti matrikulu dâ« kažu na Braču za loša mornara. Tal. matricola DM.

matrikulani adj. — »ovjeren, registriran, patentiran« u fig. pejor. izrazu *matrikulani lupež*, Stari Grad Hv, ČR, 1975, 2, 98.

matroz m — naziv za mornara u austroug. ratnoj mornarici »Oli od late kaluni / ca su jik mekli matrozi« Tg Slade-Šilović: Fumari, ČR, 1976, 1, 164. Njem. matrose.

mauč m — oruđe u drvenoj brodogradnji, »služi za vađenje stupe iz kimenata« La Kr. Dean. Tal. ven. maulio (cavastoppa) DM.

mauna f — *maôna* Mn, Sn, St, Tg; »brod za prevoz tereta s broda (na sidrištu) do kopna« Đivan. 82; »teglenica« Majc.-Sim.; Ivelić 77; Senj Moguš; »brod za prijevoz tereta, bez vlastita pogona, teglenica« Gr Elez.; »pinica« Vrg Jur.; »teretni brod, neka vrsta šlepa za pretovar brodova« BK Musić. Tal. maonada Coronelli Idrografia; maona DM.

mazarola v. mezarola

mazula v. macola

mažor m — *mãžor* 1) »kamik koji imo na sebi rapu i u tu rapu udiju mladići kitu cvićo i stovjaju to na ponistru oli na kuću divnjami na osvit parvega maža, pok zovu tu kitu mož, a kamik tako rapjev zovu mažor; 2) »mažor služi misto sidra, za manje potribe« HvD; »pietra che serve da ancora« Kahane br. 221. Tal. mazzera, mazzara DM.

medija f — »srednjotlačni cilindar, cilindar S. T.« Majc.-Sim. Tal. media.

medušiti se impf — »oblačiti se« Carić I, 262.

međubanci — »naziv za ribara u leutu koji nema svoga vesla« Zadar, Pait. 57—58.

međuvode n — »dio vesla od štropa do pale« BK Muo Dean.

mejbava f — »Uspušu se vitri, nastanu mejbave, / onda se uzbuco po konalih more« M. Franičević: Sunce nad škojen.

mejola v. meul

mekanika f — »mehanička radionica« Majc.-Sim. Tal. meccanica.

mekaš m — »mèkāš, mekáša m. vrijeme meko, južno. M. Pavlinović« ARj; *mȅkaš* »vlažno (južno) vrijeme, toplije vrijeme, npr.: vo je išlo na mekaš (tj. otoplilo je)« Šep Kursar.

mel m i **melo** n — *mêl* »pijesak« Kl Dean.; *mêlo, mela* »prud, pličina, kao da je to u primjeru: Takoj riči mota Judita vesela, da je ta pohota Oloferna svela na taka jur mela, da će leći nice, a gradi i sela steći prvo lice, M. Marulić 46. Značenje je riječi *melo* u tome primjeru preneseno, tj. Olofern je sa svojom ljubavi nasjeo, kao kad lađa u prudu nasjedne« ARj; Pu Dean.; »pržina« Sa Dean. V. također *miladura, milo, milura.*

meladura v. miladura

melo v. mel

menaji v. menali

menali m pl — *menaji* Mart Val.; »krmena rebra, kosa rebra« Majc.-Sim.; *menali* Loš Šat. Tal. menale, menali; ven, menàl DM.

merlin v. mrlin

meser m i **mesrum** m — »blagovaonica« Majc.-Sim.; »prije rata su oficali jeli u svojoj posebnoj blagovaoni, a ne u salonu sa kapetanom; oficali kuvirte u svojoj, a oficali makine u svojoj; ta se blagovaona zvala mȇser« Kuć Ped.; *mȇsrum* »časnička jedaća soba« B. Širola, Naše more, 1925, 72; »Oficirski mesrum nakon izlaska iz kakve luke više liči na grobnicu tapetiranu zelenim polivinilom«, »oficirska blagovaonica na brodu« Osmak 40, 75, 162. Engl. messroom.

meštar m — 1) stručnjak u plovidbi ». . . i čini pripraviti jednu nav svakon stvarju furnitu. a u svoje tovarištvo neti povesti nego dobri mornari i dobri meštri od mora« Hamm (1513); 2) drvodjelac u brodogradnji »brodograditelj nižeg ranga« Garčina NP; 3) tesar na brodu, Suz. 385; »na jedrenjacima brodski tesar« Barb.-Jurk. 1972, 207; »Na kraju ovog malog uzbudljivog događaja meštar (tesar) je prerezao utrobu morskog psa« Profaca 62; *mištro* 1) u značenju kalafata »Posobojni judi ki ume delat barki, barčice i brodi, se zovu kalafati . . .; još jih zovu meštri (mešter) i mištri (mištro)« Vrb Žic 1902, 337; 2) u značenju »brodski tesar« B. Širola, Naše more, 1925, 75. Tal. ven. mestro, mistro.

meštral m — strana svijeta i vjetar koji odatle puše — *maestral* »Sve nas nosi jedan disaj maestrala« Anđel. 1957; 22; »Oko tri sata popodne zategnuo je laki vjetar, što ga Primorci krivim imenom *maestral* zovu. *Maestral* znači sjeverozapadnjak, a taj puše u Kvarneru vrlo rijetko« Kumičić JB 53; *maèstrao* »sjeverozapadni vjetar i strana od koje puše. — Od tal. maestrale. Pišem *maestrao* kao i V. Bogišić u Nar. pjes. bog. 373ª jer se sad u Dubrovniku govori u nom. sing. *maèstrō* i *màjstrō*. — Od XVIII vijeka u primorju. Da ste prokleti s juga i s bure, da ste prokleti s levanta i s maestrala! J. Banovac, blagosov. 179. Jedan danak puknuo tihi vjetar od maestrala. Nar. pjes. bog. 171« ARj; *maistral* »Možemo ga smatrati ojačanim vjetrom s mora (*zmorac*). U toplo doba godine ovaj vjetar duva na Jadranu gotovo svakog dana počevši od 9—10 sati pa do zalaza sunca. U zimsko doba redovito ga nema. U toplo doba godine počne da duva kao slab povjetarac, ali domalo ojača tako da popodne diže već dosta visoke valove. Ovaj vjetar ne duva na hukove, izuzevši nešto između otoka, pa zato ne zahtijeva nikakav oprez, osim ako je neobično jak. Ovo posljednje se dogodi kadikad, ako je vedro vrijeme tek nastupilo nakon kišovita, a koje nije svršilo s burom. Naprotiv je maistral samo lagan, ako je mokro vrijeme svršilo burom. Ako je prošlo već 2—3 dana od kiše, a vrijeme je stalno, maistral je umjeren, a i slab, i duva redovito svakog dana svakako između 9—10 sati i zalaza sunca. Ako nema maistrala, znak je da je nastupilo neko poremećenje i može se očekivati da će nakon tišine, koja obično potraje jedan dan, okrenuti na južinu, odnosno da će se vrijeme pokvariti. Ali već ako maistral zakasni, i umjesto u 10 sati dune oko podne ili čak popodne, pa i ako svrši ranije, to jest koji sat prije zalaza sunca, ili je uopće vrlo slab, znači da je kvarenje vremena blizu. Naprotiv, ako za rđava ili nestalna vremena, dune maistral makar samo popodne, znak je da se vrijeme poboljšava. Zimi, kako je već spomenuto, ne duva maistral; ali ako dune, to je loš znak za vrijeme. Pomorci na Jadranu kažu: Maistro d'inverno diavolo dall'inferno (Maistral zimi, vrag iz pakla) . . . Nešto važno za jedriličare. Maistral bi trebao biti vjetar sa sjeverozapada, kako je i u vjetrovnici naznačeno. Na našem primorju maistral duva poprečno baš sa sjeverozapada, ali mjestimice može da ima i drugi smjer. To ovisi o obliku obale kao i o smjeru kanala između otoka, te ima ponegdje i veoma velikih razlika u smjeru maistrala. Tako na primjer od otoka Zlarina pa do Rogoz-

nice i dalje, duva gotovo kao sjevernjak, dok od rta Ploče do Splita kao zapadnjak, dapače u Splitu čak kao jugozapadnjak. Kao zapadnjak duva i uz južnu obalu otoka Korčule i otoka Hvara. Osim ovih razlika u smjeru ima i velikih razlika u jačini. Maistral nastaje vani na moru i prenosi se polako do obale. Ako vlada tišina i more je glatko, može se sa obale ili brda opažati dolazak maistrala, jer ovaj namreška dotada glatku i bijelu površinu mora, te nam se ona pokaže onamo vani u tamnomodroj boji, a tako donekle i nebo nad njom. Ta se tamnomodra pruga sve više primiče k nama, pa odjednom osjetimo prvi lahor, a jedra se nadunu. Dok je naime površina vode glatka, gledana iz daleka, potpuno je bijela, a zbog stanovitog djelovanja svjetla izgleda bijelo i nebo nad njom. Čim se površina vode namreška, ne djeluje više kao zrcalo i nebo nad njom ne izgleda više bijelo već potamni, te ako slučajno ne možemo da vidimo površinu mora iz našeg stajališta, na primjer zbog kakvog niskog grebena ili ostrva koje nam skriva površinu mora u onom pravcu, možemo po potamnjelom nebu zaključivati da onamo duva vjetar« Marki 107—109; »Bog mu dade dobra vitra, / dobra vitra maistrala, / / do Neretve dojadrio« Antol. 34; »neka svaka maslina bude harfa u dahu maistrala« A. Cettineo: Molitva za moju uvalu; »maistral = NW« Skok Term. 158; Kuć Ped.; »Maistrale moj prolitni hlade, / ti mi kaži moga draga trage« D. Fio: Maistrale moj, Dalmatinske pjesme (Vela Luka, Korčula), 106—108; *maistrao maistŕála* »I sad u primorju, a između rječnika u Mikaljinu (maistro mj. maistrao), vjetar 'meistrale', 'corus, gaurus'; vjetar maistro 'corus vel caurus'; vjetar zapadnji s maistralom 'japyx' kod vjetar 781^{b}« ARj; *maistrôl* Kom Dean.; *maištrâl* »sjeverozapadnjak« Rab Kušar; »donji vitar« PL 17, 195; *maištral* (= strana svijeta) u raznim ispravama iz Jezera (Žirje) u drugoj pol. 17. st., Šupuk br. 127, 129, 131; *maištrāl* »1. zapadna strana svijeta, 2. vjetar sa zapada« Žir Finka-Šojat; *maištrāl* Nin Maštr.; *maištrãl* »dok grozdove od bagrena bile / maištrali s jarbolima dile« Cett. 1954, 57; *majestral* »Popuhnuo lahor majestrale / i sve lađe Zadru doplutale« Život sv. Šimuna 36; »Pučinom duva ugodni, odlični majestral« Draženović D III 306; *majistral* »zovu ga hrv. i večerina — provenca« Mažur. s. v. *zapad;* »Ali skoro naiđe svjež majistral i laka šajka strugnu život, razmičući svojim bijelim kljunom uzvitlanu pučinu« Car 5; *majištrãl* »Puni vitre, puni majištrale, / i odnesi mojoj braći glase« Kar. I i II; *majištrâl* Sa Dean.; *majištrōl* »sjeverozapadnjak« Kom Mard. Pa.; *majstrãl* Kuć Ped.; *màjstrāl* »zapadni vetar« BK Music; *màjstrō* ib.; »vjetar s dvora« Zore 1895, 13; *majštrâl* »ka' liti puše bura, mora da je odgovori majštral, kolika je bila bura, toliki će učiniti majštral«, »ako majštral uvečer puše do kasnega, oli pojde na tremuntanu, sutra će isto vrime, a ako majštral pristane i obonaca prije nego sunce zajde, vrime će se prominiti; iti će na jugo; ovo vridi za lito i za zimu; majštral zimski — vrag pakleni« Šep Kursar; *maštr̨ãl* »Svako primaliće zapušu maštrali / . . . zapušu maštrali priko sik i žalih« M. Franičević: Sunce nad škojen; *meštrâ* Bož Cronia, Skok Term. 155; *meštr(o)ã* »zapadnjak (vjetar)« Vrg Jur.; *meštr̨ãl* ili *meštrâl* »Meštral puše na protivni kraj od juga, to će reć od zapada prama istoku. Puše od lipnja do listopada. On nosi lad. Pune li u zimi, učitaju da će bit velika leda. Nije za šćetu, nosi zdravje i razladicu. Kada provedri u zaod sunca, eto meštrala, a liti redovito puše odma po podnevu. Kada pomalo puše, tek da poskorupi po vrju mora, kaže se da ćurlika« Po Ivaniš. F. 26; »vjetar zapadnjak« Gr Elez.; »meštral ostavja vrime kojo najde« Sn, St; v. *vjetar* ARj; v. *zmorac.* Tal. maestrale, ven. maistràl, maìstro DM.

meštralada f — *maistralada* Kuć Ped.; *meštralada* »jaki i trajni meštral« Gr Elez., srednja Dalmacija; *meštral(o)ada* »jaki zmorašnji vjetar« Vrg Jur.

meštralić m — dem. od *meštral* »slabi meštral« Gr Elez.; Sn, St.; *majštralić* HvD.

meštralin m — dem. od *meštral,* Bož Cronia, Skok Term. 155; »slabi zmorašnji vjetar« Vrg Jur.; Ug Fil.; »sad je vrime od malog meštralina« Iž Kulišić; »sjeverni vjetar, puše redovno ljeti popodne, ugodno rashlađuje« Iž Kulišić. Tal. maestralino, ven. mestralin.

meštralun m — augm. od *meštral* znači »vrlo jaki meštral«, *maistralun* Kuć Ped.; *maištralun* Skok Term. 157; *majstràlūn* BK Music; *majštralun* »jaki jugozapadnjak« Kom Mard. Pa.; HvD; M. Uvodić, Naše jedinstvo Split 1906, 92; *meštralun* »vrlo jaki zmorašnji vjetar: meštralun je boaci, ako boaci meštralun« Vrg Jur.; Gr Elez.; Mn, Sn, St, Tg.

m e š t r o m o v. n o š t r o m o

meul m — »trajina debela 4—8 mm koja se stavja izmeju tende ili idra i konopa, ka' se šije ala taljana« Sn, *mejôla* f St. Tal. ven. meolo DM.

medzaluna f ili **mezaluna** f — »rijetka udubljenja na razmi poput polumjeseca; medzelune (ili mezelune)« Kuć Ped. Tal. mezzaluna DM.

mezanave adv. — »bok broda«, »u bok broda«, »s boka broda«, »kad je škota već na pol laškana, a vjetar puše sa bande, onda se jedri a medzanave« Kuć Ped.; isto općenito u srednjoj Dalmaciji, Tal. mezzanave DM.

mezarija f — »sreda, mezarija od barčice«; »most, središnje nadgrađe« Majc.-Sim.; »srednji dio broda«, općenito u srednjoj Dalmaciji; Suz. 385; Kor Slad. Tal. mezzarìa DM.

mezarola f — *medzàrōla* Kor, Šibenik Skok ER; *mezarol* »bačvica« Majc.-Sim.; *mezarôla* Pag, Tivat Skok ER; »bačvica od najviše 30—40 litara, u nju se nosilo na brod vodu i držalo na brodu« Sn; »plosnata bačvica« Kl Dean.; »obično bačvica za soljenje ribe« BK Muo Dean.; »bačvica za vodu, većinom u brodu« Žir Finka-Šojat; *mezàrōla* »drveni sud za vodu zapremine oko 20 lit.« BK Music; *mežarola* ARj (ali samo u značenju žitne mjere, polučaka, na Rabu) Kušar i Skok ER; *mizarôla* Pu, Kl Skok ER; »i jedna prazna mizarola gromota vele dobro u jednem kantunu od kuće« M. Benetović (?), Razgovor; »za kalumu služila nam mizarola, kad ne imasmo pluta, ni tikve« Tresić 1897, 141; »jema 15—20 litar, konop od mriže se veže za nju da se moge salpavat« Mn; Tal. ven. »botticello schiacciato ai lati e della capacità di cca 60 litri. Usasi a bordo delle barche« Ninni; »mezzariola (Marche e Romagna) = botte tagliata a metà e che, sui vecchi velieri, serviva per conservare l'acqua dolce« Bertù; mezzaruola »term. ant. misura di 3 secchi o 32 bottiglie« DM.

mezarolica f — dem. od *mezarola,* »nekakav drven sud u kojemu se riba drži. U Vrbniku na otoku Krku« ARj; isto u srednjoj Dalmaciji.

mezarulin m — dem. od *mezarola,* »kâ mali karatilac od desetak litar, služi je ribarima i mornarima za nosit piće, jema je jedan cep gori, a jedan sa strane« Sn i Kom Mard. Pa.

mezdra f — »tanak oblak« Sa Dean.; »ova mezdra se je bila digla gori, pa je sva kargala u oštar! vitar je poša gori na trmuntom, neće bonaca biti noćas! ovo je sve burno vrime, planina oblak kupi! velika oseka! bura će!« Sa, Anali Jadr. inst. I, 1956, 420; ARj nema u tom znač.

mezomakiništa m — »pomoćni strojar« St. Tal. mezzomacchinista.

mezomariner m — »čaklja« BN 95/G; Maj.-Sim.; PE II, 2, 330; općenito u srednjoj Dalmaciji, te inače na Jadranu; »kuka na dugu štapu; kad barka ili motorin košta ne za dugo, onda se obično ne bace cime, nego se mornar zakači za mul mezomarinerom« Kuć Ped.; v. *medium marinar,* II dio ovoga rječn. Tal. mezzomarinaro Bertù; mezzomarinèr tršć. DM.

mezonâva f — tip broda (?) »I u Mare prođem mimo kortu / mezonava stala je u portu, / nije ono mezonava bila / nego slavna od Janjine vila« Pelj Bjel. I, 140.

mezopaket m — »putničko-teretni brod« Sn. Tal. mezzopacchetto.

m e ž a r o l a v. m e z a r o l a

migavica f — »2. svjetionik što se u određenim razmacima pali i gasi« Senj Moguš.

migva f — »sitna kiša« Sa Dean.

mihirić m — »najmenje jadro pokla je i va treton redu stišnjeno i još malo, zove se mihirić« Vrb Žic 1902, 344; v. i *mihur*.

mihur m — »jedro na mihur; riječ vinodolska, talijanski: vela aguantada« Babić 1870; »idriti *na mihur* ili *na crikvicu* znači idriti s veoma malim dijelom jedra« Šep Kursar; v. i *mihirić*.

mija f — »morska milja« Kom Mard. Pa.; figur. i proverb. »S jednim se kolačem može sto milja proći, a su sto kolača jedan milj. Mornarska; znači: uslijed povoljna ili nepovoljna vjetra stigne se prije ili poslije svome cilju. Ili: tko jedri milja ne broji, a milje broji tko vozi« Skarpa 536; »Nismo ni mi sveci kad smo na moru — ali ovaj je mjerio morske milje na botilje« Šenoa 34; *mîja* Sn. Tal. miglio.

Mikula Putnik, sveti — (6. prosinca) kršćanski svetac, zaštitnik mornara; »Vrag je izumi jidro, a sveti Mikula timun«; »nema sveca kojeg mornar ne natakne na tu 'krunicu', ako izuzmeš svetoga Nikolu, kojega mornar neće opsovati do velike« Carić II, 160; »Šal je sveti Mikula / gore va črnu goru, / / i oseče jelvicu, / rasplati ju na troje: / / i načini Mikula / z jednog kusa jarbolac, / a z drugoga timunac / a s trećega vas brodac. / Misli, misli Mikula, / kud će plavčicu u more, / plavčica j' šla po kopnu, / kako da bi po moru. / Ukrcal je Mikula / sedamdeset sedam duš / i ozgor još on jedan. / Za njim teče Marija / i poprosi Mikulu: / / 'Zami me ti, Mikula!' / 'Ne moren vas, Marijo, / plavčica je malahna, / / čuda duš mi je nutre, / sedamdeset i sedam / i još zgora ja jedan.' / 'Zami me ti, Mikula, / z ručicami ću vozit, / i s krilcem ću ti jadrit.' / Mikula joj govori: 'Stante na brod, Marijo!' / Kad su prišli na more, / tad Mikula govori: / 'Počekajte, Marijo, / prigledajte barčicu, / ja gren malo zaspati.' / Još Mikula ne zaspi, / da Marija zavapi: / / 'Stan se gori, Mikula, / na jarbolcu j' huda stvar!' / I Mikula govori: / 'Ko si božje, hodi k nam, / ako pak si hudoba, / beži, hodi ća od nas!' / To se s Mikom rugaše, / i va njega pljuvaše, / / nejmu se oceraše. / Skoči Miko na jarbol / i to spopa za pete, / i hiti v sred pučine. / Kud to Miko hitaše / tud živ oganj goraše, / kud Mikula jadriše, / bila tiha bonačica« M 1930, 12, 6; »Mornarska krsna slava, sv. Nikola Putnik, slavila se skromno i pobožno. Kapetan, škrivan, nostromo i svi ostali obukli bi se malo bolje nego u radne dane i istakla bi se na krmi državna zastava, a na arbuo od maistre srpska, hrvatska ili crnogorska, kakvu je već kapetan na brodu imao. A ako bi bili u luci s brodom, iskitili bi se s velikim pavezom ('gran pavese' — kad se izvjese sve zastave i zastavice). Pred podne bi pozvao kapetan nostroma i posadu na kasar, gdje bi popili po čašu konjaka u slavu našeg zaštitnika sv. Nikole Putnika. Na trpezi u kamari i pod provu, u krsnicima, gorjele su voštanice, menu je bio obilatiji nego obično jer bi po mogućnosti pridodali pečenje sa šalatom, ili mjesto toga nešto drugo ukusno, sa bokarom vina kod objeda i večere. Nostromo bi bio pozvan na jednu od dvije trpeze, zavisilo je od toga kamo bi naginjao. Iza prvog jela svi bi ustali, po našem domaćem običaju, i napili bi u slavu Božiju. Druga se zdravica napijala u slavu sv. Nikole Putnika, mornarskog pokrovitelja, moleći ga da nad nama bdije i da nas zdravo i spasonosno prati po morskim pučinama, a zatim, kako bi bolje znali, intonirali bi svetiteljsku himnu: O kto, kto, Nikolaja služit, o kto, kto Nikolaja ljubit, tomu svjati Nikolaje, na svjaki čas pomagajet, Nikolaje, Nikolaje! itd. Nakon večere slijedilo bi veselja s pjevanjem uz gusle i drugim mornarskim igrama i poskočicama. Ove dvije svečanosti slavile su se bez razlike na našim brodovima. Jedino na onim brodovima, gdje su kapetan i većina osoblja bili katolici, pjevala se druga himna. Ako bi se kapetani na dan svoje domaće krsne slave desili u luci, pozvali bi koga kolegu i prijatelja, užegli bi kandilo pred ikonom i sa voštanicom na trpezi radosno se proveli, a svi ostali onu bi svetkovinu proslavili u krugu svojih milih, kad bi se zdravo doma povratili« Vlade Ivelić: Kako se slavilo na bokeljskim jedrenjacima, Mornar, Sušak, 1934, 6, 5; »uoči Nikolinja zaredaju gradom dva stara mornara,

jedan sa malim željeznim sidrom na ramenima, drugi pladnjem u ruci; došav pred kuću, uniđu mornari da zaprose i primu dar, dočim djeca, koja ih prate, viču po tri puta: Saja! Tako obađu cio grad, a djeca upozoruju stanare da dolaze mornari; od sabrana novca plate drugi dan svečanu misu, a ostatak razdijele među se ili se saberu na prijateljsku večeru; nije tomu davno da su se toga dana i pomorski kapetani sastajali, sidro na prikladnu mjestu objesili i kod čaše vina se veselili« Bakar, Hirc 286.

miladura f — *meladûra* »mulj, glib« Senj Moguš; *miladura* »sićušni pijesak na dnu mora, što se na pogledu modri. M. Pavlinović. U Poljicima znači ta riječ: plitko mjesto u moru uz kraj, isto što milo (vidi tamo)« ARj; »miladura za dvije morske milje od kraja od Bačvica do visine Podstrane« St; Lorini 213; »di je plitko uz kraj« Po Ivaniš. F. 17; v. također *mel, melo, milo, milura*.

milo n — »di je plitko uz kraj« Po Ivaniš F. 17; v. također *mel, melo, miladura, milura*.

milura f — *melûra* »pržina« Sa Dean.; *milûra* »plitko more oko rata. Govori se na ostrvu Hvaru, ... Slovinac (1881) 418« ARj; »plićina« Sn, u istom znač. Kom Mard. Pa.; Kom Dean.; v. također *mel, melo, miladura, milo*.

miljar m — pomorska mjera = oko 42.000 kg, Luetić 1969, 13. ARj ima, ali u značenju druge mjere (1000).

mina f — »Mjesečeva mijena«, »mina je perikuloza« Kuć Ped.; *mina šetenbrina* »mlad Mjesec u rujnu: stari su govorili: Kakvo je vrijeme na mini šetenbrini, takvo će pritezati sedan miseci« Šep Kursar; »vrime je ostalo na minu = kakvo je tada bilo, ostat će neko vrijeme« Sn.

minijat impf — »obojiti minijem od rđe prethodno očišćene željezne površine na brodu« Sn. Tal. miniare.

minopeškareć m — »minolovac« Pu Žic. Tal. mina pescareccio.

Misec m — »Mjesec je mornaru sveđer prijatelj; njegove zrake padaju na ojađenu mornarsku dušu često kao melem, kao znak mira i sigurnosti, pak ga mornar i blagosivlja« Carić: Ribareva; »ka' se Misec izvrne (ka' je s trbuhom doli), slabo će vrime«, »ka' se vidi zvizda blizu Miseca, učinit će fortuna«, »blidi Misec daž nosi, a crjeni ga prosi« Šep Kursar i Sn; »Kad se Mjesec mijenja (mladi Mjesec) te stoji uspravno, računa se uvijek dobro vrijeme kroz čitav mjesec do drugog opet mladog Mjeseca; ako li je pak neispravan, nagnut, onda je vjetarno, slabo vrijeme čitav mjesec; ako li je uz mladi Mjesec zvijezda s donje strane, sigurno je da će kroz 24 sata ili najdulje kroz 48 sati puhnuti žestoki vjetar — nije brodu putovanja« Po Ivanišević, Almanah JS 1925, 225.

mistik m — 1) »gajeta drži jedro na penunu ili *mistik*« Trst Sklj.; *mistika* »jidro trevo koje doli nima penuna« HvD; 2) neki tip broda u BK 1844, imao u prosjeku oko 22,5 tona, GPMK 1956, 214—215. Tal. mistico (term. ant.) DM.

mistral m — »sjeverozapadni vjetar u Lionu« Suz. 385. Franc. provans. mistral.

mišnice f pl — »glazbalo na mijeh u koje bi mornari svirali na starim jedrenjacima« Kuć Ped.

mištro v. meštar

mizarola v. mezarola

mladić m — »Mladići su do potrebe zamjena krmilarom i za manevriranje. Njima su povjereni jarboli, i, ako su samo dva, jednomu onaj od prove (jarbol od trinketa), a drugomu onaj od krme (jarbol od maistre). Da su krmilari stariji od mladića, to se može suditi od prve pri jelu. Neće mladić umočiti nigda žlice u tanjir prije krmilara« Carić I, 107—108; »na barku 'Tri sina' su četiri mladića mornara« Turković 56; »mornar početnik« Ivelić 193; »Sad je već bio mladić na brodu, a kapetan mu dao preko dvadeset forinti mjesečne plaće« Kumičić JB 25; »mornari koji vrše temeljne poslove na palubi zovu se mladići« Kuć Ped.; »Tako bi to

išlo do njegove 17 ili 18 godine. Tada bi ga unijeli kao mladića sa 7 ili 8 forinti mjesečne plate. Takvog mladića još se nije smatralo pravim i zrelim mornarom. Trebalo je da služi još pune dvije godine, da bude primljen kao kormilar. Koja je zapravo bila služba mladića? Kratko rečeno: on je morao svuda da doskoči. Osim 'maloga' njemu je zapovijedao svak, i svakoga je morao da sluša. Na palubi, na jarbolima — gdje god je dužnost zvala, on je morao svuda biti prvi. A morao je da čuva stražu na pramcu po svakom vremenu, osim u prilikama kad bi mu život bio ugrožen. Od četvrtog do šestog sata poslijepodne morao je da se na svaki jarbol ispe po jedan mladić, pa da pomno ispita svako uže, svaki bocel, svako jedro e da ne bi u noći došlo do kakvih rđavih iznenađenja. K tome je morao da struga zarđalo željezo, da bojadiše i maže katramom konoplje i dr. U lukama morao je da vrši razne službe: da prevozi časnike i starije mornare na obalu, da snabdijeva brod pitkom vodom itd.« M 1939, 5, 3; »Ma kad *maloga* učinu za *mladića*! — priča stari pomorac — e-he! Moj sinko, ko more s njin, gaće mu se i ne tiču mesa! Na kaštilu ti soli pamet; na pjatu ronja na hranu; pod provon dili pamet kâ da je prvi! Čini mu se da je Boga za bradu ćapâ! Viče, zapovida, čuje se po jarboradi, po kuverti, ispo kuverte, pun ga je brod, po danu i po noći. Ka' se ariva u porat, omar na se modru košuju, modre gaće, crveni pas, pa — ko san ja san! A govori sve jezike. U Crnemu moru: *ponimaješ?* U Carigradu: *banobanak*, u Franciji: *vui mušju*, u Ingliteri: *veri vel*! S malicama i ne pitaj, svud melje kâ naški. Ka' se promini gvardija, protare krmeje, protegne se dva-tri puta, sede na škrinju, obuče se i prodere: — Maliiiii, skuhaj kafu! I da si brzo! — Javi li se čagod bidan *mali*, on njemu ormar: — Ne laj, jer ću s tobon zakatramat muradu! Vidi ti njega! Kâ da smo zajedno koze pasli! Ka' san ja bî za *malega* ... skaka san da se sve treslo, a ovi današnji ...« Mali bi se vratio poslije dvije ili tri godine — sjeća se i Viktor Car Emin — ali ne više kao *mali od broda*, već kao gotov *mladić*. »Selo bi ga sa smješkom dočekalo, drugovi bučno pozdravili, a majka ... ne pitajte! E, ali tko da se mjeri s njime u svetak kad ide s društvom u grad, k misi, u novom, plavom odijelu, sav nacifran, čist, svjež, zdrav, s kratkom engleskom lulicom u ustima i sa žarkim karanfilom u zapućku? A kako ga samo slušaju! Svi, a naročito djevojčice, njegove vršnjakinje. Možda i nije sve onako bilo kako on priča, svejedno: lijepe se, velike, začuđene oči ne skidaju s njega, a mila poluotvorena ustašca, kojih će se kasnije, u tuđini sjećati s velikom čežnjom, kao da vise o svakoj njegovoj riječi, kao da piju svaki njegov glas.«

mladine f pl — »sitan pijesak« Šim. 1982, 294.

mlaka f — »muljevito i pjeskovito dno« Sn, ARj.

mlakajica f — »mlakà(j)ica, f. vrijeme toplo (upravo mlako) i mirno. Glas -j- može se izgovarati, ali se ne mora. nastavak -a(j)ica nalazi se i u drugim nekim riječima, koje vidi u T. Maretića gram. i stil. 297. U rječniku Stulićevu (aer mitis, dulcis, tepidus, malacia, temporis tranquillitatis) i u Vukovu (toplo vrijeme: sad su mlakaice, grosse Hitze, aestus, s naznakom, da se govori u Dubrovniku). Što Vuk veli da mlaka(j)ica znači velika vrućina, to je krivo: ispor. Mlakàjica je toplo vrijeme, tišina. L. Zore dubr. tuđ. 14. Mlakaica je ugodno toplo vrijeme zimi (rijetko u proljeće i jesen) kad poslije jače zime zapuše jug. M. Milas rad jug. ak. 136, 236. U jednoga pisca mlaka(j)ica znači: tišina na moru. Kastor i Poluč jesu zvijezde svijem pomorcim veoma srećne er kad izteku ... plahe vjetre promijene u blagu mlakaicu, a u tišinu more sravnu razsrčeno. B. Zuzeri 15. Ribe ako kadgod u vrijeme tihe mlakice po skorupu od vode pobaraju, opeta se kriju
 ončas. 16. Drijevo bijaše ostalo dosadivom mlakicom bez ćuška vjetra za puno dana osidrano. 405« ARj; Skok (ER) smatra da je korijen riječi u grč. *malakía*, odatle ven. *tempo macaizzo*, tj. kontaminacija grč.-ven macaizzo + +hrv. mlak.

mlat m — alat u brodogradnji, općenito u primorju, Skok Term. 147.

mlatac m — dem. od *mlat*, »malleolus, parvus malleus« Jur. Vitez. 359.

mlatit(i) impf — u fig. izrazima *mlatit(i) more* »Moglo bi se reći da mu je to ostalo od dana kad je mlatio oceane« Car: Oj more 99; »oba su mi djeda mlatila more« Suz. 17; v. također i *tuć(i)*.

mletačiti impf — »jednijem veslom vozukati s krme« Zore, Rad 110, 226; ARj navodi isti primjer, ali dodaje da je »postanje tamno«. Ne čini mi se da bi postanje bilo tamno: budući da se na mletačkim gondolama vozi na taj način, vrlo je vjerojatno da taj glagol znači »voziti na mletački način« tj. onako kako voze mletački gondolijeri (u nekim mjestima se taj način vožnje i zove *ala gunduljera*!).

m o c v. m u c

močit impf — u fig. znač. »navigati« »treset godin me moći more (= 30 god. navigan)« Šep Kursar.

modij m — (lat. modium) pomorska mjera = oko 42 kg, Luetić 1969, 13.

modrac m — »dubina mora koja je modra u 'dumbalju', za razliku od boje mora na pjeskovitoj plićini« Nin Mašt.

modrajka f — »modar dio neba bez oblaka« St Kolomb. 1889, 14.

modrina f — »mjesto gdje je more dublje te postaje plavo« Senj Moguš.

modrovka f — »intenzivno plavetnilo iznad horizonta, što je znak da je tamo vjetar« Kom Bož. J.

m o l a j č i n a v. m u j a š ć i n a

m o l a j t i n v. m u j a š ć i n a

molan adj. — »u izrazu *idriti molani konopima* znači jedriti s vjetrom koji nije u pramac, ali nije ni u po krme, nego je negdje između ta dva pravca, *molani konopima* jedri se u krmu i u po krme, ali *idriti molani konopima* znači idriti blizu u po krme, izraz se dakle upotrebljava samo za takvo jedrenje« Šep Kursar.

m o l a š ć i n a v. m u j a š ć i n a

molat(i) pf i **molavat(i)** impf — »pustiti, puštati bilo što, posebno škotu, cimu«, »Miće, za Boga, mola brzo škotu!« Tresić 1897, 80; »škote se molaju (potpuno popuste)« Kuć Ped.; općenito u Dalmaciji; Senj Moguš; u izrazu *molat se od kraja* = fig. pustiti se od kraja, postati slobodan, raspustiti se, raskalašiti se Sn; *mòlat* i *molávat* »popustiti ... kaže se *molaj cimu*« BK Musić; *molāti* »često dolazi u tal. obliku: mola braca! mola je neka lize!« Vrg Jur.; *mola!* »zapovijed: pusti« Carić I, 262; *mola in bando* »pusti sasvim!« Majc.-Sim.; *molaj inbando!* »pusti konop sasvim« Muo Sim.; *mola s kraja* »pusti s kraja« Majc.-Sim. Tal. mollare DM.

m o l a v a t (b a r k e) v. b a r k a

m o l o v. m u l

m o n k u l v. m a n k u l

monokav m — »sajla koja spaja rodu od timuna s timunon« St. Tal. monocavo.

montanaro m — »naziv za nekadašnji ribarski čamac (griparica), zelen a jimel je visoku aštu« BakŠkr TŠ.

m o r a d a v. m u r a d a

moravija f — »podvodna boja za brodove«, »Nakon što je brod bio očišćen i dno bojadisano moravijom« I. Dujmović: Putovanje jedrenjakom oko Zemlje, Naše more, Dubrovnik, 1955, 4, 231.

more n — »mȍre, n. mare. Pored *more* nalazi se kadšto i *morje* (kako je u kajkavaca); taj se lik nalazi u rječniku Bjelostjenčevu, Jambrešićevu, (u lat. dijelu s. v. *mare* pored *more*) u Voltiđijinu (pored *more*), u Stulićevu (s naznakom, da je iz Habdelićeva rječnika, — ali ima i *more*) i u Daničićevu (pored *more; za morje* — upravo za gen. *morja* — navode se dvije potvrde iz početka XIV vijeka). Lik *morje (morja, morju, morjem)* imaju još: B. Kašić rit. 233, P. Vitezović kron. 1, 15, 67, priričn. 50, 146, E. Pavić ogl. 2, I. Velikanović upuć. 1, 21, G. Peštalić 45, A. d. Bella razgov. 195, 205, Nar. pjes. muš 36«; »a. more je ona golema množina vode, koja obuhvaća zemlju, ali obično se misli samo koji dio te vode« a) uopće. *Otъ Svetyje Gory i do zapadъnaago mora*. Domentijan[a] 110. *Učenici videći Isusa hodeći svrhu mora. Bernardin 26. Gdi more proždira i*

blago i ljudi. M. Vetranić 1, 165. *Gospodin Bog otvori more, i sta isto more kakono zidovi.* M. Divković bes. 76. *Što su sva tvoja godišta... negoli kako jedna kaplja vode na prstu pri svijem morima?* V. Andrijašević put 293. *Toliki se ne nahodi broj pržine pokraj mora;* I. Đorđić uzd. 161. *Omišani... po moru vojevaše.* A. Kačić korab. 427. *So u more ne sipljemo.* V. Došen 37^{a}. *Turci... i s kopna i od mora na zidove navališe.* A. Kanižlić kam. 825. *Šire je nebo od mora.* Nar. pjesma vuk i, 196. itd. itd.« ARj; »na moru svi vitri kad se rastarkaše«, »s oštrinom garbini uzmutiše more«, »kad plav nagniše pod more vitar krut« Hektor. P; »Toj li mi tko pravi, koje je more toj, / gdi je taj trud krvavi i tolik nepokoj? / /More je dim ovoj, gdi je trud pakljeni, / gdi nuze život moj valovi smeteni, / gdi je školja tolikoj, mrkienat i seka, / kojim se ne zna broj, o slavo prisveta! / Ter nitkor ne može na zdravje vajmeh proć, / s kojim nie, moj bože, prislavna tvoja moć. / Za što se toj more ne može progazit, / ni svoj jaz sve gore s briegovi zajazit; / za što je toj more, gdi nie moć počivat, / / gdi jedva vaj more stota plav isplivat; / za što je toj more, ko višnji kram brani, / gdi jedva prav more dušicu da shrani; / za što je toj more, ko goji i blazni / razlike zlotvore s djavoljom prijazni; / za što je toj more, gdi je s plačem trudni vaj, / i blažen tko more isplivat na suj kraj; / za što je toj more, gdi vidjet nie moći / danice ni zore, ni mjesec pri noći, / ni sunca da sine priko dne nie vidjet, / ni zviezde jedine, kojom se vlada sviet; / ner je dan tmas i mračna mrkla noć.« Vet. 470; »Jer ča jedan ludi u more utopi, / ne izvade ljudi da ih se sto sklopia« Barak. 115; »Nebo je visoko, ne mogu na nj skočit, / a more duboko, grih mi se j' utopi« Barak. 214; »more od sfud nas naliva« Gazar. »žere more darvo naše« Gazar. ib.; »Tako i more u tišini / s kraja pomorca u plav zove, / a kad ga ima u pučini, / skoči i uzavri na valove, / i u potopu ki na nj ori / prije smrti grob mu otvori« Gundulić Suze; »Da istjeraju more koje im je ušlo u uho čine ovako: uzmu dvije pločice, jednu pritisnu na jedno uho a drugu na drugo; onda okrećući glavom s jedne na drugu stranu govore: Babe, babe bin, kupi son te za fjorin, prodo son te za cekin« Bol Smotra dalm. Zadar, 1918, 17, 1; »i na moru i na kraju / kad te vidin, san u raju« M. Ostojić rkp.; »d. more u prenesenom smislu o onome čega je vrlo mnogo. *Jaoh plačne oči moje, gdi su od groznijeh suza mora?* I. Gundulić 243. *U tugah i u valovih od ovoga mora sfitovnoga.* M. Jerković 54. *U prilici trijeska ognjena udri u more turske krvi.* J. Kavanjin 264^{b}. *Raspet na drvo križa, na kojem je kako u jednomu moru od bolestih... umro.* I. Grličić 11. *Ostat će tako mirna i radosna, da će plivat u moru od svijeh dragosti.* Đ. Bašić 31. *Jedno more ognja prižestokoga u peći paklenoj.* F. Lastrić ned. 92. *Vazda bo su zamišljeni... jer na moru od poslova uvik pliva hum njihova.* V. Došen 26^{a}. *Nebo mora to imati, što ne more zemlja dati, za da naše želje more zaobilit uvik more.* 77^{b}. *Jer kad drugi njeg razljute, srčbe more u njem mute.* 195^{b}. *Jedno kuhajuće more od vatre i gorućeg plamena digne se pomalo u vedrine nebeske.* M. A. Reljković sat. 172. *Scinjahu, da će... Focija nadvladati i u sladko crveno more* (tj. u vino) *utopiti.* A. Kanižlić kam. 111. *U način slabe plavi putujete priko mora nekrepkoga razlicijeh zgoda svjetovnijeh.* B. Zuzeri 276... *Uze palj da ispod podpodnice crepa more*« ARj.

More u raznim metaforičkim, proverbijalnim, prognostičkim izrazima te u frazeologizmima (abecednim redom):

»more se *baca* za pô kanpanela (= kada valovi udare u obalu, mlazovi mora dižu se uvis za polovicu visine zvonika« Šep Kursar; »*bijelo* more crno guta« Skarpa 535; »tko je blizu mora, on je blizu *Boga* (rekao je gornjak — zagorac — primorcu)« Skarpa 224; »*brudati se u moru*« Vrg Jur.; »svi idu i pridu, / s toga *crnog* mora, / samo nî viditi mila draga moga« dalm. pučka pjesma; »lašći se *ćaro* more kâ u kamenici ulje« Šep Kursar; »imaju *dalaro* (= dolara) kaj mora« Šep Kursar; »koja ide na more *debelo*. Nar. pjes. vuk 3, 214. Kad on pođe s mora debeloga. 3, 313. Limun ode moru debelome. 3, 453. Junaštvo... kojega se hoće

vojniku i pomorcu na bojnom polju i na debelom moru. M. Pavlinović rad. 27.« ARj; »more kako *dlan*« Zore 1869, 324; »bili su pokunjeni videć da su im na *dno* mora propali njihovi napadaji« Sn; »i odoše morem *dubokijem*« ARj; »mučno je *dubrovačko* more brodit kraja ne gledavši« Skarpa 220; »a mene kad sam u gradu, hvata sve veća tuga, pa se zaželim mora kao *duša od purgatorija* mise i očenaša« Cett. 1928; »hvali more, drž se *glavice*« Skarpa 535; »s krajem tvori mir more ko *gnivno bi*«. D. Ranjina 3^{a}. Molit uze *gnjevno* more, vjetre plahe. I. Gundulić 363. Pokli oholo *gnjevno* more zloga kraja ne dostignu. Đ. Palmotić 1, 12. Bez brodara koja (plav) u *gnjivnom* moru ostane. 3, 12^{a}. Nosi i vraća *gnjivno* more na pržinu... mrtva tijela. B. Bettera or. 28; ARj; »boje bit u polje sluga nego na moru *gospodar*« Šep Kursar; »more, otvoren *grob*« Skarpa 535; »more *inkrožano*« (valovi unakrst) Crnić; »kadgod bi se nakon *inkrožanog* mora domogao škojere« Cett. 1928, 305; »nošli smo joku *inkrožonu* more« Kom Mard. Pa.; »more *isploače* (pa se ogladni na moru)« Vrg Jur.; »more me na kraj *izbacilo* ako ti nisan reka istinu« Sn; »morska te pučina *izila*« Kuć Ped.; »sinje te more *izilo*« Kuć Ped.; »more te *izilo*« Bol Smotra dalm., Zadar 1918, 16, 1—2; »*kandalora* zima fora koja muti do dna mora« opć. u srednjoj Dalmaciji; »*kosti* ti u moru ostale« Šep Kursar, Sn; »hvali more, drž se *kraja*« Kl, Pu, Kor Dean.; Kuć Ped. i inače u primorju; »brod govori: čuvaj ti mene od *kraja*, ja ću tebe od mora« Šep Kursar; »kad *kuvoa* mâst, *kuvoa* i more« Vrg Jur.; »more je ledeno kâ *jacera*« Sn; »more je živi *jac*« Sn; »vi mladići, kî doma stojite, / vi na more izajti želite, / da vi znate što je *jad* od mora, / stali bite majki oko dvora« Delorko 1969, 62; »tot nas *jako* more vodi« Gazarović; »*jema* mora« (= more je uzburkano, ima velikih valova) Sn; »more traži *junaka* i vještaka, a ne baka« Skarpa 538; »gonali su kace i karatile do mora da se zatopu i izliču jer govoru da more *liči* botam« Kovačić 113; »*lud* se u more miža ter misli da će oplimat« Skarpa 201; »more je teplo ka *lušija*« općenito u srednjoj Dalmaciji; »prvi se *mačići* u more meću« Sn; »*malo* more (= oseka)« Vrb Žic 351; »prve se *maške* u more topu« Šep Kursar; »more je *mati i maćuha*« Skarpa 535; »prija ćeš vidit, dušo, / di more ribu *meće*, / a srce moje neće / za tvojin proplakat« pučka dalm. pjesma; »ni u moru *mire*, ni u Vlahu vire« Sn; »za osobu koja je prevrtljiva i neiskrena kažu: nima u njoj (ili u njemu) vire kaj ni u moru mire« Šep Kursar; »more *mirno* kao ulje« Nazor: Klesar Angelo; »ni u moru *mjere*, ni u mački vjere« Skarpa 596; »moje drago ima *modro* oko, / kako more milo i duboko« Štefanić 163; »tko ne zna Boga *moliti* neka pođe na more« Skarpa 535; »a sve morem koje mõre / da brodeći svih razaspe« M. Pelegrinović, Mogućnosti, Split, 1973, 8, 798; »ki *mõre* ča *mõre* môre« Šep Kursar; »môre sve mõre« Šep Kursar; »*mõrtvu* more — valovi nakon prestanka vjetra« Kom Mard. Pa.; »na moru se ne grade *mostovi*« Skarpa 611; *mrtvo more* »ako i vjetar prestane, valovi ne prestanu tako brzo i još se neko vrijeme stvaraju i kreću istim pravcem kao prije, dok se naravno ipak površina mora napokon umiri i izgladi. Duva li vjetar samo u jednom kraju, valovi koji se tu rađaju putuju naprijed i prispiju u krajeve do kojih taj vjetar ponekad ne dopire. U ovom slučaju nastaje u tim krajevima tzv. mrtvo more, to jest odjednom bez vjetra uzbibano more (glavni uzročnik morske bolesti). Ovi su valovi bez pjene i nisu oštri. Kako je u mnogim slučajevima ovo valovito gibanje preteča vjetra koji s one strane ima da dune, to se pomorci opravdano vladaju po ovakovome moru i zaključuju o sklonosti vremena ovom ili onom vjetru. Ako na primjer za jutarnje tišine, daleko od obale, mrtvo more dolazi sa jugoistoka, veoma je vjerojatno da će dunuti južina. Neki krajevi, koji se ističu čestom i jačom burom, na primjer područje Vrulja između Omiša i Makarske i Senjska vrata, šalju često valove na sve strane, te po ovim valovima pomorac sudi da je u dotičnom kraju bura. Valovi uzrokovani od bure u Vrulji prispiju prilično daleko u krajeve bez bure« Marki 64; »da ti pođeš za drugoga, / mene ostaviš u žalosti, /

/ da bi, vilo, i to bilo, / otišo bi *mutit* more« Brač Ostojić rkp.; »kadgod s' more otvoraše / do dna, *mutno*« Gazarović; »*nareslo* je more (= valovi su postali veliki)« Šep Kursar; »kakovo je *nebo*, takovo je i more« Šep Kursar; »neka more *nosi*, kako nosi — baš me briga (= neka bude što bude)« Šep Kursar; »*oblaci* s mora, snig do mora« Sn; »*ovoga* mi mora (zakleti se morem naš mrnar smatra za najveću zakletvu)« Đaja: Mali 144; »nider ni mojih skar — kaj da su u more *pale*« Šep Kursar; »s okrpani 'pancima (opancima) se ne gre kraj mora (= ne prihvataj se posla za koji nisi sposoban)« Šep Kursar; »on jema *pinez* kâ mora« Sn; »boje se na kraju kajat, nego na moru *plakat*« Šep Kursar; »idrilo se po sili vitra, po moru kaj *planina*« Šep Kursar; »*pljeskoriti se* po moru« Vrg Jur.; »more me *pogucalo* ako ti nisan istinu reka« Sn; »a co / ako te more *poguco*« Kom Božanić; »pučina te sinjega mora *poila*« Vrg Jur.; »more te, sine, *poilo*« ib.; »more — nevirno *poje*« Šep Kursar, Sn; »uteka kaj da ki vrući' more' *polija*« Šep Kursar; »*polje* leži kaj more (= polje je ravno i nije krševito)« Šep Kursar; »svako itro *pomuze* pô litre — kaj da mora zagrabi« Šep Kursar; »u moru mi *posteja* bila ako ne govorin istinu« Sn; »u moru ti posteja bila« Bol, Smotra dalm. Zadar, 1918, 16, 1—2; »*potan* kaj da je u more pâ« Šep Kursar; »more te *potopilo*« ib.; »sinje me more *proždrlo* ako ne govorin istinu« Sn; »boje je na more gledat, nego na moru *predat*« Šep Kursar; »a znaš ča se reče: jij *ribu* iz mora, / a meso iz kože« Hektor. R; »*rosa* kaj more« Šep Kursar; također Vrg Jur.; »ne valja *sić* mora« Šep Kursar; »nî stvorenja vrh človika, / nije *sile* vrhu mora« Barak. 341; »Ki brode strašne i pogibne dubine *sinjega* mora. D. Ranjina VII^{a}. Ili u *sinje* more zađe. I. Gundulić 27. Budući nasrid pučine *sinja* mora. F. Glavinić cvit 248^{a}. Iz pučine mora *sinja*. J. Kavanjin 189^{a}. Da pogljedaš hitre rijeke, *sinje* more. A. Vitaljić ost. 6. U *sinje* je more uplivalo. A. Kačić razg. 28. Gledajući *sinje* more. Nar. pjes. vuk 1, 263. Naveze se na to *sinje* more. 2, 100. Baciše ih preko mora *sinjeg*. 3, 85. U *sinje* se more zavozio. 3, 536.« ARj; »Danicom se hvali zora, / a pučinom *sinja* mora« Barak. 66; »po bližju, šta ti dajen, / odnilo me *sinje* more, / pri vengo bi zapoznajo / jubav drugu izvan tvoje« Karaman II, 154; »nije *sinje* more / brez *sinjega* vala, / ni ti, dušo moja, / brez tvojega draga« Brač M. Ostojić rkp.; »ajme meni, moje *sinje* more / koliko si dugo i široko« M. Ostojić rkp.; »zemljica i kosti izmetala, / pa u *sinje* more umetala« Delorko 1969, 20; »bilo bi boje da me *sinje* more izilo; ven da san išla za te« M. Uvodić, Novo doba 1927, br. 84, 9; »*sinje* te more izilo« Kuć Ped.; »kako je šporak ne bi ga ni *sinje* more opralo« Šep Kursar; »Zašto vrhu *slanijeh* mora podzidanje njemu stavi. I. Akvilini 21. I uzeše duždu prijatelju svu Moriju među more *slano*. Pjev. crn. 21^{a}. Rad prostrana *slana* mora. Nar. pjes. vuk 1, 191. Cmilje raste pokraj mora *slana*. 1, 268. Pale su patke u *slano* more. 1, 318. Po pržini pokraj mora *slana*, 2. 61. U *slano* ga more zanijela. 4, 36« ARj; »prikrije nas more *slano*« Gazar.; »je li *slano* ono more, / tokoj meko, kô no vidim?« op. cit., 2, 90; *Slano More* nadimak u Splitu na početku našega stoljeća; »a, mora van *slanoga*, ča bi vi činili da nî nas?« Brač; »ako mu ja nisan pomoga, onda ni more ni *slano*« Šep Kursar; Korčula, Brač; »ako oni nisu za mene učinili, nije ni more *slano*« Cett. 1928, 283; »ova ti je juha *slana* kâ more (= presolila si je)« Sn; isto Šep Kursar; »više je učinio siromasima dobra nego je more *slano*« Cett. ib., 261; »*smućen* (*uzmućen*). U rječniku Bellinu (*smućeno more, mare fluttuoso, ondeggiante*). Ako li vidiš more smućeno i valovito (t. u snu), toj prilikuje srditost. Zborn. (1520) 134^{b}. Ah nije život ljucki drugo neg' *smućeno* jedno more. I. Gundulić 233. ... vidjeh sinje more, gdi *smućeno* vri na čase. 241. Ako more *uzmućeno* njima potop popriti. Blago turl. 2, 98.« ARj; »ki ne zna ča je more, oti ne zna ča je *snaga*« Šep Kursar; »oblaci s mora — *snig* do mora« Sn; »*strašan, strašiv*. Ni vas straši *strašno* more. D. Ranjina 50^{a}. Izdavši me bježiš sade priko *strašna* gorka mora. S. Bobaljević 227. Među vami priko svega svijeta *strašna* mora stoje. I. Gundulić 451. Bijesni vali crljene se

i *strašivo* more uzhodi. B. Bettera or. 27. Tvrda zemlja, nebo je visoko, sinje more *strašno* i duboko. A. Kačić razg. 314. Proždrlo te *strašno* more! V. Došen 39^{b}. Galijota na hiljade *strašno* more sad imade. 121^{a}« ARj; »hvali more, drž se *suha*« Skarpa 535; »*širok*. Rika se nadima tekuć u *široko* more, ko ju prima. H. Lucić 288. *Široko* toj more nikako mimo svoj kraj uzit ne more. N. Nalješković 1, 112. Kaplju ... šaljem moru tvojem *široku*. J. Kavanjin 513^{b}. Oko večernje doba bili smo već u *širokom* moru. D. Obradović bas. 347. Jednu (tj. vojsku) posla morem *širokijem*. Nar. pjes. vuk 5, 200« ARj; »*širo* more *široko* je, / drago moje daleko je« Karaman 150; »more moje, *široko* si, / drago moje, daleko si« Delorko 1969, 197; »jer za tobom čeznem po moru *široku*« Anđel. 1957, 23; »od onega *široka* mora« Bad. 89; »*tih*. U rječniku Mikaljinu (*more tiho, mare tranquillum*) i u Belinu (*tiho more, mare abbonacciato*). Ako vidiš (tj. u snu) more *tiho*, toj prilikuje radost. (1520) 134^{b}. U *tihu* tko moru dan i noć sve stoji. D. Ranjina 82^{a}. Plavju obrnuše na *tihomu* moru. P. Hektorović 26. *Tiho* more vik po sebi ne uzrasti. I Gundulić 489. Dmenje vjetra ... *tiho* more smuti. J. Kavanjin 246^{b}. Budući pristao vitar i učinilo se *tiho* kao mliko more. A. Kačić razg. 157.« ARj; »tko se u moru *topi* i za zmiju se hvata« Skarpa 232; »biežat bo će sve osobe, / / ke u spiljata brda i gore / ke u grobnice i *topno* more« Kav. 536; »vele ti smo mi mučeni / *tvardo* more podnoseći« Gazar.; »stari su trabakuli mogli tuć *tvrdo* more« Sn; »more je ka *uje*« općenito u srednjoj Dalmaciji; »more ka *uje* i mir kâ na Sustipanu« St; »*ulja* kaj da si iša mora zagrabit« Šep Kursar; »ako je more tiho te se i ne kreće na skorupu, zovu more kako *ulje*, kako dlan«; »more utihalo kao *ulje*, ma da je ćuha vjetra jali čuti jali vidjeti« F. Ivanišević: Mrtvac u polju, Iskra 1885, 9, 71; »more mirno kao *ulje*« V. Nazor: Klesar Angelo; »lašći se ćaro more kâ u kamenici *ulje*« Šep Cukrov; »a mora mirna kakoti *ulje* u kamenici« Iž Kulišić; »ma nî srića moja / u more *upala*« dalm. tradicionalna klapska pjesma; »ka' je meštralun, u Kominu dobro *uskuha* more« Sn; »ne *uzdaržalo* te ni more ni kraj!« Bol, Smotra dalm., 1918, 16, 1—22; »Il je tiho, il *valovito* / / more, hval ga svej jednako, / er je uzmožno svakojako« M. Pelegrinović, str. 799; »*valovit*. U rječniku Mikaljinu (*more valovito, mare turbatum et agitatum*) i u Belinu (*valovito more, mare fluttuoso, ondeggiante*). Zemlju gdi paše *valovito* more. H. Lucić 287. Il' je tiho il' *valovito* more, hval' ga svejednako« M. Pelegrinović 185. Skrušena grešnika priko *valovita* mora od smućena i smetena svijeta mogu ... privesti i dovesti u zemlju od obećanja. I. Gundulić 192. Tu sred mora *valovita* učini se (tj. zgoda). J. Kavanjin 213^{a}« ARj; »Sdvignuvši se *velika* mora i fortune *velike* budući i vetri« Hamm; »*veliko* more (s velikim valovima)« Šep Kursar; »malo jih će život shranit, / ki plitaju more *velo*« Gazar.; »*velo* more (= plima)« Vrb Žic 1902, 351; »more te *vidilo*« (eufemizam umjesto *more te izilo*) Sn; »ve godine *vina* u njih kaj mora« Šep Kursar; »*visoko* more (= plima)« Vrb Žic 1902, 351; »ne daše već na kraj brodu, / k *visokom* se moru obrtajuć« Gazar.; »more zovu i *voda*« Bol, Smotra dalm. 1918. 17, 1; »u izrazu *za more*, koliki si to naresta! (= zaboga ...)« Šep Kursar; »*zlo* more promutiše« Gazar; »Materino je sarce veliko (duboko) kako more. — Ko bi sve more izmiril. — Ni u moru mire, ni u Vlahu vire. — Ne bi ga sve more oprolo (od nepoštenjo). — Nikomu olovo plivo, a nikomu i putô tąne (tone). — Mat bi sve more priplivola za svoje rojenje, za svoje dite.« »More te izilo. — More te sinje izilo. — More te izilo i progućalo. — More te na moje oči izilo. — Morske te dubine uživale. — More te oprolo (u šali). — More te svartalo i privartalo. — More te na kroj izmećalo. — More s tobon obo kroj tuklo. — Jednega se kraja molô, a drugega se ne ćapô« HvD; »More me izilo ako ne govorin istinu«, »More te privrćalo«, »Morske ribe tvoje tilo jile« Sn; »tako ti muora božjega!«, »tako ti muora slonega!« Stari Grad Hv, ČR, 1975, 2, 93 i 100; »Ni u moru mjere — ni u Grku vjere« Carić I, 160.

more, Jadransko — *Jadransko more* »Sinje More zove jedan pisac ono koje se inače zove Jadransko. *Bnečani Sinje More kralju pustiše.* P. Vitezović kron. 108. *Zanesena bi u adrijansko aliti Sinje More.* 168« ARj; »Oblik Jadran za Jadransko more ne da se uopće potvrditi ni u našoj literaturi devetnaestoga stoljeća. On je, prema tome, sasvim nova tvorevina. Što se tiče pridjeva *jadranski*, njega prvi upotrebljavaju Pavlinović i Šulek. Stariji naši pisci kao Vitezović, Kavanjin, Đorđić, Kanižlić, Zrinski poznaju samo učeni oblik *adrianski*. Leksikografi kao Mikalja i Voltiggi znaju za *adrijatik, adriatinski*, a Glavinić i Filipović za *adriatski*, sasvim prema latinskome *adriaticus*« Skok Term. 18; Skok ER. s. v. *Jadran*.

m o r e t a v. m a r e t a

morija f — »velika plima, s velikim valovima« Šep Kursar. Tal. marea DM.

morina f — »more kad je nemirno. U rječniku Vukovu (mȍrina, augm. v. more s naznakom da se govori u Dubrovniku; značenje nije pravo rečeno, a ni akc. neće biti pravi). Kada je žestoko (tj. more), kažu: morina kao kuća. L. Zore rib. 323. *Plaha vjetrušina i uzburkana morina.* S. Ljubiša prič. 115. Mòrina nemirno more; govore u Stonu: *Lijepo je vrijeme, da nije ovliko morine.* Milas.« ARj; *mòrina* »veliko more, mrtva voda, kad su veliki valovi a nema vitra« Pod Stojk.; »velika mareta, veliki val« Muo Sim.; »kad prestane vjetar, a ostanu valovi kaže se *mrtva morina*« Mok Kus.; *morȉna* »tjeskoba; debelo more« Kom Mard. Pa.; »mrtvi valovi nakon vjetra zovu se *morȉna*« Kuć Ped. Tal. ven. marina (= maretta) DM.

morište n — »močvarno tlo oplavljeno morem« Šim. 1982, 295.

mornar m — *marnar* »illyr. dalm. s. m. (Corr. de mornar)« Jal; Dbk Luetić FZ; *mornar* »mòrnār, mornára, m. brodar na moru. Iz tal. riječi istoga značenja marinaro. Pored *mornar* ima i *mrnar* (vidi tamo). U rječniku Vraničićevu (*nauclerus, naita*), u Mikaljini (*mornar, mrnar, brodar, nauta, naviculator, navicularius*), u Bjelostjenčevu (*naviculator, nauclerus*), u Voltiđijinu (*marinaro, marinajo, marino, Seemann, Schiffmann*) i u Stulićevu (*mornar, morac s naznakom, da se nalazi u glag. brevijaru*). *Mornar hoteći oblahčati plav.* Korizm. 98^{a}. *Mornar jidra popust upije ter hiti.* M. Marulić 17. *A mornar, ki je lin, on kruha gladuje.* Đ. Baraković vila 65. *Mornari kada vide da su na pogibili u moru.* M. Divković bes. 197. *Putnikom povraćenje, nemoćnim zdravje, mornarom pristanište dopusti.* I. Bandulavić 108^{a}. *Biše mornari usilovani odbaciti svaku stvar u more.* P. Posilović nasl. 52^{a}. *Cesar odgovori, da će zapoviditi jednomu mornaru, da odsiče glavu Vasilije.* K. Pejkić 30. *Mornari njiovu zvizdu gledajući srično putuju.* J. Filipović prip. 1, 521^{b}. *Mornare i ostale koji se tada u portu nađoše, posiče.* A. Kačić korab. 335. *Mornari u onoj smrtnoj pogibli kud li će, kamo li će?* A. Kanižlić fran. 74. *Tu mornari zvizdu paze.* V. Došen. 266^{a}. *Zamoli, da ga primu u mornare.* M. Pavlinović rad. 12. itd. — U djelima dubrovačkijeh pisaca našao se samo ovaj primjer: *Ona zvizda, mornarom ka je svim shranjenje i gizda* Đ. Držić 439« ARj; »Ne vim ja ka je stvar uzrok, ni ča mi je, / da sam kako mornar, koji plav razbije; / / koji se razbivši, kad na kraj iskoči, / i sve izgubivši, grozne suze toči; / ter izglasa viče, tuj škodu žaleći, / zatim se zariče, zakletve čineći, / ako se dobavi polja ili gore, / da veće ne stavi stupala na more; / i gdi ga svak čuje, odluku učini, / da već ne putuje po morskoj pučini; / a domalo potom ne zna ča je rekal, / ni ča se je rotom kunući zarekal; / jere se povrati na pridnje živinje, / i volju povrati na drugo želinje; / ter bude jidriti gdi no ga pokriše / valove sarditi i o kraj udriše; / gdi pria malo dan jedva se obrani / da zdrav izgazi van i život uhrani«. P. Hektorović: Poslanica dum Mavru Dubrovčaninu, stih 7—24; »Četare su stvare meu jine ove, / kê su bolje stare vele nego nove: / ulje, vino i mornar ki po moru vlada« Barak. 116; »on pastir i likar i lovac od ljudi, / putnikom višć mornar, ki nigdar zabludi« Barak. 319; »Dovede me na stanišće / ta živina prez razbora, / (tj. konj, op. R. V.) kako mornar ki zna višće / svaku luku pokraj mora« Barak. 357; »toti mornar

svaki blidi / i zlo od nas sfak čekaše« Gazar.; »Spomeni se od mene / u crkvu hodeći, / tvojima drugami, / a ja ću od tebe / moima mornarim« Bad. 86; »A mornarom navigantom, / gospodarom tere fantom« Štefanić 122; »šta će mi artišta / koji nima ništa, / težak će mi donit / iz poja zemjice, / mladi će mornar / cukra i kafice, / težak će mi donit / u torbi zeja, / a mladi će mornar / jida i čemera, / laglje je mornaru / / košuju ižeti / negoli težaku opanke istresti« Delorko 1969; »Marijo, Marijo, / sve te majka kara / da ne primaš dara / od mlada mornara, / jer je u mornara / vira i nevira, / on će te privarit, / o moja Marija« tradicionalna dalmatinska klapska pjesma; »mornari (marinari). Po veličini broda nahodi se na njemu i društvo ili družina (ciurma) sorazmerna, koja se sostoji iz različiti članova, kastelno uprave, i posluge na brodu. Društvo dakle sostoji se iz dve klase ljudi. Perva, koja upravlja brodom, i ovi su oficiri, koji žive u jednoj osobitoj sobi, koja se svagda na kr'mi (kod kormana) nahodi, a druga je soba za one koji poslužuju i ova se nahodi u svakom brodu na provi (prednjem delu broda)« I. OB., 6; »Mornari polazeći iz kakvog pristanišća (porto), mogu štogod tergovine kupiti, ako imaju zašto, i pod svoju postelju staviti (kad je pun brod, samo im se toliko mesta dopušta), preneti u drugo mesto i prodati po svojoj volji« I. OB. 11; »Nije se još nigda nijedan zvao pravim mornarom ako nije pojeo barem dvadeset kantara kruha na brodu, i ako nije po njemu slomio barem polovicu svojih zubi. Da, govorim polovicu, jer ako u svačijem tuđem kruhu možeš lako zube polomiti, na mornarskome moraš da ih polomiš polovicu jer nije bez neke ono što se govori da je mornarski kruh sa sedam korâ« Carić I, 188; »Šjor Ivo je imao, kakono svi ostali ljudi, svoje mane i svoje predsude. Veći dio svoga života bijaše on sproveo kao mornar. Moglo bi se bilo pomisliti da on zna mornare, njihove mane i njihove vrline. On je zbilja to i mislio. Katkada se možda nije ni varao, ali ponajviše teško da bi uprav pogodio, i to jer je on samo imao pred očima mane, a na vrline se nije niti osvrćao. On je na primjer držao mornara kao zakleta neprijatelja broda i brodovlasnika. On se je sjećao kako je on isti, radeć ili na jarboru ili na palubi, više puta prerezao, što je ipak mogao bez mnogo truda i sa malo ustrpljivosti oduzlati, a da ga duša nije ni zaboljela. On se je sjećao kako je mnogo puta u mlađe svoje dane, pošavši po zapovijedi kojega starijega na jarbor, mjesto da radi, sio nogama na križ preko kojega penuna i mislio kako da i dolje na palubi kojemu poslu izbjegne. Sjećao se je kako stokrat pri potezanju nije uložio ni uncu svoje snage, a natezao se je kao da poteže za četiri. On je dakle sudio po vlastitom iskustvu, tvrdo uvjeren o istinitosti i pravilnosti one izreke koju je o mornaru imao, vavijek na ustima: 'plaćeni neprijatelj'« Carić I, 198—199; »Osobito je pazio na to da kapetan i škrivan te božman na njegovim brodovima budu jaki i dobro razvijeni ljudi. Oni su imali biti garancija u slučaju pobune momčadi, pa su svojom snagom morali odgovarati skupnoj snazi svih mornara. Unatoč strogom zakonu Marije Terezije nisu bile na odmet takove mjere opreza. Na brodu su se nalazile puške za obranu od gusara, bilo je čak i topova, a ipak bi se mornaru slomio vrh njegova noža, kad bi se ukrcao na brod. Za počinjeni prestupak spuštali bi mornara po jednu uru do usta u vodu, pa ipak naši stari pomorci žale za 'dobrim starim vremenima'« Kolin 57; »Vi da ste mornar! Vi ćete bit bili mornar na brodu koji je goni gnjoj!« Sn (stari rkp. ljetopis); »Ne zna stat na timunu; ne stoji atento ... to su mornari iz slatke vode!« M. Malić, Naše more, 1925, 51; »Ubila je makina mornara, moj šjor kapetane, — progunđa Stipetina ... — Nema jedra, nema mornara!« Anđel. 1937, 47; »Pravi mornar treba da zarana počne usisavati more. Već u četvrtoj godini treba da se vere po mostima i vlakama i zanovijeta oca ili majku da mu dadu tunju sa udicom da ulovi glavoća. Dečko treba da kadgod i padne u more i dođe kući mokar, radi čega će ga prestravljena mati išibati jer se je mogao i utopiti, i po stoti put mu zaprijetiti da 'ne ide po mostima.' Sa udice prelazi se na brodiće. Brodić je 'morna-

riću' najdraža igračka. Gledaš kako starija djeca 'puštaju brodiće', pa se i ti mučiš da izdjelaš brodić od krke, pluta ili koje druge plavuštine. Kada ti je šest-sedam godina, već imaš brodić što ga čuvaš da ti ne 'izorca' i kojim učestvuješ u 'regatama' po vlakama. Što si stariji to si i vještiji u pravljenju brodića i 'amatavanju' 'na guc', 'na lantinu', 'na trabakulu', pa čak i 'na bark'. Ako nisi bio tako srećan da ti otac posjeduje barku, čeznutljivo si gledao susjede kako ulaze u barku, u nadi i očekivanju da te pozovu sa sobom i učine ti milost da te puste veslati, ili da jedriš s njima, da im budeš od svake usluge u barci, a sva ti je nagrada bila što si se vozio u barci na moru.« »U dvanaestoj godini otišao je na more. Dvanaesta godina bio je rok kada se moralo ići 'potezati burine', poslije kojega se nije smjelo ostati kod kuće. Od župnika naučeni 'abak' i talijanska bukvica bili su mu svo osnovno znanje na temelju kojega se on dovinuo kapetanstva duge plovidbe. Zamislite život 'maloga' i mornara 'pod provom' na ondašnjim jedrenjacima, u onome mraku i vlazi, usred galame 'beštimija' starije momčadi, i — mogućnosti daljeg učenja talijanskog jezika i računstva. Zamislite zimu na Crnome moru i sjevernome Atlantiku — moj je otac kao mornar, časnik i zapovjednik 22 puta preplovio Atlantik — i predočite si volju za učenjem i izdržljivost odluke mladog pomorca da postane kapetanom!« Lupis 74—75; »Pored fagota i šćavine obično su mornari u doba jedrenjaka sa sobom nosili na brod i kompletnu posteljinu, vreću, košaru ušivenu u platno i slamnatu malu košaricu. Vreća je sadržavala: madrac, pokrivala, kišno odijelo, čizme, konop za sušenje rublja, kavilju, gvardaman, igle, komad platna, lončić, tanjur, žlicu, viljušku i druge mornarske potrepštine. Posebna odijela za kišu bila su vrlo dobra. Kad bi se ovim odijelima dalo 'dvije ruke' lanenog ulja, postala bi žute, veoma žive boje« Barb.-Jurk. 1972, 52; »D e s e t z a p o v i d m o r n a r u — 1. U brodu vaj moraš misliti da će dojti do prigode i prama tomu se ravnaj. Nije pravi mornar ni ki govori: 'Neće dojti do prigode'. 2. U brodu valja imati sto oči! 3. Sidro je najbolji mornar na brodu, no vaj mora biti slobodno i pronto! 4. Ka' si u svomu brodu, nemoj se nika nasloniti na no ča su ti drugi vezali oli učinili u brodu ako nisi prije svoji oko' obaša oto ča su oni učinili! Ti si gospodar o' broda i u prigodi ti si za sve kriv! 5. Nemoj se činiti ki sa'ja sa', jerbo ča si ti sumpra sili vitra? Ti ne moreš nauditi vitru ni moru, a oni će ti dati dobro po glavi, ako nisi razborit! 6. Prije nego si izaša iz porta, vaj pogljedaj kakov ti je armiž u brodu! 7. Ka' ti se dogodi prigoda u brodu, nemoj za to nikoga kriviti nego sebe! 8. Da ne udreš u drugoga oli da tebe ne udre drugi brod, drž se pravila: pametniji popušća. Ako je on Vlah oli budala, ne budi ti! 9. Kakova je brod po tomu te ljudi štimaju. 10. Nemoj nika misliti da si ti najpametniji. Neka ti je škola i no ča su drugi provali. Daj se svȋtu starijih o' sebe jerbo su oni provali višje o' tebe.« »P r a v i m o r n a r — Pravi mornar se najprije poznaje u fortunalu, ka' Bogu daješ dušu, a Bog je neće. U takvoj prilici pravi mornar je miran i hladan i drugima daje koraja. On zna da se ništa ne more učinit viko' i veliki' ričima. U svakakovoj zloj prilici na moru pravi mornar u isti šekund zna zapovidati ča valja činiti, a ki je Vlah i strahljivac izgubi glavu i zabljezne se. U vima našima škrapami pravoga mornara nika neće utopiti. Pravi mornar ne more po noći mirno spati ako uvečer nije vidija kako mu stoji brod u portu. Nije pravi mornar svaki ki tišći timun u ruci. Ima hi puno ki ne znaju ni konop fijumbati oli uzalj učiniti. Pravomu mornaru to gre o' ruke kaj u šali. Ča se tiče broda, pravi mornar će ti za sve dati pravi svȋt. U njega nima cili-mili i more vako, more nako, nego je tako i tako i ne more biti drugačije« Šep Kursar, Čakavska rič, 1978, br. 2; »ako je muškarac bio dobar mornar, u Šepurini se osobito cijenio, a reći komu da je Vlah (tj. da nema veze s brodom i morem) i danas se u selu smatra težom uvredom. Kad bi se pripovijedalo o kakvom doživljaju koji se doživio 'idreći u fortunalu', nikada se ne bi izostavilo ime i pomoračke kvalitete onoga koji je u toj pri-

lici bio 'na timunu'« Šep Kursar; »kakov je to mornar koji ne zna piturati brod«, »nî mornar vitru gospodar«, »mlad mornar, star prosjak«, »po bonaci svak je mornar«, »za biti mornar valja da ti o' malena gaće poslanu« Šep Kursar; »boje je poć kurban noge prat nego bit mornuâr« Loš Žuk.; »mornar o' slake vode« općenito u Dalmaciji; *mrnar* »mȑnār, mrnára, m. isto što i mornar i istoga postanja (vidi tamo). U rječniku Mikaljinu *(mornar, mrnar)* i u Vukovu *(der Matrose, homo nauticus* s primjerima iz nar. pjesama: *Za dva plava ne bih groša dala, za mrnara ne bih ni dinara, — Na galiji dvanaest mrnara* i s naznakom da se govori u Boci). Potvrda ima najviše iz dubrovačkoga govora. *Zač mrnar ne more trpjeti tuj pjesan.* M. Vetranić 1, 164. *Mrnari padahu, nebo se oraše.* P. Hektorović 72. *Mrnar, ki plav svoju vidi u pučini . . . ište se pomoći sam isti po sebi.* F. Lukarević 216. *Smišlja je širinu duboke pučine, mrnari gdi ginu, mni i on da gine.* N. Nalješković 1, 335. *U fortuni se dobar mrnar poznava.* M. Držić 302. *Mrnari su kako lavi, hrabreni su i zamijerni.* A. Sasin 169^{b}. *Mrnari budući veliko vrijeme brodili i hodili po moru.* M. Orbin 108. *Ne imajući mrnari slatke vode.* B. Kašić fran. 165. *U tišini svak je mrnar.* Poslov. danič. *Da je na svakoj (tj. lađi) šest junaka golemijeh osvem vožac i mrnara.* B. Zuzeri 398. *N'jesam mrnar, da po moru šetam.* Nar. pjes. vuk 1, 624. *Mlad mrnar star prosjak.* Nar. posl. vuk 180. *Da zatvorim dubinske dubine . . . oslobodim na moru mrnare.* Nar. pjes. herc. vuk 320. *Mrnari ga nazivlju . . . Bonifacia.* M. Vodopić dubr. (1868) 212. *Zapita mrnare na turskome brodu.* Nar. prip. vuk^{2} 247. *Jedan deo turskih mrnara izide na suvo.* M. Đ. Milićević pom. 844« ARj; »Za držanje odela, što se po brodu upotrebljuje, ima ili vreća okrugla dna, kao što je propisana na ratnim brodovima, ili kofa trstanska, koja je oblika sanduka s pokrivom, a ušivena u platnu; za čizme, ceradu i drugo prosto odelo ima aleksandriski zimbilj opšiven, ili se maštela za to upotrebi pošto dobar mrnar i nju sa sobom nosi za pranje rublja jer se o tome brod ne brine. Kad mrnar postane krmar, njegov se prtljag umnoži malom torbom u kojoj drži kavilje, burele, gvardaman i ostali slični pribor potreban za rad oko konopa i jedara, i jednom klupicom, na kojoj sedi kad šije jedra. Svaki naš mrnar vrlo je dobro snabdeven vunenim toplim odelom za rad na brodu, čizmama i ceradom, a ima i po dva i po tri odela za izlaženje na obalu; kad ga na obali sretneš, mislio bi da je kakav trgovac, da ga ne izdaje to što se u hodu ljulja, a to se tako navikao na brodu, gde se mora prema ljuljanju broda čas desno čas levo naginjati, da se održi u ravnoteži. Naš se mrnar vrlo čisto drži i sve je njegovo ruho u potpunom redu; on nikad ne propusti, kad je nedeljom lepo vreme, da ne iznese sve što ima na krov, te se sve istrese, pregleda i popravi, pa opet pažljivo svaku stvar na svoje mesto stavi. Ni u čemu on ne oskudeva u koliko mu njegove prilike dopuštaju. Dobra duvana, kafe, šećera, čaja, pa i ruma, to svaki ima za celo putovanje. Za rum ima naročitu staklenu bocu od pet do šest litara, opletenu, da se ne bi lako razbila, a što je pohvalno to je da iako svaki sa sobom nosi alkoholna pića, nema toga slučaja da se opije. On to čuva i udesi kako bi imao celoga putovanja po čašicu dnevno, a i da napravi punč kad je hladno vreme. Uz pomenute stvari naš mrnar nosi i stotinu drugih sitnica tako da ima sve što treba za krpljenje odela, za kuvanje kafe, kutiju masti za čizme, bocu lanenog ulja za ceradu, posuđe za jelo i piće, kašike, viljuške itd. Nema mrnara nikoje druge narodnosti da nosi sa sobom sve što mu je potrebno kao naš. Od svih drugih mrnara engleski je mrnar u odelu najsiromašniji. Sve što sa sobom nosi to je jedan mali džak, manje-više prazan, jednu malu slamnjaču, koju oni sami nazivaju 'donki brekfast' (magareći doručak), nož za pojasom, i to mu je sve« Đaja: Mali 36; »A mrnari nijesu lotri, / kako jeljen nego skaču, / okupani i svi mokri, / gdi po toldi vali plaču; / a djetići gologlavi / kom začuju naukijera, / na vrat skaču po svoj plavi, / kako da ih zla čes tjera. / Bez obuće bosi gaze, / vazda mokri i okupani, / u najveće zimnje mraze, / kako da su morovrani. / Muš-

jelom su opasani, / vazda su mrkušati, / izgnušeni i omazani / u katramu crne masti. / Patrunovu dobru mizu / / na jednom stolu svi blaguju, / a pod bijeljem beškot grizu, / koji skalku podkradaju; / i sve drijevo čisto metu, / svi vikaju: fãte, fãte, / kad li koju štetu čine, / ofrustani kožom plate. / / A kad sunce u zapad spravi, / ali dzorom na dijanu / na koljenijeh gologlavi / pjesan poju mnogo slavnu; / i u pjesmi, ku skladaju, / Boga slave, Boga hvale, / gospodara salutaju, / i mrnare sve ostale. / Po sartijah još djetići / gdi se bosi valentaju, / svak bi reko sokolići / oko gnijezda oblijetaju. / S trudom hranu dobivaju, / ter se lome, ter se prže, / a kad tužni počivaju, / otreštene oči drže. / A sovrnju kad krcaju, / svi do pupka gologuzi, / / pod kofami prnjicaju, / i skakaju kako pruzi. / Kad li pođu grozdje krasti, / teško tomu vinogradu, / gdje po mraku i po tmasti / priko noći sve pokradu; / tere kako malandrini / što pokradu i poberu, / pod kuvijertom u stentini / s hustolinom sve prožderu. / / To je sama mrnarica, / ka se pravo može rijeti, / da 'e gospoja i kraljica / svijeh mrnara na sem svijeti.« Sasin 171; (Položaj mornara na jedrenjacima za vrijeme austrijske vladavine, prema Editto politico di navigazione od 25. IV 1774). Svaki se mornar, bio on austrijski podanik ili strani, koji se unajmio u službu kojega broda, morao u taj brod ukrcati u onom mjestu i onoga dana što bi mu ih kapetan odredio, inače bi bio uhapšen, u austrijskim ili tuđim lukama te primoran za sve vrijeme svoje službe služiti bez ikakve nadnice i plaće, koje su imale pripasti uboškoj zakladi, osim u slučaju opravdana razloga, a o tome je morao kapetana na vrijeme obavijesti. Mornar koji bi pobjegao s broda dok traje putovanje za koje se unajmio ne bi samo izgubio sve zaostatke svoje plaće (koji bi također pripali uboškoj zakladi) nego bi još bio i osuđen na tjelesne kazne, prema okolnostima u kojima se na bijeg odlučio. Ni mornar, a još manje mali od broda, nije smio, dakle, napustiti brod bez vrlo važna uzroka prije povratka broda u austrijsko primorje. Ako bi mornar ili mali otišao s broda na kopno za vrijeme dok mu traje služba, a bez kapetanova dopuštenja, makar i za kratko, za takav bi se prekršaj prvi put kaznio novčanom kaznom, a drugi put novčano i zatvorom. Nijedan mornar nije smio prenoćiti na kraju, nego tek ako bi obolio ili bio prisiljen od kakve izvanredne potrebe koja se tiče broda. Dapače, budući da mornari moraju uvijek biti spravni za svaku potrebu, ne smiju se noću svlačiti, pa ni izuvati sve dok brod plovi, a ni u luci ako na brodu ima tereta a brod je izložen kakvoj opasnosti ili je moru ili vjetru na udaru. Prekršitelji su se kažnjavali, za prvi prekršaj, novčanom globom, a za drugi još i zatvorom. Koji bi za vrijeme službe zadrijemao, bio bi kažnjen novčano, a isto tako i onaj koji bi ga vidio a ne bi prijavio. Novčanim kaznama, a u ponovljenim slučajevima i tjelesnim, mogao je biti kažnjen svaki mornar koji bi se sam poslužio hranom, makar i onom koja mu je pripadala. Tko nije bio zadovoljan bilo u čemu mogao se žaliti kapetanu, pa i konzulima i potkonzulima, ako se trebalo žaliti i protiv kapetana. Samovoljno krojenje pravde bilo je najstrože zabranjeno i tretirano kao pobuna ili smutnja. Ako bi bilo tko od brodske posade, prilikom kakve morske ili neprijateljske pogibelji samovoljno napustio ili zanemario spasavanje ili obranu broda, taj je, prema težini prijestupa, mogao biti kažnjen zatvorom, batinanjem ili robijom; o tome može li se ili ne može, kako i koliko brod spasiti ili obraniti treba da odluče časnici i kapetan, i samo u tom slučaju su mornari mogli eventualno napustiti brod. One mornare koji bi teško oboljeli, pa se na brodu ne bi mogli liječiti i njegovati, kapetan je mogao, uz privolu časnika, iskrcati na kraj, pa i u tuđoj zemlji, »samo ako je naseljena i pitoma«, a morao se i pobrinuti da te ranjenike ili bolesnike »kojoj milosrdnoj i poštenoj osobi preporuči«; zakon mu je pak ostavljao pravo da u zajedničke ili posebne troškove uračuna svotu utrošenu za njegu i drugo. Mornari su bili dužni praktički obavljati sve poslove na brodu — »dužni su čak za brod sjeći drva, krcati vodu ili savurnu; imadu

prema tome marljivo i tačno izvršavati po nalogu kapetana i časnika svaku službu i radnju, ni koju ne izuzevši, koja se broda i voza tiče«, a uz to je išla i opomena »da je kapetan ovlašten uporne i tvrdokorne kazniti«. Mornari nisu smjeli držati nikakva »oštra oružja« ni pušaka, i to zato »da se odvrati svaka prilika zlodjelima«. Pogotovo je bilo zabranjeno oružjem se poslužiti. Mornari su morali izvršavati i »glavnija pravila svoje vjeroispovijedi«, među koja je spadala i uskrsna pričest; neposlušne pak kapetan je morao prijaviti vlastima, koje će ih strogo kazniti. Zakonodavac dalje objavljuje da će biti nagrađeni svi oni »koji prilikom slavna boja održe čast zastave i naroda, a osobito one koji bi u takvoj prigodi postali za službu nesposobni«. Ali, isto tako, »Pod nijednim izgovorom, ni s ikojeg razloga, a naročito ni s uzroka da je opasnost plovidbe ili neprijatelja velika, ne može nijedan kapetan ni brodovođa, ni časnik, mornar, mornarac itd. tražiti veću platu ili dio, niti novih boljih uvjeta, no što ih bude ugovorio za uglavljeni put ili službu.« Konačno, ako bi se, nakon iskustva na brodu, pokazalo da je bilo koji član brodske posade (ne samo mornar) nesposoban za službu za koju se unajmio, taj ne bi mogao tražiti ugovorenu plaću, ni njezin dio, ali mu se morala dati hrana. Hrana se na brodu, bio on u plovidbi ili u luci, uvijek morala davati u naturi, nikada ekvivalent u novcu. Časnicima ili mornarima morala se plaća, ili njen dio, dati petnaest dana pošto se namire navli i put završi. Ako im se u tom roku ne namiri, teče im dalje u njihovu korist sve do dana isplate. Za obranu svojih prava mogli su oštećeni pokrenuti tužbu ili kod austrijskih konzularnih predstavnika (u inozemstvu) ili kod redovnih trgovačkih sudova u zemlji. Kapetan je bio ovlašten, pošto se posavjetuje sa svojim časnicima, kazniti »zloćudne« mornare, to jest dati ih »zagnjuriti u more, držati zatvorene i vezane na podnici, i na taj način kazniti mornare buntovne, neumjerene ili neposlušne, kao i one koji bi svoje drugove zlostavljali, ili slične zablude i omanje prijestupke na putu počinili«; ali zakonodavac dodaje i ovo: »opominjemo ipak svakog kapetana i brodovođu neka se prema brodskoj momčadi vlada zgodnom umjerenošću i neka je drži u neprekidnu zaptu, štono je podobno više negoli kažnjenje, uzdržati između momčadi slogu i mir.« DOP (EPN) str. 54—78, passim; *(Zarada na jedrenjacima oko 1880)* Kapetan je mjesečno (s raznim dodacima) primao 100 forinta, škrivan (poručnik) 35, božman 30, timunjer (kormilar) 24, ostali mornari po 20, dispensir ili kuhar 25, kamarot katkada do 10, *mali* obično 6 forinti. Svak je za *panatiku* (hranu) mjesečno plaćao 18 forinti (Ivelić, passim). *(Mornarska hrana na brodu)* »Dokle god bi nevrijeme trajalo, nije bilo spavanja ni zaklona, već smo morali stajati u inceradi, mokri i gladni, pošto za takvih dana nije ni kuhinja mogla da funkcioniše. Od hrane je zavisilo često gdje i kuda se putuje, ali naravno i od kapetana i brodovlasnika. U Sjevernoj Americi *family beaf*, što bi se u barjelima kupovalo, bilo je izvrsno meso; a tako u lukama Crnog mora, kad bismo po tri-četiri vola na brodu posolili, jelo bi se dobre govedine; u nekim predjelima galete, pasta i sočivo, sve je bilo ukusno i slatko. Ali slano meso, kupljeno u barjelima u Trstu, Italiji, Engleskoj, Marsiliji bilo je crno i mršavo kao da je pseće; engleske galete bile su neukusne i tvrde kao ploče, nijesu se mogle razmočiti ni u kafi ni u vodi, a njih su većina kapetana volili kupovati radi štednje pošto bi se manje potrošilo, nego one od Odese i Genove, koje bi se frnjokulom slomile. Menu na jedrenjačama nije se mnogo mijenjao. Ujutro za ručak tvrdoga hljeba; a rijetko bi na kojem brodu davali kafu ili čaj, zato bi posadi odbijali po utanačenom ugovoru 1 forint mjesečno od plate; za objed supa i slano meso, a za večeru žgvacet i katkad slano meso na salatu s krtolom. U lukama mjesto slanoga mesa kupovali bi freško, ali ne meso, već glave goveđe, što je najcjenje, bez mozga i jezika, a na manjim brodovima od pet do šest članova posade kupilo bi se po pola glave. Od ove je morao kuvar nešto da otkine i načini za kapetana i škrivana dva bifteka. Masti se na brodovima posve malo trošilo jer bi se čipula za žgvacet

pofrigala na pretilini koja bi se spjenila na čorbi od slanoga mesa. Kada bi meso bilo posve mršavo da se nije mogla iskoristiti ta mast, onda bi kuvar pridodao naprstak sala. Posada ispod prove jela je zajedno iz jedne gamele, jedini je nostromo imao svoj tanjur, a vodu, od kapetana do moca, svi smo pili s pićonom na bačvi, koja se nije dizala, pošto je za čep od iste bačve bila privezana. Jedino u lukama kamarot bi za kapetana i škrivana napunio bocun a za nostroma i posadu mogla se uzeti bokara.« Ivelić 31; (*Razno iz mornarskoga života*) »Nitko na svijetu ne zaslužuje trudnije svoj novac i nitko ga luđe ne baca do mornara. Tko ga vidi onako spravna da rasiplje, reko bi da mornaru teži novac u džepu. Teško i mučno je vjerovati kako da onako lakouman može biti onaj koji je ono malo lira sakupio na silu žuljeva, koji je izvrgao svoj život očitoj pogibelji, koji nije zato nigda zaspao na putu puna četiri sata, koji ima često obitelj koja od njega čeka pomoći. Ipak živa je istina. Već se na moru računaju i broje dobiveni novci. Ako je toga dosta, broji se na šterline; ako manje, na forinte; akoli još manje, na franke. Lire, forinte i franci dijele se s danima, i tako se zna koliko se toga može potrošiti na dan, ili da se bolje reče: na večer, na noć. Istinabog, gdjekad se koješta odbija, kao za odijelo ili da se što kući pošalje, ali se na kraju opet ponavljaju računi i u tom sučaju teško da se podudaraju s onima na brodu. Ako što od kuće primijete, ako pišu, ako prigovore zašto ih se zaboravlja, odgovor je spravan, svi ga mornari znaju naizust, malo koji da se nije njim koji put ispričao, a to je: bolnica! Dok sam putovao sa brodovi na jedra, često sam mornarom listove pisao kući ili dragoj. Za drugu vrst listova znali bi da ne marim, pa mi nijesu ni dosadivali. Malo kada da nije bila bolnica po srijedi, dapače ne znam koliko sam listova napisao a da nije bilo toga imena. A vavijek žalost do mila Boga da se kući ne može poslati novca, a ljubljenoj koji dar. Toj bi se tuzi moglo gdjekad i vjerovati da se nije ponavljala svaki put. Mene i dandanas boli duša što sam nehotice često rastužio koju majku, sestru, vjerenicu; nego me tješi to što sam vavijek prigovarao kako moraju biti neugodne te vijesti od bolnice za rodbinu. Malo koji da bi se pustio nagovoriti, mnogi su mi odgovorili: — Pišite samo, ionako neće vjerovati... Ljubavni listovi — ti su bili najzanimljiviji. Bilo ih je svake vrsti: većih, manjih, smiješnih, porugljivih, jadikovnih, zlobnih i tužnih. Tu su se nježne ideje, odjevene nespretno, ispreplićale sa nespretnim idejama, odjevenim nježno; papir vavijek bojadisan, u modro, zeleno, crvenkasto, ali ponajviše ružičasto; pismo ponajviše nerazumljivo, crnilo blijedo, pola riječi pisanih, pola ne; izraza novih, riječi nikad nečuvenih; nigdje točke, nigdje poteza; velika slova na mjesto malih, mala na mjesto velikih; slova velika za važne stvari, malašna za nuzgredne; zavitoi smotani, slomljeni, blatni; natpis grozan, nijedno slovo ujedno, ništa na mjestu... Marko je imao čudna prijatelja s kojim se dopisivao. Hvalio ga je jer je pisao sam; i reče Marko toliko puta da bi dao desno oko da zna držati pero u rukama kao njegov prijatelj. Kad dođe prvi list i Marko mi ga preda, ja bijah na božjemu čudu. Tu je bilo nešto novoga, bilo je nešto na što nijesam ni prije ni kasnije naišao: sve sami suglasnici, nigdje (samo)glasnika za žive oči. Dođe drugi list, dođe treći; opeta isto. Meni napokon dodijalo proučavanje tih hijeroglifa i kad rekoh Marku da mu prijatelj ne zna pisati, snebi se, rastvori oči i pogleda me kao čovjek koji to za božje čudo ne bi mogao vjerovati. Mnogo sam puta kušao kako bi list ispao kad bih ga pisao onako redom kako bi mi govorili. Najprvo bijahu pozdravi dragoj, poznancem, rodbini: sve ime za imenom; pak koješta drugo i opeta pozdravi, sve sami pozdravi. Pozdravite još jednom majku i sestre prije nego list zatvorite, rekli bi pri kraju svakoga lista. Kad jednom pisah Antonu list za dragu, umoli me neka bih mu dopustio da on svojom vlastitom rukom nešto napiše. Uzme pero, i križ do križa, napravi toga više od dvadeset na broju. — Čemu križi? — upitah ga. — To su poljupci — odgovori mi on — za nas koji ne vidimo pisati. Nego, toli na

kopnu koli na moru riječi je blagih mnogo, uzdisaja koliko se hoće, čeznuća za dobitkom i dobrih nakana također; ali teško da idu put doma dobiveni novci, teško da se obrše dobre nakane kad se prispije na kraj. Na kraju dobre se misli pomute, pametne se nakane izvrate i troši se, troši se bez obzira. Mornar traži da se osveti i vjetru i moru; on hoće da uživa kad se je natrpio. Pruža sve svoje novce samo da se malo nasladi, samo da zaboravi, ma i samo za jedan čas, trenutke pogibelji, trajna stradanja. Netom prispije u luku, jedva jedvice uščeka večer da sljegne na kraj; često ga tamo zatekne kasna noć, a još češće na kraju i prenoći. Pred noć, kao sjene, vidi ih se gdje izlaze iz tambuća, preobučeni, oprani, zaglađeni i umiveni, i gdje preko prove, preko mosta, s cigaretom u ustima silaze na obalu. Odijela koja nose to su kupovna odijela, skrojena, učinjena onako naoko. Mornaru ne smeta je li odijelo široko, samo neka nije usko. Ako su gaće duge, zavrne ih, ako su dugi rukavi, također. Gdjekoji nosi tanke cipele po vodi, po blatu i po zimi, a gdjekoji debele i visoke čizme pri suhu i ljetnoj žegi. Prova je tijesna i toaleta se čini na palubi; ako je ljeto, studenom vodom, ako li zima, toplom. Vode se hoće mnogo, barem šest litara, pun bujol; mornar koji je ne bi imao barem toliko ne bi se niti umivao. Sapun se ne štedi, pruči se njime u pravom smislu riječi; dapače bez sapuna i ne umiva se nikad nijedan. Čista košulja ili čiste hlače nadomješćuju ubrus. Rijetko je da mornar nosi bijeli ubruščić; ponajviše modar, crljen od cvile; visi mu o lijevom džepu jakete, neka se vidi; to je ukusno. Mlađi nose crljeni svileni pas, komu su okrajci pušteni da vise malo niže prsluka neka se vide i oni; čedniji nose modar rubac od vune; oženjeni često zamijene pas komadom duplina (tanko uže). Malo se kada vidi bijele košulje, a gotovo nikad ovratnika; ovratci probaravaju kao bijele mušice; i kad ih ima, crni su, debeli, svileni, koji bi do potrebe mogli i pas zamijeniti. Još su i rjeđe bijele tiglane košulje premda to mornar zna sam prirediti. On umoči opranu košulju u vodu, u kojoj je najfinijega brašna koje mu je pri ruci, pak ju tigla staklenkom punanom vruće vode. Tomu sam dva-tri puta prisustvovao. Nu to su iznimke. Mornar nosi ponajviše bojadisanu košulju; modru vunenu na moru, crljenu na kraju. Naše narodne crljene kape nije nigda vidjeti; fes se turski zamjenjuje ili baretom puljiškom ili crnim klobukom širokih krila. Viđa se često i ona vrst modre kape koju Talijani zovu 'me la pagherai'! To je na kraju. Na moru pako malo koji da nema u zahrani njekoliko kapa od imbuja (ostriški starih i već nevaljanih jedara), koje je on znao kradimice odnijeti pod provu kad je na krmi ili krpio ili popravljao jedno ili drugo jedro. Kada mornari s broda slijegaju na kraj, nijedan koji je stariji i koji je već na obali da bi čekao mlađega koji je još na brodu. Svaki koji je izostao mora da pobrza, da stigne one koji su već daleko zamakli. Nema ni reda ni onda kad se dostignu. Neki idu naprijed a neki nazad; pak oni koji bijahu nazad prođu naprijed a oni prvi izostanu; ipak se jedan s drugim svi putem razgovaraju. Tiho se ne govori; viču redom kao da su svi gluhi, pak i onda kad su jedan tik drugoga. Ljuljaju se svi kao da su na brodu i pri oluji; hodeći dižu noge uvis kao da svaki ima čižme, kao da idu po blatu. Osobitu pažnju stavlja mornar na svoj crni klobuk; primeči mu glavicu, otegne mu krila sprijeda put zada i nakrivi ga ili na desno uho ili na lijevo, pak ako je to u nedjeljni dan i ujutro, onda ide na misu. Tko bi vidio mornara kad je jadan na oluju, tko bi ga čuo kleti kad mu stvari ne idu uprav, kad je na đavoljih mukah pri božjoj sili taj bi ga sudio neznabošcem. Kad je na palubi i moči ga more, kad je umoran i istrošen, nema sveca koji mu na pamet pade da ga ne psuje; nema riječi koje bi on držao da su zadosti da izlije svoj jad na vjetar, na more, na nebo. Kad ga druga straža zamijeni, kad slijega pod provu, još psuje, još kune; ali kad se uspne u svoj ranač i prije no oči zatvori, a mornar ih uopće zatvara brzo, izbroji koji Očenaš i koju Zdravomariju svetomu Nikoli da mu bude na spas... Te vjerske nedosljednosti, ti čudnovati skokovi

pobožnosti i nepobožnosti karakterišu više ili manje svakog mornara« Carić I, 160—165; *(Razno iz mornarskoga života na brodu — obrtanje straže i molitva)* »Kapetan je na kasaru. Marko ide put njega i s kapom u ruci govori mu: — Zapovijedate, šijor, da obrnemo prvu (stražu). — Neka, odgovori. Pođe onda krmilar posred palube, pod vjetar, tako da ga mogu čuti i na krmi i na provi pak počme: — *Ampuleta a segno con san Nicolò, colla bona notte e colla bonaventura.* A svi: — *Sanità, libertà e bonaventura.* Krmilar: — *Oh dela prima!* Svi: — *Piasi Michiel.* Krmilar: — *Bona guardia qua e là.* Svi: — *Bona guardia vento in puppa.* Krmilar: — *Alesta servizi quando ufiziali comandarà.* Svi: — *Santa Maria ajutarà.* Krmilar: — *Un Pater, Ave e Gloria per l'anime del purgatorio e per el nostro bon viajo.* Svi: — *Pace, gloria, vitam eternam, amen.* Kad vidi Marko da je svaki na svoju ruku svoj Očenaš izbrojio, uputi se put timuna, a ne dohodeć do kasara reče: — *Bona notte, šior capitane, scrivane, nostromo e tutta la cumpagnia.* A ostali: *Evviva la fede di Gesù Cristo col nostro bon viajo.* Pak svi, ne izuzevši ni krmilara: — *Amen.* I straža bijaše obrnuta.« Carić I 194—195; (Sličan je običaj čuo i zabilježio 1950. god. u Kućištu na Pelješcu Marko Pederin, a zabilježio ga je po kazivanju pomorca koji je tada imao 94 god.): »Već u vrijeme njegove mladosti bila je izašla iz običaja, tako da se molila još samo na barku 'Alfredo Covacevich' koji je tada zapovijedao kap. Živanović iz Orebića. Svi bi prije večere, u 6 sati, klekli na krmi, sklopili ruke i ovako molili: — *Ampuletta a segno che faremo con Dio, con San Nicolò, colla notte e colla bonaventura! — Sanità, libertà, bonaventura! — Bona guardia qua e là! — Bona guardia, vento in puppa! — Alešta i servizi quando officiali comandarà! — Santa Maria aiutarà! — Diremo un Pater Nostro, un' Ave Maria per nostro bon felice viaggio! — Bona sera, signor capitano, scrivano, nostromo e cumpanija!* —« Kuć Ped; »Nema tomu ni petnaest godina (tj. u petom ili šestom desetljeću 19. st., op. R. V.) sakupljala se je okolo pete popodne maldane sva vojska blizu kasara. Mi bi iz kasara zavikali: *sona campana a prova,* a oni bi iz prove odgovorili: *santa Ana a puppa.* Pak mi poklen bi zvono zazvonilo: *da prova a puppa dir un Ave Maria.* Pak oni: *vento in puppa sempre sia.* Pak opeta mi: *un Ave Maria per questa bona nave.* Pak opeta oni: *sia ben venuta.* Pak poklen bi ti izbrojio svaki po jednu Zdravu Mariju, mi amo iz krme svi zajedno: *Dio facia che ne saluta.* A oni od onamo: *amen.* Pak mi: *a puppa pregar Iddio.* Pak oni: *san Luca e san Mattio.* Pak mi: *a puppa le preghiere.* Pak oni: *vento in puppa sempre nelle vele.* Pak svi, i mi i oni, zajedno: *amen.* Pak udri da se moli krunica.« Carić I, 195; *mrnar* Dbk Luetić FZ; »pomorac« Zore 1895, 14; »samo tovar ne gleda u vis, a mrnar i kad pije, gleda u nebo kao kokoš« Đaja: Mali 19; *mȑnār* Perast Brajk.; BK Musić; v. *mariner;* v. *marinarius,* II dio ovoga rječn.

m o r n a r a c v. m a l i

mornarica f — 1) »Ta se riječ u novije vrijeme upotrebljava u hrv. književnosti sa značenjem: pomorska sila koje države (u brodovima i mornarima). U Šulekovu rječn. zn. naz. za njem. Marine, Seemacht, tal. marina. *Nakon više vremena moje službe u mornarici.* M. Pavlinović rad. 122. Vidi mrnarica« ARj; »gdi nevoljnu mornaricu / mnokrat vali primitaju« Barak. 362 (ARj ne navodi taj primjer iako se može zaključiti da tu mornarica znači brodovlje); 2) u značenju *mornarova žena* »mornarica, na pol udovica« M 1934, 5, 5; Tkalčević: Nadala Bakarka 820—821; *mrnàrica* »isto što i mornarica (vidi tamo). *Dubrovačka je mrnarica don patrona i kraljica od svijeh plavi.* M. Vetranić 1, 225. *Kapetan je sveti Vlasi, mrnaricu ki tu vlada, po svem svijetu ka se glasi od istoka do zapada.* A. Sasin 170[a]. *Mrnari idu sami na mrnaricu.* S. Ljubiša prip. *Najljepše ti se upisati u duždevu mrnaricu.* prič. 7. Govori se u Dubrovniku (s naznačenim akc.) L. Zore dubr. tuđ. 14 (gdje se kaže, da je riječ iz tal. marinarezza)«

ARj; »To je sama mrnarica, ka se pravo može rijeti, / da 'e gospoja i kraljica / svijeh mornara na sem svijeti« Sasin 171; BK Musić; »Mola, Mare, ne ženi mornare, / mornarice sve su udovice!« Istra, Delorko 1960, 187; »mornarica na pol udovica« Premuda, Delorko 1960, 188.

mornarić m — dem. od *mornar* »*Mornarići moji, mornarići dragi!* Nar. prip. mikul. 171. *Mladi mornarići svi od Punte grada na izber mladići.* Nar. pjes. istr. 2, 99; »*dobar je on mornarić!*« (znač. »dobar je on mornar«); *mrnarić* »lađarski momak. *Mjesečina kao dan, sveti Niko kapetan, anđeli su mrnarići, svi su zdravi kako tići* (dječja pjesmica u Cavtatu). L. Zore rib. 349. Kamarot, mrnarić, koji služi u sobi kapetanovoj. M. Vodopić dubr. (1868) 247. — Ispor. mornarić« ARj.

mornarija f — »mornari, pomorci«, »Danas se službeno zove 'mornarskom' ma i da se je mornarija odavna već na toliko razrijedila u gradu« Draženović: Po buri 152; »a ostala mjesta zaposjela ostala mornarija što jošter plovi« op. cit. 217; također u Sn.

mornarina m — »augm. od mornar. U Poljicima (u Dalm.). Zborn. za nar. živ. 8, 239. — Isp. mrnarina« ARj; *mrnàrina* »augm. od mrnar. Govori se u Dubrovniku (s naznačenim akc.) i u Prčanju. M. Rešetar štok. dial. 253. — Ispor. mornarina« ARj.

mornariti impf — »biti mornar, broditi po moru. Između rječnika samo u Stulićevu (mornariti, mornarovati). *Tko često putuje, mornarit nastoji.* Đ. Baraković vila 66. *Vitri poslušati da bi me hotili... lasno bih ti smio more mornariti.* I. T. Mrnavić osm. 109« ARj; »*zač vidjahu lipa mista / i prikladna mornariti / i prigodna gusariti*« Barak. 381.

mornarov adj. — »samo u Stulićevu rječniku (mornarev, mornarov)« ARj; *mornarov* »samo u Stulićevu rječniku *(nautae, ad nautam spectans)*« ARj; »Mornarova glava na konopu spava / mornarove ruke su žuljem pokrite« Istarske 129; »mornarovom gastom moglo bi se pričestiti« Skarpa 535; »mornarov kruh ima devet kor, deseta je pupa — i ona je gorka« Šep Kursar.

mornarovati impf — »isto što i mornariti. Između rječnika samo u Stulićevu *(nautae munus exercere). Dokle ja mornarujem u ovomu strašnomu moru ovoga svita.* P. Posilović nasl. 76[a]. *Ove* (tj. kreposti) *saj svijet mornaruju.* J. Kavanjin 368[a]« ARj.

mornarski adj. — »U rječniku Mikaljinu *(mornarski* od mornara, *nauticus)* i u Stulićevu *(nauticus). Mornarskim naukom naučen u moru.* Đ. Baraković vila 66. — Ispor. mrnarski« ARj; »mornarska žena tada-sada vesela« Skarpa 535; »mornarski kruh sa sedam kora« Carić I, 188; »A na ukrcanja uvik nove gredu, / tvardi kruh mornarski od devet kor jidu« M. Franičević: Zadnja putovanja; »boji je tovuarski život negor mornuarski« Loš Žuk.; v. također *marinerski; mrnarski* »U rječniku nijednom. *Mrnarski najbolji može se svjet riti, ki u njih nevolji bude se primiti.* N. Dimitrović 9. *Er je trijeba bilo mnoštvo drijeva ugotovit, ćete skupit neizbrojne i vojničke i mrnarske družbe.* B. Zuzeri 104. *Mrnarska žena tada sada vesela.* Poslov. danič. 'Fatte bonora' riječ mrnarska, kojom se odgovara na zapovijed. M. Vodopić dubr. (1868) 173. — Ispor. mornarski« ARj.

m o r s a v. m o r š a

morski adj. — u svim rječnicima, u ARj brojni primjeri od XII st. do danas.

morša f — *mȏrsa* »velika i mala« alat u drvenoj brodogradnji La Kr. Dean.; *mȏrša* »alat u kojemu se pilaju manji komadi drva u brodogradnji« Kor Slad.; »za stiskat drvo« Po Ivaniš. F. 290. Skok ER; Tal. morsa.

most m — 1) »zidana obala, povučena poput poluotoka u more, zovu je most ili riva« Novak P 149; »veliki gat je mul, a mali u vlaki most« Kuć Ped.; »molo« Sn; Senj Babić 1875, 3; »čekasmo na senjskom mostu kad će već banuti parobrod« Draženović D III 448; »zadovoljava se što može svako jutro stražariti na mostu ribare« Tresić 9; Kl, Pu Dean.; dječja rugalica u Sn »ako ti nî dosta, poj iza mosta« (tj. iza mosta

imaš izmetina); Skok ER; 2) brodska daska za komunikaciju između broda i kraja »spustimo dugu široku dasku iz kaštila do na obalu. Takvu dasku zovu mornari most« Carić I, 156.

moštravento v. muštravenat

motor m — 1) u znač. »stroj«, »Danas su brodi na motor. Ka' i' radi, niki se činu ki sa' ja sa' i ne mislu na to da i' motor more traditi! Od otomu valja misliti ka' greš uz kraj, a moreta i vitar te tuču u bandu kâ nije do kraja. Da te onda trevi traditi motor, a more je jako, moreš upasti u zlo. Zato je bolje oditi malo dalje o' kraja. Tako, ako te izdade motor, moreš se na vrime snajti. Isto tako, neka ti je brod na motor, ka' imaš pasati dugìji put di će te jako more vatati treso, moraš na vrime misliti da se daješ sumpra vitru, da nadjašeš more i da ga onda uvatiš po krmi. Ako tako ne učiniš, nego ideš ravno i pustiš da te more vata treso, a usri puta vitar kreši i more nareste kaj planina, di si onda? Pa ka' bi te ud otomu još izda motor, a onda bi se uprav naboja na velikoga pauka. A ka' si na vrime nadjaha i uvatija more po krmi, neka vitar kreši, privarija si ti njega, a ne on tebe. Pa da te i izdade motor, greš na suho. Ča ti je motor. Vrpa gozja! More te traditi u najgoremu« Šep Kursar; 2) brodić (obično sportski) s unutrašnjim motorom »ukrcamo se u dva velika motora i uputimo se na kraj« Sn, St i općenito u Dalmaciji.

motorin m — »motorni brodić, obično sportski« općenito u Dalmaciji.

motorišta m — »onaj koji upravlja motorom« Žir Finka-Šojat; općenito u Dalmaciji. Tal. motorista.

motor-nava f — »veliki drveni brod, s motorom« Kr. Tal. motonave.

motor-škaf m — »motorni brodić, sportski« Sn. Tal. motoscafo.

motoruge f pl — u izr. *vozit na motoruge* (ili *mataruge*) kad jedan vozi jednom (desnom) rukom veslom ispred sebe, a drugom (lijevom) onim iza sebe, Sn. »Motoruga — sbarra sulla ruota (da molino)« Parčić.

mozak m — »vertikalni porubnik jedara« Sa Dean.; »mozak ili ventam na jedru« Or Vek.; »zadnja fera jidra ima od škote do lantine šav kroz koji je prodiven tanki konop a zove se mozak« Sa Gran., v. i *leut*; »konop u rubu jedra (ne arman nego ovijen rubom) od piljca do pože« Šep Kursar.

možun m — u izrazu *možun od prove (proveni možun)* Mn, Sn, Tg; *možun ol prove i možun ol karme* Kom Bož. Tal. (Chioggia) musòn.

mrečiti impf — (ako barka nije valjana na jedru, ako ne jedri hitro), »tad vele mreči ili stoji kako mrkjenta« Zore 1869, 327.

mrkenta v. mrkinta

mrkentija v. mrkinta

mrk(i)jenta v. mrkinta

mrkinta f — *mrkênta* »I po ovom smutnom moru, / punom sika i mrkenta« Kav. 157; »u kletvi: mrkenta ti postelja bila« Or Vek.; »velike nadmorske seke su mrkente« Kuć Ped.; »kletva: mrkente te izile!« Kuć Ped; »tamni dio grižaste obale što ga oplakuje more« KZb 1, 298; *mrkêntija* Paštrovići Skok ER s. v. *mrkinta; mȑkijenta* »hrid (čini se samo u moru). Mjesto -ije- nalazi se kašto -e- ili -i- (vidi među primjerima). Postanje je tamno; da nije iz negdašnjega dalmatinsko-romanskoga narječja? To se može naslućivati poradi glasa *k* nepromijenjenoga ispred -ije-; ispor. lukijerna, mrgin. U rječniku Belinu *(mrkijenta, scoglio, sasso elevato in mare)*, u Voltiđijinu *(mrkenta, scoglio, rupe, Klippe, Fels)* i u Stulićevu *(mrkijenta, secca marina, brevia*, dakle seka, pličina, ali tome značenju nema potvrde). Riječ se nalazi gotovo samo u dubrovačkom govoru. *Nu galebak dojde bili... na mrkijenti pak se krili.* M. Vetranić 1, 15. *Učini se toliko velika fortuna* (tj. na moru), *da ono prokleto tijelo izvrže u njeke mrkijente.* I. Držić 162. *Zašto je ovo seka i mrkijenta, dje se je razbilo i potopilo vele dumana.* 261. *Poginu meju mrkintami.* B. Kašić fran. 10. *Drijevo... nasuka se posred očeana na mrkinte ili grebene.* 207. *Udri* (tj. lađa) *sa svijem tijekom na mrkijente.* K. Palmotić 357. *Tvrda i studena*

mrkijenta i stijena. V. Andrijašević put 41. *Hrid, mrkijenta, ljut i gora ne bi ikada ustavili vojsku ovu.* P. Kanavelić 97. *Drži se lupar mrkijente.* Poslov. danič. *Po ovom smrtnom moru punom sika i mrkenta.* J. Kavanjin 160^{b}. *Pritvrda mrkijenta usred mora.* V. M. Gučetić 210. *Tko udre u jednu mrkijentu, a tko u drugu.* B. Zuzeri 117. *Morski val izmetnuo ga na golu hrid, a njegove kosti u mrkijentu ukupio.* A. Kalić prop. 360. *Meštar Miho, spametna morska mrkijenta, đahne se malahno.* M. Vodopić dubr. (1868) 245. *Uzavrelo more na valove ... o mrk'jente razbija valove* (u pjesmi od Dubrovnika). Hrv. nar. pjesme. 1, 117. Mrkijenta, hrid. P. Budmani rad jug. ak. 65, 169 i L. Zore dubr. tuđ. 14« ARj; *mȑkijēnta* Ca Dean.; »1° hrid u moru, greben, stijene pokraj mora, velike strme litice, 2° seka (Grbalj), 3° pojedini veliki kamen kojim se može zidati, da se utvrdi obala od vala, ali se ne upotrebljava za zidanje kuća« Skok ER s. v. *mrkinta;* Šim. 1982, 294, 299.

mrkulja f — mračna (ciklonalna) bura Mak. (nema ARj, Parčić, Skok ER, ČDL).

mrlin m — »pomijo od jarbula je... pri vrhu provrćen i proza nj pasava merlin za bandijeru« Mljet Macan 213; »vrlo tanko uže za dizanje zastave uz jarbol« Skok Term. 145, »lađeno uže« Dbk Skok ER; »čvršće izrađeni konopac« BakŠkr TŠ; »tanki konopac za zastavu« Kom Mard. Pa.; Mn, Sn, St, Tg; Kor Dean.; *mȑlīn, mrlína* »lađeno uže. Govori se u Dubrovniku (s naznačenim akc.) L. Zore dubr. tuđ. 14« ARj; »konopčić« Đaja: Mladić 166; *mrlîn* »tanki konop od bandire« Kom, Sa Dean.; »vrsta konopčića« Sa Dean.; Po Ivaniš. F.; »mrlíni su, nasuprot grlinima, najtanji konopi; služe za raznu upotrebu« Kuć Ped.; »mrlin je tanak konop, npr. mrlin zastave« B. Širola, Naše more, 1925, 70, »Dorekavši to, trgne bijesno mrlin zviždalice« ib.; Kom, Pu Dean; **mȑlīn** Ca, Lo Dean. Tal. ven. merlin DM.

mrnar v. mornar

mrnarica v. mornarica

mrnarić v. mornarić

mrnarina v. mornarina

mrnarski v. mornarski

mrtva banda v. banda

mrtva morada v. morada

mrtva strana v. banda

mrtvariti impf — 1) *»vrijeme mȑtvārī, kad stoji naoblačeno i mirno bez kiše.* M. Pavlinović« ARj; »zimi kaže se da mrtvari vrijeme kad je tiho i maglovito« St Kolomb. 1889, 14; 2) za brod »(kad nema vjetra, kad brod slabo jedri) reče se da *martvori*« HvD.

mrtvo more v. more

mu v. mul

muc m — Bož Cronia; Skok ER; *mȍco* ARj; »Sad su njega zvali kapetanom, mene mozzom. Bio sam mu marljiv 'brodski dječak'« V. Nazor: Franculi; *mȕc* »besprizorni koji bi svršio u austrijsku ratnu mornaricu, mali od broda, mornarski početnik, kadet trgovačke mornarice; prijetnja: ako ne budeš dobar, posla ću te u muce (zbog stroge discipline i teška života); *brod o' muci* su zvali brod na kojemu su obavljali praksu *muci*«; *mȕc* i *mȕco* »mali na brodu: sad se zovu pitomci. u muci pojti« Vrg Jur.; »Prođe dobričak vremena dok se svrši proces, i kad ne mogoše da me zakonom ošinu koliko sam, dajbudi, zaslužio, oni mi potajno svare poparu, pa me jednog lijepog jutra otprave parobrodom u Polu, da služim kao *muc* na jednoj penici ćesareve mrnarice« Car 10; »mali od broda« Kor, Lo Dean.; »na ratnim brodovima je nekada postojao naziv muc; to je austrijska mornarica uzimala na svoje ratne brodove mlade ljude, momčiće, pa ih tu odgajala za podčasnike« Kuć Ped.; *mȕco* »mali od broda, mornarski početnik« Kom Dean. Tal. mozzo DM.

muca f — »jarbor bez jarboreta, ravan sve do pomula« Sn.

mucigot m — »naročita vrsta tvrde četke koja služi za struganje dijela lađe pod morem« Petravić 48; »dugja kâ metla, snop na njon dug okolo pol me-

tra, tvrda, za pranje dna« Sn. Tal. ven. mocegòto Bo.

muja v. mul

mujar m — »u Kaštelima na pješčanim pličinama obrasla je mjestimice gusta trava, pretežno zostera i nana; te položaje narod zove *mujar*« Rubić 47; ARj *muljara;* ČDL *mujara.*

mujašćina f — *malajka/mulajka* »malacia, -ae, tranquillitas. tišina. bonaca. tihoća mora. mulajka. malajka. pellatia. malatia« Jur. Vitez. 371; *molajčina* »Poljica, Dalmacija, toplo vrijeme kad se kravi u polju« Skok ER; *molajtin* ARj; »S protuleta i na podzimi bivaju molajtini. To je bonaca, nebo oblačno, a vrime teplo. Biva umorno, i po nikoliko megli« Vrb Žic 1899, 239; *molašćina* »vlažno ili južno vrijeme« Šep Kursar; *mûjašćina* »oblašno i maglovito vrime« Sn; *mulajka* v. *malajka* (Vitez.). »Bit će vjerojatno dalmatsko-romanska izvedenica na -ina od gr. malakós... malakía« Skok ER (s. v. *molajčina*).

mul m — »gat, pristan, most« — *molo* »Skočismo... na sazidani molo« Draženović D III, 454; *mólo* Skok ER; *mũ, mũla* »gat« Vrg Jur.; *mû* Kvarnerski otoci Milč.; *mu* »kad se ostari, kuštivamo svi za mu u isti porat« Iž Kulišić; *mũja, -úla* Nin Maštr.; *mũja, mũla* Žir Finka-Šojat; *muja,* pl *muli* »u šepurinskom govoru muja znači lukobran (veći ili manji), ali i pristanište i lučicu; npr. brod mu je u mulu (tj. u lučici); sutra ćemo popravjati muja (tj. pristanište ili lukobran)«, »parobrod je sta na donji muja = uz donji lukobran« Šep Kursar; »Ujtro rano na prvi luja / brodi u našen selu / ostavili bi prazan svoj muja« Šep Cukrov; »Ka' se gradi muja za ve naše brode, valja ga graditi u suho (brez malte i cimenta) i to velikima stinami, o' kvintala-dva i višjima. Izmeju stin se ostavljaju procipi da se u njima more ubije. U mulima ča su hi gradili stari, nima ni glibavice ni rekajisa, a 'vo danas ča se gradu u cimenat ništa ne valja: muka ti je pogljedati kako brodi skaču gori-doli, skosaju i tuču jedna u drugu. To je zato ča nima procipo nego je sve lišo i more se nima di ubit, udre u liši cimenat i odbije se, a brodi onda skosaju, skosaju, ala ga to!« Šep Kursar; »nasip u moru. Na krčkom muli. 1642. Not. knj. Staš. 90. fr. 166« Mažur.; općenito u srednjoj Dalmaciji; »Kako je bil mandrić preveć otvoren, udaralo je nuter more. Za obranit ga, su potegnuli spod popova verta va gerbin jenu velu gromačinu, na kraj ke je sedaj garoful ze prezun, a bila je ta gromačina delga morda do trajset sežanj i prepasivala je mulić, kad se je imelo kercat. Toj gromačini, ka je bila na početku široka, a ke kraju se uža, dali su ime mul« Vrb Žic 1902, 352; »izgrađeni dio obale za pristan brodova; bitno je da ga sa tri strane oplakuje more, a četvrtom je vezan za kopno« Gr Elez.; St; »di su s dagnjama prazi malog izgrizenog mula« Cett. 1954, 97; Rab Kušar; Su HHG; Bož Cronia, Skok ER; muja, mula i *mũl* »molo, gat, pu mula šijaj« Žir Finka-Šojat; »gat za pristajanje i vezanje broda« Iž Kulišić; *mûl* Kuć Ped.; Kom Mard. Pa.; *vȅli mûl* (ili *đîga*) »lukobran« St; *múlo* »gat, pristanišni nasip« BK Musić; *mũlȍ* Skok ER; *mũo, múla* m »nasip u moru. Glas je -o- postao od -l, dakle *mũo* od *mûl*... na ostrvu Rabu: *mûl,* gen. *mũlȁ.* M. Kušar rad jug. ak. 118, 17... Iz tal. riječi istoga značenja molo. a) u navedenom značenju. Između rječnika samo u Vukovu *(ein Damm im Meere, / ital. molo /*... s naznakom, da se govori u primorju, tj. u južnodalmatinskom). Riječ se govori osim Dubrovnika i Raba... i u Poljicima (u Dalm.), gdje je nom. *mul.* Zborn. za nar. živ. 8, 199. — *Muo* se zove i selo u Dalmaciji u kotaru kotorskom. A. Mašek 237, gdje je zabilježen i nom. Mula« ARj.

mulac m — 1) u izrazu *mulac od kuhinje* »Kuhar još zataknuo suhu drvenu kašiku o pojas, a do njega se izverao njegova desna ruka, mulac od kuhinje s ogromnom bijelom kapom« Suz. 2, 109; 2) »male punte (rtovi) između malih uvala i male ribarske pošte na njima, npr. punta Gomilice, punta Svićure u Podanbrača« Sn.

mulet m — dem. od *mul* »malen gat, pristan« — »odredim da pojdemo na mulet o' Pojuda, i tot iskrcan četiri

gardišta« Jadr. pošta, Split, 1925, 31, 2. Tal. ven. moleto Bo.

mulić m — dem. od *muo* ili *mul* »Na kraji mandrića je od juga mulić 'nad jaminun', kadi se koštuju barčice z bokon za kercat« Vrb Žic 1902, 352; »posve mali mul« Gr Elez.; »oniski nasip za pristajanje čamaca« BakŠkr TŠ; ARj (primjer naveden za Vrb Žic).

mulinel m — »sidreno motovilo« BN 44/101/15; »pa bi pri surgavanju pukla kadena, ili bi se mulinel slomio« Ivelić 75; »motovilo« Majc.-Sim.; »oko mulinela na kaštelu nešto zapelo« Suz. 2, 6; *mulinel veli* i *mulinel mali* (potonji je na ribarskim barkama i služi za istezanje kobola) Mn; *mulineo* »sprava kojom se dižu sidra« Carić II, 341; *munivêl* Sn. Tal. molinello.

munivel v. mulinel

muntavati impf tranz. — »probijati se uz valove i vjetar brodom«: *muntaje more,* probija more brodom, Šep Kursar.

mura f i **mure** f pl — »posebno konoplje koje služi da se otegne donji dio jedra, koji je nad vjetar« Carić I, 262; »karga ali mura je z jednin krajen vezana za glavu od mace, a z drugin krajen je pasana pod banek. Ako se ov kraj potegne, maca se pokala z glavun zdolu, a ves zadnji kraj poskoči malo nazgoru. To je potribno zato, da more jadro legje pasivat z bandi barčice na bandu barčice i boje nosit, lovit veter« Vrb Žic 1902, 344—345; *mũra* Bož Cronia; *mûra* St; »dio jedra uz jarbol« NMJS 1929, 114; »škotom se drži jedro šotovento, mũrom sovravento«, »ako se susretnu dva broda, onda onaj brod, koji ima mure sinistra (s lijeve strane), mora škivavat onaj brod, koji ima mure drita (s desne strane)« Kuć Ped.; »zaglava jedra; konopi koji služe da se otegne donji dio jedra koje je nad vjetrom« Barb.-Jurk. 1972, 208; *mure desne i lijeve* »zovu se kad su jedra izložena da se uzimlje vjetar krstareći sa desne strane, a kada se vjetar prima sa lijevog boka, onda se zovu mure lijeve. Brod, koji jedri sa desnim murama, poštovan je odnosno manovre od svakoga susreta« Ivelić 194; *mũre od trevi* »uzda« Ivelić (opis brika 'Pierino'); *mûra* Sn; *mũra* »nateže jedro čim više k provi« Skok Term. 144; »konop koji jedra veže prema pramcu, i to donji rogalj jedra, dok je škota isto prema krmi... za taj pomorski termin predložen je naš izraz *uzda*« Skok ER. Tal. mura DM.

murada f — »linica, bok, strana broda« Majc.-Sim.; *morâda* (ili: mrtva morada, mrtva banda ili kavobanda) Sn; *murâda* »To je kuverta (murada, prava prova) na njoj« Vrb Žic 1902, 345; ARj ima taj isti primjer uz komentar »daščani krov na barki, koji se zove i kuverta«; »Koridur na braceri ili šteli nazivaju murada« Skok Term. 140, također sl. 51 D 13; »ograda oko palube« »rub palube« Kl, Pu, BK Muo, Sa, *mũrāda* Kor, *mùrãda* »također kavobanda i partigeta« Ca Dean.; *murâda* Tg; »na ove šojere pričvršćene su bande od broda na kuverti, a zovemo ih murade ili koriduri« Sa Gran. v. također *leut.;* »Kad se brod nakrca do soljera, ondat se više ne štiva u landane nego u murade i tako se štiva napuni« Senj Moguš; »čitava mrtva banda, osim kavobande, zove se partigeta ili murade (plurale tantum)«, »na kuvirti između kasara i kaštila su murade ili partigeta; to je puna, neprozirna ograda; murade i partigeta su sinonimi« Kuć Ped.; »mala ograda uz vanjski rub palube; npr. bolje je da ti tenda ne pada po muradi, nego da je dva prsta dalje o' nje« Šep Kursar; *muruâda* »muruada, kaobuanda i paramuorta su sinonimi« Loš Žuk.; »kod velikih brodova: drvena oplata (ograda) iznad kuverte; kod malih brodova: bočno proširenje, most koji spaja krmu s provom; služi za odlaganje sitnih stvari« Gr Elez.; *murôda* »bok broda, ograda« Kom Mard. Pa. Tal. ven. murada DM.

mura-grativ m — »špag naokolo jidra, i to oni doli« SJ RNA.

muran adj. — u izrazu *murâno idro* »idro koje nî nategnuto« St.

murat pf — *mũra deštra!* »ukloni se desno« St (jedriličarski izraz). Tal. murare DM.

murelati impf — »veslati jednim veslom na sredini broda, da brod ne ide

ni pramcem ni krmom nego bočno (kad se murela, ne vadi se veslo iz mora, nego se njime čini livo-desno); čuje se i svršeni oblik *zamurelàti, zamurelân*« Šep Kursar.

muril m — »tanka daščica, kojoj brodograditelj na jednoj strani otcijepi četverouglasti komad, kojeg duljina zavisi o potrebnoj mu mjeri; služi za prenošenje određene mjere na komad koji obrađuje« Kor Ivanč. 1962, 639.

m u r o d a v. m u r a d a

murva f — (murva u brodogradnji, v. *drivo*).

murvina f — »vrsta drva za gradnju lađa« Sa Dean.

m u s t a c v. m u s t a č

mustač m — *mustac* »m. od baštuna — donje pripone kosnika prečke« Kom Mard. Pa.; Sn; *mustač* »na samu provu lijevo i desno mankuli, palci za vezivanje barke. (Kod pasare dođu mustači, ali više za ukras)« Kor Slad.; *mustać* i *mustaće* »Na provenon i na kermenon karoci zabije ravno z verhon od provi i od kermi, ze seke bandi svoju dešćicu delgu, koliko je širok karoc, a široku okolo pet perst. To su mustaće od barčice«, »Od varije do baštuna doli do mora visi mustać, ki derži baštun, da boje stoji« Vrb Žic 1902, 338, 349; »U karoc od prove dolazi jedna vera gozdena, za nju se veže konop kroz boceja, a ti konop zove se mustać, zaveže se ili, kako se reče, inkapela na vareji od baštuna« Po Ivaniš. F. 292; »žica kâ veže vrh baštuna i aštu doli« SJ RNA; »ona žica kâ veže vrh baštuna i aštu doli« Dob; mustaće ARj (primjer iz Vrb Žic, oskudan, nepotpun opis: »nekakve daščice u barke«); također Skok ER; *muštāć* »štitnik od pletena konopca ili gume što se stavlja na pramac lađe« Senj Moguš. Po svemu sudeći riječ ima više značenja: 1) Kom, Vrb 349, Po, SJ RNA 2) Kor 3) Vrb, str. 338 4) Senj. Tal. mustacchi DM.

mušjam m — »suho meso od dupina što bi ga mornari nosili kući s putovanja« Barb. 1972, 52. Tal. mosciame (ali: filetto del tonno) DM.

m u š k i u z a l v. u z a l

muštravenat m — »vjetrokaz na brodu«; *mòstravênto* »na jarbul od medzarije ili od pala se stavlja na sami pomul mostravento; napravljen je od drva a modo kono (kao čunj), a šupalj je da mu dohodi vitar, tako da se može okretati u pravcu vjetra« Kuć Ped.; *moštravento* »vjetrenica« Majc.-Sim.; *muštravênat* St. Tal. mostravento DM.

mušula f — »grablja na grtalici za vađenje mulja, pijeska, za produbljivanje dna« Kr, Mn, Sn, St.

mutižat impf — »kovitlati se« — »kad se oblaci mutižaju, učinjet će neko štrambo vrijeme« BK Pask. Tal. ven. motizar Bo.

N

nabit pf i **nabivat** impf — u fig. izrazu *jugo nabije* »jugo nabije, a onda odgovori nevera« Sn.

nabroditi se impf — u značenju »provesti toliko godina naporna života kao mornar na tuđim brodovima: 'Sinjeg mora si se natopija, po brodima si se nabrodija, brajne Grgo, mornarovo oko!' naricaljka mornarove žene« Šep Kursar.

naburdižat pf — »najedriti se« Sn, St, općenito u srednjoj Dalmaciji; *naburtižati se* »danas ćemo se naburtižati« Šep Kursar.

nadjahat pf — u izrazu *nadjahat more* »Nadjahali smo dosta, moremo okreniti, izajti ćemo selo sve molani konopima«, »neka vako gre još malo da bolje nadjašemo, bit ćemo siguriji izajti (= stići do mjesta gdje se može okrenuti jedro da bi se uhvatilo, izašlo ili poteglo mjesto do kojega se želi doći)«, »toliko ići prema valovima i vjetru kako bi se nakon toga mogao bez straha pustiti niz valove i vjetar«, »ka' imaš pasati duglji put di će te jako more vatati treso, moraš na vrime misliti da se daješ sumpra vitru, da nadjašeš more i da ga onda uvatiš po krmi« Šep Kursar.

nadmorje n — »strmi obronak« Šim. 1982, 294.

nadut se pf — fig. »naduti se, osobito o buri. Al se danas nadula!« Senj Moguš.

nagrundit se pf — »namrgoditi se« za naoblačeno nebo fig. se kaže *nagrundilo se*, Sn.

najamnik m — (na brodu) »To doba još spaše na većem gospodar, / a pomnje nimaše najamnik ni mornar« Barak. 171.

nakarenat (se) pf — »nagnuti brod« Crnić; »nagnuti brod na jedan bok radi popravka dna«; refl. fig. »ca si se nakarenâ? (= što si se nagnuo, iskrivio?) kaže se i za čovjeka« Sn; v. također *karenat(i)* i *karinat(i)*. Hrv. na+tal. carenare.

nakatramat pf — »iza toga je nakatramao konope« Petravić 48; v. također *katramat*.

nakir m — (nekada pom. i rib. termin., danas samo rib.) »od lovine trate dijele se dvama šijavcima i nakiru po dva dijela« Drvenik, Vinišće, Trogir, Seget MRKJS 1940, 122; »vozač šestog, glavnog vesla kojim se određuje pravac lađi« Sa Dean.; »u leutu vozi šesto veslo od prove« Zadar Pait. 57; *Nakir* prezime u Slatinama i Splitu; *naukijer* »ne imam timunijera, timunom da vlada, / ni vješta naukijera, da u način plav sklada« Vet. 169; »djetići gologlavi / kom začuju naukijera« Sasin 171; »Iz pržina vješ izima naukijer sidra i ankore« Bettera 135; Skok Term. 124; *naukijer* »naziv za vlasnika broda, onoga koji raspolaže brodom, zatim za pomorca, tj. osobe koja upravlja brodom. Odatle potječe latinska riječ *nauclerus* i pridjev *nauclerius* (brodovlasnički). U statutima naših i drugih sredozemnih primorskih gradova *nauclerus* znači osobu, koja je na čelu mornara, koja rukovodi nautičkom službom i u svemu zamjenjuje brodovlasnika, kad ovog nema na brodu... te još sačuvani dubrovački naziv naukijer« PE V, 422; »on je, uz zapovjednika broda, bio najvještiji navigaci-

ji... na brodu su krojili i šivali jedra, a posebno su se brinuli oko manovre sidrenja broda i pripremanja broda za navigaciju. Ovo radno mjesto imalo je od 1744. do 1760. godine preko 20 većih dubrovačkih brodova vanjadranske plovidbe« Luetić 1959, 51; v. *nauclerius*, II dio ovoga riječn. *naùkīr, naukíra* »upravitelj lađe... Između rječnika samo u Mikaljinu *(naukir, koji vlada brodom, nauclerus, nauarchus, gubernator). Krjepost od počitanja jest kako naukijer, koji vlada drijevo.* Zborn. (1520) 19ᵇ. ... *Mnogo naukijera drijevo razbijaju.* Poslov. danič. *Čovjek, koji ne pazi na svoj jezik, jest kako... brod bez naukijera.* K. Mazarović 105. Iz novijega vremena potvrda je samo: naùkīr, zapovjednik na brodu. U Drašnicama (u Dalm.) M. Pavlinović« ARj; Skok Term. 124—125; *naukîr* »ribar koji je zapovida su litnjon traton, uvi je vajalo da bude budan, hodi je od svićarice do svićarice, stâ na sinjalu, u sridu, i zapovida je« Sn; *naukīr* »ribar koji dijeli hranu ili piće družini« Gr Elez.; isto HvD; *nauklijer* ARj, ali ne ni u pom. ni u rib. znač.; *naunkīr* »spominjat ćete se vi šta se dogodilo onom naunkiru Sigećaninu«, »Oni neće pa neće, sve dok naunkir nije posegao za nož oko pasa« Cett. 1928, 5; *navkir* »Ni jedn navkir ni jedn ini človik ne smê vozit van z otoka. Statut vrb. 151« ARj, isto Skok Term. 124; *navkler* ARj ima jedan primjer iz Domentijana koji se navodi u Daničićevu rječniku (»Navkleru že mnogyh radi vêtr vsu hytrost pravljenija izumêvšu... vsi strahom skončavahu se«); Skok Term. 124. Grč. nauclêros, tal. nauchieri, nocchiero, »maestro d'equipaggio, a u nekim mornaricama, kao u francuskoj, značila je isto što i *pilota*« Skok Term 124.

nakrcat se pf — *nakȑcati, nakȑcām* pf »natovariti, napuniti (osobito o lađi). Od na-krcati... U rječniku Mikaljinu *(nakrcati drijevo, onerare navim, — nakrcan, onustus)*, u Belinu *(nakrcati brod, caricar la nave)* — ... i u Vukovu *(nakrcati npr. lađu*, vide natovariti s naznakom, da se govori u primorju). a) o lađi. *Želeći plav moju... nakrcat u goju.* M. Vetranić 1, 169. *Nakrcah plav moju, a nije mi dano znat... gdje ću je iskrcat.* 2, 20. *Nakrcat sve na jedan brod.* Poslov. danič. *Vele je draža i šačica ovijeh zrna neg' da i drijevo cijelo tom pržinom nakrcate.* B. Zuzeri 26. *Dok je kapetan nakrcao* (to će reći natovario) *u korabalj pšenicu.* G. Zelić 269. *Nakrcavši se duhana uporaviše* (tj. brodari) *natrag put Španje.* M. Vodopić dubr. (1868) 252. *Pol' mora sam rožice trgala... brajnu sam ih brodić nakrcala.* Nar. pjes. istr. 2, 36. *Sinoć se je kasno barka nakrcala.* 2, 156« ARj; taj rječnik nema nijednoga primjera upotrebe u figur. značenju, kao što su npr. ovi: *nakrcat se pınez* »steći mnogo novaca, obogatiti se«; *nakrcat se* »najesti se«, »opiti se« Šep Kursar; *dobro si se ti nakrcâ* »jako si se prehladio, pun si, krcat si sline«, *nakrcali su se do manikeli* »opili su se do besvijesti« Sn.

naliti impf — »Ako puhne iznenada dah vjetra, te lađu nakrivi da joj se preko strane more prelije u korito, ulio nam je, nalilo nas je ili zahitilo smo« Zore 1869, 327, (isti primjer ima ARj); *nalit* opć. u srednjoj Dalmaciji.

nalivica f — »jaka kiša« ARj, primjer iz Vrbnika; Kl Dean.

napakliti pf — »premazati brod paklinom« Nin Maštr.; v. *paklina*.

napeti pf — »Uzdignuti jedro na arbuo i rastvorit ga zovu napeti jedro ili otvoriti, sr. Hektor. na str. 67« Zore 1869, 328.

napravit pf — »Vesalca napravih dva skladna s obih stran. Đ. Baraković vila 277; *Nav ka je lipa i moćna i lipo i dobro napravljena konopi i vsakom napravom.* Transit 236« ARj.

napravljat impf — u značenju »graditi« i »opremati« — »nit' se plaf poriva, nit' se brod napravlja« Barak. 47; »*Narodi napravljaju hitri brodi, da nas vrgu u podloge.* Đ. Baraković draga 389ᵃ« ARj; »vesalca napravlja, jidarce razvija« Barak. 307; »*Do malo dan zatim poča se spravljati, navi i galije čini napravljati* (tj. kralj) *Oliva* 53« ARj.

naprdit pf — fig. »nasukati brod« Trpanj Fer. 456.

narazat pf — u izrazu *brod narazâna* »brod nakrcan teretom do granice (raza) svoje nosivosti« Šep Kursar.

n a r e s t v. m o r e

nasest(i) pf — u izrazu *nasest(i) na siku* »appellere ad scopulum« Jur. Vitez. 364.

nasloniti pf — u izrazu *nasloniti kovidur* »dočekaj voga, vi će ti nasloniti kovidur (= spremno dočekaj ovaj reful, on će ti nasloniti kovidur na more, tj. toliko će te nagnuti da će ti kovidur doticati more)« Šep Kursar.

nategnit(i) pf i **nategnuti** pf — »navem subducere, nategnuti brod, lađu, plav« Jur. Vitez. 360; 1) »Ako treba da se malo odalji od suha lađa, da ne kuca ob kraj, tad malo potegnu uzu od sidra i tad vele: *nategnuti na sidro* ili *potegnuti se na sidro*. L. Zore rib. 325« ARj; 2) »Nategnuti brod, tj. izvući ga na suho. L. Mrazović« ARj; »Zato ju (sc. barčicu) nategnu, potegnu na kraj« Vrb Žic 1902, 345; *natēgnīti* Sa Dean.; isto opć. u srednjoj Dalmaciji.

naticati pf — »propuštati vodu, kaže se o brodu« Sa Dean.

n a u k i j e r v. n a k i r

n a u k i r v. n a k i r

n a u k l i j e r v. n a k i r

n a u n k i r v. n a k i r

nautika f — »pomorska škola« općenit naziv u primorju. Tal. nautica DM (ali ne spominje nav. značenje, samo 'scienza ed arte').

nautikaš m — učenik *nautike* (pomorske škole), BK Lip.

nav f i **nava** f — »Nav, navi f. brod, lađa. Iz tal. riječi istoga značenja nave. U rječniku nijednom. *Nav, ka je lipa i moćna i lipo i dobro napravljena konopi.* Transit 236. *Prikrcana nav rado se potopi.* M. Marulić 133. *Veći broj galij ter navi jest, u kih brodeći vojska se priplavi.* H. Lucić 270. *Vstupivši v nav.* Ant. Dalm. nov. tešt. 1, 215ᵇ. *Pride k portu, da u nav ulize.* Starine 1, 233. *Da brodi pristaju galije i navi.* Đ. Baraković vila 106. *Nav trgovačka iz daleka noseći kruh svoj.* I. Bandulavić 255ᵃ. *U niku drugu stupivši nav.* F. Glavinić cvit 247ᵇ. *Izhodeći oni van iz navi.* 314ᵃ. *U nike navi od Tarsije ubrodivši se.* 427ᵃ. *Popadši se kako jedna nav za velu ankoru.* P. Radovčić nač. 162. *Kapitani od galij, navih.* ist. 189. *Navi jiman* (tj. imam) *dosti, u njih ljudi od vridnosti.* I. Zanotti skaz. 12. *Niki ju mornare iz navi vidiše.* Oliva 24. *Blagosovi nav ovu.* L. Terzić 230. *Otvori se nav pod njima i padoše u more.* J. Banovac prisv. ob. 74. *Da otidete... na nijedan način udeći... nijednom stvorenju u navih.* blagos. 344. *Bojne navi i trgovačka driva.* M. Dobretić 400. *Sad eto ti bojne navi dvije.* Pjev. crn. 304ᵇ. Govori se u Vrbniku (na Krku) za nekakav veći brod sa tri jarbola« ARj; »... Sdvignuvši se velika mora i fortune velike budući . i vetri, ulomi jim se jarbul od navi . i pade jim jadro u more . i izgubiše ga . I sfa nav // od tolike fortune bi rastrešena . otvarajući se svi madiri okol navi . dešperivahu se za da bi jim moći uteći . I budući se otvorili svi madiri od navi, poča teći u nav more . i napuni nav punu more dari tja do gornje kuverte od dasak . I već se mogaše reći da biše more u navi nego nav na mori . Ku stvar videći svi oni ki u navi bihu, da smert jim biše prid očiju . Sdvignuv se na pokoru daše mir mej sobom... osam dan ona nav puna mora i oni živi u njoj budući hodi onako svojim putom po moru« Hamm (rkp. iz 1513); »i griha gardosti veće se uklanja / ner riba suhosti, nav seke i skanja« Marulić SPH I, 79; »vidit oto mož' najbolje ti sama / kolika navi množ i ljudi jest s nama« Lucić: Pariž Eleni, stihovi 357—360; »čekajući rabske brode, / i ne samo male plavi, / dal' z gajbami vele navi, / trgovinu da pribrode« Barak. 381; »pod grad jaše dopirati / hitri nave z brodi dugi« Barak.; »nav ima četrdeset stvari u sebi, najparvo ima čelnoga gospodara«, »nav ima vladavca« Glav. 313; Luetić 1959, 28; Luetić 1964, 73; »tijo je more kâ Dunaj, / po njem se vozi jedna nav« St Radica; »najveći hrvatski brodovi uređeni su na način po kojem se brod zove nav« Kumičić JB 21; »ako kupimo tu nav... krcat ću ugljen za Rijeku« Kumičić 229; »nav je najveći križevaj od tri jarboli« Vrb Žic 1902, 335;

»brod koji na sve tri katarke ima četvrtasta jadra« Đaja: Mali 162; »Ona je gledala... kad su punin jidrima plovili navi i bracere« M. Franičević: Stara maslina u škrapi; »veliki jedrenjak« Pu Dean.; »pun križnjak s tri jarbola« Suz. 385; Skok ER; *nava* f. »isto što i nav i istoga postanja. U rječniku nijednom. *Ki imijahu nave na moru.* Ant. Dalm. nov. tešt. 2, 201ª. *Z navami onimi priko volje mornarov igrahu* (tj. valovi). F. Glavinić cvit 248ª. *Ubrodi se oni sveti zbor divojak u nave k tomu pripravne.* 346ª. *Pohodi ju kako gospodar navu svoju.* 441ᵇ. *Ki kradu blago nav ili brodov.* svitl. 113. *Korabalj za Veneciju bila je velika nava od linije.* D. Obradović bas. 358. *Ja ću udrit s mojom bojnom navom na Turčina pašu kapetana.* Pjev. crn. 304ᵇ.« ARj; »zidi, nave, jesu l' gore?« Gazar.; »*nava, nav* — punokrižnjak. Neki naši autori upotrebljavaju za ovaj tip broda naziv punokrižnjak. Ipak, većina naših povjesničara (koji nisu stručnjaci za pomorstvo) upotrebljavaju naziv nava ili nav. Nava ili punokrižnjak bio je jedrenjak s najmanje tri jarbola, ali je mogao imati i do pet jarbola. Ta tri (četiri ili pet) jarbola bila su opremljena križnim jedrima, jednim šošnim jedrom (samo na krmenom jarbolu), imala su nekoliko letnih jedara i nekoliko prečaka. Kao i na drugim jedrenjacima, šošno jedro je služilo je za lakše okretanje broda, a letna jedra da ispune prostor među jarbolima, tako da se i u tom međuprostoru 'uhvati vjetar' ... Sva naša pomorska središta u XIX stoljeću, od Kotora do Trsta, u svom su flotnom sastavu imali ove tipove velikih trgovačkih jedrenjaka duge plovidbe« Luetić 1974, 16—17; »nave mercantile, koja može nositi otprilike 6 do 8 iljada stara žita. Ova struka brodova otlikuje se od drugi manji ne toliko svojom veličinom koliko svoim arbulima, koi ona ima tri, svakij sa dva još nastavka takova da se mogu u vreme kakove oluje lagko i berzo skinuti i podignuti zajedno sa jedrima. I ova potrebuje za svoju poslugu ljudij 16 do 18« I. OB. 4; »nava se javlja u dvije vrsti: a) prvi i drugi jarbul gabje, treći gabje i randa; b) četiri jarbula: prva tri penune, četvrti randu i kontrarandu; naši armaturi nisu imali ovu drugu vrst nave«, »jarbul od pala na navi mogao je imati i randu bez kontrarande i samo dvije gabije na jarbuletu, a isto tako i randu bez kontrarande i svih pet kvartira, što je rijedak slučaj« Kuć Ped.; »vrst broda, koji ima križe na sva tri jarbola« Carić I, 262; »trgovačka nava nosi od šest do osam tisuća stara žita... ima do tri arbula« V. Vuletić-Vukasović, Smotra dalm., Zadar, 1900, 60; »jedrenjača sa samim auričkim ili četverouglastim jedrima« Naše more, ur. R. Crnić, 1925, 51; »na navi na svim jarbulima su križi za jadra, a na zadnjem randa« Senj Moguš; »vrsta velikog broda na jedra« BK Musić; Skok ER; *nôv* »Široko muore kako i kroj / po njemu plovi jedna nov« Hv, Delorko 1976. Tal. nave Coronelli Idrografia 144; DM; nava ili *galeon, galijun,* »Dubrovačke nave XVI stoljeća bile su građene po sličnom sistemu kao i drveni brodovi u kasnijim stoljećima. Imale su kobilicu, uzdužne nosače i gusti sistem rebara, na kojima je bila pričvršćena oplata. Kao pojačanje trupa služilo je pasmo (unutrašnja kobilica) i palube s uporama. Izvana, imali su brodovi, kao uzdužno pojačanje, pojase tzv. cente, od pramca do krme, i to obično u visini gornje glavne palube. Za gradnju brodova služilo je u XVI st. razno drvo, uglavnom hrastovina, borovina i ariš. Ranije, u XIV st. nabavljali su Dubrovčani drvo ponajviše sa ušća Bojane, a u XV i XVI st., pored arbanaškog drva oni dovoze velike količine i iz Hrvatskog primorja. Hrastovinu za brodski trup nabavljali su tada iz Italije (sa brda Sant' Angelo). Kod gradnje brod bi dobio svoju formu, bez naročitih i detaljnih planova, prema iskustvu brodograditelja, koji su neke glavne mjere određivali primitivnim geometrijskim metodama. Postupak je većinom bio tajna brodograditelja — prota. Pored majstora graditelja važnu ulogu je imao i kalafat, koji je šavove brodske oplate ispunjao kučinom (stupom i katranom). Forma brodskog trupa nije bila kod svih brodova jednaka, ali glavni omjer između duljine broda i širine iznosio je približno 3 : 1. Najveći dubrovački brodovi u XVI st. imali su do 1100 kola nosivosti što odgovara približno nosivosti od 800 današnjih tona. Dalje su zabilježeni brodovi od 650 do 700 kola. Uređaj jarbola, jedara i opute bio je na dubrovačkim brodovima sličan ostalim brodovima u Sredozemnom moru. Jarboli su bili izrađeni od jednog komada sve do vrha. Visina glavnog jarbola odgovarala je približno duljini broda. Prednji je jarbol bio kraći od glavnog za 1/5. I kosnik je u to doba bio neka vrst jarbola. Normalno naoružanje trgovačkih brodova tog vremena sastojalo se od 2 topa za svakih 100 kola nosivosti, dakle za brod od 600—700 kola — 12 do 14 topova. Sposobnost ovih brodova za obranu bila je vrlo velika, naročito kad su plovili po dva ili više zajedno, što je bio gotovo redovit slučaj« Vek. 1953, 15—17; nosivosti do 400 tona, BK, Prčanj, 1764—1797, GPMK 1956, 107; do 300 tona nosivosti *mala nava* (navetta) iznad toga *nava; nava* i *vašel* su sinonimi u XVI, XVII, XVIII i XIX st., BK, Milošević Š. M. Pom. zbornik 3, 1965; u Perastu 1607. nava 'Sv. Marija od Škrpjela' ima nosivost od 854 tona; inventar nave 1749. donosi Luetić, 1959, 171—173; »nava, patač... brod koji je građen poput nava sa širokom krmom, s kljunom na provi (tagliamare e polena) i s kosim jedriljem« SJ XVIII st. Herkov 147; »Tridesetih godina (XIX st.) pojavljuju se na Jadranu nave u svom novom obliku. To su jedrenjaci sa tri jarbola i imaju križna jedra na svim jarbolima. Razlikuju se od pulaka samo po veličini (300—450 tona) i po tome što im jarboli nisu više od jednog komada, već su sastavljeni od tri dijela: debla, košnog i gornjeg nastavka. Mnoge pulake preuređuju se sada u nave: brod se produžuje a jarboli se mijenjaju« Vek. 1953, 31.

naval m — »najamna cijena kakva broda ili ine plavi pomorske... ustanovljuje se po ugovoru stranaka« Tomašić 91; DOP (EPN) 57; »navli povisili su se, skoro svi brodovi u portu nolegirani su usled nepovoljnih vesti iz Evrope« Turković 41; »brodarinu zovu pomorci naval« Kuć Ped.; »težaci iz Plaže traže brod pod naval« Hv Petravić; »pomorska vozarina za trgovinu« St, PL 1892, 3, 23; »kad pod naval trgovac ga uzme / ter ga s vinom ili s uljem šalje« I. K. Ostojić: Uspomene 56; »Ta dva navla, po odbitku izdataka, i uz pridodatak osigurnine, što je ovaj put nećemo uplatiti, imali bi po našem računu, da namire troškove doka« Carić: Oj more 91; *naval* Kom Dean.; Sn, St; *naval* Kor Dean.; Crnić Naše more 1925, 67; »Čuo on da su u Brazilu vragometno poskočili navli« M 1930, 2, 4; *navao, navla* m »brodarina. Iz lat. riječi istoga značenja naulus (a ova iz grč. naûlon). U rječniku Mikaljinu *(navao, placa za brodarinu, naulum)* i u Bjelostjenčevu (*navao*, v. brodarina). *Drugi navao činiti ću uzeti.* Zborn. (1520) 62ª. *Ima mi platit navao do Jakina.* M. Držić 269. *Za moći platiti mnoge navle i carine.* B. Kašić fran. 23. *Oni trgovac, koji davaše dvostruk navao.* 190« ARj; u Pom. enc. je obrađena ova natuknica s. v. *ugovor o iskorišćivanju broda;* Zore 1895, 14; *navel* Cres Tentor; *navo* Lo Dean.; Skok ER; *navao* Skok ER; *navo* »breme, teret broda« BK Musić; *nol* Pu Dean.; »Kapetan Hiđa je izjavio da je Buranelliju platio nol« Dbk Luetić FZ; »kao suvlasnik broda i sam bio zainteresiran u tome da dobije što bolji nol odnosno prevozninu« Kolin 126; Sa Dean.; v. *noleđ;* v. *nabulum, naulum,* II dio ovoga rječn. Lat. naulum, tal. naulo, navolo, nolo (ven.) DM.

navažat impf — »Samo u Bjelostjenčevu rječniku (*navažam, inveho, induco, adduco)*« ARj; »Obnoć barzo napunil brod, / kad i lipo navaža tko« Gazar.

navegacija f — »plovidba se kaže *navegàcija;* svi ostali padeži, osim akuzativa *(navegàciju)* glase: *navegaciúni* ili *navegacioni*« Kuć Ped.; *navigacija* »plovidba« BakŠkr TŠ.

naveganje n — »nom. verb. od navegati. samo u primjerima: *Ako hoćeš po naveganju toliko dugu... uhititi porat.* I. Držić 21. *Ne bi ga u karti od naveganja našao.* Poslov. danič.« ARj.

n a v e g a t v. n a v i g a t

navica f — »Tijo je more kâ Dunaj, / po njemu se vozi jedna nav; / na toj navici Niko mlad« St Radica.

navig — u znač. »navigavanje« — »Ferma je navig za njegov vik, / a more

mu je bilo najbolji lik« J. Tomin: Šjor Stipe kapitan, Mare nostrum. Tal. navigio (XIII st.), navigazione DM.

navigacijun m — 1) *navigacion, navigaciona* m »brođenje... Samo u primjeru: *U navi jest harta od navigaciona, po koj mornari vladaju se.* F. Glavinić cvit 444b« ARj; *navigacijũn* opć. u srednjoj Dalmaciji; 2) pomorsko prijevozno poduzeće St. Tal. navigazione DM.

navigant m — »pomorac, putnik morem« — »A mornarom navigantom, / gospodarom tere fantom« Štefanić 122; *navigoant* »koji naviga« Vrg Jur. Tal. navigante DM.

navigat i **navigavat** impf — *navegati, navegam* impf »isto što navigati i istoga postanja. Samo u primjeru: *Suproć Jeruzalemu navegaše.* Zborn. (1520) 75a« ARj; »Jedan brod s kojijem sam *navègō* (brodio) deset godišta za nostroma« Dbk Vod. 80; »tako rekuć svaki pokret im znači *navègat* (ploviti); ako netko nešto ne zna, ako mu se otkrije bilo koja mana, reče se: A, slabo ćeš ti, moj sinko, ovako navegat! — bilo što ako im manjka, uvijek se pitaju: Kako ćemo ovako navegat?« Kuć Ped.; fig. *zna navegat* znači »zna se snaći u svakoj prilici« Lo Dean.; *navigat(i)* »navigati, navigam, impf. broditi... U rječniku nijednom. *Ki navigamo v toj drazi tamnoj.* Korizm. 10b. *Po valovi(h) hodeći i navigajući.* P. Posilović nasl. 179a. *Da mu ne dođe volja... navigat po moru.* J. Banovac pred. 124. Govori se u Vrbniku (na Krku). Zborn. za nar. živ. 7, 335« ARj; *navig(av)at* općenito u primorskoj Dalmaciji; »Ja ne znam odkud sam, odavna sam iz Pelìšca, navigan od diteta« Benet. Hv. 303; »Kad po moru navigaju / zavite ti obetaju« I. K. Ostojić: Primitiae 52; *navigȁt* Senj Moguš; *navìgat* BK Musić; »Ive to mora donijeti ženi iz Japana inače će joj na selu reći da ne zna zašto joj muž naviga« Osmak 87; *navìgati* Nin Maš.; *navigȁt* Gr Elez.; »ploviti brodom kao član posade« BakŠkr TŠ; »Kad sam bil šal mladi, da ću navigati, / onu moju milu — zdravu sam ostavil« M 1931, 6, 4; »šla je morem navigat. / Navigajuć priko mora / prsten njoj je v more pal« Štefanić 165; »propovijeda duge pripovijesti iz vremena dok je išao navigat na jedra« Šenoa 59; *navigȁti* »koji naviga« Vrg Jur.; u fig. značenju »ona ti cili dan navigaje od peškarije do bikarije, kâ maška, kako bi ćapala koji kus« Sn; i za more se može reći da navigaje: »navigo more iz levonta« Kom Bož. J.; *navigovati, navigujem,* impf »isto što navigati. Samo u primjeru: *Jedan brod se vozi posredi Kvarnera... sestra naviguje* (štamp. navoguje), *bratac pospavuje.* Nar. pjes. istr. 2, 135« ARj (nisam siguran da bi to bila tiskarska pogreška umj. *naviguje,* prije će biti da je točno *navoguje,* od hrv. na+tal. vogare); v. *navigare,* II dio ovoga rječn. Lat. i tal. navigare, ven. navegar (ali *navegar mare*) DM.

navijada f — »nava, velik brod« — »izgubi se jedna naviada Principova u kulfu, koje odila u Levanat i vodila stvari potribite za ono misto, i u njoj je bilo 150 soldata, sve Rvata, svi se potopiše« Mak Bujas 291. Tal. ven. naviata (naviada) DM.

navina f — augm. od *nav* »put nas poteže s bordadom jedna engleska navina« Ivelić 23.

n a v k i r v. n a k i r

n a v k l e r v. n a k i r

navližat(i) impf — »unajmiti brod za prijevoz robe, tereta« *navlìžati* Zore 1895; isti primjer u ARj; »eto s kraja vijesti da je brod navližan za Trst« Carić II, 283; Skok Term. 124; *navližat* »navližali su nas karbunon« Kuć Ped.; v. *nauliçare,* II dio ovoga rječn. Tal. ven. nolizar Bo.; od grč. i lat. s ven. dočetkom.

navogovat impf — voziti »Sestra navoguje, / bratac pospavuje« Antol. 198. Hrv. na+tal. vogare.

navuć pf — *navuć brud na kraj* Kom Dean.; *navuć brod na važe* Tg; *brod je naućen na kraj* Šep Kursar.

nebija f — »nevrijeme«, »garmi, lanpo, puse kako sijun, propiju silnovito nebija« Kom. Tal. nebbia (ali ne u tom znač.).

nemb m — »oblak« Kom Dean. Tal. nembo DM.

nembajica f — »procella, oluja« T. Matić Rad 315, 48; »duh od nembajice« Psalmi Davidovi Luke Polovinića Bračanina. Tal. ven. nembaizza (uragano) DM.

nervolin m — »onaj otvor na provi koji se zove purtel ima gori naokolo jedan mali zub, nervolin, visok 4—5 cm na koga se stavlja poklopac a zovemo ga pura« Sa Gran., v. i *leut.*

nevera f — »mećava, oluja...« (zatim se spominju primjeri s Raba, Cresa, iz Poljica, Gruža (oblik *nevjera*), i Prčanja *(nèvijera)* ARj; »Upalila žestoka nevera, / sve galebe niza kraje tjera, / spremalo se a baš strašno vrime« Život sv. Šimuna, Zadar 35; »zla godina« Dbk Vod. 41; »to je nagle veter, grmjavina i magancija ter krupi« Vrb Žic 1899, 239; »Kad se velika nevera (ili kako u Docu kažu večerin) spravlja, dižu se mal a malo poza planinan ili u kulvu (golfo = daleko more) velike kule od oblaka. Običaj je tada reći: Dižu se kule, bit će pure. Kadikad sivne kroz te oblačine, a na pare zatutnji grom podmuklo, da je strâ čuti. Mrki oblak sve to više prikrilija, nebo se nakotumračilo, sivatanje sve to češće a orljavina groma sve to jača, obisili se veliki biči sivoga oblaka, čuje se uka u ariji, eno sad će nevera. Ženske stopanjice unašaju robu sa sinica, sa sušila, po guvnu slićaju konšije, da ne stopi žito i navršaju, stara čeljad, nejaka dica bižu u kuću, zvona zazvonila po svin crikvan, puškari okupljaju se, meću u pušku balotu i trojice (voska blagosovljena na Kandaloru), prikrste se i upucaju na oblake. Zdušilo se nebo kâ da je crna noć, kâ lumbarde pucaju gromovi u oblacin: munja zasivne i zablišći oči, očepila pusta kiša kâ iz kabla, cokne po dikoje zrno krupe, bunbara po pločan od krova kâ da se piskon siplje. — U ime Isusa i Marije! Od munje, groma, grȃda — oslobodi nas Gospodine! Svit pokleka po kućan, gori blagosovljenu palmu, škrobi krštenon vodon i moli se Bogu, da čuva njegove trude od zla vrimena. — Ubrzo se razleti oblak, nevera pride na drugi kraj, nebo se rašćaralo (razvedrilo), svit izlazi iz kuće, pogleda na vrtle, vinograde, potoke, je li šta zla vidit« Po Ivaniš. F. 23—24; »oluja s bljeskavicom i grmljavinom« Rab Kušar; »Oluja praćena od bljeskanja i grmljavine, ali koja traje malo« Carić II, 342; »Nevera ih kad zateče, / u pomoć im ti pritečeš« I. K. Ostojić: Primitiae 52; »Poslije tolikog puškaranja, nevera se razvrgla« Iskra, Zadar 1891, 5, 47; »A odmah nato digla se oluja i sa sjeverne strane. U bregovima šumio je vihor, bljesak za bljeskom sijevao je od bregova do otokâ, zrakom bi zatresla grmljavina sad kao da se lome oblaci, a sad kao da se razdiru od jednoga kraja nebišta do drugoga. — Nevera — rekao je Tito veslaču — sad moramo kući« Novak TD 42; Bož Cronia; »On bogme ni makac ni za kojom, ko da je srce u moru utopio, il mu ga odnijela štriga od nevere« Katalinić 1911, 49; Skok Term. 155, 156, 157, »znači morsku oluju uopće« Skok Term. 159 (nije točna Skokova tvrdnja da je svagdje akc. *nevêra*); »oluja« Majc.-Sim.; »oluja, nevrijeme« Vrg Jur.; »velika oluja, vijavica« Nin Maštr.; »nevrijeme« Senj Moguš; »kratkotrajno nevrijeme koje dolazi *ozdal«* Kr, Mn, Sn, St, Tg; »a« co / ako te nevera izi / ako te vej ni?« Kom Božanić 114; »obično ljeti naglo se zgusnu oblaci, pocrne pa počne lampat, onda grmi, triska pa daž; to je nevêra; prije nevere koji četvrt sata puše neverin; to je vlažan i hladan vjetar; dohodi odakle i nevera; kad se predviđa nevera, reče se: moglo bi zabaraškat — recimo — odozdala« Kuć Ped.; »oluja, kratkotrajno nevrijeme (pljusak, vjetar)« BakŠkr TŠ; »oluja (obično na moru) nepogoda« BK Musić; Skok u ER (donosi likove *nevêra, nevjera, nevȉjera, nevjerija);* »Neveru ne smiš dočekati s dignjeti idro. To ne bi učinija ni vlah. Ka' vidiš da je učinilo obrvu, oli da vitar pahlja oblake, oli da na krajini cesta dimi, oma kalaj idro i dočekaj vitar brez idra. Pusti se niz vitar na suho i vidit ćeš ča će biti i ča moreš učiniti: moreš li u kikor porat oli za siku. Ne preši baciti šperancu ako ti jošće nije potriba. Ne smi se o' straha glavu izgubiti. Ako

vidiš da nima puno vitra, oli da je ono najteže prošlo i da moreš idriti, ope digni idro i idri namo di si odlučija. Ako ti gre šijun vitra ispo nevere i nimaš doka majnati, uzmi nož i pririži manat neka u tren sve pade doli. Bolje tako nego s idro dočekati silu kâ će te utopiti. Ka' si se pustija na suho i vidiš da te nosi na kraj, baci na vrime šperancu. Uvatit će ona, ne boj se! Kaj ča nećeš dopustiti da ti kokoša oči istuca, tako nećeš dopustiti ni da te more razbije o kraj. Krup najvišje donesu nevere ke dojdu priko Kornato. Najžešće su nevere ke dojdu priko Velike glave o' Tijata« Šep Kursar; »Kolike šijune, ciklune, nevere / primile su na se / vaše bidne kosti« Čaće 18; »Zelena pučino... / kad neverom provreš, ponosno ću stati / ko hridina tvoja« Anđel. 1918, 23; »On uvik žali gospodara, / rasutog broda timunjera, / koga je baš pod Prizrinicon / odnila nevera« Cett. 1954, 35; u izrazu *križat na neveru* »Doveli smo našu barku kraj njegovega guca, a on sta križat na neveru i vikat — Tamo s tin vražjin kajićon! Ko mi ni prijatej, neću ga ni blizu!« Sn; »Kada grmi, ka(d) lampa, ... onda pučedu oni gromi, oni lampi, pučedu šajete one, onda tu se zametne nevera. I one višćice di prdobijedu, ono misto onul potuče« Stulli FOB 106, »do tega škoja Fora, Storeg Grada — govori jedan — doće jedan, sad će se zametnut velika nevera, doće jedan črni vol. A od ovamo iz Brača će bi(t) jedan bili vol, sada di ko koga prdobi, onol će potuć« Stulli FOB 106, »Da ima tri vrsti nevere: jedna nevera koju Bog ... šalje i koju se ne može, ... nego sa molitvon zaustavit. Druga vrst nevere ... ol prirode, ... da su tu isto molitvon. A treća nevera od zli duhova. ... za tu od zli duhova da se molitvon more protjerati ća, onda to je... taj: Udri, udri, Jure, prije nego Jure zaruje — to je proti nevere od zli duhova« Stulli FOB 107, »spravjala se nevera ... Kad je gruba nevera, onda učini krupa i stuče čoviku i onda zvonu zvona da se oni oblaci rastrču« Stulli FOB 107, »bio neki kapetan tamo na moru i navigao. A imao je kol kuće ženu. I kad je došao tamo na more, na otvoreno more, da je nastala velika nevera. A on je naredio tima svojiman ljudiman, mornariman, da neka udridu topoviman u neveru, jer da su navodno čuli da se gori višćice kojedu, svađadu se. Kad su oni počeli tuć s topoviman, nešto palo na kuvertu ol broda. Gleda on, a to njegovi kjuči ol kuće, od toga kapetana... Kad je bila nevera, tada tega momenta ona je (žena, op. R. V.) u selu umrla« Stulli FOB 109; *nevijera* »isto što i nevera« ARj; *nivjera* »grli i lampa — sprema se nivjera« BK Pask.; v. također *idriti*. Tal. ven. nevèra »Indipendemente dalla neve, vuol dire quando d'inverno si alza all'orizzonte dalla parte del mare un ammasso di nubi poste su larghissima base ed alzandosi sempre più, si dividono e corrono verso terra spinte da gagliardo grego-levante od anche dal scirocco. Dicono i pescatori 'La roba (intendi in questo caso le nubi) svola col vento da de fora'« Ninni Giunte II; tako i DM; međutim naša *nevêra* ima drukčije značenje, kao što to proizlazi iz citirane egzemplifikacije; točan je Skokov zaključak da taj »naziv, prenesen s kopna na more, izgubio je svaku vezu sa snježnim vijavicama«, ali nije točno da on »znači morsku oluju uopće« (Skok Term. 159). *(Opis nevere)* (Marki zove *neverom* onu pojavu koju Primorci obično zovu *neverinom*) »samo ono vrijeme koje po svom postanku i razvoju pokazuje neku samostalnost, to jest neovisnost o inače općenitom kišnom vremenu, ... Grmljavine i sijevanja bude kadikad i kod običnog mokrog vremena, pa čak i usred zime, ali se takvo naelektrizirano vrijeme ničim ne razlikuje od onoga neposredno prije i poslije njega, niti prije takve grmljavine ima bilo kakvih znakova na oblacima po kojima bi se moglo očekivati da će odjednom sijevnuti i zagrmiti, te će odmah zatim pljusak ili krupa, kako se ponajviše i događa. Nevera je dakle samostalno vrijeme... Prvi znakovi da je nevera tokom dana vjerojatna jest neobično topao uzduh i tišina uz jaki žar Sunca i sparinu... neobična mutnoća uzduha pri obzoru, sivoljubičaste boje, koja kao da u nekoj visini svršava, poput slegnute muteži u tekućini. Inače je nebo pretežno vedro, osim kojeg runjavca,

koji miruje ili se jedva kreće sa zapada do sa sjeverozapada. Odjednom, tokom jutra, pokažu se baš nad nejasnom granicom spomenute mutnoće, koja je usto još potamnjela, mali oblačići ili se razabiraju glave humljaka koji iz mutnoće proviruju. Oblačići u početku nemaju određena oblika, ali malo kasnije se sve više zaoble i doskora, kad su već nešto veći, može se ustanoviti da graniče prema dolje upravno i vodoravno, gubeći se u mutnoći, dok prema gore rastu kao i humljaci. Nastali humljaci se dalje sve više gomilaju, a najgornje glave počnu da gube kuglasti oblik šireći se naročito u vodoravnom smislu, poprimajući sve više sastav runjavog vitraka u pramenima, pa se napokon u tom obliku raširе nad humljakom, i sve skupa naliči izdaleka po obliku nakovnju ili pečurki. Dapače, ima, iako vrlo rijetkih slučajeva, kad čitava oblačna gromada naliči potpuno na pečurku: donji humljak, koji nadvisuje ostali oblačni sloj, jest gomolj iz kojega izlazi kratak struk kao više ili manje obao oblačni stup na kojemu sjedi kapa runjavog vitraka (najlakše se opaze ovakvi oblaci sa otoka kada se nad kopnom razvijaju nevere). Ako baš ovakva neverna oblačina nije dovoljno daleko od nas, spomenuti struk se ne vidi jer nam ga krije humljak, pa izgleda kao da je prijelaz od humljaka na štit ili kapu od runjavog vitraka neposredan i struka nema. Ovdje opisani oblak nevere... nosi ime Cumulonimbus... Dok se nad humljakom ne razvije runjavi vitrak, nema još električnih pojava, ali čim se taj štit pojavi, započnu i električna pražnjenja i čuje se grmljavina, odnosno vidi blijesak u oblaku, najlakše kod večernjih ili noćnih nevera. Malo zatim, ako mutnoća uzduha ne priječi, može se ustanoviti da pada oborina, otprilike ispod mjesta gdje bi se imao nalaziti struk koji spaja humljak sa runjavim vitrakom. Dok se sve ovo događa, nevera se pomiče nadesno. Pritom se dešava da se od gornjeg nevernog oblaka, to jest uglavnom od kape runjavog vitraka, a i to od najdonjeg dijela, otcjepljuju i zaostanu neki komadi kao osamljeni vitrasti oblaci, koji ne prate neverni oblak, pa se vide lijevo od njega, dok se pred nevernim oblakom, (dakle viđeni desno), pri dnu ili čak ispod vodoravne granice, pojave, kao ni iz čega, mali oblačići sivosmeđe boje, raskidanih rubova, koji kao da su tjerani pred neverom vjetrom što iz nevere duva dolje. U vrlo rijetkim slučajevima razvije se brzo postrance ili iza nevere čudnovat vrlo taman oblačni sloj koji odozdo, to jest ispod, pokazuje prilično pravilne polukuglaste izbočine prema dolje. Ponekad se neka izbočina i nešto produlji; one nisu međusobno jednake. Ovakav oblak nosi znanstveni naziv Mammatus a lebdi najobičnije u visini visokog humljaka. Ako nam je ovakav oblak nad glavom, nevera se neće kod nas razviti, ali nedaleko... Otkada oborina počne da pada pa unaprijed, smanjuje se obujam oblačine sve više, dok potpuno ne nestane, dok štit od runjavog vitraka postoji i dalje. Napokon se vidi samo ostatak samog runjavog vitraka, koji se kasnije pretvori u čiste runjavce, da po noći ili do jutra i ovi iščeznu. Ovaj opis prikazuje razvitak nevere kakav je u većini slučajeva; ali treba izričito spomenuti da ima i takvih nevera koje ne pokazuju potpuno ovakav razvoj, a opet i takvih, koje ne opazimo navrijeme, da bi im mogli pratiti razvitak jer se razviju blizu nas, ili se pomole iza brda kad su već gotove, to jest u potpunom razvoju. Ima također takvih koje se ne pomiču, već se iskiše na mjestu gdje su nastale, a to su obično one koje niknu nad samim planinama. Nevere koje se ne pomiču smjesta traju kratko, ali uz mnogo električnih otpona daju veliku količinu oborine kroz kratko vrijeme, pa se kaže da je to »prolom oblaka«. Napokon ima i slučajeva kada se pokaže neverni oblak uz sijevanje, a da se ipak iz njega ne obori; ili se samo pokaže kiša ispod oblaka, ali ta ne stigne na zemlju, već u padanju ispari i nestane, tako da se iz daljine vide ponešto kosi prameni kiše iz oblaka do neke visine nad zemljom. U onim krajevima u kojima se najčešće razvijaju toplinske nevere, može se doživjeti razvoj nevere nad glavom. U ovom slučaju moći će se ustanoviti najprije sve jače pomućenje uzduha tokom jutra a onda pojavu ra-

skidanih kišnih oblaka, koji sve više rastu i stapaju se skupa dok ne nestane svaki trag vedrine, pa kada se više gotovo ne razabira ni vlaknasti sastav ni rub oblaka, počnu električni otponi i oborina, kao i u slučaju nevere koja je došla iz daljega, samo što izostane značajni huk vjetra. Tako nastala mutljavina ne ostane ipak na mjestu, nego se polako udaljuje, te je možemo promatrati otraga. Jedino ako se nevera razvila na samoj planini, može se i ne pomaknuti smjesta. a) Nevere se kreću najčešće sa zapadne strane prema istočnoj, a najmanje u protivnom smjeru, tako da ih sa zapadne polovine dolazi više od tri puta toliko koliko sa istočne. Na našem primorju se kreću pretežno sa zapadnog sjeverozapada ka istočnom jugoistoku. Nevere koje dolaze sa istočne strane slabije su i kratko traju. U većini slučajeva ne bi to ni imale biti nevere koje se pomiču sa istoka, već takve, koje se u svom razvoju sve više šire, tako da zahvate i naš kraj, i za neupućenog promatrača čine utisak kao da se od onamo primiču. b) Brzina kojom se nevere kreću iznosi najčešće između 30 i 36 kilometara na sat. Nevere koje dolaze sa zapadne polovice obzorja su brže od onih sa istočne polovice. Što je veća brzina kojom se nevera primiče, tim je jači vjetar koji iz nje dune; isto tako češće su pojave u neveri što se ona brže približava. c) Nevere traju od 1 do 2 sata; dakle ovo je kratkotrajno vrijeme. d) Najviše nevera ima u ljetnim mjesecima, zimi ih gotovo nema, barem ne toplinskih nevera. e) Velika većina nevera izlije se popodne između 14 i 16 sati, to jest u doba dana kada je najtoplije, a gotovo ih nema za rana jutra. Kadikad se nevere pojavljuju na istom mjestu po nekoliko dana uzastopce, gotovo u isti sat ili sa nešto zakašnjenja. f) Nevere postaju gotovo samo nad kopnom i tu se uglavnom razvijaju. Ali ni tu ne na svakom mjestu. Najviše ih se razvije u ravnicama, te u dolinama nedaleko i u zavjetrini visokih planina, to jest u zavjetrini obzirom na gornju pretežno zapadnu struju, koja ih sobom i nosi. Što se tiče gornje struje, ta je po mojim opažanjima, kod nas na primorju pretežno sa zapadnog sjeverozapada, ali može da bude uopće sa strane između sjeveroistoka preko sjevera do uključivo zapada. Ovako se kreću naime gornji oblaci, ako ih slučajno ima već u danima prije nevere. g) Oborina nevere je ponajviše jak pljusak, ali nerijetko uz krupu i dapače katkada uz tuču. I ovo je razlog da se naročito seljaci boje nevere. O predviđanju da li će neka nevera donijeti samo kišu ili će tuča pasti, ne može biti govora. Jedna se nevera u tom pogledu ništa ne razlikuje od druge. Ipak je istina da kod kišnih nevera sijeva i grmi jače negoli kod nevera koje daju tuču. Nekakav znak da bi mogla pasti tuča su žutosmeđi oblaci raskidanih obrisa, u kojima se razabire jako kretanje i kao da jure prema tamnoj sredini nevere. Ali i ovo je znak koji se pokaže samo kratko vrijeme prije nego počne padati tuča. Počne li za nevere padati krepka kiša, tuče neće biti. Kada vrijeme naginje na nevere, u nekim slučajevima se već ranim jutrom pojavljuju nekakvi oblaci kojima je donja površina prilično ravna dok gornja pokazuje brojne izrasline, ponešto nagnute, nejednako razvijene i nejednako visoke. Ovakav oblak, koji možemo nazvati bregastim vitrastim humljakom, (znanstveno Altocumulus castellatus), znak je barem za unutrašnjost, da su nevere toga dana vjerojatne. Treba ipak navesti da se, kako iz mojih opažanja proizlazi, ovakav oblak javlja više puta i kad ne slijedi nevera, pa je zato ovaj znak malo pouzdan. Kad je već nevera prošla, znakovi da neće više nevera, bili bi: opće zahlađenje i ojači vjetar sa sjeverozapada ili sjevera. Ako je na vidiku kakva nevera, sigurno je da ta neće k nama, ako neverni oblak djelomice zastiru vodoravni tamniji vitrasti oblaci, to jest ako s ovu stranu oblaka nevere ima vitraka. Katkada sijeva (po noći) a da ne grmi, niti se vide neverni oblaci na obzorju, pa se često za te 'bljeskavice' kaže da 'sijeva od vrućine'. Ali to je zabluda, jer takvog sijevanja nema. U ovom slučaju sijevanje je od nevremena koje je predaleko, ispod obzorja, pa se grmljavina ne čuje. Sijeva li na zapadnoj strani, nije isključeno da se ipak kasnije po-

mole i oblaci, te nevera pohodi i naš kraj.« »Kao što nema sijevanja bez grmljavine, nema ni grmljavine a da ne bi sijevalo. Događa se kadikad da se usred dana začuje grmljavina u bijeloj od sunca rasvijetljenoj oblačini; ali to je već nevera u razvoju.« Marki 87—95. *(Opis nevernoga vihora na moru)* »Za duvanja vjetra sa zapada ili sjeverozapada, u jačim ili slabijim mahovima, nakon nastalog preokreta u vremenu, dok se ispod prekinutog pokrova visokih oblaka pojavljuju amo tamo i jure vjetrom raskidani omanji humljasti oblaci iz kojih ne kiši, ali koji su uvijek znak pojačanja vjetra koji duva, pokaže se nisko nad zapadnim ili sjeverozapadnim obzorom gusta odozgo svijetla a ispod vrlo tamna humljasta oblačina. Povrh tog oblaka su gusti runjavci nad visokim vitracima ili iznad tragova ovih. Ova se oblačina približava, pa tako prividno diže nad obzorom, ali se ispod nje dalje ništa ne razabira, zato jer iz nje pada kiša. Kada je oblačina došla bliže, ne vidi se više štit od runjavca jer nam ga ona već sakriva. Pred humljastom oblačinom jure raskidani oblačići kao u nekom vrtlogu i sve skupa pravi loš utisak, te je za brodara sada nadošao krajnji čas da poduzme što treba da ne bude zla. U času kad je gornji rub oblačine oko pola pravoga kuta visoko nad obzorom, odnosno kad su prvi raskidani oblaci blizu zenita, udari oštar vjetar, i baš sa iste strane otkuda je dotada umjereno duvao, a koji potraje pet do deset časaka; i odmah za tim, ako ne ujedno, izlije se gust pljusak, kadikad s krupom. Električnih otpona ima malo kada kod vihora, a tuče nema nikada. Prestanak vihora javlja rasvjetljenje koje postepeno nastupa pretežno sa zapadne strane. Dok vlada opisano stanje vremena, to jest vrijeme pljuskova sa nejednoličnim vjetrom sa zapadne strane, mogući su jači vihori i više puta istoga dana. Svakako, vihora ima samo u toplije doba godine, a nikako zimi. Izgleda da se mjesec april osobito ističe vihorima (»aprilsko vrijeme«). Noću nema gotovo nikada vihora. Za vremena koje pogoduje vihorima noći su većinom vedre sa obilnom rosom. Vihori su najčešći popodne do uvečer, ali ima ih, makar po koji, i tokom jutra. Kada se vihor pojavi jutrom, može se računati kao stalno, da će ih biti i popodne, dok ako ima samo jedan popodne, možemo se nadati da će sutrašnji dan biti bez vihora. Vjerojatno je da će biti vihora tokom dana ako već zarana ima raskidanih oblačića, koji jure nisko sa vjetrom, a zapadno obzorje nije čisto već ima zid oblaka ili samo humljaka. I ovdje treba upozoriti da kada se nevrijeme javlja tokom jutra zidom oblaka na zapadnom obzorju, ne pravi tako grdan utisak kao isti takav zid popodne, a to zato što je ujutro zid osvijetljen i bijel, dok je popodne Sunce već nad njime ili iza njega, pa je zato taman i izgleda puno neprijatnije. Možda nije suvišno upozoriti da je spomenuti zid humljastih oblaka jutrom na zapadu bijel ako je osvijetljen od Sunca, inače je tamno siv. Tako se događa da su neki dijelovi koji se nalaze u sjeni prednjih gromada tamnosivi, dok su ove same bijele. Ova opreka uzrokovana osvjetljenjem oblaka ne bi smjela prevariti promatrača. Kod vremenskog stanja koje nastupa nakon preokreta u vremenu, i večernji humljaci na zapadnom obzorju, a koji kasnije ne iščezavaju, upozoravaju na vjerojatnost vihora sutradan. Pogotovo ako se ti humljaci nalaze nad morskom površinom a ne nad kopnom. U ljetno doba događa se kadikad da vremenski značaj koji pogoduje stvaranju vihora traje nekoliko dana zasebice, a znak je da takvo vrijeme prestaje, ako je napokon jedne večeri za zalaza Sunca i kasnije nebo onamo čisto od oblaka, i lijepih nepomućenih boja, te odonuda nema razvedenih zraka. I pojava runjavaca koji se kreću drugim smjerom od runjavaca vihora, dakle ne sa zapadne polovice, upozorava da više neće biti vihora. Ako kasnog popodneva prijeti vihor sa zapada time što se tamo polako diže gusta značajna oblačina, može se računati da poslije tog vihora neće biti drugih i da će dapače do sutra zavladati vedrina, ako je poviše te oblačine bistro i lijepih boja. Ovo sam mogao ustanoviti nekoliko puta; zato ovo ističem kao pouzdano

pravilo. Nema udara vjetra sa pljuskom, dakle vihora, iz oblačine ispod koje se slobodno dalje vidi, bilo nebo, druge oblake ili brda, i nad kojom nema runjavih izraslina, pa koliko bila ta oblačina tmurna i prijetećeg izgleda. Ovo sam osobito istakao jer je važno za one koji plove morem. Isključeni su također vihori, ako je vjetar okrenuo nalijevo«.

»Pri umjerenom južnom ili jugoistočnom vjetru toplota postaje sve viša. Zbog pretežno vedrog neba pomaže rastu toplote i sunčano žarenje. Visoki oblaci kreću se sa zapadne strane. Zapadno obzorje nije vedro, već tmurno oblačno. Upravimo li kadikad naš pogled na obzorje, ustanovit ćemo prije ili kasnije, da se sa zapada približava neobičan prizor: ispod brojnih runjavaca i runjavih vitraka, nad zidom zbijenih humljaka, kakav je svojstven neverama uopće, pokaže se duga humljasta oblačina poput valjka, i baš kao da se valja. Ovaj oblak izgleda kasnije kao ogroman luk i svod, te je najdeblji u sredini, to jest u najbližem dijelu, što je doduše i jedno i drugo samo učinak perspektive, jer je u biti oblak prilično uspravan i gotovo jednako debeo po čitavoj duljini. Ispod ovog valjka, koji je odozdo vrlo taman, vidi se siva stijena, kao zavjesa. To je gusta oborina koja pada iza valjkaste oblačine. Ta oblačina, vrlo prijetećeg izgleda, približava se velikom brzinom, a u njoj se opaža živo gibanje. Osim toga stvaraju se neposredno pred njom nekakvi raskidani oblačići koji jure k njoj i prividno kao da su u nekom vrtlogu poprimili također valjkast oblik. Prava »vreva oblaka«. Usto, vjetar koji je duvao dotada utiša, pa odjednom, i to baš kad je oblačina nedaleko zenita, dune jak ili olujan vjetar sa zapada do sa sjeverozapada, to jest otkud i nevrijeme dolazi i naglo snizi toplotu za nekoliko stupanja. Ujedno sijevne i zagrmi jedan do tri puta, a nagla kiša, često krupa, pa i sama tuča, počne da pada tjerana gotovo vodoravno od jakog vjetra. Ovaj potraje samo desetak časa a zatim popusti, te s njim i čitava pojava; još malo kiše, a oblačina je već prošla. Nebo se zatim prilično brzo opet raščisti i poprimi prvobitan izgled. Vjetar traje samo malo časaka, rijetko kada četvrt sata, ali je snažan i kao da duva s visine koso odonud otkud nevrijeme dolazi. Upravo radi ovakvog duvanja, digne vjetar brzo oštre valove na vodi, sa njih odnosi pjenu kao vodeni prah, tako da more (ili jezero) pobijeli u oluji. Na kopnu se događa ako je tlo suho, da vjetar digne gust oblak prašine, što daje pojavi još strašniji izgled. Oborina pada ne iz prijeteće oblačine, već iz pokrova neposredno iza ove, pa koga zanima, te ima strpljenja da promatra, može i ustanoviti da kiša pada iz nekakve udubine poput svoda neposredno iza oblačine, tako da proizlazi da je donji rub oblačine mnogo niži od mjesta iz iz kojega pada oborina.

Neverni vihor je rijetko i pretežno jesensko vrijeme, ali može da se pojavi i zimi. Nije vezano uz stanovitu dob dana već može da se pojavi u svako doba, noću kao i danju. Razumije se da ima jače i slabije razvijenih nevernih vihora, a slabi su i češći od jačih. Kad se nevernom vihoru ne razabiraju krajevi valjkastog oblaka, jer se protežu u nedogled, treba očekivati mnogo žešću oluju nego kada se vidi jedan ili dapače oba kraja valjka.« Marki 95—103; metafor. znači žestoko, naglo i prolazno uzbuđenje, obično bijes, ljutnju, srdžbu, svađu »to i 'nako brzo pasâ / kâ vitar ispod nevere« Kežić 10.

neverin m — dem. od *nevera;* nije točno što se kaže u ARj da je to »isto što i nevera«; u srednjoj, primorskoj Dalmaciji *neverîn* znači kratkotrajnu popodnevnu tzv. toplinsku oluju iznad kopnenoga dijela, koja, kraj Splita, malo kada prijeđe na more, preko Bračkoga kanala, a obično se pojavljuje u toplo doba godine; »Od pô marča do pô lipnja užaju mali neverini (oluje) doći s oblakon s planine, ali se brzo rastrgnu; tresne dikad iz oblaka kuda ona pašajica prođe, i koje zrno krupe, ali nije zla kâ na veliku vrućinu odgovori veliki led« Po Ivaniš. F. 23; »jer ako učini neverin liti na muntanju, u perikulu su i brodi veći i leuti« Sn; »ka' su se počeli povr Šolte dizat niki

crni oblaci i puvat niki ladni vitar ... arja od neverina« M. Uvodić: Uvečer trista ..., Novo doba, Split 1927, 135, 10; Bož Cronia; Skok Term. 155, 159; posebno značenje: »prije nevere koji četvrt sata puše neverin; to je vlažan i hladan vjetar« Kuć Ped.; »olujno blijeskanje iz velike daljine« Vrg Jur.; »oluja« Nin Maštr.; »oluja, kratkotrajno nevrijeme (pljusak, vjetar)« BakŠkr TŠ; *nevèrīn* »v. nevera« BK Musić. Tal. ven. neverin, ali u značenjima: »Contrasto di vento da terra con quello de fora. Ordinariatamente il primo vince il secondo« Ninni Giunte II; »Boriana; groppo (di vento): colpo di vento improvviso, violento e di breve durata, al quale ordinariatamente succede una calma. — *Neverin con piova.* — Groppo piovasco, piovoso: groppo accompagnato da pioggia. — *Neverin con tempesta.* — Groppo con grandine, groppo accompagnato da grandine« Pinguentini; »*neverìn* (ven.) piovasco estivo generalmente accompagnato da vento« Bertù; »burrasca ... buriana« Ros.; ven. nevarìn i neverìn (DM), ali ni u jednom od značenja što su citirana u našoj egzemplifikaciji.

neverižani adj. — u izrazu *neverižani vitar* »vitar od nevere« Sn.

n e v j e r a v. n e v e r a

nevrime n — »nevrijeme, oluja, nevera« Sn; ARj ima potvrda, ali nema u znač. oluje na moru ili pri moru.

n i v j e r a v. n e v e r a

noćnik m — »noćni vjetar« Marki 106; v. *terin.*

nod m — »sad su bila dva noda, sad jedan i pol« Carić I, 215; »čvor, uzao, duljina veriga (27,41 m)« Suz. 385; »brod se zaustavio na četiri duljine lanca i deset metara od hridi. — Četiri noda — vikao je Miro i zvonio toliko za jedno i drugo sidro« Suz. 226; »pustili smo u more sedan nodi kadene« Sn; općenito u srednjoj Dalmaciji; »1) uzao. 2) posebna karika kojom se spajaju dva lanca« Senj Moguš; u istim značenjima i u Sn. Tal. nodo DM.

n o l v. n a v a l

noleđ m — »najam broda, isto što i naval« Sn, St; v. i *naval.* Tal. noleggio DM.

nolegirati impf — »unajmiti brod za prijevoz tereta«, »Navli povisili su se, skoro svi brodovi u portu nolegirani su usled nepovoljnih vesti iz Evrope« Turković 41. Tal. noleggiare.

nonij m — »sprava koja služi za točno čitanje na sekstantu« Carić I, 262. Tal. nonio DM.

nos m — 1) »uvijek ima (sc. trajta, op. R. V.) nos — dasku ispruženu van prove u obliku kljuna, da se s nje može skočiti na obalu« Račišće Kor (u Podgori i Segetu to zovu *kjûn*) Ped.; 2) »šiljasti rt« Šim. 1982, 295.

nositi impf — »Kad vjetar puha, a jedro je napunjeno, kažu *nosi* (sc. lađa, op. R. V.)« Zore 1869.

n o s t r o m o v. n o š t r o m o

nostromica f — »nostromova žena«, »a kad se desi da dostojniji od sela pohode Vicu, ko na primjer Anica Matkova patrunica, oli Marija Tonkova nostromica« J. Stojanović: Luko Mali, Dubrovnik-Zabavnik 1870 (1871) 163.

noštromo m — (Opis prava i dužnosti prema Editto politico di navigazione od 25. IV 1774) »Pouza (= *noštromo,* op. R. V.) ima kao poručnik zapovijedati na provi do krmina jarbola, te sam ili po drugome izvršavati svaku kapetanovu naredbu i odredbu koliko danju toliko po noći. Neosporna je i zasebna dužnost pouze promicati i podržavati između brodske momčadi jedinstvo, slogu i mir, te će svaku smutnju utišati i tačno dojaviti kapetanu, ne čekajući da se pojavi, no tek nasluti ili posumnja da bi se pobuna, zavjera ili zla namjera pojaviti mogla; a neka se strogo čuva od svakoga djela ili riječi koji bi potaći i razdražiti mogao na svađu ili pobunu, bilo opću ili zasebnu, inače bit će najstrožije kažnjen. Pouza pazit će da svaki mornar službu svoju marljivo vrši po dotičnu nalogu i razredbi, i da se nijedan besposlici ne oda; a bio brod na plovidbi ili usidren, ima mornare zabaviti kojim god vježbanjem, poslom ili radnjom, koja

brodu potrebita ili korisna, kao što to biva popravljanjem jedara ili konoplja, čišćenjem broda iznutra i zdvora, i tako dalje, no će se čuvati da ih praznikom bez prijeke hitne potrebe ikakvom radnjom zabavi. Pouzina je dužnost osvjedočiti se da li na brodu ima u dovoljnoj količini dobrih sidara, putâ, jedara, konoplja i podobna potrebita pribora; te će tečajem plovidbe svaki dan pregledati opravu gornjega i donjega oputa, i kapetana obavijestiti o manama i o svakoj popravci i poboljšici, koja mu se svidi uputna. Kad je brod na polasku, ima se pouza pobrinuti da se sidro istegne, a kada brod u koju luku doplovi, nastojati mu je da se jedra spuste, da se čela priprave i da se brod priveže u takvom položaju i takvim načinom kako ne bi ni sebi ni drugim brodovima nanio kakve štete; čega radi neka ga tvrdo priveže s mora o sidro, a s kopna o koji kolutić, stupac, privezu (faro) i tako dalje; pazeći uz to da o sidro priveže prazno burence ili drugi koji plutajući sud, koji bi, kao obilježje sidra, služio na opomenu drugim brodovima. Pouza ima, prije no se sidro istegne, obaći podbrođe i osvjedočiti se da li je sve u njemu tako uređeno i namješteno da se nije otud bojati kakve štete ni kasnije u plovidbi. Ima osobito paziti na vatru kako bi brod i voz sačuvao od svake štete. Nastane li kakva prepirka u pogledu mornarskih nadnica, bilo redovitih, bilo izvanrednih, ima se o tom uvažiti pouzin izvještaj jer on može bolje no iko na brodu poznati i prosuditi trud i zaslugu pojedinih mornara. Ni peljar, ni pouza, pa ni kapetan ili brodovođa ne smiju se tečajem plovidbe svlačiti, no imadu spavati odjeveni da mogu spravni biti priskočiti brodu u pomoć kad god ustreba. Uostalom, peljar i pouza imadu se paštiti da sve dužnosti službe svoje tačno ispune jer svaki prijestup pri vršenju te službe, pa bio i neznatan, može se kazniti odbitkom dvomjesečne plaće, a srazmjernim gubitkom dobitka, ako bi u putnom probitku broda učesnici bili ...« DOP (EPN), 66—67, passim; *meštromo* »= maestro uomo = meštar čovjek, upravlja neposredno nižom mornaricom« Tkalčević: Nadala Bakarka 804; »tako je upravo pomislio i meštromo Luka« Draženović: Meštromo 216; »Tvrda je to narav, taj meštromo Luka. Dobro je rekao prisni mu prijatelj Kriste da je zaboravio i smijati se i plakati« Draženović D III 88; »Meštromo se uspeo na brod i stao ravnati kao da kapetana tamo i nema« Draženović D III 95; »Zovne meštroma, starješinu mornara« Kumičić 231; »Vi svi znate da je kapetan na brodu Bog, škrivan njegov Prorok, a meštromo Bog i Prorok« Car: Oj more 164; »već od tridesete godine ukrcavao se na brodove kao meštromo« M 1934, 1, 10; *meštrômo* »vođa palube« Senj Moguš; *nostrom* Šenoa 48; *nostromo;* »Između ostali mornara koji na provi (prora) žive i koji nisu oficiri jest: 1) nostromo (nostro uomo), poglavar nad svima. Ovaj naravno mora biti najiskusniji i najčestniji između ostali. On prima zapovedi ot kapetana i razdaje ij svojim sodrugovima (družini), koji ga moraju slušati, znajući da on ništa iz svoje glave ne čini nego po naredbi kapetanovoj. I ako bi se koji od mornara na brodu pokazao nepokoran na putu, ili u pristanišću, taki kapetan sa škrivanom i nostromom učini sud ...« I. OB. 10—11; »poglavar družine« Dbk. Vod. 47; *nòstrōmo* Perast Brajk.; »podoficir, starješina mornara na brodu« Ivelić 195; ARj »glavar mornarima« (s cit. primjerima iz Perasta i Raba); »bili su brodari, nostromi ili u službi kod pomorskih oblasti« Novak TD 5; »Vođa (nostromo) je prvi mornar iza drugoga poručnika na brodu. Nazivaju ga i podčasnikom. Vođe zovu na rad mornare, daju im posao itd.« Širola, 74; »= bočman (watchman)« Jedro, Sarajevo, 1917, 4, 60; »kormilar, mornar« KZb 1, 298; *nòštrom* »vođa, zapovednik palube na brodu« BK Musić; *noštromo* Rab Kušar; BK Musić; »A za njime eto vam noštroma« Pelješac, JS 1937, 9, 366; »Treći po rangu je noštromo (nostro uomo), neka vrst podčasnika (Dienstführer, Feldwebel). On je naš čovjek jer još spada u komandantski krug (Staab)« Turković 36; ima i ARj (upućuje na lik *nostromo*); »Zovne noštroma, starješinu mornara« Kumičić 256; »stara tal. riječ za vođu palube božmana« Pelješac Vekarić; »vođu palube

zovu noštromo; to je na brodu veoma poštovana ličnost; obično su to stari rutinijeri, energične osobe, koje katkada znaju brod i bolje od kojega mlađeg kapetana; kakogod se riječ kapetan i parun rabi i da se označi funkcija na brodu i kao naslov ispred imena, tako je i sa noštromom« Kuć Ped.; »nadglednik broda« Vrg Jur.; »Osim komandnog osoblja i mornara na svakom brodu nalazi se vođa palube ili stroja, takozvani *noštromo*. Njegov naziv potječe iz davnine, kad su naši pomorci plovili na tuđim brodovima, pa su u kontakt s uobraženim talijanskim i austro-ugarskim časnicima mogli doći samo posredno preko vođe palube, koji je također bio 'naš čovjek' (nostro uomo). I danas se noštromo nalazi između dvije vatre, to jest između naređenja 'nepogrešivih' mladih časnika i vječno nezadovoljne, hirovite posade.« B. Profaca: *Nebo, more ... 187.* »Vođa — dolazi od talijanskog izraza — nostro uomo; u ranije doba bio je u rangu podoficira te je izvršavao naloge dobivene od zapovjednika, odnosno prvog časnika; na brodu postoji vođa palube i vođa stroja; u lučkoj službi noštromo od porta je nadpeljar« Barb. 1972, 209; »vođa palube, vođa stroja« Suz. 385, Suz. 2, 226; »naziv *noštromo* za vođu palube potječe iz vremena kad je taj brodski predradnik bio *nostr'omo,* dakle 'naš čovik' za razliku od mrskih austrougarskih ili talijanskih oficala« B. Profaca, Nedj. Dalmacija, Split, 13. V 1979, 11; *noštromo kuverte* »zamolio sam noštroma kuverte da mi da jednog čovika za ispomoć« Nedj. Dalmacija, Split, 25. II 1979, 23; *noštromo od makine* »vođa stroja« Majc.-Sim.; Bož Cronia; »vođa palube« BakŠkr TŠ; v. i *božman;* Skok u ER navodi i *lostromo* (Molat). Tal. nostromo »composto razionale delle due voci *uomo* e *nostro* esprimenti la fiducia dei superiori e l'intelligenza del graduato« Bertù; »nostròmo (-uomo) m., a. 1614 (Pantera) mar.; ufficiale che presiede ai marinai nella guardia e nelle esecuzioni delle manovre; corso, genovese *nostromum;* tarant. *nostrame.* Dallo sp. *nostramo, nuestramo* (in altro significato già nel 1609) da *nuestro* nostro e *amo* padrone. (È il derivato m. di *ama* donna di casa, lat. *amma*).« Battisti-Alessio; ven. mestro(omo) DM. V. *pouza.*

Nova Godina f — (blagdan mornara na moru, opis) »Na 1. januara, jutrom rano, u svečano ruho odjevena, uputila bi se dva najstarija 'timunjera' put krme noseći kapetanu i škrivanu 'minelu'. Na jednoj 'gvantijeri' prosuli bi sav zlatan novac, šterline i napoleone, što bi među sobom, pod provom sakupili, a poviše novaca bile bi dvije botilje likera sa tri jabuke, tri kruške, ili naranče pozlaćene, koje bi na vrijeme za onu zgodu nabavili. Kada bi došli do 'tambuća' od 'kamare', jedan bi od njih zavikao: 'Dobro jutro kapetane, alla compagnia!' Na to bi kapetan s botiljom konjaka skočio i odgovorio mu: 'ben vegna!' Istodobno napunio bi im onaj prvi čaše, kojima bi počeo da nazdravlja: 'Čestita vam Nova Godina, dobri 'navli', vjetar u krmu i svaki berićet pratili ovaj lijepi brod i sve vi srećno i dugotrajno bilo!' A onaj drugi pridodao bi: 'I hoće, ako Bog da!' Kapetan bi odmah pozvao 'nostroma' i približila bi se i ostala družina, očepili bi jednu od onih botilja i nalili svakome po čašicu, a uzeli bi po krišku i od onoga voća, zatim bi kapetan odgovorio na zdravicu: 'I ja vama čestitam srećan početak novog ljeta i želim da se uzdržite jedri i zdravi, za da postanete 'krnati' mornari, privrženi brodu i kapetanu.' Iza toga podigla bi se zastava u znak svečanosti, a kapetan i škrivan bi ih 'kalendisali' sa dvije-tri šterline, ili napoleona, bacivši novac poviše onog njihovog, a morao je i nostromo, siromah, da nekako iskucka barem deset zlatnih franaka, a da 'minelu' pozlati, onda bi im povratili jednu od onih botilja i pola voća. Onaj dan nije se radilo i bili bi na objedu i večeri počašćeni bokarom vina« V. Ivelić: Kako se slavilo na bokeljskim jedrenjacima, Mornar, Sušak, 1934, 6, 4—5.

novet m — »riječ tamna postanja ... Govori se u Dalmaciji. a) zavoj, krivudanje: put na novet, na zanovet. M. Pavlinović« ARj; »Kako sa zapada ne bješe još duhnuo povjetarac, koji nam je trebao i kojemu se pouzdano nadasmo, to smo isprva morali da jedrimo na novet (zig-zag)« Car 5; »Drugih da-

na, kako kad, vjetar je mijenjao pravac, te se plovilo i na povet (zacijelo pogrešno umjesto *novet*, op. R. V.) i koso, ali je, uglavnom 'Pravda' imala dobar put« Matavulj 1901, 599; »guisa, maniera; put na novet, strada tortuosa a zig-zag« Parčić; Skok ER ima, ali ne u pomorskom značenju, naša je riječ; iz cit. primjera vidi se da se u izrazu *na novet* upotrebljava za pojam *burdiža* i *burdižavanja* (križanja, košenja).

nozdra f — »Na Silbi i Dlasniku (Premudi) ima draga, koju zovu Nozdre. I. Milčetić« ARj; »mala uvala na otoku«, »ka' si za siko, u kakovoj vali oli nozdri« Šep Kursar; Parčić ima *nozdra*, ali upućuje na *nosdrva* (tal. narice).

nožina f — »a mi opeta prebacismo randu nalijevo, a na desnoj strani pričvrstimo najprije nožinu (tako se zove vrst ragna, koje se može dignuti i postaviti kada se hoće, a stavlja se obično kada vjetar duva ravno u krmu), pak razapesmo na njoj veliko jedro, koje se talijanski zove 'scovamari', a ja bih ga hrvatski nazvao 'morsko krilo'« Tresić 1908, 28.

O

obala f — ARj navodi kako nema primjera prije XIX st.; »Ona strana kuda se more razlije kaže se žalo, obala, morski kraj« Po Ivaniš. F. 17.

obalit(i) pf — u značenju *obalit(i) idarce* »spustiti i.« ARj ima samo ovu potvrdu »Jidarce obali, gdi oblast nimaju ni more ni vali. Baraković vila 266«; iz Barakovića ima još i ovaj primjer »Kad bismo pri kraju, jidarce obali« 164.

obalũt m — (akc. je splitski) »oblutak, komad žala« St; ARj ima primjer *ȍbalũt.* zab. Ostojić.

obis m — »nevrijeme« HvD.

obisit se pf — 1) u izrazu *vrime se obisilo* tj. vrijeme je takvo da navješćuje jugo, ali tiho oblačno, 2) *objesiti se* »lako vozukati bez ikakve brige zovu objesit se za veslo ili gladit« Zore 1869, 326.

objužit pf — u impres. izrazu *objužilo je* znači »vrijeme je skrenulo na jugo, ali ne mora biti jakoga vjetra, bitnije su promjene topline i vlage« Gr Elez.

oblačnjak m — »sjeveroistočni vjetar; samo u rječniku Jambrešićevu (*caecias, med severom i izhodom veter, ki rad oblake donaša)* — u lat. dijelu i u Šulekovu njem.-hrv. (Nordostwind)«; također u Vitez. Lex. 12.

obloga f — u izrazu *živa obloga brodu* »to su reje i kontrareje« Pod Stojk.

obodac m — »gvozdeni kolut zaliven u stijeni pokraj mora, gdje se lađe privezuju« Perast Brajk.

obonacat pf — »a onda kaj da je obonacalo, jedva je tišćalo jidro« Šep Kursar; *obunàcati* »stišati se (more, vrijeme); mlet. abbonazzar, tal. abbonacciare« Zore 1895, 15.

obraškat pf — »Ostrugati i otući rđu i gnusnoću sa drva i gvožđa da se može na čisto bojama obnoviti« Ivelić 195.

obraz m — (na gajeti) »spoj gornjega dijela ašte od prove i cente« (drugdje *mužũn*) BK Pask.

obrekesat pf — u izrazu *obrekesalo je* (more) »oseknulo je« Ca Dean.; »kada se more povuče, veli se da je obrekesalo« Mok Kus.

obrnuti pf — u izr. *obrnuti prvu* »Još pre 50 godina (tj. polovicom 19. st., op. R. V.) na našim brodovima za vođenje računa o toku straže, mesto današnjega časovnika, upotrebljavao se časovnik s peskom, koji beše smešten na krovu. Taj se časovnik zove na italijanskom jeziku ampola, a naši kažu ampuleta. Te sprave, koje su za smenu straže upotrebljavane, merile su po jedan čas, i kad bi se pesak u stakletu pretočio iz gornje polovine u donju, krmar, koji bi bio na krmilu, prevrnuo bi je. Svakoga četvrtoga časa krmar bi javio kapetanu ili oficiru straže, da je straža istekla, rekavši mu: 'Zapovedate li da rendim stražu?' — A to se radilo stoga da bi se uporedilo s džepnim satom, pošto onda drugih i ne beše na brodovima, i tako bi se proverilo da li ima pogreške na ampuleti, pa bi se straža smenila. Pogrešaka je bivalo često jer bi se po neki put ampuleta docnije prevrnula, a katkad bi krmar zaboravio da li je drugi ili prvi put prevrnuo,

a i vlažno vreme uticaše dosta na sam pesak. Iako je ampulete nestalo, ipak je ostao i do danas običaj da se upita:' Zapovijedate li da rendim stražu?' Od prastarih vremena običaj je na našim brodovima moliti se Bogu uveče u 8 časova; tada mesto da krmar upita: 'Zapovijedate li da rendim stražu' upitao bi: 'Zapovijedate li da obrnem prvu?' što je značilo da obrne prvi put ampuletu kad počinje noćna straža, i tada se Bogu moljahu. Otuda molitva počinje s rečima: 'Ampuleta kaže... itd,. samo što se za vreme upotrebe ampuleta govorilo ovako: 'Ampuleta kaže 8 časova, dobro putovanje... itd. a docnije kad ampuleta ne kazivaše ništa više, pošto je i ne beše, izostaviše reči *osam časova,* ali uho naviknuto na početak molitve: *ampuleta kaže,* održalo je iste reči i dalje iako behu bez ikakvoga značenja. Pre dvadeset godina na svakome se brodu 'obrtala prva'. Ali danas se ta navika gubi i samo se stariji pomorci sećaju toga lepoga običaja.« Đaja: Mali, 26—27.

obrtvica f — sin. za *škontraduru* »taka sila slijedila je do 6 ura popodne i pane... po jednoj obrtvici koja na jedan čas učini sa zapada... Danas popodne s obrtvicom sa zapada dođe mijena i obilna kiša« Dbk M. Vodopić: Dnevnik, časop. Dubrovnik 1981, 1—2, 92.

obrva f — »gust oblak pred vjetrom« Sa Dean.; »u tren diglo obrvu sa zmorca; onda Jove oma zapovida: — Kalajmo infošo jerbo će dojti ciklun majštrala« Šep Kursar.

obunacati v. obonacat

oburiti pf — u izrazu *oburit će* »bura će« Gr Elez. ARj navodi potvrde u Kotoru, Lici i Poljicima.

očenaš m — »ochenas od iarbora... collier du mat« Jal; »pridu na trocu kâ je na jarboli, a to su koti šupje balice kê se lohko vrte i šeću po jarbolu« Dob.

oči n pl — 1) »bracera... na provi ima ozvena sprida na sekon boku od derva načinjeno koti oko, oba se zovu oči« Vrb Žic 1902, 349; »s jedne i s druge strane (sc. na braceri i trabakulu, op. R. V.) ašte od prove po jedan ukras, nalik spužu, oba zajedno zovu se oči« Kuć Ped.; 2) *oči od kadene* »rupe na vrhu prove od broda, kroz koje prolaze lanci ili verige kotava, koje su pri ankori vani a iznutra pri dnu broda čvrsto vezane« Ivelić 195; v. i *oćet.*

oćet m — »očnica« Majc.-Sim.; »Te škujice se zovu *oćeti,* a rabe da se skroz njih vedije jeden špag, pašarin« Vrb Žic 1902, 344; taj primjer ima i ARj; »Po kermi i po provi je (sc. na braceri, op. R. V.) jena ali dvi škuje va kavobandi; ozvena i nutri je ta škuja fudrana z debelin železnin oćeton, pek se zove *oćet* ili oko« Vrb Žic 1902, 349; »prsten na brodu za vezat konop« St; v. i *oči.* Tal. occhietto, occhietti DM.

odarmižat pf — »odvezati«, »Barku sa preze odarmižava« Senj, M. Kovačević Senjanin: Bura s kišon.

odgovorit pf — isto što i *škontrat* »ako je ujutro jaka bura, popodne moge odgovorit meštralun«, »jugo nabije, a onda odgovori odozdal nevera« Sn.

odjidrit pf — fig. »umrijet« — »A ča molite da bi se don Domenegota moglo barienko imenovat za upraviteja kad don Kuzma odjidridu« Stari Grad (Hv), ČR 1973, 1, 140.

odlargati se pf — »odalečiti se od kraja« Perast Brajković; isti primjer u ARj.

odliv m — »povlačenje mora s oplavljena terena« Šim. 1982, 297.

odmolivat impf — »odvezivati, popuštati napetost konopa (Ala! pomalo odmolivaj, ili: pomolivaj)« BakŠkr TŠ.

odmorac m — »vjetar od mora« ARj donosi taj primjer iz Šulekova rječnika; »vjetar *aphricus*« TM Vitez. Lex. 12.

odviti pf — »odviti idro = odmotati, otvoriti jedro« Šep Kursar; »i vozimo sve do puntin o' našega školja, panda odvijemo idra stara« Šep Cukrov.

ofalkon adj. — *ofalkono gajeta* »gajeta kojoj su stavljeni *folki*«, v. *falki (folki),* Kom Mard. Pa.

ofangati v. fangati

ofčice v. ovčice

oficijal v. ofical

oficàl m — *oficijal* »časnik na brodu« Žir Finka-Šojat; »brodski časnik«, »prije rata su oficali jeli u svojoj posebnoj blagovaonici, a ne u salonu sa kapetanom; oficali kuvirte u svojoj a oficali makine u svojoj«, »imamo prvoga, drugoga i trećega oficala; ako kapetan navega kao drugi oficàl, onda kaže da je navega za sekonda (ovdje 'kapetan' znači onoga pomorca koji ima kapetanski ispit, pa prema tome brevet od kapetana)«, »časnik stroja je *oficàl od makine* za razliku od *oficala od kuvirte*« Kuć Ped.

ofrankat pf — općenito »izbjeći, mimoići što, posebno rt, rât«, *ofrankat puntu,* Sn. Tal. affrancare DM.

oganj v. dat (oganj brodu)

ograda f — »ograda 'kolo Miseca« Sn, Brač općenito; »ono kolo oko Mjeseca koje se vidi kad ima vlage u uzduhu« Zore Rad 114, 222; »ugledaš li oko Mjeseca *ogradu* ili *kolo,* rđavo ti je vrijeme kao u ruci« Smotra dalm., Zadar, 1918, 17, 1; »ograda oko Sunca provali li se s istočne strane, brzo je jugo« Po Ivaniš. F. 26; stručni opis u Simovićevoj Meteorologiji (Krug oko Sunca i Mjeseca); ARj navodi taj naziv samo iz Vukova i Popovićeva rječnika.

ohlep m — u izrazu *ohlep obo kraj* »udarac valova o kraj i odbijanje« Kom Dean. (u Sutivanu izrazi: *ohlapit, ohlepit, oklapit* znače 'udariti koga', a ARj nema tih značenja), na Braču (Dračevica) ima i *ohlip* = časovit pljusak, ČDL ima *ohlep* i *ohlip* u tom znač.

ohlip v. ohlep

okana f — »okana, ili paramorta, to su daščani bokovi od bukovine, poduprte rebrima (na ladvi)« T. Šoljan: Ladva..., JS 1938, 5, 187; površni dio korita koji brani bok protiv valova, Babić 1875, 7—8; v. *laja (okana).*

okance n — »anello, Ring, riječ mornarska« Babić 1875, 33.

okanit pf — »Prebit boki na ladi zvalo se je *okanit ladi*« Vrb Žic 1902, 336; ARj ima *kaniti* i *okaniti* »načiniti okane na lađi« (potvrda ista iz Vrb); Skok Term. 119 (potvrda iz ARj); »okaniti... lađu, rivestire col legname« Parčić.

oklisak m — »rtasta izbočina« Šim. 1982, 295.

okna v. laja (ladva)

okno n — »cavo di banda, Setzgang, na vinodolskoj ladvi« Babić 1875, 23; v. *laja (okana).*

oko n — 1) (također i *oči*) »nav ima dva oka na provi, skroz ka konope van poteže« Glav. 318; isti primjer u ARj; *oko broda* (l'occhio da prova), Senj Babić 1875, 2; *oko/oči* »oči su kuda prolazi kadina (od ankore)« Po Ivaniš. F. 291; *oko za kadenu* Ca Dean.; *oko od krme;* općenito u srednjoj Dalmaciji; 2) u izrazu *oko oluje, orkana* Suz. 2, 226; »Na nebu nikud oka. Svega koliko ga ima, svega prekrili, zaogrnuli, zadušili oblaci« Carić II, 93; 3) »komadić vedrine na zapadu ili sjeverozapadu, navješćuje razvedravanje i prijelaz na buru: na zapadu je oko, razvedrit će, sutra će bit lipo vrime« opć. u srednjoj Dalmaciji; 4) fig. u značenju: oprez! »Oko, djeco, govorio je međutim božman svakomu kako bi koga susreo; oko, da koga ne nataknemo!« Carić II, 107.

okrênit pf — *okrenit bovu* fig. izraz u žargonu sportskih jedriličara, znači »okrenuti se jedrilicom oko bove, signala, u regati« St.

okretati, okrećem impf — *okretati vislo* »bracciare, Brassen, okreni na se, braccia indietro, Zurückbrassen, u Bakrana« Babić 1875, 36.

oktanat m — »nekadašnja sprava za navigaciju« Kuć Ped.

omatat v. amatat

ombul v. lumbul

omekešat pf — »Ne more vaj puhati bura; valja da i omekeša«, »omekešalo je«, »smekešalo je« = poslije suhoga burnog vremena došlo je meko, vlažno, južno vrijeme, Šep Kursar.

omijeh m — »nebo poluvedro« Đurđ. XXIV, 327; »ako nećeš svu bunacu, / a ti bimbin tvê milosti: / neć vedrinu, a ti objavi / meni omieh tvê ljubavi« Đurđ. XXIV 319.

omišnica f — »bura koja puše iz kanjona i ušća rijeke Cetine u Omišu« srednja Dalmacija.

onda f — »val« Šim. 1982, 296.

onđela f — »blanja s poluokruglim dlijetom za pravljenje žljebova« Kor Ivanč. 1962, 639. Tal. ven. ongela.

opaklit(i) pf — *opaklit* »pegulat« HvD; *opakliti* »oppicare. osmoliti. opakliti. zasmoliti. zapakliti« Jur. Vitez. 360; »najposlije oblože je (sc. lađu, op. R. V.) vrućijem paklom, i to zovu opakliti lađu« Zore 1869, 330; Nin Maštr.; Sa Dean.; *opàkliti* »pf. namazati paklom (paklinom)... U rječniku Mikaljinu (opakliti, popakliti, pico, pice illinio, — opakliti drijeva, ungere naves), u Belinu (impeciare o impegolare), u Stulićevu (picare, pice illinere s naznakom, da je iz Mikaljina rječn.) i u Vukovu (opakliti, pomazati paklinom, mit Pesch beschmieren, verpichen pico, s naznakom da se govori u Dalmaciji i s primjerom iz neke narodne pjesme ... a) u pravom smislu. Korablja Noja... opaklena. Nauk. brn. 58.[b] ... Splela mu je jedan košičić i po način mala brodca svudar ga je naokolo opaklila. Zuzeri 226« ARj.

opalit pf — u izr. *opalit brod* Kl, Pu, Dean., Kor, Lo Dean.; v. *i dat (oganj brodu).*

opaljat pf — »ispljuskati paljem (ispolcem) vodu... Samo u primjeru 'Drugoga plja ne bi čim bi vodu opalju' Baraković vila 279[b]. Ima i ispaljati (vidi tamo)« ARj.

o p a r t i t v. p a r t i t

opas m — »od kape na pramcu do kape koja zatvara krmu tankim opasom« T. Šoljan: Ladva... JS, 1938, 5, 187; »Za kontramadir i centu ima i naš izraz *opas iz nutra* i *opas iz vana*« Betina, Skok Term. 136.

opasat pf — *opasat brod* »stavit mu pâs« Mn.

opera f — *opera morta* »isto što i kavobanda« Dbk Vod. 51. Tal. opera morta DM.

oplāskāt pf — *oplaskat brod* »veslom tući po moru prema sebi, brodu, tako da mu se peru strane« Sn.

o p l i m a v. p l i m a

oplovica f — 1) »velika kiša, pljusak« Kuć Ped.; 2) ravno kamenje (škrapa, hrid i sl.) koje viri iznad morske površine a s kojega se lovi na tunju, Marušići kraj Omiša.

oprljaš m — »jugo bez kiše« Po Ivaniš. F. 26; isto u ARj.

oputa f — *oputa od broda* »mattadura di nave« Parčić; *oputo* »mornari su popravili oputo i svezali nova jedra na križeve«, »Jedra škripahu, križevi se uvijahu, oputo nategnuto« Kumičić 263, »Silovit je nasrtaj vihora zaurlao među jedriljem i oputom« op. cit. 269; »manovra« Neretva Babić 1875, 3; ARj. ima *oputa,* ali nijedan primjer u pom. znač.

oputi pf — samo primjer iz Barakovićeve Vile (SPH, 218 str.) »tri mladići s tri kablići moj brodak opuše« = o+puti, znači isto što i *pûti* (»zahititi, crpsti« Blato i Lumbarda na Korčuli, Brač, ARj), sin. *šekati, išekati;* ČDL ima »*opȕt*, opȕjen pf va 'ausheben, ausgraben, ausschöpffen' *Kal opujen zemju, počeću sodit loze* (B). *Opuj to vode u orneli* (D).«

o r a c v. o r c a

Oralice f pl — »tri velike zvijezde u Orionu« BK Muo Dean.

orat(i) impf — *orat(i) sidron, sidro ore* »sidro ne hvata za pješčano dno« Vodopić u Gruškoj povijesti, Babić 1875, 11; Crnić; *ankora ore po dnu* Ca, Sa Dean.; *orāti* Vrg Jur.; općenito u srednjoj Dalmaciji. Tal. ancora ara.

o r b u r v. j a r b o l

orca f — *ȍrac* 1) »konop kojim se čelo lantine trokutastoga jedra diže ili spušta koliko je potrebno (orce se vezuje za jarbol)« Šep Kursar; Bož Cronia (nije označeno u kojem značenju: konopa ili manevra); »orcom se veže jedro uz jarbol, da stoji treso« Mljet,

Macan 214; *õrce, ȍrac* f pl »konop kojim se veže prednji dio lantine s jedrom za jarbol« Žir Finka-Šojat; *ôrce* »brac i orce (konopi, s pomoću kojih se upravlja jedrom s pramčane strane: brac za desno i lijevo, a orce za gore i dolje)« Vrg Jur.; Sa Gran. v. *leut;* 2) *orac* u izrazu *na orac* »smjer proti vjetru (uz vjetar), brod gre na orac« Vrg Jur.; *iti na orac ili orcavati* Šep Kursar; »nima više zapovidi hod *na orac*«, »drž *na orac*« Iž Kulišić; »sa gre *na orac*« Šep Kursar; *na orcu* »prelet na vjetar« Crnić; Kuć Ped.; fig. »ako je netko ljut, ako se svađa, kaže mu se da je *na orcu*« Kuć Ped.; 3) *ôrci* pl. »pramčani kut trokutnoga jedra: (tri glavna kuta jedra) ventoā, ôrci i pȍža« Vrg Jur. Tal. orza Coronelli Galea G; DM.

orcat(i) pf i **orcavat(i)** impf — *orcȁt* Bož Cronia; Skok Term. 143; »skrenuti brodom u vjetar« Kom Mard. Pa.; Sa Dean.; BakŠkr TŠ; *ȍrcat* (uz osnovno značenje, također i fig. za pjana čovjeka kada se tetura kaže se da *orca*) također na Braču i u Splitu; BK Musić; *orcȁti* Vrg Jur.; Šep Kursar; *orcavat* u fig. znač. »Okrene se da će priko mosta o' ferate poć, ma je poče orcavat« M. Uvodić, Novo doba, Split 1927, 29; u imperativu *orca!* »Orca, orca, u kraj udarismo« Pucić 42; »Orca! — vikaše čovjek iz lađice da okrenu provu u vjetar, pa da tako zaustave brod« Kumičić 266; »zapovijed: neka se prova okrene više na vjetar« Carić I, 262; »prihvati!« Crnić; Kuć Ped.; Vrg Jur.; Gr Elez.; općenito u srednjoj Dalmaciji; »pak iz dvora mojih se uputi, / orca, pođa sa škotom u ruci« Pelj Bjel. I, 140. Tal. orzare DM.

orepina f — *orepina sidra* »grippia dell'ancora, Bojreep, orepina s plovcem naznačuje dno gdje je sidro bačeno, plivajuć po površini vode« Babić 1875, 38; »konop koji označuje mjesto gdje je sidro oboreno« Milošević Š. M. GPMK 1965, 41; v. *gripja.*

o r g a n v. a r g a n

o r g a n e l v. a r g a n e l

orko m — »neko morsko strašilo«, »za č vali i pine do neba dopiru, / gdi zemlja sva gine a ljudi umiru; / gdi orke požiru strašnima čeljusti« Barak. 259; ARj ima isti primjer, osim toga i lik *orkul* s Raba; u Splitu ima *maninorko* ili *manjinjorgo.* Tal. orco(marin) DM.

ormanica f — »tip ratnog broda« — »biremis, triremis, liburna itd., vrsta broda. Isp. Belost. (koji ima /v/uhodna ladja, prosumia, gescoreta, navis exploratoria etc.) i d.; očito od lat. (i tal.) armata (navis itd.). B. i Dan. rječ. (ima i glagol ormati, armare). Stulli ima *ormènica* (?). Lakše vrste bojna galija. V. brod itd., pak drijevo, londrum, marcelina, plav itd. — 1. *Da nijedna plav armana ne pojde mimo Brač... kako bi vašim ormanicam ali plavim ka nevo(l)ja...* 1415. Omiš. Š. 116. V. nevolja i obarovati. — 2. Češće u Lop. act. conf., npr. II 10 (g. 1611. Ivan Vlatkov *je potlje došal s ormanicom i dovezal zarobljenu frigadu*), pak 122 (g. 1622. i njem. *ormanizen*)« Mažur., ARj; »da će armat tanke ormanice« (govori se o uskočkim brodovima), Hrv. nar. pjesme, VIII, pj. 1, str. 25 (Andrić), ali se u drugoj pjesmi »ormanicom tankom« zove i mletački brod »ormanica dužda od Mletaka«; »podiže se ormanica / ispod Sinja (Senja? op. R. V.) bijeloga« Delorko 5 st., 114; »oćete l' mi pravo kaživati / što vas budem do vire pitala? / Ste l' vidili senjske ormanice / i mojega Daničića Peru?« Delorko: Hrv. nar. balade i romance; »O r m a n i c a je u uskočkom žargonu nenapadački i laki brod. Ormanice su bile duge i uske barke visoka oštra pramca i široke krme. Sve su ormanice bile veslarice za 20—30 veslača i toliko boraca. Bez jedara sjekle su ljudskom snagom i najuzburkanije more. Uskoci su s njima operirali obično za sezone bura kad je bila nemoguća plovidba jedrilicama. Uskoci su ormanicama zadavali jade mletačkim i turskim ratnim i trgovačkim brodovima. Naziv — ormanica je narodni i nalazi se i u hrvatskoj narodnoj pjesmi Gavrani javljaju smrt Petra Daničića«. Ormanica, J. Luetić, Naše more 1964, 1, 69—70; »Manja ormanica u dubrovačkoj državnoj flotili imala je obično po dvanaest veslača, a bila je naoružana lakim vatrenim i 'hladnim' oružjem i obično jednim brod-

skim topom — pedrijerom (s dva do četiri 'maškula') — što se postavljao na pramac broda. I veslači i borci, koji su bili ukrcani na ormanici, za pojedine akcije bili su naoružani puškama i sabljama.« Luetić 1979; »On pohvata turske ormanice« Kačić: Pisma od kaštelanskih vitezova; »potopiše tanene galije, / izlomiše turske ormanice« Kačić (pjesma 19, Razgovor); v. *armanija;* oprema ormanice 1617. god.: 6 novih i 6 upotrebljavanih vesala, jedan jarbol s križem, pripone, *očenaš* od jarbola (8 kom.), kormilo sa željeznim okovima, podnica, 1 konop za vez i sidrenje dug 60 sežanja, 2 konopa od trave, 2 jajolike bačvice za vodu, 2 drvena *sića,* 2 šešule, sidarce, 1 brodski top *pedrijera* s 2 maškula, puščani prah itd. Luetić; ARj tumači etim. prema tal. *ormare* »naoružavati, opremiti brod«; Parčić prema »potjerati trag, šunjati, njušiti«; Broz-Iveković ima *oranica* i *ormanica* »armata classis«, *oranicu* tumači njem. Kahn, Nachen, lat. cymba, hrv. čun, a *ormanicu* hrv. terminima čamac, patrolica, šajka; Luetić kao najprihvatljivije navodi tumačenje Michaelisova tal.-njem. rječnika sa znač. 'ići nečijim tragom, slijediti nečiji trag', a posebno s obzirom na neprijatelja, progoniti, tjerati, pa zaključuje da je *ormanica* »tip manjeg ratnog broda — *tjeralica* brod — ali i izviđačko-patrolni brod« Luetić, passim u raznim cit. djelima; Skok (ER) tumači da je izvedenica prema *ôrman, šuma* (drvo), balk. turc.

o r m o t v. a r m a t

o r s a n v. a r s a n

o s e k v. o s e k a

oseka f — »niska razina mora«, *ȍsečina* augm. »ako je oseka trajna, a more mirno; poznate su proljetne ili marčane osečine« Gr Elez.; *ȍsēk* m. »odstupanje mora od obale« ARj (u rječnicima Voltiđijinu i Stulićevu, *flusso e riflusso, maris recesuss,* primjeri iz Kavanjina, Ljubiše, zabilj. u Stonu, kod Zore (paljetk.); *»maris minutio, recessus«* Jur. Vitez. 318; Skok Term. 22, 127; *ȍsek* i *ȍsekaj* m »zove se uzmicanje mora s obalâ« Zore Rad 114, 226; »pri kraju osek da se lijepo čuje gdje vapa morska pri suncu isparuje« Šimić 129; *oseka* »isto što i osek«, u rječniku Mikaljinu *(oseka morska, rekeša, recessus maris),* Belinu *(riflusso del mare)* i u Stulićevu *(maris recessus),* govori se u Dbk, Cavtatu, ARj; također kod Zore 1869, 323; »Na moru je bila oseka, voda je pala za cijelu stopu, pa se obalom vukla oštra crta onoga tamnoga ruba koji se crni pod žalom i nad onim ružičasto-žućkastim morskim skorupom koji se je čvrsto priljubio uza stijene, uz razinu morsku« Kumičić JB 16; u fig. deskript. opisu »kada su raki more popili« Vrb Žic 1902, 351; »najveće su u veljači i ožujku ... lijepo je vrijeme, ali je ribanje slabije« Bol, Smotra dalmatinska, Zadar, 1918, 17, 1; Skok Term. 22, 26, 127; »Druge polovice siječnja (1939) i prve veljače ove godine je bilo pravo proljeće, do 13. II ... bila je velika oseka u moru, te je svijet mnogo išao u lovinu lupara po grebenima morskim« Sn; »lipo će vrime kad je velika oseka« Kuć Ped.; »najviše oseke su u veljače; velike oseke su i u marču, ali onda posli podne već dolazu plime; plime dojdu i u veljači, ali manje«, »ka' je oseka, obišno je suho i štabilo vrime, a ka' se voda digne, zbogo lipo vrime!« Šep Kursar; Vrg Jur.; općenito u srednjoj Dalmaciji; »Vlašići brode. Zora je daleka / ... ko mornar diše plima i oseka« Anđel. 1957, 81: BakŠkr TŠ; *osekaj* ARj (u rječniku nijednom ... primjer iz Kavanjina i Zore, 1869, 323, Cavtat; također Zore Rad 114, 226 (uz *osek*); kao arh. oblik katkada se čuje u Gr (Elez.); *ȍsekalj, -klja* Žir Finka-Šojat; *osekla* ARj, primjer iz Vetranića i M. Držića; v. *sekada; voda.* Tal. secca DM.

o s e k a j, o s e k a l j v. o s e k a

osekati pf — intr. »Itroska mrljuši more / njegove mlade trave / ča su van mora ostali / ka' su žali i kruzi osekali« Šep Cukrov; *osekȁti barku* tranz. u ARj; »samo u Stulićevu rječniku *(osekati korablju, brod, sentinam exhaurire)*«; u istom znač. Sa Dean.; *osekāvȁt* »osekavat i plimavat« St.

o s e k l a v. o s e k a

oseknit i **oseknut** pf — ob. u 3. licu (ili impers.); ARj navodi da je od rječnika samo u Stulićevu *(oseknuti more, mare recedere)* primjeri iz Vetranića,

D. Ranjine, iz Stona; »more je oséklo, useklo«, fig. »ostao je kao rak na oséku« Zore Rad 114, 226; »glagol označava stanje oseke, samo u trećem licu: more oseknũje, osěknulo je, osěknut će« Gr Elez.; »ako osekne more na kraju, nije daleko od bure« Po Ivaniš. F. 25; Vrg Jur.; *oseklo je* ili *oseknulo je more* HvD; u fig. značenju *popiti vino* »oseka je veće ol pol damejane« Sn, St.

osidrati pf — isto što i usidriti; »utvrditi lađu na mjestu bacivši sidro u vodu ...« samo u Stulićevu rj. *(ancoram jacere)* i u Vukovu, u dosl. značenju u Zuzerija, nar. pjesmi, Vuka, u prenes. znač. u Zuzerija (ARj).

o s i k a t v. š e k a t

osled m — »isto što i *oseka*« Šim. 1982, 297.

osmica f — »upletka konopa« BN 119/11.

osovina f — »l'asta da poppa, Vordersteven, u Dubrovčana« Babić 1875.

ošlja f — »rasjedlina među hridima uz more« Šim. 1982, 294.

ȍštar adj. — u izrazu *oštro vrime* = »suho, burno, prohladno ili hladno vrijeme« Šep. Kursar.

ôštar m — (ponegdje i jugozapad); jug: smjer i vjetar odatle *ôstar* Kom Dean.; *ȍštar, ȍštra* Sa Dean.; »u oštru je zagrmilo, ujidno je, mogao bi i snig pasti« Sa Gran.; ARj ima s. v. oštar (adj.!) na 326. strani primjer iz Vetranića »Put od oštra putujući bez pokoja tuđe strane probijate tugujući«, potpuniji tekst glasi »I od zvijezde tramuntane / put ... itd.«, pa se može zaključiti da tu *oštar* (ili oštro) znači jug, stranu svijeta: u tom značenju ima ARj *oštro* iz Mikaljina *(phoenix)* rječnika, »ime vjetru, iz tal. ostro, lat. auster, jug«; »To su tuge, ter su jadi, / gdi od oštra i garbina, / kad se more s krajem svadi« Vet. 16; Skok Term. 155; »Garbin, oštar ili lebić pune kadikad zimi od podneva, uzvalja puno more, ali malo dura. Učitaju da je dobra godina kada se garbin ispuše« Po Ivaniš. F. 26; »lagan jugozapadni vjetar«, »'vo je išlo na oštar«, »prva ruka je oštar, druga će biti majštral = puhnuo je oštar i okrenut će na majštral« Šep Kursar; *ȍštar* »jug, južni smjer« Kom Mard. Pa.; »S« Skok Term. 158; v. *vjetar* ARj. Tal. ostro DM.

oštrac m — dem. od *oštro* (ili *oštar*). Sa Dean.

oštral m — »južni vetar« BK Musić. Ros. ostral.

oštralada f — »oluja iz oštra« Sn. Tal. ven. ostralada DM.

oštrijada f — »sve kiša noć i dan s velikom fortunom oštrijade« Mak Bujas 304; »oštrijada bila 12. IV 1931«, »bio kao jesenski dan (17. VII 1932), kuhala oštrijada, kišilo i zimno bilo« Sn. Mogla bi biti ven. riječ, ali je nema u rječnicima.

oštrijal m — Sa Dean.; *oštrìjāl* »južni vetar« BK Musić; *oštrijo* Mikalja ARj *(»oštrijo vjetar, notus, auster«);* Skok kaže da je »dočetak nejasan« (ER), međutim, to je oštrìjāl > oštrìjo.

oštrin m — dem. od *oštar, oštrîna* Sa Dean.; Jur. Vrg.; Gr Elez. Taj dem. nema nijedan od cit. rječnika.

ȍštro n — 1) ARj samo u Mikaljinu rječniku (»jug«, tal. ostro, lat. auster); isto što i *oštar,* »jugo« Đaja: Mali 152; *ȍštro* »strana svijeta i vjetar« Sn; Vrg Jur.; općenito u srednjoj Dalmaciji; Skok ER 157; Gr Elez. »vjetar koji puše točno s juga«; 2) *oštro* »vrsta jedra« Skok Term. 146, sl. 53, 3 (u Stivanu se zove *idro na trejangul* ili *trijangul*); »Ovi se konopčići nalaze na jedru koje u Tijesnom ima tri naziva: *trêva prosta, treva na randu* i *oštro*« Skok Term. 143.

oštro-široko m — *oštro-šiloko* »jugojugoistok« Đaja: Mali 152; Bol, Smotra dalm. 1918, 17; »SSE« Skok Term. 158.

otijemna f — »motka na kojoj je jedro. Iz lat. antemna ili antenna (i tal. antenna). Samo u jednoga pisca. Otijemne da skrši i argutle od plavi. Vetranić 1, 128. Moglo bi ... skršiti arbule i otijemne. 1, 174« ARj.

otirat impf — u fig. znač. »toko smo blizu kraja vozili da smo veslima otirali kraj« Sn; prema tome nije nejasno značenje, kako to kaže obrađivač u ARj, Marulićeva stiha: 'Bolje je pojamši vesla kraj *otirat* neg jedro raspanši pučine probijat' (iz lat. litus carpere remis tutius est multo quam velum tendere in altum). Marulić 147.

otisnuti pf — *otisnuti brod* »largare« Babić 1875, 1.

otočac m — ARj, samo u Mikaljinu rj., ima nekoliko potvrda iz Starina, Mirakula, Barakovića, Kašića, Kavanjina; također iz Gazarovića »Ovi je pak zatvoren kraj / otočci sfud i gorami«.

otočak m — isto što i *otočac,* ARj ima primjer iz D. Zlatarića.

otočan adj. — ARj: u rječ. Bjelostjenčevu, Voltiđijinu, Stulićevu, primjeri iz Barakovića, Gundulića, Gleđevića.

otočanin m — »čovjek koji živi na kakvome otoku, ostrvljanin« u rječniku Belinu, Stulićevu, Šulekovu i Popovićevu, primjeri iz Statuta vrbničkog, Kašića, Vitezovića, Kačića, Blagojevića; ARj ima zabilježeno i *otočanka* f (samo u Stulićevu rj.).

otočić m — »dem. od otok« ARj, u Belinu i Stulićevu rj., samo dva primjera (iz Tomikovića, te Daničić u Ivekovićevu rj.).

otočina f — »morski tjesnac s jakim protokom mora« Šim. 1982, 295.

otok m — »u svim je rječnicima«, brojne potvrde od XIII i XIV do XIX st. ARj.

otučak m — »greben izložen udaru valova« Šim. 1982, 294.

otvorit pf — 1) u izrazu *otvorit vodu* »Brod je bio naglo otvorio vodu« Carić Obitelj 25; »ne opazivši dima i videći brod dobro pogružen, nije moglo biti drugo van da je otvorio vodu« (tj. propustio vodu) Babić 1875, 9; 2) u značenju *razviti jedra* ARj bilježi da ima u Mikaljinu rječniku (»*otvoriti jidro, facere, dare, pandere, explicare velum*«), primjeri se citiraju iz Vetranića, D. Ranjine, Hektorovića, Dimitrovića, Glavinića, J. Palmotića, Vitaljića, Kačića, Zuzerija i nar. pjesama; isto u Zore 1869, 328 (»Uzdignuti jedro na arbuo i rastvorit ga zovu *napeti jedro* ili *otvoriti*«); 3) u značenju: u vožnji brodom, u navigaciji »primijetiti određeni objekt iza određenoga rta ili objekta, npr. 'ka' po Svetoj Luci otvoriš Sv. Mikulu, onda si tošno na po konala izmešu Prvića i Srime' (tj. kada iza rta Svete Luce na otoku Prviću primjetiš crkvu što je poviše Tribunja, onda si točno na sredini kanala između otoka Prvića i kopna) Šep Kursar; općenito u srednjoj Dalmaciji; 4) *otvoriti se* u znač. provaliti se »jer brod bio star, zapušten, na putovanju otvorio se i potonuo« Sn.

ovca f — u fig. značnju »oblak, bili oblak«, »ka' ovce trču po nebu, gre pastir za njima!« tj. kad oblaci jure, znači da ih goni vjetar, Sn.

ovčice f pl — oblaci cirrusi, *ofčice* »ofčice na nebu, gremo u dažd« Sa Dean.; *ôcice* »ocice na nebu, prominit će vrime« Sn.

P

pâda f — u izrazu *na pâdu* »znači usidriti čamac usred mora na jedno ili dva sidra, a do njega se može jedino drugim čamcem« Kol Svil.

padela f »široko dlijeto«, »*tanka* i *dupla padela* za kalafatavanje broda« Skok Term. 148; *dupla* i *trodupla p.* Sn; *padela prva* i *padela druga* Ro Cec.; Loš Žuk.; Kor Dean.; *padela unjula* »lijeto od kalafata za inkunjavanje, natiskivanje stupe u kimenat« La Kr. Dean. Tal. ven. padela Bo.

pagarěšto ekskl. — uzvik u dječjoj igri, pri skakanju u more: kad jedan za drugim skaču redomice u more, prvi tim uzvikom i imenom poziva, određuje slijedećega koji treba da skoči za njim, npr. Ante skače u more i pri tome zaviče: Pagarešto Mate! — to znači da za njim treba da skoči Mate; u Splitu je isti lik, a u Milni se upotrebljava izraz *kāpara.*

paheji m pl — »pahuljičasti oblaci« Pu Dean.; »ako se sa zmorca oli pulenta ispo' biličastih oblako ča su kaj kaližina vidu škuri *pahlji,* do kiše more najvišje projti dvaiset i četire ure« Šep Kursar.

p a h l j i v. p a h e j i

pahljići m pl — isto kao *paheji* Pu Dean. (zabilježio Zore Rad 114, 229), »ali nije naznačio gdje se govori« ARj.

pajak m — 1) »gajeta (svićarica) s ribarom i svićalon u vrhu litnje mrže« Sn; 2) »mali brodski ili ribarski feralić na petrolj« Sn.

p a j a t v. p a l j a t (i)

pajet m — 1) »pletenina od svilaca, kojom se mjestimice obaviju debeli konopi kao gumina, grlin, da ih se sačuva od kvara« Carić II, 342; 2) *pajēt* »bokobran« Sa Dean.; Kl, Pu Dean.; Su HHG 171, Dob; Gr Elez.; BakŠkr TŠ; Kom Mard. Pa.; Senj Moguš; Žir Finka-Šojat; *pàjet* Ca, Kor, Lo Dean.; BK Musić. Tal. ven. paieto, paglietto DM.

pajol m — 1) »pomična drvena podnica u brodu« — *fàjuo* Ca Dean.; *pajô* Bož Cronia; Mljet Skok ER; Vrg Jur.; *pajol od levuta* Zadar 1750, Morović 103; *pajôl* ARj (navode se izvori: Rab Kušar i Vrbnik); »sjedi na sredinu na pajole i ne boj se« Kumičić PM 244; »na verzini leže glavi od jenih deščic, ke se zovu *pajoli* (a seka za se *pajol,* se skupa *pajolada*). Pajoli pokrivaju centinu, one su barčici ono, če je kući pod« Vrb Žic 1902; »štica kojom se pokriva dno broda« Rab Kušar; »pod« Crnić; »pajoli su načinjeni od štice od jelovine, a čine pod barci i mogu se diza i stavja« Mljet Macan 212; općenito u srednjoj Dalmaciji; Skok Term. 137; *pajōl od prove, pajóli od sredine, pajōl od krme* (kod manjih brodova); *livi i desni pajoli* (kod većih brodova) Kuć Ped.; Senj Moguš; Sa Dean.; BakŠkr TŠ, Kl, Pu Dean.; u Splitu i *pajôla* f; Gr množina *pajôle* i *pajôli* Elez.; »poletit ću dragu momu, / svim mornarim pod pajole« Ostojić (Delorko) FOB 178; *pàjōl* Nin Maštr.; u fig. značenju *plivaju pajoli* »palo je toliko kiše da u brodu pajoli plivaju« Šep Kursar, te općenito u Dalmaciji; »sveti Jole (Josip), sipa na pajole« = o blagdanu sv. Josipa (19. III) lovi se sipa; 2) *pajol od bukaporte* »poklopci bukaporte« Mn, Sn, Tg; 3) *pajol od jarbula* ili *p. do trasna* »onaj najdulji pajol« Sa Gran., v. i

leut; pajûl Kor Dean.; *pajûl* Kom Dean. i Mard. Pa.; »ali sam im odmah rekao neka legnu u dno barke, na pajul« BK Dabović; Kor Skok ER; *pàjuo* ARj (primjer iz Perasta, Brajković); Lo Dean.; BK Music; Skok ER. Tal. ven. pagiòi Ninni; ven. pagiol, paiol; tal. pagliuolo DM.

pajolada f — »svi pajoli« Vrb Žic 1902, 339; *pajolada od mezarije* »pajoli od sredine broda« Vrb Žic 1902, 340.

pajolat impf — »stavljati pajole« Gr Elez.

pajolić m — dem. od *pajô* Vrg Jur.; *pajolić na krmi* »Ispred parapeta na krmi stoji jedan sami jaki pajol po sredini a taj služi za dizanje ispod kase; na njemu se drže noge kada se sidi na krmi i drži argola u ruci«; Sa Gran., *pajolići od prove* »sama prova iznutra zove se kopić, i ovaj ima svoji pajolići, malo visokiji nego pajoli gdje se spava« Sa Gran., v. i *leut.*

p a j u l v. p a j o l

pajun m — »mornarska brodska postelja od slame, slamarica, slamnica« (mornar iz Pule piše djevojci da mu pošalje sliku) »ja ću je obisit / poviše pajuna, / kad legnem, ustanem, / nek me mine tuga« PL 1911, 19, 174. Tal. ven. pagiòn Bo.

p a j u o v. p a j o l

pakaća f — u izrazu *idriti na pakaću* »jedriti naopako, tj. tako da se poža veže za krmenu bitvu, koja je do vjetra (normalno se jedri da se ona veže na suprotnu bitvu), tako se jedri kratko i po manjem vjetru« Šep Kursar, Čakavska rič 1972, 2, 147.

pakal m — »smola s dodatkom drvenog katrana i nešto loja« PE VII, 471; »gdi biše probijen, hitro ga zabiše / i pakal razliven opet ga spakliše« Barak. 218; »nav ima čarnu mast duеku (? op. R. V.), s kim se maže da vode u nju ne ulizu i da ju čarv ne grize« Glav. 319; »kotal od pakala« Tisno 1664. g., Šupuk br. 35; »bitumen pakal. črna smola. pix nigra« Jur. Vitez. 358; Sa Dean.; »stupa kao i svi madiri izvana namažu se ozgor vrućim paklom s malo pomiješane katramele da voda u brod ne ulazi« Sa Gran., v. i *leut;* u fig. znač. *trošit pakal na tuji brod* »raditi beskorisno, raditi za tuđu korist« Sn; *pàkao* »smola, katran«, rječnici: Mikalja, Bela, Belostenec, Stulli, ARj (primjeri u pomorskom znač. iz Bernardina i Glavinića); Skok ER; *pakôl* Kom Dean. i Mard. Pa.; *peklo* »černi katran, pegula«, »Ne samol; ćimenti nego i sva barčica je ozvena od verh do dna pomazana ze peklon.... Ki derži barčicu v redu, on čini kalafata pomazat ćimenti s peklon i oznutra, a drugo sve ostran pajoli maže se seko toliko s katramon« Vrb Žic 1902, 340; v. također *paklina* i *dat (oganj brodu).*

pakeja adj. — u izrazu *bonaca pakeja* »potpuna bonaca, tišina na moru«. Ven. grec. pachea Cortel. Influsso.

paket m — »brzi brodovi koji su prenosili poštu i putnike, a tereta vrlo malo. Brzina tih jedrenjaka... bila je vrlo malena, ali je svakako bila najveća što se u ono doba moglo da postigne... (Nekoliko takvih jedrenjaka sagradio je Špiro Gopčević u Martinšćici god. 1848)« M 1939, 7, 7; riječ poznata u Dalmaciji »Dok Dubrovčani gradu i kupuju svaki misec po koji veliki vapor, u nas se svake godine razbije oli utopi koji paket« Jadr. pošta, Split, 1925, 107, 2; »Bio je to neki paket (putnički parobrod), što se sa svojim stotinama žarulja pričinjaše plovećim gradom« M. Malić, Naše more 1925, 49; »Kasno u noći na paket se ukarcaju« M. Franičević: U Splitu se ukarcaju. Tal. pacchetto DM.

paklavat impf — »mazati brod paklon« Sn.

paklina f — »isto što i pakal«, ARj ima primjer iz Barak., ali ne potpun; »konopalj natepen gdi se zglob ne staje, / paklinom obliven da bolje pristaje« Barak. 171; »Ljetno je sunce sve jače peklo i topilo paklinu između dasaka palube, pa me je vonja mora i katrana lagano opijala« V. Nazor: Prodika na moru; »Vatra je svuda plamsala. Veliki su snopovi žutoga smilja praskali pod željeznim kotlovima, u kojima se kuhala i topila paklina. Čim bi radnici na oganj bacili novi snop, podušio bi se plamen, ali samo za čas jer bi gotovo u isti tren s druge strane liznuo gorući jezik, ovijajući bokove kotla. Vjetar bi čas raspirio, čas podušio plamen, a od mirisna je i gusta dima padala sjena na radnike, na kotao i vatru. Skuhanom su paklinom radnici ličili bokove lađa, dok bi im zadah crne smole širio prsa. Pod smolom su nestajale sve pukotine i neravnosti, a daska se uz dasku čvrsto sljubila, kao da već sada odolijeva zapljuskivanju razuzdanih valova« B. Lovrić: More, 10—11; »paklina se po brodu krabi, vruća kô ugljen« F. Ivanišević: Mrtvac u polju, Iskra 1885, 9, 71; Gr Elez.; v. *pakal.*

p a k o l v. p a k a l

pakotilja f — »pravo člana posade, uključivši i zapovjednika, da, bez plaćanja vozarine, ukrca na brod stanovitu količinu tereta« PE VI, 12; »Kad je nostromo Jozo došo s puta, najbolja je njegova pakotilja... Pakotilja je ono malo trgovine što posebno mrnar kupi da u drugom gradu preproda, navlaš što je rijetko u tom gradu« Per Pust. 14; »trgovačka roba na brodu« Đivan. 19; »u 19. st. jedino su posade brodova braće Mimbelli i Flori (s Pelješca) uživale tu povlasticu; ona im je bila ukinuta 1852« S. Vekarić, Anali Hist inst. Dbk, 1952, 481. Tal. paccottiglia DM.

pal m — 1) »stup zaboden u dno, služi za privez brodova« Tg; Ug Fil; 2) »deblji kolac zabijen u plićak kao potporanj za dasku (most) za prijelaz u barku« BakŠkr TŠ; 3) »donji, široki dio vesla koji se uranja u more« Sa Dean.; 4) u znač. »bita« »ima bracera još na provi sprid jarbola nasrid kuverti jeno debelo dervo, ko sliči va mankul, a rabi, da se na njega veže debeli konop ali kadina. To dervo se zove *pal* (bita)« Vrb Žic 1902, 349; 5) *jarbor od pala* »jarbor na krmi, koji nema križa« Carić I, 262. Tal. palo.

pala f — 1) »veslo kojim se vozi u gunduli« Sn; 2) *pála* »donji, široki dio vesla« ARj, primjeri iz Zore i sa Vrbnika; »ili perača« Vrb Žic 1902, 341; Zore 1869, 325; Skok Term. 141; Majc.-Sim. »pero vesla«; Sn; Kl, Pu, Kor, Lo, Ca Dean.; Mljet Macan 213; *polȁ* Kom Dean.; 3) *pala od propele* »krilo, lopata vijka« Majc.-Sim.; 4) »ploština krmila« Senj Moguš. Tal. palla del remo, Coronelli Galea M.

palabot m — »loger su dvo lišo orbura, a ako su tri ili četiri orbura, onda se brod zove palabot« HvD. Izvorno engl. pilot boat (s), zatim talijanizirano u pailabot, palabot DM.

pālac m — 1) »drvena rašlja za vesla na brodu, prema liku palca izdignuta iz stisnute šake« (v. također *laja)* ARj, bilježe tu riječ Bella, Stulli, Popović, zatim Zore, Ljubiša (lik u pl. *paoci),* Pavlinović; »schermo, Rojdulle, mornarska« Babić 1875, 28; »ovaj škaram zove se inače palac« Zore 1869, 326; općenit naziv u Dalmaciji; »jedni palce, brza vesla tanje« Karaman I, 105; Kom Mard. Pa.; »Dok male barke imaju za upiranje vesala škarme, veće barke imaju palce« Kor Slad.; 2) *palci* »controforte, Unterschlag der Deckbalken, na vinodolskoj ladvi« Babić 1875, 23.

pālāc m — »suho jugo koje pali biljke, obično puše u proljeće«, »ovo je jugo palac (čini uvenuti i osušiti lišće vinove loze)« Kolomb. 1889, 17; »nesriknji palac / pašijunsko jugo / sve pokvari / za sve je krivo« A. Sapunar: Palac; v. i *jug(o), pašijunsko jugo, palčina* itd.

palada f — 1) »strma draga« Šim. 1982, 294; 2) »riva, mul« Vrb Žic 1902, 352; »mul ili gat od drva u lukah kraj mora, na pilotih itd., gdje pristaju brodovi« Mažur.; »sastav: balvani (piloni) zabijeni u dno pri obali, vezani i pokriveni tavalunima« BakŠkr TŠ; Kl Dean.; ARj; »Rikinjice mlade, / belle Fiumane, / prvo bi hodile / na rišku paladu, / pak bi dozivale kapitana broda« Antol. 133; »Dva puta upreš dobro o vesla, i eto te za paladom, eto te u luci« Kumičić JB 18; »Kad te vidim, / va crljenem klobučiću, / kad se šećeš po palade« M 1931, 6, 4; 3) »zaveslaj veslom« Trpanj Fer. 457; MR 1950, 7, 139; također Sn; »desteze palade šijaca Graneta čigova vesla nisu ishodila iz mora da ne bi pljuskanjem pripa ribu« Blato, Mljet, Naše more, 1981, 12, 282. Tal. palata, ven. palada al remo (XVI st.) DM

palamènat m — »udaljenost na površini mora od jednoga do drugoga mjesta gdje je veslo zahvatilo more, npr. 'Poljedaj koliko su palamenti i oma ćeš viditi kako brod kuri'« Šep Kursar. Tal. palamento, ali ne u nav. znač. DM.

palandra f — »navis ignaria« Jur. Vitez. 347; brod u BK (Perast), bez opisa, F. Visković: Storia del Perasto, Trieste 1898; *polandra* Kor 1688, Ivanč. 1976. Tal. ven. palandra DM.

palanke f pl — »sprava koja u škveru služi za prijenos broda« Skok Term. 147; Sn. Tal. palanca.

palčina m — augm. od *palac*, jugo koje 'pali', »dođe li bez kiše (sc. jugo, op. R. V.), zove se palčina (opali mlade voćke, loze, zelen)« Po Ivaniš. F. 26; v i *jugo*.

p a l e đ a t v. p a l i ž a t

paletina f — »pošto se postavi (kantir), pričvrsti se paletinama« Kor Slad. Tal. palettina.

palica f — »struk sidra« Sa Dean.

paliž m — »izravnavanje tereta u brodu« Sn; v. *paližat*.

paližat impf i **paližavat** impf — »lopatati« Đaja: Mali 162 »grabiti ili izgrtati lopatom« BK Musić; »ravnomjerno raspoređivati u štivi rasuti teret« Sn. Tal. ven. palizar.

palma f — fig. za Cirrostratus fibratus »palme po nebu, gremo u daž ili jugo« Sa Dean.

palmet m i **palmeta** f — 1) *palmet* »poprečna daska za sjedanje« Muo BK Dean.; 2) *palmet od prove* i *palmet od krme* BK Pask.; *palmeta* »palubica« Crnić; sin. *palubica, škaf*; »gajeta ima palmetu na provi i krmi, dok joj je stiva otvorena«, »barke su otvorene, imaju samo na provi (rijetko na krmi), i to ne sve — palmetu«, »gajete imaju i na krmi palmetu; male gajetice imaju palmetu i na krmi, osobito malenu u usporedbi s palmetom od prove« Kuć Ped.; *palmeta od prove* i *palmeta od krme* ili *palmeta provena* i *palmeta krmena* općenito u srednjoj Dalmaciji; 3) »pajo na provi i na krmi načinjen je na tri kantuna i zove se *palmeta*; palmeta je u jednom bokunu da se može lako dignu kad je trijeba iseka barku« Mljet Macan 212; 4) »posebni uzdignuti dio u krmenom brodskom skladištu« J. Splivalo: Kruh sa 7 kora, Rijeka 1966; 5) »zahod na brodu« BakŠkr TŠ; *palmeta* »Na starim jedrenjacima posada nije imala zahoda, veći bi mornari, da bi obavili veliku nuždu, sašli ispod kosnika na palmetu. To je bilo opasno, pogotovo kad je bilo mora i kada bi brod provom zagrabio more« Barb. 1970, 32. Tal. palmeto i palmetta DM.

pálo n — »donji dio vesla, koji se uranja u more kod veslanja« Šep Kursar.

palombar m — »ronilac« Majc.Sim.; JS 1925, 9—10, 262; *palunbor* Kom Mard. Pa. Tal. palombaro DM.

paludina f — 1) »oblak za vrijeme juga« Sa Dean.; Sa Gran.; 2) »muljevito dno« Šep Kursar, ČR, 1982, 1—2; *palud* m ARj, ima ČLD, Skok ER ima *palud* m i *paluda* f.

p a l u n b o r v. p a l o m b a r

palj m — »ispolac« ARj (Vuk, Boka, Baraković vila 28ᵇ, Ljubiša, Istra); »Tad dvojica izbacaju more iz lađe sa paljom (u Budvi) i to vele sekati« Zore 1869, 327; isto Skok Term. 120; »ispolac« Sa Dean.; *pȁlj* Nin Maštr.; BK Musić; Žir Finka-Šojat; u srednjoj Dalmaciji sin. *šešula*, v. *šešula*; u fig. znač. »u tomu palju (tj. u tako malom brodu) po veliko vitru dobro ste i izorcali« Šep Kursar; Skok ER, osim potvrda iz ARj, navodi iz Biograda; »more baca preko lađe kao preko palja, nije im suho ni pod pazuhom« Per Pust. 43.

paljak m — 1) dem. od *palj*, isto znač. (»ispolac«); ARj navodi neke primjere iz unutrašnjosti, također iz Istre; Senj Moguš; 2) »vrst vjetra«, »Ovaj im vjetar puše s juga, iz pravca otoka Visa; ispravnije iz pravca između otoka Biševa i otoka Sveca sa zapada Visa (negdje oko 160° vjetrulje). To je lagani, ljetni ,vrući vjetar« Žir Strgačić 1089.

paljari m pl — »južni vjetrovi paljari, tj. vjetrovi koji pušu s jadranske

pučine, s predjela otoka Visa prema njihovu otoku Murteru« Tijesno, Murter, Strgačić 1090.

paljat(i) impf — *pàjat* Šibenik; »izbacivati more ili vodu iz broda paljem ili paljkom«, u ARj primjeri iz Zoranića, Barakovića, Kavanjina; Nin Maštr.; Šep Kursar; *paljkati* »ja i dišpenzir paljkali vodu iz čamca« Draženović: Meštromo 224.

paljić m — dem. od *palj* »Netko mi turi u ruku paljić« Draženović: Meštromo 224; ARj donosi podatak da se govori u Istri (Nemanjić 1883).

p a l j k a t i v. p a l j a t (i)

pampero m — »stalan vjetar koji puše s kraja na more oko La Plate« Car: Oj more 190.

panamež m — »trgovački brod panamske zastave« Sn, St.

panatika f — »hrana i hranarina na brodovima« Car: Oj more 190; »hrana koju posada dobiva na brodu« Barb.-Jurk. 1972, 211; »hrana na brodu« Kuć Ped.; »mornarski jelovnik, *gorka panatika:* galete, biškoti, slana riba, slani sir« BakŠkr TŠ; »hrana... upotrebljava se obično u podrugljivom smislu, npr. lako je tebi kad si na dobroj panatici« BK Musić. Tal. panatica (XIV st.) DM.

pancun m — fig. postanja: »trbuh što ga pravi napuhano jedro«; »torba koju napravi jedro kada se vetrom naduva; sredina jedra kada je na penulu zatvoreno« Đaja: Mladić 166; *pancun* »kad se skala jidro i skupi, kaže se: veži dobro taj pancun su tom trnelom« BK Pask. Tal. ven. panzon (ali samo u doslovnom značenju trbušine) Bo.

pandora f — »jedrenjak sličan fregadonu, s 2 jarbola i kosnikom« SJ XVIII st. Herkov 147; također u XVIII str. u BK.

pandul m i **pandula** f — »bacalo — tanji konopac koji se nadoveže na brodski konop da ga se može lakše dati na kopno prilikom pristajanja broda« Barb.-Jurk. 1972, 211; Crnić; Majc.-Sim.; Suz. 386 i Suz. 2, 226; *pandūl* Senj Moguš; *pândula* f Mn, Sn, St, Tg. Tal. pandula, ali ne u nav. značenju u DM; u nav. znač. ima samo Ros.

panel m — »vjetrokaz« Gr Elez. Tal. pannello.

panižel m i **panižèli** m pl — *panizel* (panižel) Tg Skok Term. 144, sl. 52 E I 6; »povojnica« Majc.-Sim.; »kobilične platice« PE II, 515; Kl, Pu Dean.; općenito u srednjoj Dalmaciji. Tal. ven. paneseli, paniselli DM.

panpilot m — »plav vuneni štof« mornarski, Đaja: Mali 163. Tal. panno+piloto.

pantigana f — fig. postanja »uljaća« Majc.-Sim.; »štakor, mazalica dugog repa« Suz. 2, 56; općenito u Dalmaciji; poznat je i lik *pantagana* (na Braču); Kor Ivanč. 1962, 639. Tal. ven. pantegana, ali ne u nav. fig. značenju, nego samo u doslovnom, Bo.

panj m — u izrazu *panj* i *panj jedarnji, panj s' karme* »arboro da puppa« Nenadić 16 i 22.

papafig m — »(papafigi) su ona (jedra) koja slijede ispod kontra i veća su« Dbk Vod. 48; »četverokutno jedro na istoimenom penunu. Papafiga su dva: onaj od prove i onaj od maistre. Papafigi stoje odmah ispod kontra« Carić I, 262; »Profesor u školi govori, a ja ne vidim ništa osim onih papafiga i pulena« Car: Oj more 36; »Pred noć dao sam ipak pozatvarati papafige, a brod, očito, olakšan, digao se iz pjene kao da će da mi zahvali« Car ib. 106; Vrg Jur.; »najviše križno jedro na srednjem jarbolu« BakŠkr TŠ; v. i *bark* (površina jedara); *papafig od majstre* Đaja: Mali 156; Ivelić (opis brika 'Pierino'); *papafig od prove* »prednje gornje leto« (opis brika 'Pierino') Ivelić. Tal. pappafico Coronelli Nave 1, 58; ven. papafigo DM.

papagal m — »kopčica, spoj floka sa strajem« Pom. 1950, 6, 235. Tal. pappagallo.

papuča f — »ili škarpa je komad tvrdog drva učinjen na fuormu papuče, služi za lakše dignut patu od ankore preko murade« Lož Žuk.

parabord m — »štitnik ublaživač (kod sudara)« BakŠkr TŠ; Sn; *parabôrdo* Ca Dean. Tal. parabordo.

parabrod m — »nesretnji parabrod 'Pretoria' ... bilo nas je na parabrodu 1200 ženskih, a preko 2000 muških« St PL 1907, 8, 86; lik je *parabrod* bio nekada u općoj upotrebi u cijeloj Dalmaciji (a također, i još više, naziv *vapor*).

parada f — 1) »rašljak« PE II, 330; općenit naziv u Dalmaciji (ima i posebna *parada na kolino*); 2) »na gajeti: zadnje desno veslo, uporište vesla izbačeno je 30-tak cm izvan broda« Gr Elez.; »veslo kojim se vozi po krmi broda, tim se veslom regulira i pravac vožnje, a soha (ležaj) u kojoj leži paradino veslo drugog je oblika od ostalih ležaja vesala« Iž Kulišić; »a na paradi je jopet — / teta Cvita« J. Tomin: Šjor Stipe kapitan (Mare nostrum 380); v. i *le(v)ut*. Tal. parata, parati; ven. parada (ali ne u nav. znač.) DM.

paradona f — parada na gajeti Kom Bož. (u Kor soha).

paralanda f — *paraluânde* pl »komadi tvrdog drva postavljeni odma ispod bigoti koje su na vrhu luandi; služe za gvidu gornjeg kraja luande i štiti ih od vanjskih udaraca« Loš Šat. Tal. ven. paralanda.

paramar m — »štit na škafu (palmeti) od prove na ribarskoj barki (gucu, gajeti, kajiću) da mriža ne pade u more« Mn; u Tg *balduina*, u Kor *partigeta* (Slad.), u Sn *falsa morada*. Tal. ven. paramar(i) DM.

paramara f — »pata od ankore što se zapire za drvo (gruju)« Po Ivaniš. F. 291. Tal. paramarre DM.

p a r a m e z a l v. p r o m e z a l

p a r a m e z o v. p r o m e z a l

paramorta f — »muruada, kaobuanda i paramorta su sinonimi« Loš Žuk. Tal. paramorta.

paranak m — »koloturnik«; *paranag* ARj, Stulli (*»funis genus elevandis ponderibus«)*; isto Skok ER; *parȁnak* Majc.-Sim.; općenito u Dalmaciji; »dva bucela i koloturan kroz koje je potegnut konop, da se što lašnje diže« Carić II, 342; BakŠkr TŠ; taj lik ima ARj, samo iz Šulekova rječnika, a potvrde iz Dbk (Zore 1895), te »uopće onuda po primorju«; Vrg Jur.; *pàranak* Zore (cit.); BK Musić; Lo, Ca Dean., *paràna*k Kor Dean.; *parânci* m pl »konopi što služe na njemu (sc. ležaju, op. R. V.) za potezanje« Betina Skok Term. 147, i sl. 54 G 1 na str. 148; *parânk* »deblji konop«, »mora barka na forcu od paranka poć na kraj«, »Kada ote nategnut barku na kraj, načine *parank*. Jeden bocel vežu za kraj, a drugi za jarbol od barki, pek potežu« Vrb Žic 1902, 348 i 353; Kl, Pu Dean.; Senj Moguš; »da nategnete sve paranke ovoga svijeta, ne izvukoste vi njega iz njegova brloga« Car: Čovjek od mora, JS 1932, 5, 72; *parônk* Kom Dean.; *porãnak* Hv Ivan-Dolac, Carić; Ribareva. Tal. paranco Coronelli Nave 2, 139; Ninni, DM.

p a r a n c a v. p a r a n č a

paranča f — *paranca* »italiensche Kielboot« Kirsch 133; »Prije dvadeset godina ribali su u našim vodama i Puljizi s njihovim parancam, ribarskim lađam s jednim jarbolom« Dalmacija (iz djela Austro-Ugarska Monarhija, opisana i ilustrovana, Spljet 1892); »Parančama hvata se svakojaka riba puno obilnije nego sa ijednom drugom vrsti ribarskih lađa, te ćozotski bragoci ne mogu ni iz daleka da se takme sa parančama« PL 1897, 12, 96; »jema jidro na trijangul ili ala portogeža« Sn. Tal. paranza DM.

p a r a n k v. p a r a n a k

paranker m — srednja Dalmacija »onaj čovjek ili ona trojica na starom salbunjeru, brodu za vađenje salbuna, koji su potezali paranak i tako vukli škandalj, konop koji je bio vezan za zlicu punu salbuna« Kr. Tal. ven. tršć. parancher.

parankinet m — »mali paranak«, »te bi se parankinetom od gvardije pritegnuli praće nad vjetar svih križeva da ih preko noći ne treba dizati« Dujm. 1956, 1, 28; »služi za tiravat kadene, sidro« Sn; »na parankinet se dižu pomični penuni« Kuć Ped. Tal. paranchinetto DM.

parankorećin m — »paranak pojačan još jednim bucelom« Kuć Ped.; *parangorećin »parong* za dizanje i spuštanje jidra *ol detaja;* katun je bio debelim konopom, koji je išao preko kotura na vrhu jarbola u *skalcinu*, vezan za *tramizol*, a *tajun* je bio učvršćen za gornju *macu; rigoj*, kojim se dizalo i spuštalo jedro, provukao bi se ispod *banka od trastana* i vezao za jarbol« Kom Bož. J. Tal. paranco a recin DM.

parapet m — 1) drvena ograda, ošit u brodu, zatvara škaf od prove ili onaj od krme, ili dijeli provu od sredine (mezarije) barke; *parapet od prove (proveni parapet), parapet od krme (krmeni parapet)* potvrde: Vrb Žic 1902, 346, Sa Gran., v. *leut*, Majc.-Sim., Mn, Sn, St, Tg, Mljet Macan 213, Sa Dean., Muo BK Dean.; općenito u Dalmaciji; *paràpet* Ca Dean.; 2) »ograda od tesana kamena koja štiti mul, digu od valova« Kuć Ped.; Vrg Jur.; Sn. Tal. parapetto DM.

p a r a s k o z u l a v. p a r a š k u š a

p a r a s k o ž o l e, p a r a š k o ž u l e v. p a r a š k u š a

paraškerma f — »vrsta brodske bačve, od 25—30 hl« v. *bačva*, općenito u Dalmaciji. Ven. grec. palaschermo, Cortelazzo Influsso; paraschermo DM (ali ne u nav. znač.).

paraškuša f — *paraskôzula* »da se ne bi kod ukrcavanja kvarile korbe veći brodovi imaju iznutra nekalafatane madire paraskozulu, koji se mogu lako mijenjati« Kuć Ped.; *paraskožole* pl »bočnice« Majc.-Sim.; *paraškôžule* pl Sn (»bočne letve skladišta«), Mart Val., Loš Šat. (u nekim mjestima nazivi su drukčiji: *verđina* La Kr. Dean. i Kol Svil., *verzina* Dob, *kompensi* Ro Cec.); *paraškuša* »letva« Crnić; »letve sa strane kolunbe, po dnu, 'treća kolunba' da štiti kolunbu« Sn i Kom Mard. Pa.; »vanjska zaštitna, bočna letva po dnu ribarice, samo na jednoj strani« Kom Mard. Pa. Tal. parascosse, parascosole DM.

parašol m — »tende od butane kojima su se pokrivali brodi odozgar i sa strane da se zaštitu od sunca« Sn; »kad je veliko sunce, a i somo vrućina... obavije se brod i mokrim parašolima« HvD; »U luci je samo stara bracera još starijega paron-Marka, ali joj je on obranio već jutros palubu i bokove nekim zastorima, poškropio je morskom vodom« V. Nazor: David i Golijat. Tal. parasoli DM.

parat pf i **paravat** impf — 1) »porinuti brod u more s navoza ili s kraja«, »jutros smo parali barku« Sn; 2) »odgurnuti brod od kraja«, »paraj se od kraja veslon!« Mn, Sn, Tg; Gr Elez., Šep Kursar; »na brodu je šćaka ili špuntun, komad drveta, s kojin se paraje ili okreće brod« Po Ivaniš. F. 223; 3) *parȁti* »u veslanju nadjačati veslača (ili veslače) na protivnoj strani (na desnoj strani je krmno veslo i veslo na sredini, a na lijevoj veslo pred krmom i pramčano veslo). Prije bi momci veslajući rekli: Ajmo ki će koga parati! I kad bi jedna strana nadjačala drugu, pobjednici bi obično rekli: Mogli smo okreniti brod u koliš (tj. mogli smo s brodom napraviti kružnicu). Takmičenje 'ki će koga parati' u starije vrijeme bilo je često kao u Zagori igra 'kamena s ramena'; glagol parati znači i odbiti brod da ne udari u kraj ili drugi brod: vozi življe, vidiš da te paraje! Lako je paravati nomu ki vozi na veslu ko je ispo vitra« Šep Kursar. Tal. ven. parar la barca, u značenju spingere la barca.

paratija f — »pregrada«, *paratija stanja* »nepropusna pregrada« Majc.-Sim. Tal. paratia DM.

paratop m — »mišobran na konopima kojima je brod vezan za kraj, u luci« Sn; Suz. 2, 109. Tal. paratopi.

paravenat m — »nekada platneni a sada metalni štit na zapovj. mostu, protiv vjetra«. Tal. paravento DM.

paravica f — u izrazu *vozit na paravicu* »kad se vozi jednim veslom na krmi« Mart Val.; *perȁvica* isto znač. Pu Dean.

pared m — »pregrada od dasaka kod rastresite robe u skladištu broda« BakŠkr TŠ. Tal. parete, ven. pared.

parendat impf — »otvarati cimiente prije nego se meće stupu« Loš Žuk.

parić m i **parići** m pl — »manje veslo, dva manja vesla u manjem brodu, kojima vozi jedan čovjek«; ARj

navodi da te riječi nema ni u jednom rječniku, donosi primjer »Jarbuli su od jelve zelene, ... a parići od suhoga zlata«, Nar. pjes. istr. 2, 65, te da se govori u Vrbniku i Dubrovniku; Zore ima pàrić, 1895, 16; »a due remi, Riemen eines Ruderpaars« Babić 1875, 25; »Veliko veslo u istoj lađi zove se vlaga (gen. vlage), a malo parić« Zore 1869, 325; »Kada je bonaca i kada ni tribi da gre hitro, ontrat rabe pariće,« »Pariće su male vesliće, va nje vozi u oba jeden sam« Vrb Žic 1902, 340—341; *parić* Cres Tentor; *parići* Skok Term. 141; *parić* »mjesto za veslanje na provi gajete s desne strane; na tom je mjestu veslao svićor manjim veslom okrenut licem ostaloj družini; tim se veslom veslalo sa škafa od prove na gajeti« Kom Bož. J.; Senj Moguš; Sa Dean.; općenito u Dalmaciji; BakŠkr TŠ; »općenito dva manja vesla a posebno manje pomoćno veslo za 'svićora' ispred 'katine' kad se vozi regata za Palagružu jer je krma zakrčena«, *parîć, -ićâ* Kl, Pu, Dean., *pàrići* m pl »i remi a pariglia« Ca Dean. Lat. pariculus, ven. pareci Dean.

Skok (Term. 141) piše da naziv *parići* »odgovara tačno mletačkome izgovoru književno-ital. riječi *parecchio* ...« DM ima, doduše, ven. *pareci*, ali samo kao »Ormeggi. Attrezzi (d'una nave)«, a to nije u našemu značenju. Riječ *parić, parići* nema Skok u ER, ni Rosamani. Našemu značenju uglavnom odgovaraju vesla koja se u DM opisuju pod terminom *remi a palelle*: »Quelli i cui gironi hanno una lunghezza tale da potersi maneggiare appaiati, mossi da un solo vogatore, seduto nel mezzo del banco nei piccoli battelli o da due vogatori, uno per lato, seduti nello stesso banco, nelle imbarcazioni più grandi.« (DM v. *palelle*).

parlar m i **parlara** f — »vrsta uzla«, »učini se parlar kad se štrocom veže maca« Kuć Ped.; »a dokle nauči pijumbavat, činit gaše, parlare ...« Kri.: Mali (slika), Iskra, 1884, 12, 45—47; »uzal parluar ... mornar ne dupera aš ga je, kada se zatiegne, teško molat« Loš Žuk. Tal. ven. parlar con volta rotonda DM.

p a r m e z a l v. p r o m e z a l

p a r o b r o d v. p a r a b r o d

paroket m — u izr. *paroket donji, paroket gornji* »4-kutno jedro vezano za penun od paroketa« Carić I, 263; »Riječ *paroket donji, paroket gornji* i *papafigo* bjehu dva puta podvučene jer se mrnarski dječaci na krajeve tijeh krstača moraju pentrati pošto je na njima za dugačke noge matorih mrnara skučeno mjesto« Matavulj 1901, 593; *paroket donji* »prednje košno jedro niže«, *paroket gornji* »prednje košno jedro više« Ivelić (opis brika 'Pierino'); »donji i gornji paroket ... zovu stari kapetani *paroket da bašo* i *paroket de šužo*« Kuć Ped.; v. također *bark* (površina jedara). Tal. ven. parocchetto, Coronelli Nave 1, 56, te DM.

p a r o n v. p a r u n

p a r o n k v. p a r a n a k

partenca f — »odlazak broda«, »Na brodu je Barba, partenca je u četiri« Osmak 11; općenito u Dalmaciji, u prošlom stoljeću i u našemu. Tal. partenza.

partigeta f i **partigete** f pl — 1) »daska ili daske koje su pričvršćene na stile te prave obor okolo naokolo sve kuverte« Carić I, 263; »ograda oko broda poviše palube« Ivelić 196; Đaja: Mali 163; »čitava mrtva banda, osim kavobande, zove se partigeta ili murade (pl tantum)«, »na kuvirti između kasara i kaštila su murade ili partigeta; to je puna, neprozirna ograda; murade i partigeta su sinonim; jedna zaobljena greda dolazi na gornji rub partigete za naslon: kavobanda; kavobanda plus partigeta (koja se sastoji od štila i madira, zapravo dasaka) jednako mrtva banda« Kuć Ped.; »linica« Majc.-Sim.; Ca Dean.; 2) *partigete* f pl »rogulje na koje se naslanjaju vesla van vožnje« Kol Svil. v. i *murada; kavobanda.*

partit pf — (kaže se i za osobu i za brod) *opartit* »zato či' smo šumali, vežemo tercarol i opartimo« Šep Kursar; *partit* »Jive je partil za Meriku« BakŠkr TŠ; »vapor je parti« općenito u prim. Dalmaciji; u fig. značenju »umrijeti«: »bi je puno bolan, malda ni parti zauvik« Sn. Tal. partire.

parun m 1) »Paron je specifičan termin koji označuje zapovjednika broda; istina on može određivati i njegovog

vlasnika, a često je bio slučaj da je zapovjednik broda istovremeno vlasnik ili, još češće, suvlasnik. Ne samo u Kotoru već i u svim našim primorskim krajevima pojam *paron* skoro uvijek određuje zapovjednika broda. Kad se želi odrediti da je vlasnik broda istovremeno i kapetan, često se upotrebljava ova formulacija 'paron (patrunus) e proprietario (et proprietarius) della nave (navis)' ili slično 'patrunus et dominus ...' O tome da *paron, patron* određuje zapovjednika broda imamo mnogo dokaza ne samo u raznim spisima već i u statutima naših primorskih gradova« Mijušković GPMK 1969, 24; »upravitelj male obalne plovidbe«, »vlasnik i zapovjednik manjih brodova na jedra, tragetâ, štelâ, bracera i trakabula, te atribut uz ime« opć. u Dalmaciji; *paro-Jure, paro(n)-Marko;* Carić II, 342; »I eto tako postade Vice paronom, vlasnikom bracere Mariette« Car 1897, 20; Petravić; »U luci je samo stara bracera još starijega paron-Marka« V. Nazor: David i Golijat; *paron* ili *parun* Cecić; Žir Finka-Šojat; (Opis paruna) »Parun ima izgled malog aristokrate. Dotjeran je u nošnji i govoru. Hvali se gdje je sve bio, s kim se upoznao i rado priča anegdote. Ima zlatni nakit, prstenje, a na jednom uhu malu naušnicu. Puši lulu ili cigare. Govori onako svisoka i rado rabi tuđe, venecijanske riječi, osobito u odnosu s brodom. Svoju zaradu rado ulaže u nove, dotjeranije brodove i kuće. Gradi lijepe grobnice s natpisima (na talij. jeziku) i s isklesanim brodovima (u reljefu), kakve je posjedovao. Pomaže siromahe. Daje zajmove feudalcu i ostalim seljanima (uz polog zemlje s maslinama). Najradije se druži s ravnim sebi i rado razgovara na tuđem jeziku (talij.). Sve što lijepoga vidi u tuđem svijetu (npr. pokućstvo), hoće da donese u svoju kuću jer ima ambiciju da se istakne pred drugima. Među parunima je utakmica u gradnji kuća, brodova, ukrasa u kućama, pokućstvu, odgoju djece itd. Kao uvažene osobe češće kumuju na krštenju i vjenčanju u mjestu i okolici jer zastalno daju bogate darove u tim zgodama. Nek se vidi, nek se zna da su paruni bogati i darežljivi. Ta poznanstva dobro im dolaze pri zakupu poljoprivrednih proizvoda i prodaji dovezene robe (poglavito iz Venecije). Katkada se žene (izvan svog sela) u parunskim obiteljima i time stječu veze i poznanstva, koja će im donijeti profita. Sve u svemu paruni su najvažnije i najkulturnije osobe u selu (osim župnika), njihova se riječ uvažava u selu i bratovštinama. Isti su davali posebni pečat selu svojom poduzetnošću, novcem, poznanstvom, auktoritetom i iskustvom.« Iž Cvit. 266—267; »O starče Karone, a ti se pripravi, / pakljeni parune, ter veću plav spravi« Vet. 87, »tegote totike (tolike? op. R. V.) ter vajmeh parun taj / ne može prik rieke pribrodit na on kraj« Vet. 168, »Od barke paruna još nie moć imati / ako gdje fortuna moju plav prikrati, / da mene parun taj i sebe pribrodi / u barci na suh kraj, ako se zlo zgodi« Vet. 170, osim tih primjera ARj navodi još i ovaj »Doklen ga parun od broda ne poče zvati«, Banovac razg. 132; Star. 46; »na brodu je parun momče mlado« PL 1891, 2, 10, Kuć Ped.; »prokjet broda parun, ki s galijun vlada« Štefanić 102; »Ona će ti mlada govoriti: / 'Bora tebi, parunu od broda, / izvadi nam malo svile vanka« Brač Ostojić rkp.; »ipak se od jedne vidi parunom na lijepu trabakulu« Carić: Obitelj 26; »U stambuću od prove spavaju mornari, a u krmi gospodar od broda, to će reć parun« Po Ivaniš. F. 293; Iž Kulišić; Cecić; *patrun* »navicularis minoris navis — voda pomanje lađe ili broda takozvanog kabotažnoga, s krovom ili bez krova. Nazov kapetana daje se samo zapovjednicima velikijeh brodova, naznačenih za visoku morsku pučinu ili za okeansko plovljenje« Bogošić 383; 2) »parun, vođa leuta na kojemu je trata, tj. mreža potegača« Kom Mard. Pa.; za lik *patrun* ARj bilježi da se riječ nalazi samo u Mikaljinu i Popovićevu rječn. a od potvrda navodi Vetranića (»Zač patrun ni mrnar ne haje za dušu« 1, 170), Nalješkovića (»Patrun sad preši neka se dvižu« 1, 325) te »Brijeme ga svratilo pod kamene Paštroviće mladahna patruna (Nar. pjes. bog. 156)«. *pàtrūn* Račišće, dubr. pisci, *patrûn* Budva, od lat. patronus, »gospodar broda, onaj koji upravlja barkom, posjednik od 2—3 mreže ili 2—3 gaete ili male barke« Skok ER; »avizali smo

patruna od barke« Dbk Luetić FZ; Kor Garčina NP; »vlasnik trajte« KZb 1, 298; »vlasnik broda« Trpanj, Fer. 457; BK Musić; v. *paronus, patronus,* II dio ovoga rječn. Tal. paron(e), lat. patronus, tal. patrone DM.

pâs m — *pôs* »na gajeti ili levutu, prvi madir ispod kuverte zove se još i centa« Mn, Sn, Tg; Kom Bož.; »pri gornjem kraju broda povrh mora stavlja se veli pâs i mali pâs; oni se pituravaju različitom bojom da se bolje razlikuju« Sa Gran. v. i *leut;* »daske s jedne i druge strane broda iznad mora« Vrg Jur.

pasadur m — 1) »dulje svrdlo« Kor Ivanč. 1962, 639; 2) »morski tjesnac s jakim protokom mora« Šim. 1982, 295.

pasaparola f — »onaj koji na brodu ponavlja zapovest kapetanovu da čuju mlađi. Mrnari upotrebljuju ovaj izraz podrugljivo kad hoće da spomenu oskudicu u nečem, ili nekoga bez vrednosti« Đaja: Mali 163. Tal. passaparola.

pasara v. pašara

pasareta f — »vrsta barke koja je služila ponajviše za mjerenje brzine broda« Kuć Ped. Tal. passaretta.

pasarica v. pašarica

pasarin v. pašarin

pasat pf — u izr. *pasat rasenju* »potpisati ugovor za putovanje« Đaja: Mali 163. Tal. passare.

pasedir, pasiđir v. pašiđir

pasejica v. pašajica

pasera v. pašara

pasji adj. — u izrazu (plivati) *na pasju* »male se mokre glave ... bacaju ... nad male valiće plivajući na pasju« Šenoa 59.

pasma v. pašma

pasmina f — »povrh kolumbe u krmi i provi, na koju se imbrokaju madiri« Sn.

pasmo n — »paramezzale, Kolschwin, na zadarskom ostrovlju« Babić 1875, 23, 34.

past pf — u izr. *pala je bonaca, pâ je vitar* opć. u prim. Dalmaciji.

pasteka v. pašteka

paš m — mjera »sežanj«, »dužina koju čovjek zahvati raširenih ruku« Šep Kursar; »183 cm« Kom Mard. Pa.; »Učini ovog mog timunjera da za brodom ne ostavlja zmiju od dvisto paši na lijevu i još toliko na drugu bandu« Osmak 71, »mornarska mjera za dužinu, nešto veća od metra« Osmak 163. Tal. ven. ant. passo »misura per cavi e manovre lunga come due braccia stese con la larghezza del corpo (= 1,737 metri)« DM.

pašaic v. pašajica

pašajic v. pašajica

pašajica f — »ključ« PE II, 515; *pasaič* Ti Skok Term. 138; *pasejica* »okrugla šipka (za spajanje gredica ili rebara kod brodogradnje)« BakŠkr TŠ; *pašaic* »svornjak« Majc.-Šim.; *pašajic* Tg Skok Term. 138, 159; *pašajica* Skok Term. 125, također Mn, Sn, St, Tg i opć. u srednjoj Dalmaciji; *pašaič* Betina Skok Term. 135, sl. 48 A 20; »dugački čaval na vide« Senj Moguš.

pašaman m — »rukohvat na brodu« Mn, Sn, St, Tg, opć. u srednjoj Dalm. Tal. passamano DM.

pašamenat m — »obrub na zgradi, na brodu« Vrg Jur. Tal. passamento.

pašara f — *pasara* »Neka lađica ... u rječniku nijednom. *Pak izađe iz pasare zlatne.* Nar. pjes. vuk 5 (1865), 427; *Namjesti je u pasaru zlatnu* 428. *Dva drva, o kojijem visi preko boka plavčica, pasara.* Vodopić dubr. (1868) 216. Govori se u Dubrovniku. Zore dubr. tuđ. 16« ARj; »sve male barki zovu se barčica, a imaju ova imena ... pašara ... ki rabi za veloj barki poć ćapat cimu i judi jednoga dvih na nju zapejat« Vrb Žic 1902, 334; »vrsta male lađe a i ribe« Zore 1895, 16; »pasara lize i zora sviće« anon. Hubotnica, V. Nazor: Kristali i sjemenke 252; »zubatac — kao pasara, gospodo moja!« Draženović: Nova era 317; »ako je kajić sa širokom krmom, onda se u Iloviku i Trogiru naziva pasara. Dužine je 3—5,50 m« Skok Term. 149; »Pasare su slične onim gucima koji nemaju pokriven pramac, ali su manjih dimenzija od njih, obično 4 do 6 m dužine. Karakteristično je kod njih to što im je krma ravno usječena (na kvadar ili zrcalo) za razliku od guca koji ima zašiljenu ili ovalnu krmu. Uobičajeni su u uporabi na cijelom našem primorju, naročito u Istri, a u srednjoj Dalmaciji rjeđi. Namijenjeni su za svjećarice u ljetnom ribolovu, i u sitnom priobalnom ribolovu« Br. 1952, 3, 140—141; »sliči gucu; od njega se razlikuje samo oblikom krme, koja je odrezana i tvori zrcalo, nešto je manja od guca i rijetko ima jedro« PE II; »barka oblika bajbota, ali veća od 3 m do 4—5 metara, s kvadrom na slovo *S,* bez škafa, s bankinom po sredini, siditama na krmi i pulmom na provi. Pasara se razlikuje po tome što njezina razma bude inkašana u rebra« Kor Slad.; »ima oblik kaića; razlikuje se od njega većim obimom i time što ima otkrivenu provu« Kuć Ped.; »pasara je čamac srodan onom gucu koji nema pokriven pramac. Manjih je dimenzija od guca, 4 do 6 m. Ima velikih pasara koje su na prednjoj trećini pokrivene palubom. Neke od takvih imaju grotlo za silazak u pramčani prostor. Lako se i brzo vesla. Pramac je zašiljen, a krma odrezana i završava s ravnim zrcalom (krma na kvadar). Uobičajena je u ribolovu na čitavom primorju. Namijenjena je za svjećaricu u lovu male plave ribe ili u sportskom ribolovu uz obalu« Bas. 287—288; BK Musić; Skok ER; *pasara pjàteška* »tip broda« (ne kaže se kakav) Ca Dean.; *pàsera* »(čuje se i pasara) čamac sa plosnato odsječenom krmom« BakŠkr TŠ; u Splitu se pašarom smatrao brod nosivosti do 1 tone, Č. Č. Šajin: Brodogradnja u Splitu (1831—1835), Pom. 1948, 11, 456—457; »Pašara je slična gucu po spremi s jedrima, samo što je trup broda različit po tome, što krma ima zrcalo dok su kod guca pramac i krma jednaki. U usporedbi sa gucom iste dužine, pašara je nešto uža. Pašare, naročito na Korčuli i Pelješcu, upotrebljavaju, mjesto demeza, latinska jedra koja su mnogo praktičnija, a sa aerodinamičnog stanovišta bolja od demeza« Pom. 1948, 4, 179; ARj ima primjer iz Vrbnika na Krku; Senj Moguš; »Takvu *pasaru* još današnji proizvođači izrade tako da joj korito počinje tek metar od krme, nema određene vodene linije, sva je u zraku a u vodi samo otprilike dvije trećine onoga što bi moralo biti. Neobično je zbog toga vrguljasta, to jest nestabilna i slabo vozi zato što joj je korito u vodi nesrazmjerno skraćeno prema širini« Tisno (A. Henjak Ivin); v. također *kajić.* Tal. ven. passara, »barca simile ad caicio, ma più leggiera e di forma più elegante« Ninni; pasera Ros.

pašarela f — »prolaz« *pasarela* »Opasno je prolaziti preko pasarele (mosta koji na tankeru spaja nadgrađe na sredini s nadgrađem na krmi) po ovakvom vremenu« Nedj. Dalm., Split, 4. III 1979, 23; *pašarela* »bočni prolaz u brodu« Tal. passarella.

pašarica f — dem. od *pašara;* opć. u srednjoj Dalm.; *pasarica* »stignu na nasip od luke, prama komu već i pasarica plovi, da mornare naše na brik baci« Tkalčević: Nadala Bakarka 805; »uzesmo u pasaricu u dižvi malo murge« Tresić 1897, 16; *pasarica* Kuć Ped.

pašarin m — »špag ... ki rabi za svezat jadro za dva derva, mace (piluni)« Vrb Žic 1902, 344; »uvlakač strunjače« PE *(jedro);* »tanki konop, koji se omota oko jedra i oko lantine, kad se jedro savije« Vrg Jur.; »tanko uže omotano oko lantina, koje zahvaća gratif i spaja jedro za lantine« Skok Term. 145; Kom Dean.; »kada je jidro zamotano, onda se veže konopcem koji se zove pašarin« Sa Gran., v. i *leut;* »more se reć i buroža« SJ RNA; Mn, Sn, St, te općenito u sred. Dalm. Tal. passarino DM.

pašarun m — »oveća barka (8—10 met. duga), tipa pašare« sred. Dalm.

pašiđir m — »brodski putnik; posebno na parobrodu«; *pasedir* i *pašiđer* Sn; *pašiđir* »Sedemo na kuvertu i gledamo pašiđire« M. Uvodić, Jadr. pošta, Split, 1926, 135, 2; *spašiđer* (i *spašiđir, špašiđir, špašižir*) Vrg Jur.; *špašiđêr* »putnik na brodu (šetalac)« BakŠkr TŠ. Tal. passeggero DM.

pašijunski v. jugo

pašma m — »kod brodova s provom na kantun kontraašta se produžuje u pašmu, a pašma se produžuje u permezal« Kuć Ped.; »pašma povežije kor-

ban s kolonbon, pjane s kolonbon« Sn; Tg; v. i *barka (opis gradnje)* Kor Slad.

pašteka f — *pasteka* »cime su položene kroz pasteke«, »postoje još i buceli koji se zovu pasteke« Kuć Ped.; *pašteka* »zjevača« Majc.-Sim.; »zijevalica« PE VI, 370; »zijavica« Sn (novije); »braciera jima jidro na paštêku« Loš Žuk.; Senj Moguš; Kom Mard. Pa.; općen. u sred. Dalm.; Skok ER. Tal. pastecca, Coronelli Galea D; DM.

paštura f — »drveni ili kameni stup za privezivanje broda« Ug Fil. Tal. pastura (ali ne u nav. znač.) DM.

pata f — *pata od ankore* »Sidro ... doli ima četire mare, dvi imaju puntu, a dvi puntu i spod nje jedno železo na tri kantuni koti lopaticu, a ta lopatica se zove pata« Vrb Žic 1902, 342; »Drugi je šest od sidra ankore, ima dva brka, koji se zovu pate« Po Ivaniš. F. 291; »nokat na sidru« Sa Dean.; »krak sidra« Senj Moguš; »pero na krakovima sidra« Pu, Kor, Lo Dean. Tal. patta DM.

patač m — dubr. brod u XVII st., Luetić 1964, 23; »Patač je tipičan mediteranski trgovački jedrenjak i standardni tip jedinica dubrovačke trgovačke mornarice. Imao je 100 do 200 kara nosivosti i ukupno 8 jedara. Na kosniku bilo je razapeto trokutno jedro, a na glavnom i krmenom jarbolu, na kojem su bila dva križa, bila su razapeta križna jedra. Na krmenom jarbolu bilo je još jedno latinsko, dok se je između jednog i drugog jarbola moglo razapeti jedno letno jedro« Luetić 1969, 61; na Pelješcu u 17 st., god. 1680. »ima tri jarbola, prednji i glavni jarbol imaju po dva križna jedra, a krmeni veliko latinsko jedro, ima i kosnik; pramac tup i sličan karakterističnim pramcima trabakula, krma dosta uzdignuta« Pelj Vek.; »prosječne nosivosti 150 tona, javljaju se u prvoj a prevladavaju u drugoj polovni XVII st. Fiskovićev patač (1702) ima kosnik (albero della civada) s upravnim prikosnikom (arboretto della contracivada), prednji, glavni i krmeni jarbol; na kosniku, prednjem i glavnom jarbolu brod ima po dva križa za razapinjanje jedara, a na krmenom jarbolu jedan; ima osam jedara: po dva na kosniku (vela di zivada i vela di contrazivada), prednjem (vela di trinchetto i vela di parochetto), glavnom (vela di maistra i vela di gabbia) i krmenom (vela mezzana i vela di contramezzana)« Pelj Vek. 58—59; *patać* »mnogo naličan na obadva perva (tj. navu i pulaku, op. R. V.), ali je u arbulima različit« I. OB. 4; »1684. miseca otobra na 21. otidoše primorske harambaše pod Pelišac i uzeše jedan patać robe svakojake« Mak Šil. 110; »U Šilobadovoj kronici i u prvom izdanju Kačićeva Razgovora ima potvrda... 'osvojiše patać trgovački (SPH XXVII, 89)...' i uzeše jedan patać, u komu biše robe svakojake... 'Dovedoše patać pod Živogošte' (ib. 90)« Matić 1958, 56—57; SJ XVIII st. Herkov 148; PE (s. v. *pataka*); inventar patača Luetić 1959, 139—140; »i patać kao i polaka imadu po tri arbula, al se dosta razlikuju od nave« V. Vuletić-Vukasović, Smotra dalm., Zadar, 1900, 60; *patàč* »Dobrota, velik brod, u poslovici 'bolje pop u kuću nego patać pred kuću'« Skok ER; *potačo* u Splitu u pol. XVII st., Čičin 43. Tal. patacchia, petaccio DM.

patana f — »najmanja vrst broda, s ravnim dnom« HvD; »laki čamčić ravnog i plosnatog dna, primitivno skalupljen od nekoliko jelovih dasaka, često i bez rebara, 2 do 3 metra dugačak, vrlo pokretan, ali i vrlo labilan, nestalan« Mal Tončić 420. Tal. patana Ros.

patanica f — dem. od *patana* Mart Val.

patarac m i **pataraci** m pl — »odeblji katramovani konopi koji od jarbora od paroketa ili gabije idu do na kuvertu, te ga drže« Carić I, 263: *patarac gabije* »zapuci« Ivelić (opis brika 'Pierino'), *patarac od paroketa* »zaputak srednji« Ivelić (opis brika 'Pierino'); »zapona« BN sl. 49, 111/8, »zapone košnog nastavka« ib. 113/7; »dio sartija« Kl, Pu, Kor, Lo Dean.; *pataraci* »po strani, na bandi ili fjanku, pričvršćeni su, ali više koso prema krmi pataraci, koji zajedno sa sartijama drže jarbul« Kuć Ped.; Kom Dean.; *patàrazi* Ca Dean. Tal. ven. patarazzo, Coronelli Nave 1, 73; DM.

pataraca f — »veće dlijeto s ručicom« koje služi kod kalafatavanja Sn; PE VII, 471. Tal. ven. patarazzo DM.

pataracin m i **pataracini** m pl — *pataracin* »sartija na jarboreti« SJ RNA; Dob; »zapona« BN sl. 46, 105/3; »vršna zaputka« PE (*jedro*); *pataracin krme* »gornji zaputak« Ivelić (opis brika 'Pierino'); *pataracini* »katramovani konopi, nješto tanji od pataraca, koji drže jarburete« Carić I, 263; »pataracini se spuštaju s oba jarbuleta« Kuć Ped.; *pataracini jarboreta* »gornje zapone«, »vršne zapone« BN 113/8 i 9; *pataracin od prove* »zaputak prednji« Ivelić (opis brika 'Pierino'). Tal. ven. patarazzini.

patenat m i **patenta** f — 1) »zapovjednička dozvola na starim jedrenjacima« Đaja: Mladić 47; 2) cilindar kakav su nosili samo kapetani na brodu »Kako se to kapetanu i dolikovalo obuče on svoje svečane haljine, stavi svoju veliku zlatnu uru u džepić od prsluka, ..., a vrh svega toga stavi na glavu patentu. Mornar ne pozna cilindra pod drugim imenom« Carić II, 198; *pàtēnta* f »— položio potkapetanski ispit. Tada bi dobio *patentu* i imao pravo da nosi visoki klobuk (cilindar)... otuda se i danas po Boci cilindar ne zove drukčije no *patenta*« Matavulj BKB 160; »Isprava; cilindar (deo odela)... Kada bi kapetani u Boki dobili *patentu* (ispravu kojom im se predaje komanda nad brodom), tada bi imali pravo da stave cilindar koji je bio neka vrsta simbola vlasti na brodu. Iz tih razloga cilindar je vremenom dobio naziv *patenta*« BK Music; ARj ima, ali ne u nav. značenjima. Tal. patente DM.

patent m — »svrdlo u brodogradnji«, *p. amerikanski, p. arbanaški, p. domaći* HvD.

patentani adj. — u izrazu *patentani brod* »lađa ovlašćena da plovi širom sveta, za razliku od manjih, kojima je slobodno samo po Jadranskom moru« Matavulj BKB 159; »brod kojim komanduje kapetan sa *patentom* (tj. sa položenim kapetanskim ispitom)« BK Music (Nakićenović, 258).

pater noster — »krunica, očenaši koji drže kraj penuna uz jarbol« Mn.

p a t r u n v. p a r u n

patrunica f — »patrunova žena«, »a kad se desi da dostojniji od sela pohode Vicu, ko na primjer Anica Matkova patrunica« J. Stojanović: Luko Mali, Dubrovnik — Zabavnik 1870 (1871), 163.

patrunižat impf — »upravljat brodom« BK Music. Tal. ven. patronizàr. v. *patronizare*, II dio ovoga rječn.

patrunov adj. — pridjev od *patrun*, »Patrunovu dobru mizu na jednom stolu svi blaguju. Sasin 171[a]« ARj.

paučina f — u fig. smislu, tako split. jedriličari zovu onu razlivenu pjenu od valova što je vjetar raznosi po površini mora kad jača, »jema paučine« znači da ima svježeg vjetra.

pauznica f — »madir« Ljubiša prič. 13, ARj.

pavez m — »kada se svim senjalima i zastavama okite katarke u znak kakove svetkovine« Ivelić 198. Tal. pavese DM.

pavijun m — »pavijun ili crna manovra« Sn; »pavijun ili sartije. To su četiri glavna konopa preparte (sa strane), koji pritežu i učvršćuju jarbor« Po Ivaniš. F. 292; »sve suartije skupa«, »suamo suartje i pataraci zajeno« Loš Žuk.; »lande+tiranti+sartije+griželle =pavijun« Sn. Ven. pavion, Coronelli Nave 2 A, B, I; paviglione DM.

pedanat m — »alat u brodogradnji, usko dlijeto za pravljenje uskih rupa« Skok Term. 147; Kor Ivanč. 1962, 639; *pedânt* Sn. Ven. pedan Bo.

p e d o t v. p e d u t

pedota f — vrsta broda »idući iz Mletaka parun Rossi Mlečanin svojom pedotom put Dalmacije« Mak Bujas 312; *pedota latina* spominje se u Trogiru 1732. i dalje, Per. 58—59; Tal. pedotta, Coronelli Idrografia 142; sorta di legno con vele latine (sec. XVI) DM.

pedut m — *pedot* m i *pedota* m »kormilar« Dbk ARj (primjer »Obrativši se k Perieri prigolemu pedoti ne od onoga drijeva, nego od drugoga; Kašić fran.

143«); *pedut* »za-č ne imam peduta, ni dobrieh mrnara« Vet. 169, isti primjer u ARj; Mikalja tumači (*pedota*) »ductor navis«; Skok Term. 120 (*pedot*); v *pedota*, II dio ovoga rječn. Tal. ven. pedotto, pedota (term. ant.) guida per lo più di mare, sec. XIII, XIV) DM.

pegula f — isto što i pakal, paklina, smola; »borova smola (paklina)« Kor Ivanč. 1962, 639; Rab Kušar, isto ARj; u Splitu 1358. ima ikavizirani lik *pigula*, G. Praga: Testi spalatini del Trecento, Atti e mem. II (1928); »černi katram, pegula, pekel« Vrb Žic 1902, 340, isto ARj; Majc.-Sim. »paklina«; Mn, Sn, St, Tg; opć. u Dalmaciji; Kl, Pu, Ko, Lo Dean.; BK Musić; Budva, Rab Skok ER. Tal. ven. pegola.

pegulat pf i **pegulavat** impf — »mazati pegulom«; Kl, Pu, Kor, Lo, *pegulávа* Ca Dean.; *pegùlat* BK Musić; općenito u Dalm.

peguleta f — »razrijeđena borova smola (s katranom ili lojem) za zalijevanje sljubnica madira« Kor Ivanč. 1962, 639.

pegulina f — dem. od *pegula* »mješavina blaka i pegule«, »isto što i katramela« Sn.

p e k l o v. p a k a l

pelagos m — »otvoreno more (po povijesnom dokumentima govorilo se u Dubrovniku i danas na Elafitskim otocima)« Šim. 1982, 295—296.

pelega f — »pučina, debelo more«, »mjesto daleko od kraja 300—400 sežanja, na Lipanu« (pogr. umj. Šipanu? op. R. V.), isto u ARj i Skok ER, balk. grecizam od srednjogrč. *pélagos*, ib.

p e l i ć v. p e l i g

pelig m — »mali trabakul« Po Ivaniš. F. 290; *p.* se spominje u Trogiru od 1746 i dalje, Per. 59; prvi *p.* na Pelješcu u XVIII st. Vek. 52; u BK (Prčanj) 1764—1797. nosi do 100 tona i ima do 16 ljudi posade; u Rijeci, u drugoj pol. XVIII st. 17—20 tonelata, posada 3—5 ljudi; u Splitu u prvoj pol. XIX st. *p.* ima od 15 do 34 tone, Č. Čičin Š.: Brodogradnja u Splitu (1831——1832), Pom. 1948, 11, 456—457; ARj kaže »nekakav brod« i »postanje tamno« (a već Ivanišević točno tumači etim. »tal. pieligo«); (u nazivima se u prošlom stoljeću nije uvijek pravila razlika između peliga i trabakula, pa tako u splitskoj crkvi Gospe od Pojišana ima šest votivnih slika na kojima su prikazani pravi trabakuli a u legendama se, na tal. jeziku, nazivaju pelizima — *pielago, pielego*; slike su datirane između 1845. i 1882); 1782. splitski pelig ima 5 čl. posade (Mollerov izvještaj o rib. ekspediciji u Drž. arhivu u Ven.); 1848. viška općina ima 8 peliga od 14——27 t, u vrijednosti od 7500 fiorina, Novak: Dok. za pov. rib., 256; »Pelig je veći obalni jedrenjak, koji izlazi i van Jadranskog mora. Sličan je trabakulu i od njega se samo razlikuje u tome, što je nešto veći i ima na krmenom jarbolu šošnjaču sa gornjačom mjesto oglavnog jedra. Trup je oblih bokova i oblog dna s kobilicom. Pramac je u većini slučajeva sličan pramcu trabakula, ali ih ima i kao kod logera. Krma je slična onoj trabakula ili mu je oblo polukružna. Ograda je visoka oko pola metra. Kormilo, ukoliko je krma slična trabakulu, doseže dosta preko kobilice, a ukoliko je oblo, polukružno do kobilice. Kostur kao i oplata su obično od hrastovog drva. Obično ima jedno grotlo slagališta na sredini palube, veličine 1/5 dužine broda sa odgovarajućom širinom, te po jedan manji otvor za ulaz u prostorije za posadu i spremu brodskih potrepština. Paluba se prema pramcu uzdiže postepeno od sredine broda do 80 cm, a krma do 60 cm. Na krmi je mali svjetlik (spiralj) iznad prostorija za navigaciju i prostorija za zapovjednika. Ima dva jarbola, obično u dva dijela a krmeni je veći. Na pramčanom jarbolu je oglavno jedro a na krmenom šošnjača sa gornjačom. Na jedrima ima obično po četiri ruke kratica. Kosnik je dulji i u jednom komadu, te se lako može uvlačiti u brod. Ima obično jednu do dvije prečke« Gluh. 1951; opis u Pom. ugl. se slaže s nav. Gluh., uz podatke o dimenzijama trupa: 18 × 5,25 × 2,15 i gaza: 1,70 te srednje tonaže 20 do 25, ali i do 50 brt; »Konstrukcijske osobine i linije peliga imaju izrazite sličnosti s bracerom, trabakulom i gajetom. To nam govori da se razvojni put tih brodova odvijao baš

na našoj obali. Dužina peliga iznosila je od 11 do 28 m, širina do 6, a visina do 2,5 m. Jedrenjak je imao dva jarbola. Kod manjih, jarbol je bio iz jednog komada, dok je kod većih imao i nastavak. Na pramčanom jarbolu podizalo se oglavno jedro, a na krmenom sošnjača. Kosnik je kod peliga bio dosta izbočen od pramčane statve u odnosu na uzdužnu os. Dužina mu je iznosila čak 40 posto dužine broda. Nad kosnikom dizala se dosta velika prečka. Pramčana statva peliga imala je oblik poluluka. Dosta je izdignuta od palube, pa je cijela konstrukcija pramca u odnosu na krmu bila dosta viša. Statva je kod peliga bila masivne konstrukcije i s protustatvom činila je važan element čvrstoće. Dodamo li još i vjenčanicu, to je bio jedan od najčvršćih dijelova broda. Prema krmi statva je bila malo zakrivljena, ali ne kao u trabakula. Uza statvu obično s desne strane prolazio je kosnik, uz koju je bio pričvršćen, s mogućnošću njegova uvlačenja na palubu. Povlačenje kosnika na palubu vršilo se u lukama gdje bi se našao veći broj brodova, zbog ograničenog prostora. Vrh statve završavao se ukrasnom pulenom koja je najčešće bila u obliku ljudske glave. Pulena je kao simbol izražavala karakteristična svojstva broda i specifičnost ljudi na njemu. Ovaj ukras bio je izrezbaren u drvu i obojen jarkim bojama, što je davalo posebnu draž ljepoti broda. Kod većih brodova ovog tipa paluba je bila isprekidana. Na krmenom dijelu palube dizala se za dvije trećine visine obodnica i tako stvarala malo povišenu platformu. Ovo uzdizanje palube na krmenom dijelu bilo je potrebno da se dobije što više prostora za smještaj posade. Za silaz u potpalublje služio je otvor s kliznim poklopcem okrenut prema krmenom dijelu uzdužne osi. Zbog gubitka visine obodnice na krmenom dijelu bila je podignuta drvena rešetkasta ograda koja je štitila posadu od vjetra i naleta većih valova. Prostor za smještaj posade jamačno nije bio velik. To se može pretpostaviti kada znamo mogućnosti na trabakulu ili na braceri koji su i danas u upotrebi. U ovom prostoru moglo se smjestiti četvoro ljudi. Obično su manji brodovi ovog tipa imali tri člana posade, a veći i do šest. Kod većih brodova za obitavanje posade bio je uređen i pramčani pik, tako da nije bilo problema sa smještajem. Na prednjem natpalubnom dijelu pregrade kasara nalazio se stakleni prozorčić za promatranje i služio je kao svjetlarnik. Na pramčanom dijelu palube lijevo ili desno nalazio se silaz u potpalublje (tanbuć). U jednom dijelu toga prostora obično se nalazio i prostor za smještaj brodskih zaliha i opreme. Od krmene čeone pregrade kasara paluba je blagim uzvojem išla do pramčanog jarbola, a od njega je uzvoj postajao sve veći, tako da je, završavajući se kod pramčane statve, uzdizao palubu visoko u odnosu na krmu. Paluba je imala i dosta visok preluk pa su vodene mase valova brzo oticale. Na središnjem prostoru pramčanog dijela palube nalazilo se sidreno vitlo. Nešto otraga s lijeve i desne strane bila su postavljena palubna grla lančanice za odvod lanaca u lančanik. Sam lančanik nalazio se u potpalubnom prostoru, izrađen od tvrdog drva u obliku oveće košare. Ispred vitla nalazila su se palubna grla sidrenog ždrijela. Paluba je na tom mjestu bila pojačana. Sidrena ždrijela vodila su lanac u sidrene oči smještene na oplati broda. Na palubi u blizini jarbola bila je smještena brodska sisaljka za izbacivanje vode iz utrobe broda. Između jarbola nalazilo se grotlo za utovar tereta, širine jedne polovice broda. Čeone stijenke bile su izrađene od masivnog drva, vjerojatno od hrastovine, kao i kod ostalih brodova sličnih ovom. Paluba je ležala na snažnim i širokim sponama, što je uz podveze i trenice palube činilo snažan elemenat uzdužne i poprečne čvrstoće. Cijela konstrukcija palube bila je poduprta sa dvije upore u predjelu grotla prema pramcu i krmi. Upore su bile uprte u protukobilicu. S lijeve i desne strane pramčanog dijela obodnice brod je imao ispružene sohe jednako udaljene od pramčane statve. Sohe su bile pričvršćene uz obodnicu, duž jednog od nastavaka rebara. Gornji dio sohe ležao je na razmi stegnut metalnim stremenom. Vanjski dio sohe prelazio je obodnicu za onoliko koliko je bilo potrebno da sidro slobodno i neometano visi, bez

opasnosti od mogućih oštećenja oplate, kako bi se lakše spuštalo. Materijal za izradu soha bila je hrastovina prirodno savijena. Na prednjem gornjem kraju sohe nalazio se dvostruki koloturnik uvučen u samu sohu, a služio je za dizanje sidra. Lijevo i desno na istoj udaljenosti od statve nalazile su se ukrasne oči. Oblik očiju bio je polukugla, a prema krmi se završavao u obliku savinute obrve. Oči su bile obojene i služile su isključivo kao ukras. Jarboli su kod peliga bili usađeni kroz palubno grlo u trag na pasmi. Oko grla za jarbol bilo je izrađeno pojačanje. To pojačanje nalazilo se ispod palube. Prostor među sponama bio je pojačan rešetkastom konstrukcijom, koja nije dozvoljavala slabljenje palube na tom mjestu. Da bi se jarbol što bolje učvrstio, uklinjavao se drvenim klinovima. Klinovi na gornjem kraju imali su zadebljanje i stvarali su prstenasti oblik. Da bi se onemogućio prodor i najmanjih količina vode u unutrašnjost broda, ovi su se klinovi omotavali dobro prepariranim platnom. Ono je bilo dobro pritegnuto uz klinove i uz sam jarbol i imalo je završetak u obliku kape. Ovako usađen jarbol sa priponama pružao je dovoljnu sigurnost i teško je moglo doći do lomova bez obzira na snagu vjetra. Na pramčanom dijelu razme bile su sa svake strane usađene po dvije bitve za privez, masivno građene. Bitva prema krmi bila je većih dimenzija. Na sredini palube pramčanog pika bio je usađen snažan panj visok do 80 cm. Uz taj panj naslanjao se kosnik, vršio se privez za nevremena i vezivalo se rezervno sidro. Snast peliga sastojao se iz dva jarbola i kosnika, a jedrilje od oglavnog jedra, šošnjače i prečke. Jarboli su bili goli, a visina im je iznosila otprilike koliko i cijela dužina broda. Pramčani i krmeni jarbol bili su pripeti s pet pripona na svakoj strani po boku. Za razliku od trabakula, udaljenost između jarbola je bila veća, pomaknuti su bili prema pramcu i krmi. Jedra su se dizala dvostrukim i četverostrukim koloturnicima. Oglavi su se učvršćivali ispred jarbola, a uzde na krmi u predjelu silaza u potpalublje. Jedra su imala dvije do tri kartice za oduzimanje. Za jedrenja križnjak se stezao uz jarbol hajmicom od drvenih kuglica, koje su omogućavale lagano klizanje križnjaka uz jarbol. Priteg hajmice bio je učvršćen jednim krajem za križnjak i prolazio je kroz kuglice krunice, pa se kroz drvenu prevlaku spuštao na palubu uza samo deblo jarbola. Kada se pristupalo dizanju jedra, popuštao se priteg i hajmica se širila. Tada je križnjak slobodno vodoravno ulazio. Kada bi dolazio do vrha graničnika na jarbolu, pritezao se priteg hajmice da se križnjak čvrsto priljubi uz sam jarbol. Nakon toga pritezao se oglav i tako dolazio u nagnut položaj, a jedro se potpuno otvaralo. Sošnjača, jedro peliga, razapinjalo se ispod sošnjaka koji je visio koso i na jednom se kraju pomoću dvorožne petne hajmice upire u jarbol. Na donjem kraju jedro je pričvršćivano uz deblenjak. Gornji rogalj pričvršćivan je na kraju sošnjaka i jedro se izvlačio do samog kraja. Unutarnji hajmični rogalj pritegom je vezan za hajmicu, a donji unutarnji pritezan je uz jarbol. Zategnuti rogalj držao se zategom prema krmi, ali i prema dolje i izvlačio se do kraja deblenjaka. Vršnjača se razapinjala između nastavka jarbola i sošnjaka. Podizni rogalj dizao se podizačem koji je prolazio kroz žabu na vratu i odatle se spuštao niz jarbol do palube. Zatezni rogalj razapinjao se zategom koji je jednim svojim krakom išao prema košu, a drugim prema vrhu. Prečka se dizala pomoću vođice koja se pričvršćivala na krstacu jarbola. Prstenovi na prečki klizili su po vođici. Prečka je na svakom kraju imala po jedan rogalj. Od gornjeg roglja protezao se podizač koji je prolazio kroz koloturnik učvršćen na krstacu, smještenom prema pramcu. Oglavni rogalj bio je najčvršći. Dolazio je do obruča s uškom na kosniku, koji je bio navučen na sam kosnik. Svrha mu je bila da prednji kraj prečke može povući pomoću koloturnika do vrha kosnika i vratiti ga do palube.« A. Meštrović: Pelig (Modeli naših brodova), Split 1975, 104—106; Oprema i inventar peliga polovicom XIX st.) »korito broda sa slijedećom opremom: 1 čamac; 1 šajka (pasara); 1 kosnik; 2 jarbola sa svojim nastavcima i pet križeva; 2 vršna križa, dva jedra malo

upotrebljavana; 1 staro jedro; dvije prečke upotrebljavane; 1 košno jedro; tri brodska šatora; 4 mala brodska šatora; 1 prečka; 3 puta i 1 zaputak sa strana jarbola i 2 leta za svaki jarbol prema pramcu; gornja puta, letka vanjske prečke i podigač za vanjsku prečku; 2 brka kosnika; 2 koloturnika za podizanje šajke; 1 kuka za sohu sidra; 2 mala koloturnika za natezanje leta, pasci, uvrazi i konopi za uvitlavanje; 1 'mazzaprete' (vrsta koluta) stari; 2 kolotura za uvitlavanje; 1 bitva za dizanje sidra sa zaporom konopa; 2 željezna zapora za lanac sidra; 1 željezna kuka za poprečivanje sidra; 2 škote upotrebljavane; 2 strugača; 2 željezna šila i 1 čekić za lanac sidra; 1 obični čekić; 2 dlijeta za šuperenje; 1 dlijeto za rezanje; 4 željezna svrdla; 1 pila (šegac) za drvo; 1 grlin, novi; 1 gumina, nova; 1 gumina, upotrebljavana; 1 gumina, mala, polovna; 1 mala gumina; 1 nateg, stari; 2 dobacala, stara; 1 sidro sa starim lancem, dužine 30 sežanja (pasa); 2 manja sidra; 1 sidro za čamac; 1 krmeno sidro; 5 kolotura, upotrebljavanih; 1 plovčica (ručna spravica za mjerenje brzine broda); 2 pješčana sata; 4 puške; 2 trombuna; 2 bakrena kazana; 2 kompasa; 2 zastave, upotrebljavane; 1 signal, stari; 1 stočići za kabinu; 3 pribora za jelo od kositera; 1 tucet tanjira; 1 zdjela; 2 staklene flaše; 6 stakl. čaša; 2 fenjera; 1 svjetljka; 4 bačvice za vodu; 2 polubačve za pranje rublja; 2 kablića za crepanje vode; 2 bačve za vodu, stare; 1 bačva za razblaženo vino; 2 bačve za vino; dvije bačvice za vino; 2 pasca za denčani teret, upotrebljavana; 4 vesla za čamac; 2 mala vesla za šajku; 1 korpa za hljeb, upotrebljavana; 1 zemljana posuda za ulje; 1 mala vaga; 1 decimalna vaga; 1 lijevak; 1 zdjela za ulje, stara; 1 lanac za sidro dužine 45 sežanja; 1 mastionica; 1 laneni šator za pokrivanje palubnog tereta; 2 kljune za vezivanje podigača; 2 zjevače za vođenje podigača; 2 manja kolotura; 4 željezne kuke; 4 željezne omče; 8 vreća; 1 limena posuda za ulje; 2 limene posude, jedna za kafu a druga za šećer; 2 kuke za zjevače; 2 kolotura za škote; 2 kolotura za uzde; 1 kavnik; 6 šoljica za kafu; 1 poslužavnik; 1 sanduk za flaše; 1 brus od kamena; 3 korpe za balast; 1 mlinac za mljevenje kafe; 1 pila; 2 usnika za doglasalo; 2 vesla za šajku; 2 uzde od konopa; 1 konop za natezanje jedara; 2 nova tegla; 1 dobacalo; 1 nova prečka; 1 dvogled engleskog tipa; 1 posuda sa četiri flaše likera; 1 bačva sa oko dva i po barela vina; oko 80 libara tjestenine; oko 60 libara pirinča; oko pola barela ulja; oko 400 libara kruha; 15 libara bakalara« Zapisnik o inventarisanju zaostavštine. pok. Andrije Kosovića, broda 'Valente Giovannino' i njegove opreme. Arhiv Pom. muzeja u Kotoru, 1847, I, 10/1, u radu Milivoja Miloševića: Putovanje dobrotskog jedrenjaka u albanske vode (ljeto 1847. god.), GPMK 1955, 161—169. »pelig je brod z demežon i maješton. Naprvo ima flok« Senj Moguš; »veća bracera za dva jedra« Vrb Bol; od 23 broda sagrađena u brodogradilištu u Milni na Braču u XIX st. (do 1888) bilo je 20 peliga, Brački zbornik 1957, br. 3, 286—288; u Skoka Term. str. 152, sl. 58 IX krivo stoji »bracera«, brod na tom crtežu jest pelig; Kl, Pu Dean. Tal. ven. pièlego DM.

pelo n — »talijanski... il ghindazzo; pelo jes riječ bračka« Babić 1870, 6.

p e l u n v. p e n u n

pena f — 1) u izrazu *jedro na penu* j. na trokut, Kuć Ped.; 2) *pẽna* »najgornji ugao jedra« Kor, Lo Dean. Tal. penna.

penaćin m — »jaki drveni ili željezni štap ispod baštuna od floka kroz koji prolaze konopi koji vežu baštun pri brodu« Ivelić 196, »posrtaljka« ib. (opis brika 'Pierino'); »krilni križ« BN 109/I(i). Tal. pennaccino DM.

penc m — »alat u drv. brodogradnji, služi za vađenje čavala« Sa Gran.

p e n i c a v. p i n i c a

p e n u l v. p e n u n

penun m — »deblenjak« — *pelun* »svako jidro ima dva peluna, gornji donji, na koja su privezana jidra« Po Ivaniš. F. 292—293; *pelûn* Kom Dean.; *penul* Đurđ. XXIV, 327; *penul* i *pinul* BakŠkr TŠ; *penun* »prekrstače, ono dr-

vo na komu je jedro privezano« Dbk Vod. 42; »dugi balvani za koje su vezana jedra« Carić I, 263; »namazati uljem jambor, pik, bum i penun« Tresić 1897, 10; »Zar će oni dronjci dovijeka visjeti na penunu« Car: Oj more 150, »A ono klocanje penuna kad se brod malo nagne na jednu pa na drugu stranu« op. cit. 102; *penun gabije donje* »veliki košni križ niži«, *penun gabije gornje* »veliki košni križ viši«, *penun od kontre* »veliki vršni križ«, *penun majstre* »veliki krž«, *penun paroketa donjeg* »prednji košni križ niži«, *penun paroketa gornjeg* »prednji košni križ viši«, *penun od papafiga* »veliki gornji križ«, *penun papafiga od prove* »prednji gornji križ«, *penun trinketa* »prvenjak«, sve: Ivelić (opis brika 'Pierino'); »neki penuni stoje fiso, fermo, tako da se ne mogu isavat i kalavat (mainavat), drugi su pomični; reče se još i penuli... svako kvadrato jedro ima jednu tešku polugu, jedan križ, na kojem visi: penũn; zato se kvadrata jedra i zovu — uz svoj naziv gabje — još i penuni; svaki se penun zove po svom jedru, npr. penun od donje gabje (gabja je sin. za kvadrata jedra i penune, ali ima i svoje posebno značenje)« Kuć Ped.; *penun od gabije* »košni križ« BN 111/20; *penûn* Bož Cronia; Skok Term. 143, 146; *pènũn* Kor Dean.; *penûn od rizerve* Sn; *pènuo* Perast Brajk.; Ca Dean.; »lantina« ARj (Perast Brajk.); »križ na jarbolu« BK Musić; *pilun* ima ARj (iz Vrbnika); »dva derva mace (*piluni*)« Vrb Žic 1902, 344; »pilun forabordo čuvaju buok ot broda« Loš Žuk.; »križ na jarbolu« Kl, Pu Dean.; *pinûl* BakŠkr TŠ (v. i *penul*); *pinun* »na brodu drvo za flok« Vrg Jur.; »gornje drvo za koje je vezano jidro, ako gre priko jarbola« Dob; *pinũn* i *pinũl* Senj Moguš; SJ RNA; »a mene uhvati po boku pinun i baci me preko strane u more« Novak SM, br. 35. Tal. ven. pennon, Coronelli Nave 1, 36; pennone DM.

penuncin m — dem. od *penun* »mali penuni kojima bi se produžili veliki penuni križnih jedara kad bi se plovilo po laganim vjetrovima, brizama, — to bi učinili stari kapetani kad bi se s kim ragatali priko Očeana« Kuć Ped.; »uz aštu od prove ... za flok« HvD. Tal. pennoncino DM.

p e n u o v. p e n u n

peota f — vrsta broda, spominje se u Splitu u pol. XVII st, Čičin 43; u BK, I pol. XVIII st. ima prosj. 5—6 članova posade, Milošević M. I., GPMK 1960, 109; »mali brod do 30 t nosiv., na jedra i na vesla« SJ XVIII st. Herkov 148. Ven. peota, pedota DM.

peotina f — dem. od *peota*, jedna mala peota na Pelješcu 1600—1650, Vek. 51; Kor 1688., Ivančević 1976, 56; BK I pol. XVIII st. M. I. Milošević, GPMK 1960, 146.

perača f — »dio vesla, lopata, pala«, »ono, če se moči v more« Vrb Žic 1902, 341; isto u ARj; Dob.

peralaj adv. — »bočno, subočice, po boku, uz bok«; »orca neka grie pomalo, tira kajić peraluaj, sotoviento« Loš Žuk. ven. per a lai.

peran m — »bolcen«, »os«, »zatik«, »bolcen oko kojeg tijelo ne vrši potpun okrug, već dio kruga«, »osnac« Majc.-Sim.; »svornjak« BN 107/H 2 i I 1; *peran* i *peranj* općenito u Dalmaciji; *peren* »Raj se va boceli verti na jednon kjinci ki gre skrozi mozi bocela na križ ze škujun, va koj je raj... Ta kjinec se zove *peren* od bocela« Vrb Žic 1902, 343; SJ RNA. Tal. perno.

p e r a n j v. p e r a n

p e r a v i c a v. p a r a v i c a

p e r e n v. p e r a n

perni adj. — u izrazu *perno rebro* »najšire rebro u boku, tal.: la corba maestra, riječ na otocima zadarskijem« Babić 1870, 5.

pero n — »u zadarskoj okolici = širina broda« Babić 1875, 22.

peršijana f — »Na kermi ima bracera spod mertve bandi male false ponestrice (*peršijani*) da ju bude lipše vidit« Vrb Žic 1902, 349; isto u ARj. Tal. persiana.

pesk m (?) — u opisu leuta »provir najprije veže orce i brac na pesk od lantine, zatim veže preko toga štel od prove« Zadar, Pait. 58.

peškadur m — »za inkocat (zakučit) uankuru je voluanti peškadur (gancomariner)« Loš Žuk. Ven. pescador.

p e š k a đ v. p e š k a j

peškaj m — »gaz broda«, *peškađ* Šep Kursar; *peškaj* i *peškaja* f općenito u Dalmaciji, na Jadranu. Tal. pescaggio DM.

peškarić m — »ribarski brodić, ribarica« BK Musić. Tal. pescareccio DM.

peškat(i) impf — 1) »gaziti, o brodu«, *brod malo ili puno peška* znači »gazi, tone«, općenito u Dalmaciji, potvrde Kuć Ped., Gr Elez., Mn, Sn, St, Tg, Vrg Jur.; 2) u fig. značenju o čovjeku *on malo peška, on puno peška* znači »on je male pameti, bistrine, vrijednosti, on je velike...«, potvrde u srednjoj Dalmaciji općenito, zatim sve do Boke (Kuć Ped. i Musić). Tal. pescare.

peštaloje m — 1) »radnik u škveru ili mornar na brodu koji *pešta loj*, priređuje loj za mazanje škarama i dr.«; 2) fig. čovjek bez fiz. snage ili moralne čvrstoće karaktera, Sn. Tal. pestare + hrv. loj.

peštarjola f — »jednoručna veća pila sitnog zuba, bez okvira« Kor Ivanč. 1962, 639. Ven. pestariol.

peštat impf — »tući provom u (velike) valove«, »dao je zatvoriti kontra od prove jer da pešta i da je vjetar ravno u krmu« Barb.-Jurk. 1972, 99; »bilo je juga, peštali smo veliko more«, »brod pešta provon« Sn. Tal. pestare (ali ne u nav. znač.) DM.

p e t e n a v. p e t e n e l

petenel m — 1) »uzdužna potpražnica grotla«; *pĕtena* f pl *petene* Mn, Sn; *petenel* Crnić; Skok Term. 142 (sl. 51 D 9); Tg; PE II, 515; 2) *peteni* »poprečne gredice među capulima i lukočima što zatvaraju prolaz vodi u dno broda kad ga iznutra polijeva« Skok Term. 139; *petin* Po Ivaniš. F. 291; *petinĕli* »dvije lijeve i dvije desne late kod bukaporte« Kuć Ped.; *petini* Be Skok Term. 135 (sl. 48 A 24), znač. kao i na cit. str. 139. Tal. petene, petenei Ros.

petica f — »željezna ručka s komadom pomičnog željeza; služi za vađenje čavala« Kor Ivanč. 1962, 640.

p e t i n v. p e t e n e l

p e t i n e l i v. p e t e n e l

Petrov Moli Križ m — »5 zvijezda u obliku križa« Kom Dean.; »zviježđe od 4 zvijezde koje formiraju mali križ; izlazi na istoku poslije *Petrovog Velog Križa;* izlazi drugo po redu u nizu zviježđa i zvijezda noćnog nebeskog sata« Kom Bož. J.; ARj nema, ima samo *Petrova Slama*, s primjedbom da je zabilježio Ostojić (na Braču).

Petrov Veli Križ m — »zviježđe od 4 zvijezde koje formiraju veliki križ, a izlazi ljeti u prvi suton na istoku; izlazi prvo po redu u nizu zviježđa i zvijezda noćnog nebeskog sata« Kom Bož. J.; ARj nema.

pic m — 1) »prostor u kutu što ga tvori ašta od prove, gdje se slaže kadena od ankore« Kuć Ped.; *pic* (gavun od krme), *pic* (gavun od prove) »krmeni pik«, »pramčani pik« Majc.-Sim.; Meštrović: Pelig 104; *pic* ili *pik* »prednje spremište konopa od statve« Suz. 386; 2) *pic od prove* i *pic od krme* »vrh ašte od prove, vrh ašte od krme« Kor Kal., »I okrenem pic od barke ka onoj ponti« BK Dabović; Kor Slad.; BK Pask.; v. i *picin, picola, picun, pik.* Tal. ven. pizzo DM.

picin m — »prostor u samom vrhu prove i krme, uza aštu, iznutra« Sn; Kom Mard. Pa.; v. *pic, picola, picun, pik.*

picola f — isto što i *pic (1), picin, pik,* Šep Kursar. Tal. pizzuola, ven. pizziol DM.

picun m — 1) »prvi madir od kolumbe« Kuć Ped.; Skok Term. 136; Kor Slad.; 2) »prostor ispod palmete« St Ped. Ven. pezzon DM.

pič-pajn m — Sn »vrst amer. omorike, drvo za gradnju palube drvenih brodova«; *pičbain* Ca Dean. Engl. pitch-pine DM.

pićona f — »duguljasti sud od lima« Đaja: Mladić 66; »a vodu, od kapetana do moca, svi smo pili s pićonom na

bačvi, koja se nije dizala, pošto je za čep od iste bačve bila privezana«, Ivelić 31, »bakrena dugačka čaša, koja je na jedrenjačama bila privezana pri čepu i kišala se u onoj bačvi iz koje se voda pila. Na onu bačvu radi štednje da se kaplja vode ne prolijeva morali su dolazit piti svi od posade broda, od kapetana do maloga« op. cit. 196; Kri.: Mali (slika), Iskra, 1884, 12, 45—47; Loš Šat. Tal. picciona DM.

p i g u l a v. p e g u l a

pijadepolo m — »vrsta uzla« Dob. Tal. piè di pollo DM.

pijan m i **pijana** f — »Povr kolumbe dolazu prva driva piani« Po Ivaniš. F. 290; Senj Moguš; »rebrenica« Majc.-Sim.; *pijâne* Mn, Sn, Tg; *piana* Skok Term. 144 (sl. 52 E II 5); *pijon* m Kom Dean.; *pjân* Vrb Žic 1902, 338; *pjâna* »donji dio rebra« (uz kolumbu) Kl, Pu, Ca Dean. Ven. piana DM. U standardnoj tal. brodskoj nomenklaturi samo se rebro na dnu velikih brodova zove *madiere* (v. DM i Paasch), u nas je za ta rebra uzet ven. izraz u znač. *piana*.

pijata f — »teretnjača (isto što i mauna)« Senj Moguš. Tal. ven. piatta DM.

pijātula f — »teretna lađa plosnatog dna, bez vlastitog pogona« Vrg Jur. Tal. piattola

pijavica / **pjavica** f — »Manja vrtložna oluja ciklonskog karaktera, koja se javlja iznad mora ili unutrašnjih voda« A. Simović: Meteorologija 216; *pijavica* »isto što ošmrk, tj. uzdušni vrtlog koji se u obliku lijevka ili trube spušta iz oblaka na zemlju ili na vodu; u prvom slučaju diže u vis sitne predmete (na pr. pijesak), u drugome burlja vodu i kao p i j u ć i je baca put oblaka. U rječniku Mikaljinu (pijavica, šunata, oblak vodeni, siphon) i u Šulekovu njem.-hrv. *(Wasserhose, Windhose;* u rječn. zn. naz. ima i Sandhose, Trombe, tal. scione, tromba). *Bude... na izačišćenje od pijavice i od dažja* (iz lat. erit... in absconsionem a turbine et a pluvia. is. 4, 6). Bernardin 100. *Gdi obsinu iz oblaka nad pučinom pijavice, ter se more ognjem stvori i sve more zakrvave, kako pako ter sve gori.* Vetranić 1, 16. *Četri duha eno ozgore, ki pijavice i vrtikola sustavlju i u zatvore njih svraćaju od Eola.* Kavanjin 516[b]. *Obično, kad je tako uzburkano more, magla okolicu pokrije, a oblaci se skupe u jedan kut povrh samijeh valova; te oblake zovu p i j a v i c e, a izraz je običan tada: o b l a c i l o č u.* Zore rib. 324. *I oblak čini čudesa na ovom bijelom svijetu... Jedne godine bijadoše Boduli u nas na piću o krsnom imenu, pa kazivali su, kako je oblak jedan put tako usrknuo u se silu mora lijepo iz dna mora, pa se onda letera' uza stranu za po milje te prolio ono, što je usrknuo... I taj oblak da se zove pijavica.* Zborn. za nar. živ. 7, 273. Govori se u Poljicama (u Dalm.): *Pijavice ili šijun; spusti se veliki rukav oblaka s neba do u dno mora, vrti i primeće more, stra(h) Božji gledati... Iz toga rukava otoči se velika kiša, cipa i dere potočine ka rika.* Zborn. za nar. živ. 8, 208. Zabilježio i Pavlinović: *pijavica, Božje vrijeme* (tj. zlo vrijeme, vidi s. v. Božji na str. 572[b] u 6 retku), *koje zasrče veliku množinu vode ili sitnoga kamenja pa ih poslije riga iz neba, a govori se pijavica i za veliku kišu«* ARj; »Pijavica... šijun strašni! zavapi parun Toni; brže amo nož crnokorac, brže... slovo Salamunovo... evanđelje po Ivanu... brže mi nož da ga zadrem vješca u oko! — Okolo nas dva velika grčka broda, podvili jedra pa bjež na stranu. Škropne gdjekad, a svaka kap kô bobica; okrenuo na nas vjetar, a š njime redom i pijavica« F. Ivaniš.: Po moru, Iskra, Zadar, 1884, 10, 39; Sa Dean.; »2. zračni vrtlog« Vrg Jur.; »to je 'ka' se tučedu dva vitra onda se na jarbol učine Salamunovo slovo, usri njega se zabode nož i govori se: 'Trče križ po nebu / za njin Diva Marija, / svoga Sina molila: daj mi, Sine, kjuč raja / da priveden sve divice / tamo di zvona ne zvonu / i pivci ne pivaju« Sn; v. također: *pijavičina, šijun(ada), trumba marina, nevera.*

pijavičina f — augm. od *pijavica*, znač. isto; »Tamo se dizala nebu u vis crna jedna oblačina. Na podno nje sukala se do mora jedna cijev svukud jednaka. Ta se je cijev micala sad de-

sno sad lijevo, ali vavijek put nas. Na kraju nje a na površju mora, more se uskopalo, zapjenilo, a pjena se dizala visoko, na okrug, poput lišća od aloja, koje se savija oko svoga stupa. Ta se cijev počela uz oblak raširivati, dimiti kao da iz nje bježi para, čim se na dnu počela suživati, a po srijedi problijedila i kao da je prozirna. Svud po nebu razastrla se čmadina, da ga ni komadića ne vidiš čista za lijek. Sve raskošmuljano. Oblaci na krpe, poput otrančina, podviti, rasperušani, rasprhoperani na krajih. Na dnu svega toga bjesnila obigravaju tanki, bijeli, lagani oblačići, nalik onih kojeno gdjekad viđaš visoko visoko na nebu, ali su oni pri lijepu vremenu, dočim ovi slute na oluju. Za jedan tren vjetar se utažio, kao da ga nije ni bilo, ali more vavijek uzgragoreno, kaono voda kad vrije u kotlenki. Eto i jedan jaki škropac kiše, pak opet pristriješi. Međutim se sama pijavica sve to većma približava. Sad naginje nadesno, sad se uvija nalijevo; rekao bi čovjek da ju nešto priteže na nas, i kao da se libi hoće li mimo ili neće. Pri svemu tome više te bije ono mrtve tišine, no sami strah da te pijavičina poduši« Carić I, 44—45; »Ali pripovijedao mi je djed šta se je njemu jedanput dogodilo. Vještice dokoturale pijavičinu do same prove broda, a on, pošto je izmolio jednu moćnu molitvu, koju i ja znadem, naglo napravio Salamunovo slovo, zabo mu u srijedu nož, pa odmah opalio pušku u pijavičinu. Kao da ju je gospodin Bog rukom pritisnuo, odmah se je istočila u more. Stade užasan jauk ranjenih vještica, a jednoj se vidjela još metla u moru« Tresić 1897, 82—83; HvD; v. i *pijavica, šijun(ada), trumba marina;* također priču »Brtuljino u pijavicu« ČR 1979, 2, 33.

pijunba f — *pijunba konopa* »upletka dvaju konopa« Sa Dean.

pik m — 1) *pik od rande* »gornji penun od rande« Carić II, 343; »šošnjak« Ivelić (opis brika 'Pierino'); Tresić 1897, 10; BakŠkr TŠ; SJ RNA; »zastava na piku krmenoga jedra rande« Kumičić 71; Dob; Skok Term. 144; »šošnjak« Majc.-Sim.; Kom Dean.; 2) »od verh jarbola do kraj mace je konop *(pik)* za više zdvignut jadro i jače kargat« Vrb Žic 1902, 349; *manat od pika* Po Ivaniš. F. 292; Skok Term. 146 (sl. 53 F a); Vrg Jur.; Kl, Pu, Kor, Lo Dean.; ARj (primjer iz Vrbnika); 3) »vrh jarbola« BK Musić; 4) »gornji dio jedra koji se pričvršćava uz lantinu nazivlje se *po lantini* ili *pik*« Kol Svil. Tal. picco DM (pich, Ninni).

pikarica f — »kadinela kojom se veže patu od ankore za muradu« Loš Žuk.

piket m — »kratki potez jedrenjakom uz vjetar, burdiž« Kom Mard. Pa. Tal. picchetto (ali ne u nav. znač.) DM.

piketanje i **piketāvânje** n — od *piketat* »A jesam li ja kriv što mu nakon deset dana piketavanja i timuna udre krv u glavu« Osmak 151; »Piketanje po palubi se s praznim brodom vršilo bez bojazni da će more doprijeti na palubu« Suz. 2, 55.

piketat i **piketavat** pf — *p. ruzinu/ružinu* »(o)tući rđu sa željeznih dijelova broda, ručno upotrebom posebnog čekića *piketine*« Majc.-Sim.; Osmak 72; Suz. 2, 103; u fig. značenju »tuckati, kuckati, tipkati na pis. stroju, na tasteru radio-telegrafa«, »Ala piketaju jutros naši oficiri... Pišu se sigurno i privatna pisma... Piketa i telegrafista na tasteru u Radio-stanici« St Nedj. Dalm. 18. III 1979, 23; općenito u primorju; v. i *tuć (ruzinu).* Tal. picchiettare DM.

piketin m i **piketina** f — »strugač« Majc.-Sim.; »čekić, na jednom kraju šiljast, kojim se piketaje (tuče, skida, struže) rđa sa željeznih površina broda« Sn, općenito u primorju. Tal. picchettin (ven.) DM.

pila f — (razne vrste pila koje se upotrebljavaju u drvenoj brodogradnji): p. *bugarska* (ili *velika*) »za drvo svake veličine, za velike brodove« La Kr. Dean.; p. od *kantira* »služi za pilanje balvana i drugih komada drva« Be Skok Term. 147, Sn; p. na *krosna* »na kojon radu dva i tri pilača« Po Ivaniš. F. 290; p. *mala* ib.; p. od *škaveca* »njom dvojica pile manje komade« Be Skok Term. 147; p. *velika* (ili *bugarska*) La Kr. Dean.; p. od *volta* »služi za pilanje nakrivo« Be Skok Term. 147.

pilotađ m — »nautička prostorija na brodu« BK Pask. Tal. pilotaggio DM.

pilotat pf i **pilotavat** impf — »pilotirati, peljariti brod, tranz.« Sn. Tal. pilotare DM.

pilotina f — »pilotski, peljarski brod« opć. u primorju. Tal. pilotina Ros.

pilot(o) m — u starije vrijeme pilot je obavljao isti posao kao i nokijer, vodio je navigaciju broda, Luetić 1959, 51; *brodski pilot* (ili *brodski peljar*) smatrao se časnikom, osobita mu je dužnost da nadgleda tok plovidbe »tečajem obične plovidbe redoviti peljar ima sam zapovijedati i sam upravljati kako i kamo treba brodom krmiti a tečajem vanredne koje plovidbe neka pusti zapovijedanje vanrednom peljaru« DOP (EPN) 63—64; brodski oficir koji upravlja brodskim poslovima, J. Splivalo: Kruh sa 7 kora, 22; »lučki peljar« Rab Kušar; Bož Cronia; Skok Term. 93 i 120; »lučki kapetan, lučki stražar; ... čuvar svetionika na rtu Oštro« BK Musić; »lučki stražar« Senj Moguš; *pilȍto* »1. član pomor. straže, 2. lučki službenik koji prihvaća brodove« Žir Finka-Šojat; ima ARj u znač. *kormanoš, dumedžija,* primjer »Vrijedni piloti sfidočiše, da... Kašić fran. 208« te sa Raba (Kušar). Tal. pilota, piloto DM.

p i l u n v. p e n u n

piljac m — »deblji (donji) kraj lantine zove se čelo, a tanji (gornji) piljac«, »ni piljac na neće ostati suh = toliko ćemo se nagnuti da će se u more zamočiti i sam vrh jedra« Šep Kursar.

pin m — u izr. *pin amerikan* »američki bor«, »vrst puno dobrega driva, dobro za bišu, za ispo mora, puno dura na braceru i trabakulu« Sn. Tal. pino americano DM.

pina f — u izrazu *vedro kâ pina (od mora)* »Još ni kapje dažja nima; nebo uvik vedro kâ pina« Sn.

pincun m — »vršak ili sljeme hridi nad morem« Gr Elez.

pinelat pf — »spustiti ankoru do oka kad se hoće pripremiti da se može surgat« Kuć Ped.; *pinelat* »obisit sidro pri nego se pusti, baci, kaže se i *prontat*«, »šperoncu su vezali za veliku sidro i sidro pinelali i oparćali za surgat« Kom Mard. Pa.; Sn; »spustiti sidro do vodene linije« Sn i opć. u Dalmaciji. Tal. appennellare DM.

pinica f — »teglenica« Majc.-Sim.; »mauna« Sa Dean.; Vrg Jur.; *pinica* »Senj, mauna pijata«, Skok ER; *penica* v. *škrivan.* Tal. penniccia, penice, peniche DM.

p i n k v. p i n k a

pinka f — dubrovački brod u XVII i XVIII st., »pink (pinco) je tipičan mediteranski brod sa latinskim jedrima, koji je obično imao tri jarbola, a služio je za prijevoz tereta, ali zbog njegove veće brzine rado su se njime služili za prijevoz i putnici. Krma mu je bila nešto uzdignuta. Pink je sličan mediteransko-sjeveroafričkom tipu broda, koji se nazvao šambek (shebec). Dubrovački pink od 1744. do 1760. godine bio je veličine od 22 do 66 kara. Na njemu je bilo uposleno od 7 pa do 12 članova posade, koja se obično sastojala od zapovjednika, pilota, brodskog pisara, vođa palube, kormilara i običnih mornara. Ovaj tip broda imao je (kao i šambek) veoma dobra navigacijska svojstva i osobine. Bio je brz, zato što je bio uži u trupu od ostalih trgovačkih brodova, a jedra su mu veoma malo gubila vjetar. U ovom razdoblju Dubrovačka je Republika imala najmanje 14 ovakvih brodova« Luetić 1959, 29; Luetić 1969, 62; *pinka* 3 jarbola, nosiv. do 150 tona, pretežno za obalnu plovidbu, SJ XVIII st., Herkov 148; BK poč. XIX st., posada 16—55 ljudi, GPMK 1955, 98 i 1957, 216; PE VI, 103. Tal. pinco Coronelli Idrografia 144 i DM.

p i n u l v. p e n u n

p i n u n v. p e n u n

pinjevina f — materijal za drvenu brodogradnju, drvo za brod, Trst Sklj.; *pinjovina* Ca Dean. Tal. pino.

piramorta f — »đardin na brodu zovu također *piramorta* ili mrtva banda« Skok Term. 135. Tal. opera morta.

piranjez m — »brod piranske gradnje« Kr, Sn, srednja Dalmacija. Tal. piranese.

pirata f — »dio vesla: pala i kraj« Lab Stem.

pirja f — fig. ciklon ili pijavica (morska) »za morsku pijavicu kažu da je kako pirja« Kuć Ped.; »ciklon« BK Muo Dean. Ven. piria.

pirot m — u značenju 'pilot' (možda je i pogreška piščeva ili prepisivačeva?) — »... zatim obarnuše vetri i smuti se vrime, ko videći gospodar tudje zazva svoga pirota i deset svitnikov mornarov« Hamm (rkp. iz 1513).

pišķera f — »izvor vode; bazen morski« Sn, St »to je bi tako dobar brod da ga ni bilo u voj našoj piškeri od Brača do Splita«; ARj *peškera* XVII st., u znač. »ribnjak«. Tal peschiera (ali ne u prvom nav. znač.) DM.

Pizdukalo n — Venera zorom, drugdje Danica, Zornica, »izlazi na istoku iza zvijezda Rošćapnica kao 7. po redu u nizu zvijezđa i zvijezda noćnog nebeskog sata« Kom Bož. J. ARj nema.

pizun m — »veliko drveno šestilo (oko 1,5 m), na kojem po sredini visi visak; služi za uravnavanje rebara broda« Kor Ivanč. 1962, 640; Kor Slad. v. *barka.*

pjaca f i **pjacal** m — »mjesto uređeno na izgrađenoj obali za teretne operacije« Kr, Sn, St. Tal. piazza, piazzale.

p j a n / p j a n a v. p i j a n / p i j a n a

pjatačka f — »mala barka do dva i pol metra dužine« Kol Svil.; *pjataška* »barka ravna dna i rijetkih korbi« Trst Sklj.; *pjȁtaška* »čamac sa ravnim dnom« BK Musić. Tal. piatta, Coronelli Idrografia 143; piattesco — della carena piatta di certi bastimenti, DM.

pjediporko m — »ručna polužica« Majc.-Sim.; »oruđe u gradnji drvenih brodova, za vađenje velikih čavala« La Kr. Dean. Tal. piè di porco DM.

p j o m b a d u r a v. p j u m b a d u r a

p j o m b a t v. p j u m b a t

pjumbadura f — »upletka«, *fjunbada* Vrb Žic 1902, 350; *pjombȁdūra* Kor, Ca Dean.; BK Musić; *pjombàtura* Lo Dean.; *pjumbadûra: p. duga, p. dura na gašu* »upletka s okom«, *p. kratka, p. longa, p. obišna* opć. u sr. Dalm.; *pjunbadura na pizdicu* Sn; »*pjumbadura botun* — kružna upletka; *pjumbadura alalonga* — radi se dugim nitima tako da je upletka neznatno deblja od debljine konopa pa je jedva primjetljiva, upotrebljava se tamo gdje je potrebno izbjeći zapinjanje, npr. za vezivanje koluta; *pjumbadura inkurto* — upletka s kratkim uplecima koji se upliću 4 do 6 puta, ova može biti *interco,* s tri niti, a može biti *inkvarto,* s četiri niti; *pjumbadura kaoderac* — upletka s jednom niti, upotrebljava se za bocele i taje« Kom Bož. J. Tal. piombatura DM, ven. tršć. piombadura Ping., Ros.

pjumbat pf i **pjumbavat** impf (više se čuje *nb* nego *mb*) — »upletati konop« *fjȕmbāt* Kl, Pu Dean.; *fjunbavat* »Maško je sê na sular / fjunbaje stari ular« Hv J. Franičević Pločar: A cakla se lasketaju; *fijunbavat* Hv Carić: Ribareva Ivan-Dolac; *fjunbat* i *fjunbivat* »ako se cima preji kadi ali ako je tribi nastavit konop, ontrat se mora konop fjunbat. Fjunbiva se poleznu, a traki od jednoga konopa prepletaju se mej traki od drugoga konopa. Za fjunbivat pomaže jeno železo na kučicu, ko sliči va sajač od raseda, a zove se k a v i j a. Kada je konop fjunban, nastaven je, navezan je konop na konop prez uzla, samo ondi, kadi je fjunba, se pozniva, da je konop bil nastaven, zač ona ostane udelana na četire kantuni, a konop je z jene i z druge bandi fjunbi na oblo, koti je i vavik. Najradije se fjunbivaju kraje od sejenoga konopa, kako sen rekel. To je tribi udelat, kada je kon mesti konop frul (prejiden, preteren, pojiden, oglodan, razglodan, razdert, razderan). Za fjunbat isteši konop, tribi ga je najprija presić na mesti, kadi je frul. Ontrat vaja očistit (odsić ća) sve, če je frulo, do cela i na jednon i na drugon kraji, ke se misli skupa spravit. Kada su kraje osnaženi, ontrat se rasplete sekoga najmenje jednu nogu. Kada su traki raspleteni, položi se jeden kraj do drugoga tako, da se tiču i da traki od livoga gredu naprid na celo (nerasspleteno) od pravoga, a tako isto mo-

raju poć traki od pravoga na livoga. Seda vaja zet v ruki kaviju i s puntun od nje ubost mej neraspletene traki livoga konopa, pek zet jeden trak pravoga konopa i vedit ga va 'nu škuju, ku je udelala kavija, i potegnut ga dobro, da zatisne. Zatim se udela drugu škuju mej druge traki i vedije isti trak, pek potegne i tako naprid, dokla se ves trak ne poplete. Ontrat se poplete drugi, pek treti, a više ni tribi, zač konop imuje najradije samo po tri traki. Kada su prave traki popleteni mej neraspletene live traki, ontrat je tribi live raspletene preplest mej prave neraspletene. Pokli je i to opravno, konop je fjunban. Dobro je još, a to samo da bude seguriji, z jene i z druge bandi fjunbadi na kraj traki obevit ze tenkin špagon«. Vrb Žic 1902, 349—350; *pjòmba(t)* Kor, Lo Dean.; *pjumbat* »se more ala longa i ala kurta; ala longa oće reć razmotat i rasplest sve lumbuli sokoga po sebi, na jenon i na drugon kraji i ontrat jih znova zaplest, i to mora bit tako zapleteno da se nanka ne pozna kadi je konop prekinjen« Dob; »da se krajevi (cime) konopa ne razrješuju, načini se pjomba, pjumba ih se; ima dvije pjombe: pjomba ala longa i pjomba ala kurta« Kuć Ped.; Mn, Sn, St, Tg; *pjumbati* Sa Dean.; Ivelić 197; *sfijumbȁt* Gr Elez.; *špjumbat, špjumbovat* »splesti kraj konopa« Kom Mard. Pa. Tal. piombare DM.

p l a f v. p l a v

plaj m — »strma obala« Šim. 1982, 294, 299 (grč. *plágia,* dalm. rom. *plagiu*).

plakat impf — u fig. izr. »brokva plače = zarđala je pa pušta, 'plače' rđu« Sn, St.

planja f — *planja* i *blanja;* Skok Term. 125; Po Ivaniš. F. 290; p. *baštun* Skok Term. 147, p. *dopja* ib., p. *dupla* »za finije glađenje« La Kr. Dean., p. *inkastar* Skok Term. 147, p. *kriva* »za planjanje krivog drva« La Kr. Dean., p. *sgrošin* Skok Term. 147, p. *sponcarjola* ib., p. de *špeća* Ro Cec., p. *špuntarjola* Sn (isto što i cit. *sponcarjola*), p. *tonda* Skok Term. 147, isto »za nakavavanje iznutra, izdubljivanje« La Kr. Dean., p. *unjula* Skok op. cit. i La Kr. Dean; svi cit. Skokovi primjeri su iz Betine. ARj ima samo opći naziv *planja.*

plata f — »bura, vihar; nalazi se i plata (od) vjetra (vihara), što znači: sila, žestina vjetra (vihara)... Potvrda osim Popovićeva rječnika ima samo iz dubrovačkoga govora. Između rječnika samo u Stulićevu (*turbo,* s naznakom da se nalazi u Đorđića) i u Popovićevu (plata vetra, Windstoss)« ARj, zatim donosi potvrde iz Vetranića, Palmotića, Đorđića, Mateića, Zuzerija, Vodopića, te iz Orebića, Cavtata (prema Zori); iz Orebića, iz suvr. govora »kad su bile velike plate iliti kako danas kažu valovi« Vek.

platica f — osn. znač. »daska« (ARj, primjer iz Barak. Vile) nekadašnji naš naziv za dio broda koji je kasnije nazvan ven. terminom *madir;* osim lika *platica* ima *platnica* (ARj, iz Barakovićeve Vile) te *platnjica* Parčić (»asse, tavola«).

plav f — »linter, navis« Bella, Stulli, Vrančić, Mikalja, Belostenec, Vuk; ARj u značenju »barka, čamac, čun, ali... i brod, korablja, lađa«, primjera ima vrlo mnogo iz dubr. govora te iz čakavskih, mnogo manje iz ostalih, od XIV st. do XIX st., 1920. u svakodnevnoj upotrebi na Loš. M. Sardelić, Naše more Dbk, 1920, V, 109; *plaf* također; v. *batilo.*

plavat(i) impf — »natare, navigare«, najviše potvrda iz čakavskih govora, u rječn. Belostenčevu, Jambrešićevu, Voltiđijinu, Stullijevu od XV st. pa dalje, u značenjima: plivati, broditi, tonuti, greznuti (fig.); u XIX st. potvrda »prija (je) mogel ondi plavat i brod« Vrb Žic 1902, 352.

plavca f — dem. od *plav;* v. *plav* (ima i lik *plafca, plofca* »kako plofca bez mornara« Barak. 361).

plavčica f — dem. od *plav,* v. *plav, plavca; plovčica* »Stala sam se v'jutro / i odoh na more... i spazih plovčicu« Mažuranić 152.

plavica f — dem od *plav,* »ili plavčica; riječ... Konavljana,... tal.: naviglio, barca« Babić 1870, »naviglio, Fahrzeug, u Konavljana za prijevoz kad im polje tone« Babić 1875, 9; »tipo di gaeta detto a Lussino *plaviza* (guzo con prova sporgente verticale)« Ros.

plavit(i) impf — ARj »inundare, navigare«, Vuk, Stulli, značenja (u pomorskom smislu): broditi, ploviti, plaviti se, nositi, prevoziti po vodi, plavati (pisci: Palmotić, Antun Dalmatin, Vetranić, nar. pjesme istar., Daničić, Baraković).

plavka f — dem. od *plav* ARj ima 4 primjera, od toga 3 iz Pavlinovića; »prema njima dvie plavke... Tada plavke... kraju pristadoše« Zanović 193.

plavojska f — i *plavovojska* »ratna flota«, ARj, rječn. Vrančić (1595), primjeri jedan iz Barakovića, dva iz Kavanjina.

p l a v u t i n a v. p l o v u t i n a

plaža f — »ravan kopneni i podmorski teren« Brač Šimunović 174 (tamo v. i etim.).

plažar m — područja, kraj »od Gomilice do ispo Mirac«, »tereni, gdje su plaže« Sn, v. *plaža;*

plažarica f — »pjeskovita zemlja uz more« Šim. 1982, 294.

plesni adj. — u izr. *plesni kraj* (vesla) u Barakovićevoj Vili »Vesalca napravih dva skladna s obih stran, obadvim postavih plesni kraj na izvan« (SPH XVII, 171) Matić tumači »U vesla je *plesni kraj* očito onaj kraj kojim veslač *pleše* (bije, udara, siječe) vodu«. Mislim da to Matićevo tumačenje nije točno, *plesni* je *plosni, plosnati* kraj, prema *plesnȍ* = stopalo (v. i Parčić, piede), dakle Baraković je postavio *na izvan* barke široki, plosnati dio vesla kojim se vozi.

plićac m — »plićina« Sn; Gr Elez.

plićadura f — »plićina« Sn i Gr Elez.

plićak m — »kad nestane svega vidnog nad razinom mora uslijed abrazije i ostane široka plićina, narod zove takve sublitoralne forme *plićacima;* ti plićaci nisu ništa drugo nego abrazione terase, a mogu biti uz samu obalu, ali mogu biti i dalje od nje« Rubić 44; ARj *plićak; plićok* ČDL.

plićav f — »plićina« Pavlinović, Dalmacija, ARj.

plićava f — »plićina«, »i to skapulali u batilu, valja da je bilo na velikoj plićavi« Mak Bujas 317.

plićavina f — »plićina« Po Ivaniš. F. 17.

plih m — »plavljenje morem« Šim. 1982, 297.

plik m — »plićina« Sn.

plikadura f — »plićina« Vrg Jur.; Sn.

plima f — *aplima* Kor Smokvica, Skok Rad JAZU, 1948, 272, 13; »visoka razina mora«, »inundatio, accessus aquarum... pravilno rastenje, dizanje vode morske«, »Mikalja, Bella, Voltigi, Stulli, Vuk, primjeri od Vetranića do danas, ARj; *ȍplima* »rjeđe se kaže kulma«, »očekuje se kiša kad je velika oplima« Kuć Ped.; *plima* »maris auctio, maris accessus« Jur. Vitez. 318; »plima ili odebljalo je more« Zore 1869, 323; »vela voda (velo more, visoke more)« Vrb Žic 1902, 351; »plima je znak ružnog vremena i ribanje je za plime obilno« Bol, Smotra dalm., Zadar 1918, 17, 1; Skok Term. 21, 44, 127, također ER (»na Jadranu je to dalmato-romanski ostatak od gr. *plém(m)e«*); potvrde sa cijelog Jadrana, i danas; *plima mala* »oseka«, *plima vela* »plima« Sn; »Lađe su se ponešto ljuljale s mora koje je dolazilo s dvora; more je bilo visoko i kadikad bi se prelilo preko obale. Plima! dovikivali su mornari jedan drugomu, plima! čulo se s raznih prozora na primorju te u malo vremena sve što je spavalo bilo je na nogama. Sad je more bilo nasrnulo preko obale za dvije stope visine. Plima! čula se vika u unutarnjosti grada, pak klapucanje po dućanima i brodovima. Amerikanac još prije nego se mogao povući na više, našao se s vodom do koljena. More bi navalilo tiho i tiho bi se nakon nekoliko časova povuklo nazad. Nasta u malo vremena pusta graja djece koja se je veselila toj rijetkoj zabavi...« Carić: Obitelj 273—274.

plimat i **plimavat** impf — glagol izveden od *plima*, govori se u srednjoj Dalmaciji; *plimâ* »plima je« Gr Elez.; »kad će plimavat, a kad osekavat« Sn, St; ARj, riječn. Stulli, Popović, primjeri iz Vetranića, Kavanjina.

plimiti impf — Vrg Jur., isto što i *plimati*.

plipućati impf — »veslati jednim veslom na krmi broda; to se kaže i za ptice kad plivaju po moru, da plipućaju« Iž Kulišić; sin. *voziti a la gunduljera*.

pliska f — »Djeca cavtajska običavaju bacati po površju morskome plosne kamenčiće koji skakutaju na svodove po mirnome skorupu. Te svodove zovu *pliske* (pliska, e) jer kad jedan drugoga pozivlje na tu igru, reče mu: 'ajmo činit pliske.' Odatle jednu tičicu koja svodove pravi kad leti, nazvali su *plisku*, a u Vranjicu *pliskavicu*. Također i ženu koja se puno klanja zovu *pliska*. Tako su nazvali pliskavicom i ovu ribu koja se na svodove po skorupu morskomu prevraća« Zore 1869, 365.

pliskavica f — »plosna pločica koju djeca po moru rebrimice bacaju« Zore Rad 138, 65; ARj isto, također *pliska*.

pliš m — »plićina« HvD.

pliša f — »nezatravljena plićina« Šim. 1982, 295.

plišćina f — »plićina« Sa Dean.

plitat impf — »plutati«, »ploviti« »Malo jih će život shranit, / ki plitaju more velo« Gazar.

plitina f — »plićina« Nenadić 18.

plitko n — supst. pridjev »plićina« St, Kuć Ped., Sn.

plitvac m — »plićina«; ARj; »brevia, sinon. bad, greben, podmorski zadori, sika u moru i dr. U sjev. Primorju čuo« Mažur.; »secca, Sandbank« Babić 1875.

plitvenice f pl — »ako se više od tri (sc. račice, rake) spoje, onda ih ne zovu više po broju, već nastaju *plitvenice* ili *plitvice*« Rubić 23; v. *račice, rake, studenčići*.

plivat(i) impf — brojni primjeri u ARj, riječn. Vrančić, Mikalja, Bella, Belostenec, Vuk, potvrde od Bernadina do danas, u dosl. i prenes. smislu, plivati može osoba, životinja, stvar, može značiti i broditi, ploviti, može biti neprelazan i prelazan glagol.

ploča f — »morsko dno od ravnih kamenih ploča a i takva obala« opć. Dalmacija; ima i ARj; Rubić 34.

plov m — »plivanje, ronjenje, plovljenje, plovidba«, ARj, riječn. Bella, Jandrešić, Stulli, primjeri iz Vetranića, Dukljaninova Ljetopisa, Ranjine, Barakovića, Gundulića, Palmotića, Bettere, Đorđića, Marulića, Mrnavića i Zoranića; u posebnom značenju i danas *plov* »površina mora, dio morske vode uz površinu« Gr Elez.

p l o v č i c a v. p l a v č i c a

plovo n — »plovljenje, plovidba«, »batilom nigda zvan, a nigda šajka, plaf, / na hitro plovo dan, kad mu se poda spraf« Barak. 172; isti primjer u ARj, pa se dodaje to je to jedini.

plovutina f — »svake drvine koje more iznosi« Đurđ. XXIV, 327, »i ko more prid krajinom / baca gluhom plovutinom« op. cit. 318; ARj kaže da se govori u Stonu (Zore Rad 170, 217).

plutat(i) impf — »natare, fluitare«, riječn. Bella, Stulli, Vuk, primjeri iz nar. pjesama, Vuka, Kavanjina, Mateića, Zuzerija; kad nema vjetra, kad brod slabo jedri, reče se da *pluto po moru* HvD; *plutvat* Selca, Brač.

plut(i) impf — »plutati, ploviti« u dosl. i prenes. smislu ima ARj, riječn. Mikalja, Bella, Stulli, Belostenec, potvrde u Hektorovića, Gradića, Palmotića, Barakovića, Gundulića, Kanavelića, Vitezovića, Đorđića, Kačića, Dalla Koste itd.

pljuskavica f — »bucavica« mora Šim. 1982, 296.

pobiti pf — zabiti, usaditi jarbol »impiantire l'albero, Mast einsetzen« Neretva, Babić 1875, 11.

poblakat pf — »premazati blakom« Senj Moguš.

Pobûrnjača f — »zvijezda Sjevernjača« Gr Elez.

poburnjak m — »jaki ljetni maestral, poslije bure« Cecić.

pocet m — 1) »prostor za sidreni lanac« Sn; 2) *pocet od kaldaje* »dance« Majc.-Sim.; 3) *pocet od tunela* »kalja« op. cit. Tal. pozzetto DM.

pocij m — »spremište za vodu na brodu« Mart Val.

podac m — 1) »ako je pak (škaram) velik, obično je na krmi i to na povišijem lađam i zove se podac (u Cavtatu)« Zore 1869; 2) »pagliuolo, Flurholz, u Vinodolu« Babić 1875, 28 *(podnica, pajol)*; v. i *laja (ladva)*.

podak — »ispod prove na gornjem dijelu polugah zabijen je jedan mali tresić da može proći ruka, jedna tanka daska široka 30 cm; to je polica a mi je zovemo podak. Podak je sa obe strane broda. Podak služi da ribari kada spavaju izvade iz žepova takujin, sat, nož, knjižicu, karte, žigice, tabak itd. sve što imaju, i kapu, da im to doli na pajolima ne smeta« Sa Gran., v. i *leut*.

podalj m — *podalj kobilice* »contra colomba, Loser Kiel, riječ u Bakrana« Babić 1875, 24.

podamiralj m — »viceadmiral« Kuničić: Viški boj 41.

podanjica f — »donji dio korbe« Muo BK Dean.; *podanjice* »rebra na dnu (drugdje *pjane*)« BK Pask.; *podlanica* »lukoć ili podlanica« BK Pask.; *podlanice* »uzdužne daske koje spajaju korbe s tramezanom« Pod Stojk.

podaplimat impf — »biti poplavljen plimom; akt. glagol za pas. stanje; kaže se *podaplimalo je* = sve je poplavljeno« Gr Elez.

podbačat pf — »kad smo stavili centu, podbačamo korban iznutra« Kor Slad., vidi *barka;* u ARj taj glagol znači podbočiti (se).

podbadati impf — »stavljati drugomu glavu u more (u igri, kupajući se)« Šep Kursar.

podbijati impf — u izrazu *podbijati jedro* »Joze podbija jedro da bolje hvata« Šimić 13—14.

podbod m — »nevera koja nastaje tako da jugo zbije oblake na goru i nakon kiše ili snijega bura ih podbije natrag« Šep Kursar.

podbradak m — »p. ili vodena leta, straglio di mare, Wasserstage, mornar. izraz u Bakrana« Babić 1875, 35.

podlokvina f — *podlokvina* ili *potkapina* »na litoralnoj kamenitoj zoni uvijek se stvara dugi horizontalni jarak, koji je obično visok koliko je visoko vertikalno uzdizanje morske razine za plime i oseke; na našoj obali ima taj jarak 70 cm do 1 m visine; dubina ovog jarka ovisi o debljini kamenog sloja, njegovoj rezistentnosti i položitosti; kad je sloj deblji i položen vertikalno, onda se potkapina na njemu preko klinastih i češljastih forma dosta udubljuje; rubovi ovih potkapina nisu nikad pravilni, već su zaobljeni i izgriženi; oni na gornjem dijelu imaju pretežno češljasti oblik; kod vertikalnih slojeva valovi redovito povisuju ovu potkapinu te nastaje dvostruka vertikalna potkapina, ona valova, plića, i ona plime i oseke, dublja; najpovoljniji uvjet za postanak potkapina jest kad slojevi brazde diskordantno sa padanjem čitave obale, i to na južnoj strani naših otoka i kontinentalne obale od J prema S a na sjevernoj strani otoka od S prema J; ... najljepše su potkapine na rtovima ratova, gdje ih more sa svake strane mlati i izolira, te nastaju poput nadvijenih kljunova nad razinom mora« Rubić 26; »slijepa pećina sa samo jednim otvorom« ARj.

podnebje n — »podnebje za propeler« Trst Sklj.

podnevanak m — južni vjetar »vento meridionale« Parčić.

podnevnjak m — vjetar južnjak »nočas iznenada zaduvao silan podnevnjak pa u našoj nesretnoj luci razlupao jednu lađu« Sumartin, Brač, 9. XII 1886.

podnjeni adj. — u izr. *podnjeni vetar* »južni vjetar« L. Polovinić Bračanin: Psalmi Davidovi.

podorät pf i **podorävät** impf — kaže se za sidro, Kor Dean., Šep Kursar.

podorbur m — 1) »konopčić od mace do orbura« HvD; 2) »veslo na palcu na škafu isprid jarbola (na levutu)« Hv.

podraža f — »ono vrijeme kad je vjetar protivan kiši, pa uopće ono što se mletački zove *scontradura* ili *contratempo*« Zore Rad 114, 235; v. *škontradura*.

podsunčnjak m — »vjetar subsolaris« Vitez. Lex. 12; ARj ima *podsunčanik* i *podsunčak;* v. *vjetar* ARj.

podušīvāt se impf — »kad je velik vitar u krmu, podušije se brodić« St Kolomb. 1889, 18, te opć. u Dalmaciji.

podvezati pf — podvezati kratice »prendere terzaruoli, reeffen, u Nerečvana« Babić 1870, 6 i 1875, 13.

pođat v. pojat

pogrativat impf — isto što i *grativat,* Loš Sardelić, Naše more, 1920, 7, 164.

poja f — *pȍđa* Šep Kursar; Crnić; *ić na poju* »znači ići niz vjetar, udaljivati provu od smjera vjetra, a izlagati više krmu« Kuć Ped. te opć. u Dalmaciji.

pojada f — »skretanja niz vjetar, uzmak, bijeg, povlačenje; zaklanjanje brodom bilo u kakav zaklon (luku, uvalu, iza rta, otoka) pred nepogodnim prilikama na moru« sin. *pojavanje;* »brod može u porat biti... i od pojade, to znači da se u luku sklonio« Kuć Ped.; *brod od pojade* »brod koji je morao pojat, tj. skloniti se u luku« Sn; *dan od pojade* — bio je takav dan da su zbog nevremena brodovi morali pojavati, sklanjati se u luku, Sn; *pojata* »Stalni su da ih je vihor zagnao za neki otok u pojatu« Kumičić 270; *pojôda* Kom Mard. Pa.; »išlo se u pojodu« HvD. Tal. poggiata, ven. poiada Ros.

pojat pf i **pojavat** impf — za znač. v. *pojada; pođat* »i ne videći da smo mogli poći na dva vesla put Šipana, pođali smo u Lapad« Dbk Luetić FZ; »pođat se reče i uzimanje vjetra u krmu« Ivelić 197; »manovra kojom brod, da uhvati vjetar s druge strane, okrene najprije vjetrom u krmu« Carić I, 263; »znači toliko pojavat da se brod potpuno okrene; onda se promini škota i nastavi ići, ali obratnim smjerom nego se išlo prije nego što se učinilo poja ala banda« Kuć Ped.; isto BakŠkr TŠ; »Sa rđavim vremenima i s malo jedara krstareći kada nije moguće brod obratiti tiramolom, to se čini pomalo obraćajući ga uzimljući vjetar u krmu s jedrima i timunom dok ne primi vjetar s drugog boka i ona manovra zove se: poggia alla banda« Ivelić 198; »okrenuti niz vetar, jedriti pod vetar« BK Musić; *pojat* Bož Cronia; Kom Mard. Pa.; »iskrmiti« B. Paravić, Naše more, 1925, 56; Gr Elez.; *pojat ala turka* »okrenut se niz vitar, a to je perikulozo za izvornut se kako ništa« HvD; zapovijed *poja!* »timun u stranu!« Carić I, 141, 263; Sa Dean.; Kuć Ped.; općenito na Jadranu; u fig. značenju »Kad je došlo ono najtežje, ka' se valjalo pokazat kâ čovik i muško, on ti je onda pojâ, pobiga kâ najgori strašivac« Sn, u tom znač. opć. u Dalmaciji; *požati* »popustiti požu, da vjetar zahvati više jedra; okrenuti krmilo tako, da jedro hvata bolje vjetar« Vrg Jur.; »bila je tolika sila da smo morali požati u Vodice«, »kormilo okrenuti prema strani na kojoj je poža; požati također znači okrenuti niz vjetar« Šep Kursar; »On nije ni orcava, ni požava, / nego je vavik kâ po špagu drito / sve napri kurija« Šep Cukrov; u fig. znač. »sa gre na orac, a malo kasnije će požati« kaže se o pijancu, Šep Kursar. Tal. poggiare DM; ven. pogiar Bo.

pojata v. pojada

pojiden adj. — u fig. znač. »ka urdinaješ brod, pogodi se s maštro' da ne bude pojidena u dnu i krmi; ako bude doli pojidena, biće ti vrbuljasta« Šep Kursar (u Sutivanu se kaže *ugrizen*).

pojlabandat pf — »skrenuti brodom u stranu, pojat a la banda« Sn, St.

pojoda v. pojada

pojti pf — u izr. *pojti na more* »ići navigati, ploviti« Šep Kursar.

pojubit pf — u fig. izrazu *pojubit kraj* »lagano udariti brodom, pramcem, u kraj«, »pojubi je rivu« Šep Kursar; Sn.

pokalafatati — isto što i *kalafatati* Šep Kursar.

pokalati — isto što i *kalati* »spustiti«; »idro je u ragulu, valja ga pokalati«, »za 'vi vitar idro stoji visoko, valja ga malo pokalati« = jedro je puno visoko, pa će se brod previše naginjati u jedrenju« Šep Kursar.

pokalkat pf — »mej deski od madira i va sve pukotini, kadi je ka, ozvena je nabjena stupa. Barčica je zakalkana, pokalkana« Vrb Žic 1902, 340.

pokaporta v. bukaporta

pokotušit pf — »zagnjuriti koga ili što u more« Gr Elez.

pokrcati pf — »ukrcati u brod sve što je trebalo (bilo da se krcalo na više mjesta, bilo jednu ili više vrsta tereta« Šep. Kursar; *pokrcati se* »ukrcati se u brod (svi, jedan po jedan)« Vrg Jur.; Parčić.

pokrov m — »na purteli« HvD.

pokrovica f — »kamik gelboko pod moren (Vrbnik)« Šim. 1982, 294.

pokrutit(i) pf — ARj ima primjer iz Barakovićeve Vile (str. 57, SPH), koji, cjelovitije, glasi »Kakono i mornar, ako je prem hitar, / jidreći mimo Kvarnar, naskoči ga vitar, / ne pokruti jidar, neg se prignuf moli«, (Vila Slovinka, Petje treto stih. 275—277) pa se za taj primjer ne bi moglo reći da »ne razabira se značenje« jer je vrlo vjerojatno da tu *pokruti* znači *pokrati, spusti jedra*.

pokuvertan adj. — »brod koji ima kuvertu« Šep Kursar.

pola v. pala

polaka v. pulaka

Polara f — (zvijezda) Sjevernica »trebalo je ustanoviti poziciju broda, snimiti Polaru« Barb. 1970, 31.

polaškat pf — »mrnarska riječ — popustiti; pregledajte sve redom puntale; — ako je koji polaško, odgrnite zemlju i pritvrdite ga klinima« Dbk Vod. 42.

pole f pl — »dijelovi platna (za jedra)« Sa Dean.

polevante v. levanat

polič (polić) m — »palac, dužina od 2,5 cm«, »pa mu forman prekrcao za jedan polič« Suz. 2, 156. Tal. pollice.

polmica v. pulmica

poloj m i **polojina** f — »zemlja koju oplavlja more« Šim. 1982, 295.

pološtar m — »jug, strana svijeta i vjetar« Bož Cronia; Skok Term. 155. Hrv. po+tal. l'ostro (Skok op. cit.).

položiti pf — 1) »tal.: mainare l'albero; riječ dubrovačka« Babić 1870, 7; 2) *položiti jedrilje* »cavare l'albero, Mast aussetzen, u Dubrovačana« Babić 1875, 13.

polporela v. purpurela

poluga f — »l'aspa, Handspacke, mornarska« Babić 1875, 27.

polukliper m — prvi su sagradili 1853. Riječani, g. 1855. sagrađena u Kopru dva poluklipera opremljena kao bark, g. 1856. ih grade brodogradilišta u Trstu, na Cresu i u Lošinju, od 1863. gotovo svi jedrenjaci duge plovidbe na našoj obali grade se više-manje s formama poluklipera, Vek. 1953, 33.

poluvitar m — »poluvjetar«, »roza se osim na vitre dijeli još i na poluvitre, napr. gregolevanat, punente-maistro itd.« Kuć Ped.

poljud m — »muljevita plićina«, isto *palit,* Šim. 1982, 295, 299.

pomijo v. pomul

pomolat pf — »popustiti nategnutost konopa« BakŠkr TŠ; Šep Kursar.

pomorac m — ARj »nauta, navigans«, rječnici: Bella, Stulli, Mikalja, Vuk, primjeri od Gundulića do danas; »kapetan, škrivan, noštromo, dispensir, 4 timunira i 4 mladića — svi su *pomorci*, sebe zove pomorcem i kapetan i mali od foguna; po širini upotrebe naziv *mornar* jednak je nazivu *pomorac*« Kuć Ped.

pomorje n — »kraj uz more« Šim. 1982, 294.

pomornik m — »isto što i pomorac«, Stulli, ARj (primjeri iz Bunića i Đorđića).

pomul m — »jabuka, jabučica na vrhu jarbola«; *pomijo* Mljet Macan; Po Ivaniš. F. 292; Vrb Žic 1902, 342; SJ RNA; Ivelić (opis brika 'Pierino'); Kom Mard. Pa.; Sa Dean.; Kl, Pu, Kor Dean.; *pomula* »plameni jezici koji se

pojavljuju na vrhovima jarbola nazvani su 'vatrom svetog Ilije' i da bi se oni izbjegli, obično se na krajnjem izdanku vitkog 'koplja' postavlja takozvana 'pomula' (jabučica)« Profaca, Nedj. Dalmacija, Split, 18. III 1979, str. 22; *pomuo* Perast Brajk.; *pòmuo* Ca Dean. Tal. ven. pomolo DM.

pomuo v. pomul

ponat v. punat

ponente-lebić m — »WSW« Skok Term. 158; »držalo jednako kroz čitavi tjedan od ponentelebića (ZJZ)« Šenoa 33.

ponente-maištro m — »WNW« Skok Term. 158.

ponta (zapovj. most) v. punat

ponta (rt) v. punta

ponta f — 1) »ponta ili žbulta«, »kod velikih brodova kuvirta počiva i na stupovima koji se zovu ponte ili žbulte« Kuć Ped. Tal. ven. ponta DM. 2) »luka u Stonu«, »tad pođoše tu na pontu... mnoge su se tu na ponti / majke rastale / a mnoge su tu na ponti / plačuć ostale« Pelj Bjel. I, 131.

pontun m — »velika lađa za građevinu luka i iskrcavanje tereta« Ivelić 197. Tal. pontone DM.

poorati pf — kaže se za sidro kad ne drži »Mornari u plovčici na šest vesala voze veljačko sidro, da pripomognu drugo, koje bijaše pooralo od sile vihra. Vodopić dubr. (1868) 210. Ako se sidro od dna otkuča i lađa u kraj lupa, vele tad: pooralo je sidro. Zore rib. 325« ARj (čudno je što i ovdje obrađivač veli da je »postanje tamno«, kad je etimologija jednostavna *po+orati, sidro ore, sidro je pooralo*); »poora im je sidro« Dbk Luetić FZ.

popa v. pupa

popajolat pf — »staviti pajole brodu« Gr Elez.; *popajolati brod* Vrg Jur.

popeliti pf — postaviti popelo »la fascia Garnieren, u Dubrovčana« Babić 1875, 23; Skok Term. 135.

popelo n — »madiere, Aussenplanke, u Dubrovčana« Babić 1875, 22; *popela* n pl »daske što bok sačinjavaju; tal. il madiere, dubr. riječ« Babić 1870, 5; Kol Svil.; Skok Term. 135.

porat m — »luka, pristan, zagrađena i izgrađena«; »dojde na otok u porat od Hostike... i pridoše u porat od Rima« St 1513 Hamm SPH 210—211; rječn. Vrančić, Mikalja, Vuk, ARj, brojne potvrde u ARj, samo iz primorskih krajeva, od XVI st. do danas, u pravom i prenesenom značenju; govori se na cijelom Jadranu; fig. »sad smo u dobrom portu« = sad smo kod dobroga gospodara u kojega ima dobre ribe i vina, Ug Fil.; Skok Term. 82 i ER; Su HHG 173; *poret* »dober (je) poret samol da je nutri bila barčica segura od vetra i veloga mora« Vrb Žic 1902, 351 (zanimljivo je kako obrađivač u ARj, Maretić, nije razumio tu riječ, uzeo ju je za »nekakvo mjesto ili zemljište kod Vrbnika /na Krku/« !); Skok ER. Tal. porto DM.

porinit pf — »porinuti brod u more«, Tg; *poriniti* Šep Kursar; *porinut* i *porinuti* u znač. »porinuti lađu u more« imaju Mikalja, Stulli, Vuk, ARj, primjeri iz Vetranića, Kašića, Palmotića, Zuzerija, Vodopića, »govori se posvuda u donjem primorju«; ARj nema primjera iz Zore »to zovu bacit u more, porinut, rinut lađu« Zore 1869, 330; *porinut brud* Kom Dean.; Kuć Ped.; *porinuti* Vrg Jur.

porinut v. porinit

porinjivat(i) impf — Bella, Stulli, ARj »kad se porinjiva (tj. brod) ili na suho isteže. Vodopić dubr. (1868) 174«; Dean. je zabilježio u Ca lik *porinjíva* (inf.).

porivat(i) impf — u pom. značenju »porinuća broda« u starijih pisaca samo ovaj primjer »obljubih planinu gdi zvirje pribiva, / nit se plaf poriva, nit se brod napraflja« Barak. 47, isti primjer u ARj; *porivati* »otiskivati u more brod« Vrg Jur.

porporela v. purpurela

portada f — »nosivost broda« Sn. Ven. portada DM, Bo.

portavože m — *portavoće* Kuć Ped.; »doglasna cijev na brodu«, »ručni megafon« Majc.-Sim.; Sn. Tal. ven. portavoce/portavose.

portela v. purtela

portić m — dem. od *porat* »lučica«, »iz opatijskog portića, male lučice u blizini Madone« JS 1931, 5, 133; Bak-Škr TŠ; Žir Finka-Šojat; HvD.

portižat impf — »brodom skrenuti i usidriti se u luci« Sn. Tal. porteggiare (vjer. u ven. izgovoru) DM.

portogeža f — i *portugêža* »na sportskom kuteru su ova jedra: flok, holandesko ili portugiško jedro« Skok Term. 150; »trokutno jedro na manjim brodovima«, »jidro na trejangul« Sn; *portogeža=markoni=portugalsko jedro* AS 1971, 109.

portulada v. portulata

portulan m — »vodič po lukama; knjiga koja sadrži sve podatke o jednoj luci i obali, obzirom na sidrenje, vez, pristajanje, vjetrove, vlasti u luci« Car: Oj more 191; PE VI 312—313. Tal. portolano.

portulata f — *portolada* »Od onih 35 pari koji ribaju u Dalm. (sc. ćozotskih bragoca, op. R. V.) polovica ih šalje ribu u dalm. gradove na manjim jedrenjačama s jednim jarbolom koje zovu *portolada*« Dalmacija; *portolata/portulata* »gajeta koja je čekala istezanje trate (srdele) i vozila hi u fabriku« Sn; *portolata* »otvoren čamac, koji se na sjevernoj talijanskoj obali Jadrana upotrebljava za prijevoz ulovljene ribe. Trup ima oštar pramac, plosnato dno i prekriven je na oba kraja. Snast se nekoć sastojala od tri jarbola s oglavnim jedrima, ali u novije vrijeme p. ima motorni pogon i samo jedan jarbol« PE VI, 313; *portulàda* »isto što i manalica« Žir Finka-Šojat; *portulâta* Sa Dean.; Bož Cronia; Skok ER (s. v. *porat*). Ven. grec. portolata, Cortelazzo Influsso; portolato Palazzi; portolata, portolada, portulada, purtulata Ros.

portulatica f — *portulàtica* »Punat, lagana ladica« Skok ER, s. v. *porat* (nije moguće da je u Puntu taj akc.).

pôs v. pâs

posada f — »posada palube: zapovjednik, tri časnika, kadet, vođa palube, kormilari, brod. tesar, mornari; posada stroja: upravitelj, tri časnika, vježbenik stroja, vođa stroja, brod. električar, mazači, čistači; radio-telegrafista u rangu prvog časnika palube, mehaničar te pomoćno osoblje: kuhari i konobari« Osmak 163.

poskorupit pf — »Začestaj vožnjom, a kô jedva poskorupi more, štrapaj družinu« Šimić 7; ARj ima *poskorupiti se* »koji se govori o moru, kad se po njemu hvataju mali valovi... Zbornik za nar. živ. 8, 208« Po Ivaniš. F.

poslušan adj. — »poslušnu lađu zovu koja se on čas okrene kud krmilo zapovijeda« Zore 1869, 328.

posolica f — »morska prašina, slana, koju more nanese na kopno kad je jak vjetar, jugo a osobito bura, škodi vegetaciji a, s vremenom, i zgradama« opć. u srednjoj Dalmaciji; ima ARj (Pavlinović, Poljica).

pospužvat(i) pf — »spužvom iscrpsti, osušiti« *pospužvat santine* Mart Val.; *pošpužvati* Pu Žic.

posrćati impf — »o brodu, beccheggiare, Stampfen, u Nerećvana« Babić 1875, 35.

postija f — 1) »postelja u brodu« Kl, Pu Dean.; 2) *postelja* u znač. »trup, podvodni dio broda, vodena linija«, »brod je od pô trapa, dobro se vozi; a ima bit dobar i pod jedro jer je dobre postelje i razvedite prove« Šimić 12; ARj ima ali ne u cit. znač.

postrujit(i) pf — »malo je vjetarce, jedva je postrujilo more« St Kolomb. 1889, 19.

postüpat(i) pf — od *stupa* »stupom zakrpiti gdje treba na brodu«, »ka' bi kalafat ispalija brod, prominija bi 'no ča se je moralo promініti, panda bi je dobro postüpa« Šep Kursar; »Pobjegnemo u jednu malu luku, da brode postupamo i popravimo. Ljubiša prič. 10. Da imam sto cekina, da ga (tj. brod) pokrpim i postupam. 19« ARj.

posunčar m — »U gornjin Poljicin zovu vitar posunčar koji prati sunce od istoka do zapada. Puše na vedru kada sunce sjaje, suv je vitar, ne nosi kišu, slaba godina na njemu« Po Ivaniš. F. 26; isto u ARj.

pošt m — »klasa, razred, također salon za putnike na putničkim parobrodima: *prvi, drugi, treći pošt*« opć. u

srednjoj Dalm.; »Vapor parti. Ka' smo došli ukraj dige, pođemo doli u pošt da nan malo kâ projde vrime« M. Uvodić, Jadr. pošta, Split 1926, 136, 2; »salon prvoga razreda na krmenoj palubi parobroda« Kom Mard. Pa. Tal. posto.

pošukalcat pf — »stavit tak, kunj ispo broda u škveru, oli ispo bacve« Sn, Kom Mard. Pa.

p o t a č o v. p a t a č

potegnit pf — *potégnuti* 1) Mikalja »potegnuti brod na kraj, istegnuti, subducere navim«, Bella »potegnuti na kraj ... tirare la barca in terra«, Belostenec »potegnuti lađu k bregu, subducere navim« ARj; *potégnu* (inf.) Ca Dean.; »zato ju (sc. barčicu, op. R. V.) nategnu, potegnu na kraj« Vrb Žic 1902, 345; 2) u znač. »nastaviti«, »ako potegne lipo vrime, poć ćemo brodon u Split« opć. u Dalm.; 3) u znač. »uzeti određen smjer u putovanju brodom«, »od punte Stipanske smo potegli na Glavu Morotovu, pa smo onda potegli na puntu Gomilice« Sn; »sa' ćemo potegniti Kružić« (u burtižanju) Šep Kursar; 4) *potegnuti se* »p. se na sidro« Zore 1869, 325; opć. u Dalmaciji.

potenca f — u izr. *potenca od bumpreša* »jaka sprava od debelih balvana koja drži bumpreš« Carić I, 263. Tal. potenza (ali ne u nav. znač.) DM.

potendati pf — »metnuti tendu (na brodu)« Vrg Jur.

potezati impf — 1) u znač. *voziti (veslom)* »Želja me upreže da skusim ča sam jak, / kako se poteže sideći na uznak« Barak. 172; »Već smo se ubrodili... vesla potezati hip i čas tribuje. Mrnavić osm. 113« ARj; 2) u znač. »vući, tegliti«, »potezala nas je jedna bracera o' Tijata do sela« Šep Kursar; opć. u Dalmaciji (sin. *lemurćat, rimurćat, remurćat).*

p o t o n i t v. p o t u n i t

potopit (se) pf — 1) za brod »brod se potopi«; 2) za sidro »mnozi brodi / ... teška sidra potopili« Pelj Bjel. 35; ARj.

potpiz m — »konop za učvršćenje jarbola«, »ka' idriš po veliko vitru u krmu, a jarbor ti nije najbolji, veži potpiz za katinu, tako će ti jarbor manje patiti« Šep Kursar, v. također *idriti.*

potunit pf — *potònuti* riječn. Mikalja, Bella, Stulli, Vuk, ARj, u raznim vidovima i značenjima, primjeri od XVI st. do danas; *potonit* u znač. »uroniti« »brod je potonila; uvatili su dosta ribe ka' i je gajeta onako potonila; nisu puno potonili« Šep Kursar; *potunit* »brod je potuni« = 1) potopio se, 2) uronio je Sn; Sa Dean.; »ako na nogan, ka' se brod izvrne, jemaš teške postole, potunit ćeš kâ sikira« Sn, St.

pouza m — »stara dubrovačka riječ giustiziere, gendarme (tj. sudac, žandar). Zore palj. 115, 140. U građi za ovaj rječnik sabranoj nije se toj riječi našlo ni traga ni glasa, dakle je sasma nepouzdana.« ARj; »dubrovačko ime vođi straže, na brodu drugi za brodovođom« Babić 1875, 10. v. *noštromo.*

povagač m — »ov s parići považe, povaga, malo po malo vozi« Vrb Žic 1949, 12; »vozač u ribarskoj barci«, »povagači, ona dvojica koji voze« Hrv. primorje, Hirc 52.

povagati pf — »voziti (veslom)«, »ka' su krmir i prikrmir / svaki na svoje veslo / počeli povagati« Šep Cukrov. Hrv. po+tal. vogare.

povismo n — »stupa«, »Od zgora prolito vrh mene prolita / a zdola skrovito zasnovu rasplita / ku biše kraj dlita natepa' (= nabio, op. R. V.) sve silom, / povisma savita smazana črnilom« Barak. 175; »nav ima povisma s kimi utverdi se da vode morske va nju ne ulizu« Glav. 316; ARj donosi i ovaj primjer iz Barak. »More... srdito, da mi brod razadni, kaže zled očito... povisma savita smazana črnilom to svojim gorčilom podjamno val teše kako krem ognjilo. Baraković vil. 281«; međutim, obrađivač (Maretić) ni u jednome od tih primjera nije pravo razumio značenje riječi *povismo,* a ni kontekšta, nije riječ ni o kakvim daskama »kojima je obložena lađa iznutra«, kako M. veli, nego o povismu = stupi koja je utisnuta (kalafatana) u kimente (prostore između madira), a prethodno uvijena i namočena u *črnilo,* katram,

kako to Baraković kaže; to je opazio i Skok ER, s. v. *povjesmo.*

povišepicun m — »prvi donji red (sc. madirâ, op. R. V.) pri kolumbi je picun, onda dođe povišepicun« Kor Slad., v. i *barka.*

povodanj m — »vrlo jaka kiša, kao iz kabla« Sa Dean.; opć. u srednjoj Dalm.

povozač m — (u leutu) isto što i *šijavac,* Zadar Pait. 58.

poz m — »palac za veslo, lo scalmo... su una tavola più in alto« Ca Dean.

poža f — »naziv konopčića kod donje lantine« Ti Skok Term. 143 i sl. 53 F 5, str. 146; »konop na trokutastom jedru kojim se vezuje krmeni kut jedra za krmenu bitvu ili (iznimno) za katinu« Šep Kursar; »konop na krmi (na kutu jedra, i sam taj kut)... tri su glavna kuta jedra: ventoa, orci i poža« Vrg Jur. Tal. poggia, ven. ant. poza DM.

p o ž (a v) a t v. p o j (a v) a t

prag m — »da voda ne bi s palmete curila u barku postoji jedan prag na palmeti koji se u Kućištu zove katina, u Splitu trastan, u Segetu prag« Ped.; *prag od krme* Vrg Jur.; Tg; *prag krmeni, prag proveni, prag od prove* Tg; *prag od škava* »gredica koja je čvrsto ugrađena od jedne do druge strane broda na završetku škava (tj. pramčane palube); prag o' škava priječi da voda koja dođe na škav ne dođe u brod, na nj se oslanja jarbol, a daje i čvrstinu škavu« Šep Kursar, v. i *laja (ladva),* te *trastan, katina.*

pram m — u Barakovića, vjerojatno znači »pramac, prova« — »a sprida još veći (sc. val, op. R. V.) stvoren vas u plami / valja se režeći protegnut na prami« 174.

pramasunčić m — »kada se oćuti nevrijeme, pojavi se na nebu prama Suncu neko drugo svjetlo, raznih boja, koje malo potraje pa iščezne; to se zove slijepo Sunce ili posunce, a na otocima ga zovu pramasunčić; kad se ta svjetlost pojavi na nebu, oluja ti je gotova... s koje se strane pojavi, odatle će i vjetar puhnuti« Po Ivanišević, Almanah JS, 1925, 225; v. *prisunčenjak.*

praskavica f — »greben o koji se razbijaju valovi na pučini« Šim. 1982, 294.

pratika f — »Slobodna dozvola za općenje sa krajem na dolasku broda u luku. Dolazeći sa brodom u jednu luku, prije svega kapetan mora da se predstavi zdravstveno-pomorskoj vlasti kojoj prikazuje uvjerenje od zdravstvenog ureda iz luke odakle dolazi. Pošto je liječnička komisija pročitala i uvjerila se da je u luci otkle brod dolazi zdravo bilo, i pošto se kapetan uvjerio da je u toku putovanja i na dolasku posada od broda potpuno zdravlje uživala, tek onda spustila bi se žuta zastava i održala pratika sa dozvolom općenja sa krajem« Ivelić 198; »postoji posebna barka za kapetana kad ide na kraj uzet pratiku (libera pratica, hrv. slobodni saobraćaj) skalet« Kuć Ped.; NMJS 1935, 148; »čekajuć čestite glase / od pratike nama dati« BK GPMK 1957, 127; »Sovat, grdit ne prestava / svijeh onijeh puno dosti / ki pratiku nam ne daše« ib. 128. Tal. pratica DM.

pravac m — »kosnik«, »talijanski: il bastone di floc; riječ u ustijuh Nerećvana« Babić 1870, 7.

prazi m pl — »di je kosa od stina po dnu mora (zovu se) sedre ili prazi« Po Ivaniš. F. 17; ARj.

p r c i p a l v. p r i n c i p a l

prehodišće n pl — »morski prolaz« Šim. 1982, 295.

prêmen m — »veslo z diesne buande na karme je *premen,* a voguač vozi na premenu« Loš Žuk.

premetnik m — »val koji se prebacuje preko čega« Šim. 1982, 296.

p r e m e z a l v. p r o m e z a l

preputi pf — »precrpsti, iscrpsti«, Baraković Vila, Matić 1958, 60.

preza f — koluna ili preza na rivi, Vrb Žic 1902, 352; BakŠkr TŠ; ML Tur. 18; Senj Moguš; »cima od prove se veže uz kolunu, koja — ako je velika — ima naziv preza« Kuć Ped.; »barku sa preze odarmižava, / brod za cimu povuče« M. Kovačević: Bura s kišon; *pre-*

ža »moge bit i koji veli kamen, stina, dobra za vezat brod« Sn; v. *presa*, II dio ovoga rječn. Tal. presa DM.

preža v. preza

pribarkat se pf i **pribarkavat se** impf — »prebaciti se, prevesti brod s jednog lovišta na drugo; za mornara: prijeći na drugi brod; općenito: preseliti se; prekrcati se ili prevesti se barkom na drugu stranu« Gr Elez.; Sn, St.

pribrodit pf — *prebroditi, -im* »transnavigare, transfretare« Stulli, Mikalja, Bella, Voltigi, ARj, također *prebroditi se*, brojne potvrde od XVI st. do danas.

pribracati pf — »prebaciti brac (i jedro) na drugu stranu« Vrg Jur.

prička f — »prečka«, »talijanski: floc; riječ bračka« Babić 1870, 7.

pridućat pf — u izr. *pridućat surgadinu* HvD.

prihvatiti pf — *orcat* »tal. orzare; na Neretvi« Babić 1870; isto Skok Term. 130.

priidriti pf — »projedriti s jednoga kraja na drugi«, »a je li vitar ča primajna i moreš li priidriti...« Šep Kursar; »Kada vi budete pod Senj prijadriti, / vse naše majčice prit će vas špijati« Štefanić 98.

prijuž m — »vrijeme pred jugovinom, kad se sprema jugo... najvišje se uvati ribe ka' je prijuž, oli ka' počme jugo« Šep Kursar, ČR 1982, 1—2; nema ARj, Parčić, Skok ER, ČDL.

prikacat pf — »pritegnuti jedro« Sn, St, opć. u srednjoj Dalm.

prikolumbat se pf — u prenes. znač. »iskriviti se«, »diko me stisne da se vas prikolumba (= da mi se sva kralježnica iskrivi)« Šep Kursar.

prikoštat pf — »približiti se (pristati uz drugi brod)« BakŠkr TŠ.

prikrcati i **prikrcati se** pf — *prekrcati i prekrcati se (prekrcavati)* »nimis onerare, transferre in aliam navem« Stulli, ARj, primjeri iz Marulića, Pavlinovića, Ljubiše; danas u Dalmaciji ima i slijedeća značenja 1) »ukrcati u brod više od njegove nosivosti; u istom znač. upotrebljava se i glagol *prikrcati se* (npr. Ka' se prikrcaš, rezikaš!); 2) prikrcati znači prenijeti što iz jednoga broda u drugi, npr. Prikrcaj to vamo; čuje se i izraz *brod prikrcana svitô* (tj. brod prepun svijeta); 3) *prikrcati se* znači i prijeći iz jednoga broda u drugi, te promijeniti brod navigajući, npr. Trevili smo se na po tražeta i onda se on prikrca ko' njih, tj. sreli smo se na po kanala i onda je on prešao u njihov brod. Prikrca se na 'Nikolu'; također i u fig. znač. prejesti se ili previše popiti; često se upotrebljava nesvršeni glagol *prikrcavati* i *prikrcavati se*, npr. On se svaku malo prikrcaje, tj. često mijenja brod navigajući« Šep Kursar.

prikriž v. vozit

prikrma f — »palac na gajeti koji se nalazi lijevo pri krmi« St Ped.; v. *veslo*.

prikrmir m — onaj koji vozi na *prikrmi* »ka su krmir i prikrmir / svaki na svoje veslo počeli povagati« Šep Cukrov; v. *veslo*.

priliv m — »plima s plavljenjem obale« Šim. 1982, 297.

prim m — »prostor u lađi među prvijem i drugijem bankom« Zore Rad 115, 145; ARj isti primjer; »do škafa je otvoreno mjesto koje se zove prim jer se tu prima uhvaćena riba« Mok Kus; »Prim bio bi... jedini termin starodalmatinski za dio lađe« Skok Term. 122—123; »nije isključena veza sa *prem (-o, -a)* i *pramac*« Skok ER.

prima f — »prostor u gajeti između krmenog škafa i prvog banka od krme; *banak ol prime* — prvi banak do krme; *drug ol prime* — član ribarske družine špurtenjace koji je vozio veslom od prime, to je trebao biti najvještiji vozač jer on je držao smjer broda; *bonda ol prime* — lijeva strana broda; *palac ol prime* — palac koji se nalazi na lijevom boku gajete u prostoru prime blizu baštuna od krmenog škafa; *veslo od prime* — veslo koje se pričvršćuje na *palac ol prime; vozit na primu* — voziti veslom od prime« Kom Bož. J.; v. *gajeta*.

primajnat pf — »popustiti, o vjetru«, »ka' si za siko, u kakovoj vali oli nozdri, stoji tote dokle ne primajna« Šep

Kursar. Vjer. od hrv. pri + tal. mainare.

primezal v. promezal

primiti pf — u izrazu *primiti na sebe* (odnosi se na oluju) »Nekada, iznenadnu pojavu bure, a češće ljeti i neveru, teško je bilo izbjeći sklanjanjem u najbližu zaštićenu luku, jer bi tišina, koja manje-više takvom vremenu i prethodi, to onemogućila. Tada se oluja, često praćena kišom, uz naglo smanjenje vidljivosti, sa prethodno spuštenim jedrima, morala *primiti na sebe* (pojam za preživljavanje olujnog od nevere nevremena na moru)« Cecić.

principal m — »brodovlasnik«, *prcipal* Sn; Ivelić 198; »E, ali ja sam htio da budem principal, sam i svoj. Naslov pun ugleda i dužnosti, da prema njemu udesiš sve, i da mu podrediš čak i sebe, svoj način života, i život svojih« Car: Oj more 90; »Mladi se Fapković sjećao još i sada kako je stari Opović grmio onih dana na sina a osobito na Marka, koji se bijaše usudio ostaviti škunu bez njegove, principalove, dozvole« Carić Obitelj 10; BakŠkr TŠ; *principāl* BK Music. Tal. principale.

principalica f — »principalova žena«, »Ali to je sve zbog nje — one moje stare principalice — kojoj još ne ide u glavu da su danas i toliki drugi oko nas sve sami tužni, vječiti brodolomci« Car: Oj more 98.

pripikat pf — »dignuti jedro previše visoko«, »jidro ti je pripikano, pa puno kargaje brod, vaja ga kalat« Sn, sin. *inpikat*.

pripizat pf — u izr. *pripizat brod* »pretovariti, prenakrcati b.«, »ca si tako pr(i)piza brod?« Sn.

priplivat(i) pf — »preploviti, preplivati«, ikavski lik imaju Vrančić, Mikalja, Bella, Stulli, ARj *(preploviti)* s primjerima od Vetranića do danas, također i likove *preplavati, priplavat(i)*.

priplovština f — »svaka stvar te se vidi da pluta po moru izdaleka, a ne zna se što je« Zore Rad 115, 146; ARj.

pripoarmižat pf — »ponovo armižati«, »ako brod ni dobro armižan, vaja ga pripoarmižat« Sn.

pripođat pf — »popustiti«, »Nostromo, veli mi, pomnjivo na more; ako vidiš kakav jaki kolap, pripođaj, pa kad prođe, opeta u rotu« Dbk Vod. 51. Hrv. pri + tal. poggiare.

prirazati pf — »prepuniti, prenakrcati brod, sve do raza«, »ka' ča krcaš, nemoj nika prirazati brod jerbo kikor je prirazaje, rezika« Šep Kursar.

prisliga f — »od bočića vodi u kopno prisliga; prisliga je konkavni oblik tla, koji vodi s obalnog kraja do bočića, a doca nema; prisliga je isto tako eroziona forma, samo što nije sasvim razvijena, te nije dobila formu doca« Rubić 6—7; ČDL ima, ali samo primjer za kopno.

pristan m — »isto što i pristanište, luka; samo u Vukovu rječniku« ARj.

pristanišće n — i *pristanište* u dosl. znač. »portus, Hafen« i prenes., metaf. smislu, Bella, Stulli, Vuk, Daničić, ARj; potvrde od XII i XIV st. pa dalje; »mansio, statio, a po tom napose portus, mjesto gdje se pristane, po tom luka... *Pristanišće kadi se zove Slivonska.* 1465. Omišalj. Š. 245« Mažur.; »di brod može stati uz kraj to je pristanišće« Po Ivaniš. F. 17; Šep Kursar; »talijanski: la riva; riječ poznata na Trpnju« Babić 1870, 7; »barka je već dugo stajala na svom pristaništu« Novak TD 53.

pristat(i) pf — u znač. *pristati u luku, stići u luku* ARj navodi potvrde od Sv. Save i glag. rkp. XV st. pa dalje do Došena i Zuzerija, u **XIX** i **XX** st. taj se glagol vrlo slabo upotrebljava, potisnuo ga je italijanizam *(a)koštat(i)*.

pristup m — »tal. mandraccio; riječ na Neretvi« Babić 1870, 6.

prisunčenjak m — *prisuncenjak* »pasunce, lažno Sunce« Sn. v. *pramasunčić*.

prisunčić m — »odbljesak Sunčevih zraka u oblaku ili dijelu oblaka — Ka' se vidi prisunčić, grubo će vrime« Vrg Jur.; isto što i *prisunčenjak*.

prisurgat pf i **prisurgavat** impf — »iznova surgati brod« Kod; Trst Sklj.

priteg m — »steznica«, »corridori, Taljenreep, mornarska« Babić 1875, 12.

pritegnuti se pf — nije točno što obrađivač u ARj kaže da za refl. nema potvrde: »devet topah upraviše / dje će gusar pristupiti; / na sidra se pritegoše / stijeg mletački uzdigoše« Nenadić 11.

privagati impf — »prevoziti brodom; *privagati se* prevoziti se brodom (u tom znač. često se upotrebljava *broditi se*, koji u Šep nema znač. *ploviti* jer u znač. *ploviti* postoji *navigati*)« Šep Kursar.

privlaka f — »uski privor s jednega mora na drugo« HvD; »još uže tijesno nazivljemo tjesnac ili ždrijelac... za ovakove oblike tjesnaca nalazimo još naziv *privlaka;* najizrazitija je privlaka između otoka Vira i kopna sjeverozapadne Dalmacije, gdje je selo Privlaka; mnogi misle da je naziv nastao od latinskog 'brevia acquae' što znači 'uzak pojas mora' pa je prešlo u talijanski 'brevilacqua', konačno su ime vjerojatno preuzeli Hrvati Privlaka« Rubić 7; ARj ima sadašnje potvrde s Malog Lošinja i Cresa; Parčić tumači 'istmo'.

prižba f — »stješnjenje kopna između dviju voda« isto *privlaka,* Šim. 1982, 295.

p r m e z a v. p r o m e z a l

prodorina f — »jak, nagli vjetar sa sjevernih kvadranata, nakon serije južnih vjetrova« Kom Mard. Pa.

profundat se pf — »potopiti se« St.

progadur m — »usjek, kanal, prirodna raspuklina između dvije škrape, hridi, na kopnu i na moru« Sn. Tal. ven. purgador, purgadur?

projadrit pf — *projedriti* Mikalja(?), Stulli, Vuk, ARj ima potvrde iz Pavlinovića, Bogdanovića, Vodopića; *projadrit* »raskrili jidarca da mi projadrimo, / da mi projadrimo put Trogira grada« Štefanić 90.

promezal m — »hrptenica (broda)«, »protustatva«, »središnje pasmo«; *paramezal* »pasmo« Majc.-Sim.; *paramezãl* Mn; *paramèzō* BK Musić; *parmezal* Kor Slad. (v. i *barka*); *permezal* »pašma se produžuje u permezal, ali samo kod većih brodova, permezala nemaju manji brodovi« Kuć Ped.; *paramezol* Kom Mard. Pa.; *premezâl* Sa Dean.; *primezal* Po Ivaniš. F. 290—291; *prmeza* Ti Skok Term. 135 (sl. 48 A 15) i 136; *prmezâl* Sn; *promezãl* Tg Skok Term. 137 i 144 (sl. 52 E III 22); v. i *tramezol*. Ven. paramezàl DM.

promezalet m — »središnje dopasmo« PE II, 515; *paramezalet* »pasmica« Majc.-Sim.; *promezalet* i *promezaleti* pl Skok Term. 144 (sl. 52 E II 7—8) Tg i Sn.

propela f — »propeler, brodski vijak« sin. *jelica,* opć. u Dalmaciji; »propela mora vatati zdravo more (= ne smije zahvatati početak brazde koju stvara za sobom ploveći), propela ne smi biti oma do bukule; o' bukule do propele mora se viditi osovina za širinu jenoga palca; tako propela vata zdravo more« Šep Kursar.

proto m — proto se spominje već u XVI st. Foretić Br. 1952, 5, 23; »brodograđilišni meštar koji ima vlastito brodogradilište« Kor Ivanč. 1962, 640; »oni koji vlada škarom i upravlja brodogradilištem« Dbk Vod. 1; isto ARj; *prôto* Cres Tentor; *prȍto* Mn, Sn; Kor Garčina NP, kao apozicija uz imenicu je polusloženica: *proto-Jūrē*, gen. *proto-Jura, proto-Jurin škver* Garčina. Ven. grec. proto, Cortelazzo Influsso; ven. ant. proto DM.

protualizej m — (protualizeji) »pušu od tropikalnih tišina sve do polarnih krugova... protualizej na sjevernoj polutki puše sa jugozapada ili lebića, a na južnoj sa sjeverozapada ili maistra« Carić II, 251.

protuašta f — »protuašta se naslanja na aštu i brani ju od namjerna kvara« Carić II, 342.

protuštalija f — »protustojnica« St. Tal. controstallia.

p r o v v. p r o v a

prova f — 1) »pramac broda, kljun broda, prednji dio b.« općenit naziv na cijelom Jadranu, od XV st. do danas; *prov* »Nav ima pupu, ka prov nasliduje. Glavinić cvit 445[b]« ARj; *prova* Bella, Stulli, Popović, ARj; iz starije

knjiž. primjeri iz Marulića, Glavinića, Đurđevića, Kačića, zatim iz nar. pjesama; novije potvrde: Rab Kušar; Perast Brajk.; Vrg Jur.; Bož Cronia; Senj Moguš; PL 1891, 6, 43; fig. »na skamenjenu brdu Čiovu, ča prema Splitu ima provu« Cett. 1954, 35; »Ja sjedim kraj prove na drvenu kovčežiću« V. Nazor: Prodika na moru; »Andrija bi utisnuo pod provu zamotak ovčjeg sira« Novak TD 50; »Valovi prpošno zapljuskivaju u provu spora čamca« Draženović D III 107; »Trza se i diše / oštra prova broda« Anđel. 1957, 15, »Djevojačke grudi ko prove brodova!« ib. 82; Skok Term. 28, 122, 136; BK Musić; *prura* »Al s prure sidro čim u more padaše« Đ. Ferić: Čovjek kij dopliva na sidru; *pȕra* Mikalja, Bella, ARj, Skok ER, *pruva* »prva strana broda« Jur. Vitez. 352; potvrde: Gazarović, Bettera, M. Đorđić, Zuzeri, Daničić; 2) *prova* u raznim izrazima i znač.: *buflasta prova* (protivno stelana ili razvraćena kao u bracere ili trabakula) Kuć Ped.; *da prova* »Brod da prova — viknu« Car: Oj more 138; »prema pramcu« Kuć Ped.; vitar *de prova* »sa pramčane strane« Barb.-Jurk. 1972, 201; *druga prova* »veslo i veslač, na leutu, na palcu s desne strane na provi« Sn; sve mu ide *u provu* znači »ništa mu ne uspijeva« Mok Kus.; *prova na more* »odlučio je zapovjednik da skrene brod put dolazećih valova; taj manevar zovu naši pomorci *prova na more*« Crnić: Na burnom Atlantiku, Jugosl. pomorac, Zagreb 1927, 19—20, 8; *prova na more* »ona na *kjun,* kao u stele, kotera i sl.« Sn; *ispod prove* ili *pod provu* »zove se odjeljak na prednjoj strani broda, opća soba gdje na jedrenjačama svi mornari skupa žive i spavaju svaki na svome ranču« Ivelić; »Soba mrnarska nalazi se pod krovom u kraju prednje časti broda, u samoj provi; stoga se i zove ispod prove. Na brodu srednje veličine kao 'Junak' duga je okolo sedam metara, a ima oblik trouglasti. Prednji deo nije ništa drugo nego vrlo oštar ugao, u koji se sastavljaju bokovi na brodu, uglavljeni u astu. Stražnji deo ima u širinu oko šest metara, i odvojen je od stirića debelim daskama, u čijoj su sredini vrata, ili, bolje reći, otvor bez zatvora. Pod-provu se silazi kroz jedan otvor na krovu od jednog kvadratnog metra niz vrlo strmene stepenice. Ovaj je otvor i jedini put za prolaz svetlosti i vazduha jer u toj mrnarskoj odaji nema nijednoga prozora. Kad je rđavo vreme, te se ovaj otvor mora držati zatvoren, onda se i usred dana dole mora goreti sveća. Duž tri strane one trouglaste odaje vise ranči, jedan do drugoga, a prema potrebi i po dva jedan ispod drugoga. Gde koji ranač visi, to je običaj utvrdio, i na svakome brodu isti je raspored. Nostromov je ranač na pregradi stirića desno, a levo dispensijerov. Meštrov je na desnom boku od nostroma, a na levom do dispensijera je starijega krmara; u produženju gornjega reda dolaze ostali krmari, a posle mladići, koji, ako nema mesta u gornjem redu, povešaju svoje ranče ispod krmara. Mesto maloga i kamarota je u uglu prove. Pod rančima su skrinje, a iza njih ostali predmeti; kad nema mesta za sve skrinje, onda skrinje maloga i kamarota, a po potrebi i mlađih mladića, dolaze pod stepenice ili u stirić. Svako svoju skrinju upotrebljuje za sedište i sto, pošto brod ne daje ni stolice, ni klupe, ni stolove, a kad hoće mrnari da se skupa zabavljaju igrajući karte ili zajedno da jedu pod provom, onda se dovuče na sredinu skrinja maloga ili kamarota, koja služi za sto, a svaki za sedenje donese neku svoju klupicu ili korpu. Soba je svuda unaokolo okrečena, a za osvetljenje visi mala lampa pretpotopskoga oblika, u kojoj gori najjeftinije ulje, i kad samo smrdi a ne dimi, to je velika sreća. Iako je trošak ovakvoga primitivnoga osvetljenja neznatan, ipak je zabranjeno lampu goreti posle osam časova uveče, a kad se straža noćna menja, onda mladić, koji stražu budi, siđe i zapali lampu, koja gori samo dok se straža ne smeni. Iz ovako tesnoga, mračnog, žalosnoga stana izađoše mnogi izvrsni kapetani, svetski ljudi, bogati trgovci i odlični rodoljubi« Đaja: Mali 32—33; *prova na kjun* (kao u štele, kotera i sl.) Sn; stavit *provu na vitar* »okrenuti prema vjetru i valovima« Kuć Ped.; *prva prova* »veslo i veslač na palcu, na leutu, koji je na provi s lijeve strane« Sn; *razvraćena* ili stelana (protivno: buflasta) *pro-*

va Kuć Ped.; *stelana* (ili razvraćena, protivno: buflasta) *prova* Kuć Ped.; *u* pol *prove, vitar u p. p.* opć. u Dalma- ciji; *u provu, vitar u p.* opć. u Dalma- ciji; 3) »na palmeti desno je jedan ška- ram ili palac (to češće) i zove se *prova*« Kuć Ped.; »spomeni se, dušo, / kad budeš pod smokvom / ja ću tebe, vilo, / kad budem pod provom« Pelj Bjel. I, 82; *prova motonave* »to je druga vrst pasare kojoj je krma prilično izrađena, ali je preslaba u pramcu zbog toga što je pramac izbačen naprijed previše, a osim toga vodena linija joj se uvija unutra i tako opet s pramca korito smanjuje za čitavu trećinu dužine brodića. Takav je brodić osjetljiv na pramcu, nije pogodan za ribanje pomoću svijeće, stvara nepodesne virove koji zaustavljaju brodić i čine ga tromim« Andrija Henjak Ivin, Tisno; v. *proda,* II dio ovoga rječn. Ven. prova DM.

prova od fortune f — pomorskoprav. izraz »Akt koji kapetan od broda mora prikazati pomorskoj nadležnoj vlasti kroz 24 sata poslije dolaska u luku. S provom od fortune izbjegava se svakoj odgovornosti za pretrpljene štete u toku putovanja uslijed rđavih vremena ili drukčije uzrokovanih. Na osnovu toga akta i dnevnika broda izvrše se potvrde i istrage do sudbene odluke sa kojom štete brodu ili teretu dolaze nadoknađene od osiguravajućeg društva ili od taksiranja pravilne avarije« Ivelić 198.

provati pf — »iti *provati more* znači početi navigati« Šep Kursar.

provenca f — »provence su lipe vrimena z malun burun, burinon, nasvalito je judi žele za dežjen (kada je zemja dosta mokra, a sence već nima kriposti za sušit na podzimi), ali s protuleta kada je tribi osušno vrime, a sence još ne tepli dosta« Vrb Žic 1899, 239; ARj ima *provenca* i *provijenca,* za prvo cit. potvrdu iz Vrb; zatim »Nigda *provenza* njom (tj. škrinjom), nigda jugo vraća« Oliva 47, za drugu iz Stullijeva rječn. *(provijenca, vjetar, corus, caurus),* te iz nar. pjes. i Pavlinovića »Daj mi, Bože, morsku provijencu, da mi maglu digne... Puše s mora provijenca«, ima i lik *provjenac* u Stullija. DM ima provenza u znač. vjetra, ali ne kao u cit.

provencal m — »zovu tako u Španjolskoj lagane vjetrove sa maistra ili uopće lagane vjetrove s kraja« Carić I, 263.

proveni adj. — »koji pripada provi, od prove« opć. u sred. Dalmaciji.

p r o v e z v. p r u d i j e s

provica f — dem. od *prova* Stulli; »A provicu ima / zlatom armižanu« Štefanić 153; »Tvrdu krmu ima / slebron okovanu / a provicu ima / zlatom armižanu« Antol. 83; »najuži kraj od barčice na provi i na krmi je pokriven z deskun, to se zove provica« Vrb Žic 1902, 339; isto u ARj; »Vi ajdete u gore zelene, / izberite driva svakojega, / pa sagradi šajku barku malu, / provicu jom ti srebrom posrebri, / a krmicu indoraj jom zlatom« St Radica.

provijera f — »pramčani prednji konop«, »Najprije su iznijeli konop s pramca prema naprijed — provijeru« Suz. 2, 108; »cima po provi na vele brode« Sn; opć. u Dalmaciji. Tal. proviera, ali ne u nav. znač. DM.

provir m — (u leutu) »vozi desno veslo od prove, spava pod provom, glavu drži ispod svoje sohe« Zadar Pait. 57; »prvi vozač od pramca (od prova pramac)« Sa Dean.; *providjēr* Sućuraj na Hvaru »onaj koji vozi na provi leuta« MRKSJ 1940, 123. Tal. ven. provièr DM; *provier* u tal. tekstu Sa 1804, Filipi 1976, 256.

provišta f — »brodska hrana«, »zaliha hrane na brodu« Dalmacija; *provišta od broda* Sa Dean.; *pròvišta* BK Musić; *učinit provištu* »nabaviti hranu za brod (posadu)« St. Tal. proviste di bordo DM.

provizat impf — »tonuti provom više nego krmom«, »Vajalo je puno avertit na raspored piza u brodu; ako brud puno provizo, tuko butat piza na karmu« Kom Bož. J.

provnji adj. — »koji pripada provi« Kom Bož. (u opisu gajete).

p r o v j e z v. p r u d i j e s

proždor m — rupa, ponor u hridinastom morskom dnu »ta kadija na dubini od 75 m... ima u sebi velike rupe i proždore, koji su jako zgodni za sakrivanje ribama« (na Kornatima, s vanjske strane), Sa, Anali Jadr. inst. I, 1956, 412.

p r p o r e l a v. p u r p u r e l a

prudijes m — *provez* »konop od prove kad je brod usidren posred luke« Mart Val.; *pròvjēz* »uže kojim je brod vezan za kopno« BK Musić; *prudijes* Iveković ARj; Skok Term. 122, Skok ER; *prudijes* »konop što se za kraj veživa zove se prudjes, a taj položaj lađe nazivlju *stat na prudjesu*« Zore 1869, 325; *pudrijes, na pudrijes* »na pudrijes znači kad je sidro bačeno s prove, a isto je za provu vezan pudrijes, tj. konop barke do kraja; kad se ide u barku, mora se pudrijes premetati preko škarma jer samo s krmom može barka da se dovuče do kraja; na pudrijesu barka se slobodno okreće oko sidra« Kol Svil. Tal. prodese, ven. provese DM.

p r u r a v. p r o v a

prutnica f — »iz duba izpilan na krive prutnice« (riječ je o batilu, šajki, plavi) Barak. 171, »plav... na krive prutnice prihitro izdilan, na tanke platice, na sliku stapnice« Barak. Vila 278; *prutenica* »verga o pertica trasversale (sul tetto di paglia)« Parčić.

p r u v a v. p r o v a

prvak m — »valovi se dijele ovako: prvak, sekandar (ili sekondar) i trećak« Kuć Ped.

prvi supst. adj. — »prvi (časnik, oficir na brodu)«, *prvi makinje* »prvi časnik stroja«; *prvi kuverte* »prvi časnik palube«, općenito, »evo ti prvi ofićal, pa se s njim...« Osmak 11.

pržina f — u znač. *morske pržine* primjeri od Hektorovića pa dalje; »Velika se prodaja čini od pržine iz mora, koja se vodi u sve gradove unaokolo, po otocin sve do Visa za gradnju kuća. Deset-petnaest brodova bracera iz Jesenica i Duća vodi svaki dan i isteže se lipi novac« Po Ivaniš. F. 306; v. također *salbunarija.*

p r ž i n e r v. s a l b u n a r i j a

pucjola f — *pucjola/jola* »šajka« Majc.-Sim.

puč m — »drveni ošit (prije klijet) u stivi, koji brani sisaljke« Carić I, 263, »služio je i kao brodski zatvor« Carić op. cit. 151; *puč* ili *poco* »nalazi se u stivi« Kuć Ped. Tal. pozzo DM.

pučina f — »duboko, otvoreno more, pučina sinja, beskrajna pontus, pelagus, pelago« u takvu dosl. i prenes. znač. od XIII st., rječn. Daničić, Mikalja, Bella, Stulli, Vuk, Šulek, Popović, ARj donosi mnogobrojne primjere.

p u d r i j e s v. p r u d i j e s

puhalo n — ili *propuh* »rupa u škrapi ili ispod škrape, u razini mora, kroz koju za vrijeme oseke more grgoće, 'puše' zrak« Sn.

p u k a p o r t a v. b u k a p o r t a

pulaka f — *polaka* »Nabaviše veliki brod, po običaju onoga vremena, polaku imenom 'Madona di Carmine', u kojoj Blaca su imala polovicu, a druge polovice bio je vlasnik isti Nikolorić (cca 1781)«, »brodovi *polake* zvani bili su ondašnje dobe najveći trgovački brodovi, koji su bili sa tri jarbola na križe bez kofa, a vozili su obično od pet do šest hiljada stara. Vanka Sredozemnoga mora nisu izlazili«, »Don Ivan uz dogovor ostalih drugova pustinjaka zavede se u društvo i drugog broda, a to polake 'Buon viandante' (1787—1788), imala je i dvanaest topova« Milićević 22—23; »vrst broda na tri jarbola« Carić I, 263; *pulaka* u ARj potvrde od 1868, Dbk; »U nas se pulake spominju u XVII st. Potkraj XVIII st. dubrovačke su pulake imale 30 do 110 kara. Čini se da se na našim pulakama nisu upotrebljavala vesla kao na manjim tipovima takvih brodova na Levantu. Svaka je p. imala 1 čamac, a poneke i 2. Pulake XVIII st. bile su naoružane sa 2—6 brodskih topova (velike pulake i do 10 topova), uz još nekoliko manjih vatrenih oružja za obranu od pirata. Naše su pulake imale 8—15 članova posade (zapovjednik, vođa palube, brodski pisar i tesar, krmilari, mornari i mali); Luetić 1959. i 1964; pulake su bile česte na Silbi u početku XIX st., Starešina 44—45; »također brod sa

tri jarbula i jedrima, mnogo naličnim na pervij (tj. navu, op. R. V.), ali s nekom malom razlikom. Kadkad je iste veličine kao i pervij (tj. nava, op. R. V.)« I. OB. 4; *pulaka* ili *polaka* »brod su tri katarge ili jedrila« Dbk Vod. 80; »pulaka ima na prvom jarbulu giz bez kontrarande i jedno kvadratno jedro, a na drugom randu«, »pulaka je amatena tako da na jarbulu od prove ima četiri kvartira, a na jarbulu od krme randu bez kontrarande, s time da na jarbuletu (od krme) ima dva kvartira«, »pulaka ima oblik bracere; jarbul od prove je jako nagnut prema provi i ima jedro na penu, koje jedri na poju; na jarbulu od krme ima jednu malu randu, pomoću koje ide na orcu« Kuć Ped.; *pùlaka* »vrsta starijeh brodova; arap. feluka. Ta je arapska riječ i u talijanski jezik prodrla (la felucca), pa odatle u nas filjuga« Zore 1895, 18. Ven. polaco, Coronelli Idrografia 144, tal. pollacca DM.

pulakun m — »(tal. polacrone) je četverouglasto jedro, zapravo jedro broda tipa pulake. Ovakva jedra za vrijeme olujnog ili krmenog vjetra razapinjale su tartane na glavnom jedru mjesto latinskog jedra. Na ostala dva jarbola zadržavale su latinska jedra koja su se, prema snazi vjetra, mogla skratiti ili skinuti. Iznad kosnika se razapinjala prečka, a mjesto prečke ponekad se razapinjao pulakun, ali ispod kosnika« Milošević Š. M. GPMK 1965, 41.

pulеđa f — »remenica« Majc.-Sim. Tal. puleggia.

pulena f — *polena* »Drveni kip na jedrenjačama, koji je bio čvrsto ograđen i dobro zabijen pri koritu na kljunu od broda ispod bonpresa« Ivelić 197; *pulena* »kip na provi, ispod bumpreša« Carić II, 342; »na njegovom trabakulu je lijepo izdjelani orao za pulenu« N. Š. Ivanović: Parun Nikola, Jugoslavenski pomorac, Zagreb 1927, 2, 8; »Profesor u školi govori, a ja ne vidim ništa osim onih papafiga i pulena« Car: Oj more 36; »ukras na pramcu jedrenjaka (sirena, zmaj, glava)« BakŠkr TŠ; *pùlēna* Ca Dean.; v. *bestion* i *zvir*. Tal. polena, pulena DM.

pulenat m — »zapad, strana svijeta i vjetar odatle«, *ponenat* Šenoa 38; *pulenat* ARj (Rab Kušar); »Od ostalih vjetrova najstrašniji je pulenat. Kad on puše, u moru je pravi raganj i sigurno će škontradura« Bol, Brač, Smotra dalm., Zadar, 1918, 17, 1; Skok Term. 156, 158; Sa Dean.; Iž Kulišić, Kom Mard. Pa.; Gr Elez.; općenito u Dalmaciji; »ki je pogrda u levantu, on je to i u pulentu!« Šep Kursar; *pùlenat* »vetar sa zapada koji van Boke diže mrtve valove a javlja se kao posledica nevremena negde na sev. Jadranu« BK Musić; *pulênt* Senj Moguš; *punenat* Dbk Vod. 47; Đaja: Mali 152. Tal. ponente DM.

pulenta f — isto što i *pulenat* »vitar od zapada, između meštrala i garbina, zavalja puno more« Po Ivaniš. F. 26; isto u ARj.

pulentac m — »lagani pulenat, obično ljeti« opć. u Dalmaciji.

pulentada f — »pulenat olujne snage«, »furia di maestro« Bož Cronia; Skok Term 155, 157; Sa Dean.; Sn; opć. u Dalmaciji; »ka' dojde sičanj, nima višje velikih plim ni pulentad« Šep Kursar; Gr Elez.; »za jugom pulentada, za pulentadom jugo« Sa Gran.

pulentera f — »oluja« Lumb Ku.

pulentina f — »prva zvijezda koja se pojavi navečer (na zap. nebu)« BK Pask. Tal. stella ponentina (Venera) DM.

puliškat impf — »čistiti, gladiti, ravnati«, »Kad smo dovršili barku, tj. kad smo stavili bragetu s jedne i s druge strane, puliškaje se kimente, tj. rubove madira da se može kalafatat« Kor Slad. *(barka)*.

pulma f — »daska odmah iza karoca, na koju se stupi nogom« Kuć Ped.

pulmica f — *polmica* »Sprednja je trećina broda (sc. gajete, op. R. V.) pokrivena, ostrag je sve otvoreno, samo što je pri samoj krmi 80 cm velika polmica« Lorini 59; *pũlnica ol prove* i *ol krme* (na leutu) Sn; *pũlmica* »isto što i karmica« HvD; *pũnica od prove* i *pũnica od krme* (na leutu) opć. u Dalmaciji.

pumpa f — »sisaljka sa malim jedarcima, koja se sa vjetrom vrti i muze vodu sa dna od broda; ona se obično držala na starim brodovima, koji su vodnjeli kao naš bark 'Božidar'« Ivelić 197; općenito brodska sisaljka u razne svrhe. Tal. pompa DM.

pumpat(i) impf — 1) »crpsti, sisati, 2) kolebati (barometar), 3) dizati sidro pumpanjem na motovilu« Suz. 386. Tal. pompare DM.

pumpman m — »Na palubi primjećujem prvog oficira, pumpmana i kormilara gdje uzimaju ullage (prazni prostor u tanku iznad tereta) radi izračunavanja količine ukrcanog tereta« ND 4. II 1979. Engl. pump+man.

p u m p r e s v. b u m p r e š

p u m p u r e l a v. p u r p u r e l a

punat m — 1) »zapovjednički most« *ponat* Đaja: Mladić 166; »Kapetan i potkapetan stajahu na pontu« Matavulj 1901, 598; Skok ER; *ponat od komande* Kuć Ped.; *pônta* f »Otkad oficiri ne drže gvardiju na ponti?« Osmak 25; *punat o' komanda* »a mi pojdemo gori kraj punta o' komanda« St M. Uvodić, Jadr. pošta, Split 1926, 136, 2; *punat od komande* Majc.-Sim.; Suz. 386; opć. u Dalmaciji; 2) »daska koja je jednim krajem naslonjena na rub obale, a drugim na rub broda, služi za ukrcaj i iskrcaj (sin. *daska, skala*); *ponat* Skok ER; Kuć Ped.; BK Musić; *punat* Majc.-Sim.; Mn, Sn, St, Tg, opć. u Dalmaciji; Suz. 386; BakŠkr TŠ; »Taman je Štefek htio da izvali nešto krupna... zadrhta daska (punat) broda i naš ti Štefek upade u more ispred Carinarnice« Jadr. pošta, Split 1925, 83, 6; 3) »daska obješena uz bok broda, služi mornarima za bojenje vanjske strane broda« opć. u Dalmaciji; 4) *punat, punti* »kavaleti i punti su potrebni za most oko broda« Skok Term. 147; 5) »mali molo za pristajanje lađe (Šibenik)« Skok ER; 6) »podnevna točka« Suz. 386; 7) *ponti* i *punti* »vremenska točka, karakterističan datum po lošim vremenskim prilikama, ponajviše vezan uz dan kojega katoličkog sveca, npr. uz sv. Luku, Kandaloru itd.«; »kišu očekuju kad su *ponti za daž;* to su osobito: Sv. Trojstvo, Velika Gospa, Sv. Roko, početak rujna« Kuć Ped.; opć. u Dalmaciji. Tal. punat DM.

p u n e n a t v. p u l e n a t

punentelebić m — »zapadjugozapad« Đaja: Mali 152.

punentemajstro m — »zapadsjeverozapad« Đaja: Mali 152.

punta f — 1) »rt, rat, puntal«, »punta je obično rt rata (punta od rata)« Rubić 5; *ponta* Kuć Ped.; Ca Dean.; Perast Brajk.; BK Dabović; Rab Kušar; Senj Moguš; Iž Kulišić; Žir Finka-Šojat; Nin Maštr.; Gr Elez.; Mak Bujas 318; Mn, Sn, St, Tg; Kom Mard. Pa.; Kl, Pu, Kor, Lo Dean.; ARj; 2) *punta od ankore* »vrh od ankore« Sn; 3) *ponta/punta od kare* »kraj jedra obrnut put prove je kara, a vrh lantine, za koji je vezana, zove se *punta od kare*«, »za *pontu od kare* vezana su dva konopa: orce i ređ« Mljet Macan 212—213; *punta od lantižala* »zadnji kraj jedra uz lantinu je lantižo, a taj vrh lantine zove se *punta od lantižala*« Mljet Macan 213. Tal. punta.

puntal m — 1) *puntâl* »rt ispružen u more« Sa Dean.; »oštrac, rt« Iž Kulišić; »puntali i vale, sve je to naše i nami drago« Iž Kulišić; 2) *pûnta/puntāl* »podupirač broda u škveru, ili kad se nategne na kraj«, Mn, Sn, St, Tg; »podbočna poluga« JS 1931, 5, 132; Crnić; »Da bi brod stajao uspravno kad se izrađuje, upotrebljavaju se *puntáli*« Be Skok Term. 147; *pùntō* »potpirač, gredica kojom se brod na škaru uzdrži da se ne prevali« Dbk Vod. 4, »Meštri, vi najprvo — zapovijeda proto — po tri puntala sa svake strane broda« Dbk Vod. 42; isto u ARj; *puntel* »a boki njoj (sc. barki, op. R. V.) podupru (puntelaju) ze punteli, da ne bi tegla na bok« Vrb Žic 1902, 353. Ven. pontal, ponti.

puntalić m — »Da bi ostalo sve u livelu (kod gradnje barke, op. R. V.) na svakoj drugoj korbi se postavljaju puntalići, a na svako drugo rebro pizuni, tj. dva komada drva iste duljine s brokom na dnu i konopom i pjunbinom s pomoću koji se sve stavi u pjonbin i

pričvrsti dreto sa puntalićima« Kor Slad., v. *barka;* Kor Ivanč. 1962, 640.

puntarjul m — *puntar(i)jul idrarski* Sn. »jedrarsko bušilo« BN 103/1a; »alat u obliku okruglog šiljastog željeza« Kor Ivanč. 1962, 640. Ven. pontariol, pontirol, punteruolo da velaio Bo.

puntel m — »rt« Šim. 1982, 295.

puntelat pf — »poduprijeti«, »a boki njoj (sc. barki, op. R. V.) podupru (puntelaju) ze punteli« Vrb Žic 1902, 353. Tal. puntellare DM.

puntica f — dem. od *punta* »mali rât« Sn; »obično rt na manjim ratovima koji su na bokovima većeg rata« Rubić 5.

puntin m — 1) dem. od *punta* »mali rât«; *pontin* Muo BK Dean.; *puntin* »kapiton je misli pasat blizu livega puntina vale« Kom Mard. Pa.; »Bonaca fiša na kornatske sike pala, ne šuška moren ni puntin, ni vala« Šep Cukrov; »panula se vuče oko puntina« St ND 14. 9. 1975; »pojâ si od dolnjega puntina a doša si lipo k'ragu na drugu bandu« Sn; 2) *puntin* u znač. »mostić, malo molo, mali gat«, »te se gospodskim korakom upravlja prema puntinu uz koji se privezana ljulja pasara« Tkalčević: Paskva 20. Tal. ven. pontin, puntin.

puntižel m — »daska za pristup na brod, sin. skala, punat« St. Ven. pontiselo, ponteselo Prati.

p u n t o v. p u n t a l

pup m — »malo spremište na krmi broda« Car: Oj more 191; »U pupu su na jednoj strani bile poredane i naslagane živežne namirnice. Kapetan je htio da ima pod okom i njih, što — dakako — nije nijednom kuharu bilo po volji. Na drugoj strani ležali su u priličnom neredu razni alati, cjevčice od lima i gume, posude s bojama i uljem« op. cit. 77; »slagalište pod kasarom« Suz. 386. Engl. poop.

pupa f — »krma«, *popa* »Val rovući slidi, ter busa u popi« Marulić J. III, 228; *pupa* »nav ima pupu ka prov nasliduje« Glav. 315; ARj ima oba primjera, ali je Marulićev krivo citiran; Bož Cronia; u Sn je *pupa* »stariji izraz, a krma noviji«; *jarbol o' pupe* »krmeni jarbol«, »'Puglia' je izvisila trobojnicu na jarbol o' pupe a na podne ispalila 21 tir« St Jadr. pošta, 1925, 81, 2; u znač. krme ima i u 'Gromu' M. Uvodića 1920, 14, 1 i 1921, 3, 1; *pupa kvadra* »četvrtasta, zrcalna krma« opć. u srednjoj Dalmaciji, *pupa kvôdra* »ako mu je posičena krma« HvD; M. i S. Milošević: Pomorstvo, 2, Zagreb 1968, 200; u izrazu *pupa-prova* »da se izvrši neki posao u isto vreme na celom brodu« Đaja: Mali 164; Skok ER. Tal. poppa.

pupoj m — »tuje drivo za male brode od športa« HvD.

pura f — »poklopac na purtelu na leutu, zatvara purtel da voda doli ne ulazi« Sa Gran., v. i *leut.*

purić m — »Kapetan Vicko raskroči noge na samom nosu pasarice, na tako zvanom puriću« Tresić 1897, 11 (vjeroj. dem. od *pũra* = prova).

purpurela f — 1) *polporela* »valobran u suho od velega kamenja« Sn; *pomporela, porporela* Zadar, Skok ER; *porporela* Krk, Split, Dubrovnik Skok ER; *pumpurela* sjev. lukobran u Jelsi, N. Duboković: Razvoj jelšanske luke, Pom. 1952, 2, 47—48; *purpurela* »gat u moru koji zatvara luku« Tresić 1897, 11; Sa Dean.; 2) »šupalj kamen (na obali ili u moru)« Muo BK Dean. Tal. tršć. i istarski porporèla DM.

purtela f — *portêl* m »otvor na škafu od prove na leutu« Sn; *portela na muradi* »vratašca linice« Majc.-Sim.; *portela na gargan* »klizni poklopac« Mn, Sn, Tg; »bočni otvori na palubi broda« Barb.-Jurk. 1972, 213; *portela od mrtve morade* Mn, Sn, Tg; *portela od parapeta od prove* Mn, Sn, Tg; *portela od tambuća od prove* Mn, Sn, Tg; *portela od pûnice* Mn; *pòrtela* »otvor na palubi kroz koji se silazi u unutrašnjost broda« BK Musić; »pobočni prozorčić na brodskim kabinama« Đivan. 16; »vratašca ispod sjedala u barci« BakŠkr TŠ; *portela od kaldaje* »provlaka« Majc.-Sim.; »pokrivo i otvor na škafu broda (na većemu brodu)« Sn; *purtê* s. n. Bož Cronia (»sportello che chiude il boccaporto o la cameretta di

poppa«); *purtel* »Na provi ima purtel (kunturatu) kuda se more poć pod provu« Vrb Žic 1902, 346, »One škuje na provi i na kermi su purteli. Okolo naokolo purtela stoje četire dešćice po kosti postavni a z glavami zbjeni jena va drugu. One se zovu šolariće, a pokriju se koti z jenun kapun od deski na četire kantuni. I ta kapa dervena nosi ime purtel« op. cit. 347; isto u ARj; »mali četverokutni otvor na prednjem dijelu drvenog broda, za ulaz u provu i izlaz iz nje; tako nazivaju i poklopac koji pokriva taj otvor na provi« Iž Kulišić; »na samoj provi do kopića a na škafi je jedan otvor širok oko 60/70 cm kuda ljudi mogu izaći vanka ispod prove na škafu (kuvertu)« Sa Gran., v. i *leut, purtel od krme* ib.; *purtela* »na škafu; u purteli stoji ribar kada baca i salpava mriježu i kad hita ribu na dokec« Mljet Macan 212; »na brodu poklopac otvora u podnici prove ili krme« Vrg Jur.; *pùrtela* »otvor na muradi« Ca Dean.; »omanja mu je purtela na provi, a druga na krmi; kroz te se purtele silazi u potpalublje (dno broda)« (riječ je o bragocu, op. R. V.) Lorini 53; *purtela od tanka* (kojom se zatvara otvor) »vranj« Majc.-Sim.; »purtele služe kâ mala vratašca za ulazak u provu i krmu« Po Ivaniš. F. 291; »otvor na škafu« Kor Slad.; *purtele* »otvori ili okna brodu sa strane, koji se dadu otvoriti i zatvoriti« Carić I, 263; »mali otvori bilo na palmeti, bilo na kuvirti su purtele; nema posebnoga naziva za otvor i poklopac, sve je purtela; i ribar kad buca stoji u purteli, a poslije zatvori purtelu; kada ima mnogo vode po kuvirti, za slabog vrimena, onda za otjecanje vode služe vratašca, raspoređena na partigeti: purtele« Kuć Ped. Tal. portello, portella Coronelli Nave 2, 146; Bo., DM.

purtelić m — dem. od *purtel* »Na provi ima... i purtelić, fogun (dimnjak)« Vrb Žic 1902, 346; isto u ARj; »prozorčić« Iž Kulišić.

purtelina f — *portelina* »poklopac na malom otvoru na škafu od prove na manjem brodu (gajeti, leutu)« Sn; *purtelina* »po jedan slijepi prozorčić, zatvoren tako da se ne može otvoriti, nalik na rebrenice (žaluzije) na krmi s jedne i s druge strane ašte od krme na braceri ili trabakulu« Kuć Ped.

purtić m — vjerojatno isto što i *purtelić* »Svićor u purtiću je tada osim gledanja imao još jedan posal« Hv ND 18. III 1979, 15.

pust m — »slamnjača u brodu« Sa Dean.

pustica m — »u samoj krmi... sjedi starješina... pustica (na Lastovu)... pustica je starješina tuđoj lađi i mreži pod platu. On ne vozi nego sjedi u krmi, vlada i meće mrežu« Zore 1869, 328; isto ARj i Skok Term. 120, također ER; »U izuzetnim slučajevima i privremeno u slučaju bolesti zapovjednika — brodovlasnika, ili ako novi zapovjednik nije još položio ispit upravitelja, i slično, angažiran bi bio neki momentalno slobodni upravitelj u svojstvu zapovjednika, zvan u ovom slučaju pustica« Cecić; *pùstič* »uz riječ kapetan, to je glavar broda, u komu on nema dijela, nego služi za platu; mlet. postizzo, talij. posticcio« Zore 1895, 18; isto ARj, Skok Term. 120, 126 i ER; *pustić* »Kapetan pustić zove se u Dubrovniku onaj koji nema svojega broda nego zapovijeda tuđi brod pod platu« Zore 1869, 328; isto ARj, ER; v. *aposticius,* II dio ovoga rječn.; *paron postizza* u tal. tekstu Sa 1804, Filipi 1976, 256.

pustiti se pf — fig. *pustiti se na suho* »pustiti se niz vjetar bez jedra« Šep Kursar; fig. *pustiti se od kraja* »osloboditi se, raspustiti se, ući u život, početi živjeti« Sn.

pušćat impf — 1) *pušćat sidro* Senj Moguš, 2) *pušćat vodu* »brod pušća« (= more) Sn; *pušća po dnu* Iž Kulišić; 3) *pušćat brodiće* v. *brodica* i *brodić.*

puvanka adv. — (put+vanka) »prema pučini, otvorenom moru«, »upûtî se svojon gajeton puvanka« Sn.

puzavica f — mali oblik na našoj obali »ako su ploče zaklonjene od veli-

kog udara vala, dugo se uzdrže i onako lijepo oprane od mora i kiše ističu se svojom bjelinom pred modrozelenom bojom mora i zelenom bojom kopnene flore, te ih narod zove puzavicama (pluzavicama ili puzalima)« Rubić 34—35.

puziti impf — (o brodu koji lijepo jedri) »kako 'Hrvat' lijepo puzi« Vinodol, Babić 1875, 3.

R

račica f — »ako je supralitoralna i litoralna zona horizontalno ili blago položena, najviše do 30 stupnjeva, onda se najprije uslijed udara kapljica vode kišnice i mora stvaraju na razini slojeva male ispočetka neprimjetne, a tijekom vremena sve veće okrugle rupice; kad se one spajanjem povećaju, kišnica i morska voda ih produbljuje i proširuje kemijski te nastaju, u horizontali gledane, okrugle forme, koje narod nazivlje *račice, rake* ili *studenčići*« Rubić 23.

račić m — dem. od *rât* HvD, opć. u Dalmaciji, osobito otočkoj.

rada f — »Slobodno sidrište na otvorenom moru, obično pred velikim lukama ili takovim mjestima gdje je pogibeljno brodu približiti se do kopna zbog plitkog dna« Crnić: Jug. pomorac, Zagreb 1926, 1, 8; »brodica odmakne i dojedri do jedne velike lađe privezane za plutaču pred lukom, na radi« Kumičić 201; »— Eno je onaj trabakul pojao u radu od Biograda« Tresić 1897, 79; »Brod je doplovio do rade, gdje će se zadržati kratko vrijeme« Car: Oj more 86; »U portu, na muliman, digi i na radi, ratni brodi o' škvadre« Spliski krnjeval St 28. I 1956; »brod je na radi ako je surga van luke«, »Na radi su uz 'Brajdicu' usidrena još tri druga broda... težak je taj muk na radi koja je inače dosta živa« V. Car E.: Pod Južnim Krstom, JS, 1933, 4, 147; BakŠkr TŠ; Ca Dean.; Kućište, Račišće Skok ER; ML Tur. 79; Mn, Sn, St, Tg — opć. na cijelom Jadranu. Tal. rada DM.

radaca f — »metla učinjena od raskošmuljana i raspredena konoplja« Carić I, 263; »upijača« Crnić; »krpa ili stupa nataknuta na komad drva, služi za močenje madira koji se pale da bi se skongulali (savili)« Kor Slad.; Kor Ivanč. 1962, 640; v. *barka;* »mali je meo palubu radacom« Carić I, 224; »Palubu valja svaki dan, obično ujutro prije istoka sunca plákati, trti velikim četkama i radacama dobro osušiti« Đivan. 20; »krugovi od konopa na kojima je štap, za pranje bărka« Kuć Ped.; Barb.-Jurk. 1972, 213; općenito na cijelom Jadranu. Tal. radazza DM.

r a d a n c a / r a d o n c a v. r a d a n č a

radanča f — *radanca* »srce za upletanje konopa«, »gvozdeni prsten za konope«, »pojačanje u kutu jedra« Kol Svil.; *radanca/radonca* Mn, Sn, Tg, Kom Dean. i Kom Mard. Pa.; SJ RNA; *radanča* »omča« Majc.-Sim.; Kol. Svil.; Sa, Kl, Pu Dean.; Ca Dean.; »prsten sa žlijebom, prstenasta ili srcasta oblika« Kuć Ped.; Kor, Lo Dean.; *radanča prve, druge ili treće ruke tercarola* »kratna omča prvog, drugog ili trećeg krata« PE *jedro; radanče od rande* »klizni prsteni« PE *jedro.* Tal. radancia DM.

radôs m — *jidrit na radôs* »jedriti s lantinama koje se naslanjaju na jarbol s one strane s koje puše vjetar; to je bilo opasno s obzirom na mogućnost da se pri jačem vjetru slome lantine, ali pri slabijem vjetru, kad bi vjetar promijenio smjer, nije se spuštalo jedro da se lantine stave s druge strane jarbola, već se jedrilo *na rados*« Kom Bož. J.

rafet m — »njim se sinja, bilježi deblјina drva« Skok Term. 148; »kao galiž, za senjat debljinu drva, ali po ravnom ili po jednoj potegnutoj strani«

La Kr. Dean.; Kor Ivanč. 1962, 640; Sn. Tal. raffetto DM.

rafika f — »udar vjetra. Kad vjetar puše naglo, te sad puše, sad ne, to govore na brodu da dolazi na rafike« Carić I, 263; »Vjetar je dolazio na rafike« Carić II, 272; »Uto se jedna jaka rafika (udar vjetra) izduši na nas« Carić I, 10. Tal. raffica DM.

ragan m — »ragan vitra, vitar, vihor, vihorina, uragan« Sn; Sa Dean.; »ragani, fortune sve snage razderu« M. Franičević: Zadnja putovanja; BakŠkr TŠ; *raganj* Senj Moguš; Gr Elez.; *ragôn* HvD; *ragûn* Kom Dean.; *regan* »samo veoma jak vjetar... kad ti je regan, onda ti je katabuja« Kuć Ped.; *regoân* Vrg Jur. 181; *rigan* »mornari bi na sva uha / spali dok bi rigan puha« Šep Cukrov. Tal. ven. ragàn DM.

r a g a n j v. r a g a n

ragata f — »veslačko natjecanje na moru«, *ragat* m »Kad se njekoliko lađa vraćaju u luku sa ribanja ili sa inog posla, ako je družina vesela, stanu se lađe među se takmiti koja će prije. To nazivaju ragatati se (na Lastovu) a djelovanje zovu ragat« Zore 1869, 326; isto ARj; *ragȁt* Bož Cronia; *na ragat* »raditi što naporno i brzo kao u regati« Sn, Kom. Mard. Pa.; *ragȁta* f Gr Elez.; »Ka' bi po lipomu vrimenu brodi vozili jedan za drugi', onda bi dikor 'ni ki nisu vozili u prvomu brodu rekli: Ajmo hi pristigniti! Tako bi došlo do regate ki će koga pristigniti« Šep Kursar; Vrg Jur.; Kor Skok ER; *règata* BK Musić; *Uvoz*, tako naziva veslačko natjecanje narodni pjevač u opisu regate između Makarana i Splićana 1767. god.: *Pisma od uvoza kako Makarani privezoše Splićane na 6 rujna 1767.* U toj štokavsko-ijekavskoj i katkada (radi izosilabizma) ijekavskoj pjesmi od 248 nerimovanih deseteraca priča se kako se »pod Makrom dernek sakupio«, momci i djevojke »od Krajina i Banovina«, igraju kolo, baca se kamena s ramena. Kraj kola se šeta »Splićanine Bure« koji Makaranima predlaže da prihvate pomorsko veslačko natjecanje: *Naperite tahnenu gjemiju, / vozite se k Splitu bijelomu, / zavest ćemo uza sinje more. / Metnut ćemo dvanaest cekina, / I na svakog po bukliju vina. / Ko uteče na čast mu cekini / I znat će se ko je bolji junak!* Kad su to čula »dica Makarani«, počela su promišljati: ako idu pa dobiju, bojati se kakve smutnje od poraženih Splićana i njihovih navijača, ako li pak odbiju, reći će im da nisu junaci. Ako ne pođu, reći će im da su »strašivice«, stoga je najbolje odgovoriti da nije nikakvo junaštvo dobiti nagradu (»obdulju«) »veslom vozeći«. Međutim »starac Makarlija«, koji je sve to slušao, prekori ih i pouči da je pomorsko natjecanje (»na more se vozi u gjemije«) isto toliko pošteno kao konjičko ili umetačko u kršu, stoga neka prihvate poziv, pođu u Split i natječu se. Ako izgube, neće im biti sramota jer su Splićani »na moru junaci«. Tada makarski veslači opremiše brod sa šest vesala s kormilarom (»šest vesala, sedmi timenčija«), zaveslaše i stigoše u Split. »U gjemiji noćcu prinoćiše« i ujutro se javiše Buri Splićaninu koji je već bio pripremio svoju momčad. Bure se obraća svojoj ekipi i ovako određuje natjecateljsku stazu: *Vozit ćemo uz to sinje more, / Od Mrdulje do porta splitskoga.* Splitska Riva prepuna je svijeta koji je došao da gleda utakmicu i bodri svoje veslače. Splićani su sigurni u pobjedu. Tako je prošao, u pripremama i drugi dan. Trećega dana ujutro Bure poziva Makarane da se pripreme jer su vremenske prilike idealne (»Nije vitra na sinjemu moru«) i tada »zavezoše obe dvi gjemije« do Mrduje. Stigavši tamo malo su otpočinuli, a onda su na dani znak (»Pak dadoše od voza znamenje«) počeli regatu. I jedni i drugi su poletjeli »kano lastavice« a za njima se »pruja otisnula, kano bilo priko vedra neba!« Borba je bila oštra i teška, natjecatelji podjednaki, punih pet milja veslali su uporedo, a tada se sreća okrenula makarskim veslačima, splitski je brod počeo zaostajati. Neki vatreni splitski navijači koji su se bili popeli na gradske zidine i odatle promatrali borbu pomislili su da Splićani odmiču pa su tu vijest razglasili po gradu. Nastalo je najprije silno oduševljenje, ali malo zatim i veliko razočaranje kad su vidjeli kako u luku pobjednički ulazi makarski brod, a splitski je toliko zaostao da se i ne vidi. Pobjednicima Makaranima brodovi se u luci sklanjaju

s puta i u njihovu počast »oganj oboriše«. Konačno im prilazi i »splitski ban« (gradski knez) s četiri druga te im predade »junačku obdulju« i darove. Pobjednici pozdraviše predstavnike vlasti, vratiše se u svoj brod, u njemu se počastiše i napiše slatke malvasije, a zatim legoše na počinak. Ujutro zaveslaše prema svojoj Makarskoj. Tamo ih je dočekalo veliko slavlje, malo i veliko, a za veselje su zapalili veliki oganj. Djevojke su zaplesale kolo, pri tome pjevale junačke pjesme i slavile pobjedu svojih momaka. Pjesma obiluje turcizmima, čak i u pomorskom nazivlju, a tome se nije čuditi kad znamo da je Makarska bila pod Turcima od 1499. do 1646, a vrlo vjerojatno ni autor pjesme nije bio pomorac nego kakav narodni pjevač, možda rodom iz zaleđa. (PL 1891, br. 13, str. 97—99). *Voza*, tako se naziva veslačko natjecanje u pjesmi *Vóza godine 1825: Na ijadu i osan stotina / Dvaest i pet suvišje godina / Stopru biše isteklo proliće / I procvalo po dolinan cviće; / Knjige pišu od Splita gospoda, / Arvaskoga slavnoga naroda, / Jednu šaju do Makarske grada, / A Trogiru drugu od zapada, / Treća trče k Faru od istoka, / A četvrta do braškog otoka. / Š njiman zovu sve bližnje krajine, / Omišane jošće kod Cetine / Da mornare dignu izabrane / Na primorske brodove lagane; / Nek od dvajest nogu nisu manje, / Po šest vesal neka meću na nje, / Pak do Splita neka se potrude / Kad svetoga Duje dernek bude; / Da će staru igru probuditi, / Priko luke da će se voziti, / Koji prvi kraj ju bude prići, / Da će lipo darovan otići. / Kad krajine knjige razumiše: / Farani se mnogi pripraviše, / Nik' izbiru po kraju brodove, / Nik' izbiru, tere gradu nove, / Jedni palce, brza vesla tanjê, / Niki štrope tvrdu za uzdanje; / Jedni mastu, drugi podmažuju, / Niki tuku, niki pritvrđuju; / Spravjaju se, svakako se muču, / A niki se nase vozit uču. / U Makarskoj samo se ne spravja, / Niti gradu, niti se napravja, / Nit se kuša, nit se izabiru, / Svak počiva i stoji u miru. / Pa kada se u sven pripraviše, / Bilon Splitu udji zajidriše. / Sedmi danak maja blizu biše, / Makarani ništa ne spraviše. / Ka' to vidi Čelebić Ivane, / Zove družbu svoju Makarane: / »Ote k meni da se napijemo, / Pak potvrdit diku otidemo.« / Kad su njega družba razumila, / Krv u njima biše uzavrila; / Prvi skače Čelebić Ivane / Da upravja mlade Makarane, / Za njin skoči Glavičić Šimune, / Za Šimunom Buceta Antune. / U brod skače i Glavičić Ive, / A Bašković Mate s ruke live, / I Beretić Bartule za njiman, / Mijo Čepo i on pak za sviman. / Tu se brže nose palci, štropi, / Tere vuku vesla i konopi, / Od naglosti i velike priše / Ne znadiše oni što činiše; / Kad ji vidi Razmilović Fabjan, / Velik čovik, visok kâ i jablan, / Pak on reče: »Amo vozit š njima. / Bit će, braćo, nami dika svima! / Slavu našu da mi potvrdimo, / I junaštvo njiovo vidimo; / Draga braćo, mi smo od Varoša, / Sveti Duje na dobro nan doša! / Pa kad vide splitskoga Arvata, / Nek se odma sakriju za vrata, / Jer ne znadu kakvi su Splićani, / Za voziti na glasu mornari, / Dojdoše nan, eto, Makarani / I rekoše: / »Što čine Splićani?« / Pamet biše u njim uzavrila / Kad je njega družba razumila. / Tu se brže nose palci, štropi, / Ter se vuku vesla i konopi; / Tu se drugo ništa ne izbira / Ven sve samo što im se namira. — / Da kako ji Bračani zgledaše, / Straj u srcu odma pokazaše, / Kad vidiše ona vesla čudna, / Sama misal bijaše im trudna, / Jeda* (sic! pogreškom umjesto: *jedva*, op. R. V.) *bi ji spalca* (sic! pogreškom umjesto: *s palca*, op. R. V.) *podizali, / Kamo li bi š njiman upravjali. / Padoše jin uši do ramena / I ostaše ko stina studena: / »Ča, po Boga! Ovo jesu lavi!« / — Svi rekoše — »a i judi pravi! / Mi ajdemo š njiman zaveslati / Ako čemo iza nji ostati! / Splićani su za vozit delije / Na moru su dika Dalmacije, / A na suvu jaki galijoti — / Dobro znadu, kako pravi proti; / Ko će moći š njiman se voziti, / Draga braćo, diku im odniti? / Prije bi se oni izbrojili / Nego li se vozit nas strašili!« / Na konalu sviman sinjal biše, / Baš okle se vozit imadiše. / Od Splita se bila odiliše / Na sri mora di jin sinjal biše, / Barkaca se š njiman uputila, / A kada je na sri mora bila: / Svi se brodi u red postaviše / I lipo se oni napraviše. / U Fabjana stršno (stra-*

šno? op. R. V.) *veslo biše: / Treset oka, ni manje ni više! / Viruj, pobre, tako pero piše, / Ne čudi se jere tako biše. / Iz barkace njiman zapovida / Da se vozi koji more prija. / Splićani se skladno zavezoše, / Svi ostali skupa otidoše. / Splićanima biše srića dobra, / Varošanin dika biše mnoga: / Kako sokol sam leti i stoji / Jer se svaka tica njega boji, / Rekao bi da su cipli laki, / A drugi su nazad kâ i raki; / Kano jato cipala niz more / Sad plivaju, sad doli zanore. / Grme vesla naokolo broda, / Nazad, naprid, svuda pini voda, / Brod se trese, mora stoji uka, / Stoji čudo sakupjena puka — / Kako se je družba otisnula, / Da je ne bi munja obisnula. / Varošani prvi odvezoše / I prilipe dare odnesoše. / Ostadoše svi pozvani tužni, / Pogrdjeni, sramotni i ružni. / I gore su tu žalosti bile — / Jer su mnogi tad dobili kile. / Dar se dade mornarin Splićanin, / A pogrda ostalin pozvanin. / Od kolina do kolina sada / Nek se piva od grada do grada!* (Kar. I i II). Tal. ven. ragata (XVI st.) DM.

ragatat(i) (se) impf — »natjecati se uopće, posebno u veslanju na moru«, *ragatati se* v. *ragat* Zore 1869, 326; isto ARj; »glagol ragatat ima dva značenja: kad je u aktivu *(ragatat brod)*, onda je tranzitivan i znači potezat neki brod, a kad je u pasivu, znači utrkivati se *(ragatavat se)*« Kuć Ped.; »Barba Filipi se sa svojim ljudima ragatao na prednjim slagalištima da bude brži od meštra« Suz 2, 150; *ragatáva(t) se* »homo se ragàta« Kor Skok ER; *regatat se* St PL 1901, 24, 190; i danas u Splitu »moća se ragatat«; BK Musić; »sudjelovati u regati« St. Tal. ven. ragattar (XV st.) i regattàr DM.

r a g o n v. r a g a n

ragul m — »idro je u ragulu, valja ga pokalati« znači jedro je puno visoko, valja ga spustiti, inače će se brod u jedrenju previše naginjati« Šep Kursar. Ven. ragoli (XIV st.) DM.

r a g u n v. r a g a n

rahje f pl — u Milni, sin. *soha* ili *forkada.*

raj m — »remenica koluta« BN sl. 51, 115/18; »kolut« Majc.-Sim.; *rạ̄j/râj* Mn, Sn, St, Tg; Dob; Vrb Žic 1902, 343; *rȁj* Senj Moguš; *râj* SJ RNA. Ven. ragio DM.

rajak m ili **rajalo** n — »komad drva kojim se potpiruje vatra pri paljenju madira« Kor Ivanč. 1962, 640.

rajet m — dem. od *rȁj* 1) »svaki boceja ima dva rajeta, koji se zovu cilindri, a u svakon cilindro dvanaest zrni ili kolaca za laglje dizat jidro« Po Ivaniš. F. 292; »Na glavu od timuna stavlja se arglota, na njoj su kola koja se zovu rajeti su dva konopa koji se zovu freni, s ovin se upravlja brod u putovanju« ib.

raka f — v. *račica.*

rakita f — »česmina, drivo za gradit brode«, »mankuli valja da su o' rakite« Šep Kursar.

ramadura f — »bakreni oblog broda« Majc.-Sim. Ven. ramada DM.

raman adj — 1) »ramom, bakrom obložen brod po dnu«, »to su bili brodovi što su izlazili iz majstorskih ruku; čvrsti, jaki, dobro vezani, s dvostrukom palubom, ramani i za velik teret građeni, a na moru kao vile« Kolin 77; 2) »da ne bi ruzina izila čavle iliti brokve duperaju se čavli galvanizirani ili ramani« Or Vek. Tal. ramato.

rampin m — 1) »kuka, kovano sidro, koje najčešće susrećemo na ribarskim čamcima. Ima 4 do 6 polukružno savijenih krakova što se razvijaju iz struka sidra. Dobro prihvaća na svim tipovima dna. Lako zapinje te je zato otežano dizanje sa dna. Najčešće se upotrebljava osigurano pomoćnim konopom na vrhu« ND 1. XII 1974; 2) »kuka privezana na konop za vađenje predmeta iz mora« Gr Elez.; Kom Dean.; »(alat) kuka željezna« Skok ER; *rànčīn* Ca, Kor Dean.; *ranpîn* (sin. trkmar/ /trakmar) Sn; v. *rampigonus*, II dio ovoga riječn. Tal. rampino, ven. rampin DM.

ranač m — »mornarska postelja na brodu«, »četverouglast okvir od četiri letve; dve su od 1,80 m dužine, a dve od 0,80; užljebljene su jedna u drugu, da bi se lako mogle rastaviti kad se mrnar seli. Između ovih letava zategnuto je pomoću uzica debelo platno od jedara, koje retko kad mrnar kupi, već

mu da kapetan, ili ga krišom dobije od škrivana ili nostroma, a biva da niko i ne zna, kad ga je i kako mrnar nabavio. Jedna strana ranča dolazi uz duvar, a s druge strane, da ne bi ko spava s nagibanjem broda ispao na tle, ima jedna daska, a tako isto i iza glave ima jedna daska, da se ne bi noge jednoga suseda upoznale s licem drugoga. Na rastegnutom je dušek pun vune, a i jastuče je vuneno; pokrivači su ili vlasata ćebad dubrovačke proizvodnje ili jorgani. O čaršavu nema ni govora, već ga zamenjuje komad stara platna od jedra. Mrnar kad legne samo čizme i kapu skine, i čak kad ode da legne sav mokar od kiše ili morskih talasa, zameni mokro ruho suvim, ako ga ima, a ako ga nema, onda onako mokar legne, ali nikako ne leže bez pantalona, gaća, čarapa, potkošulje i košulje. Mokro odelo može da trpi jer je sve vuneno, a vlažna se vuna zagreje na telu i mesto hladnoće proizvodi takvu toplotu da ruho isparava i upravo se dimi dok mrnar mokar leži. Samo oko polutara, gde nema opasnosti od vetrova ni od sudara s drugim brodovima, mrnar legne nešto lakše odeven. Leći bez pantalona to je prestup, a leći u samoj košulji to se smatra za krajnje nevaljalstvo. Kad mrnar ne skoči hitro na poziv, nostromu mu rekne, kao stvar koja se ne može ni pomisliti: 'Valjda si spavao u noćnoj košulji!' ... Po ranču se sudi mrnar. Dobar, uredan i pečen mrnar ima potpun ranač, lepo bojadisan unaokolo sa zvezdama i busolama u raznim bojama, dušek i ćebeta čisti: tirele od mrlina; jednom reči lepu, zdravu i udobnu postelju. Zaista spavati u ranču vrlo je prijatno i zdravo jer nije preterano meko, a elastično, i vazduh slobodno kruži, a i lako se čisto održava iznoseći sve na krov, a sve se to ne da postići sa stalnim brodskim krevetima, kakvi su u običaju za putnike i po kabinama starijega osoblja« Đaja: Mali 33—34; »mornarska postelja na starim jedrenjacima, sastavljena od 2 komada drva i jakog postava koja se držala obješena na 4 čavla, svaki mornar imao je svoj sopstveni ranač, koji je prenosio s jednoga na drugi brod, kao što je nosio maštelu, šticu za pranje svoje robe, stočić i ostale potrebe« Ivelić 199; Đivan. 19; »r. ili branda« Kuć Ped.; Nin Maštr.; »visaljka« Majc.-Sim.; *ranać* Carić I, 263. Tal. rancio DM.

ranboj m — u izr. *na ranboj* »veslati uz drugi brod s namjerom da se taj brod onemogući u veslanju — 'digod bi se bilo došlo na ranboj, u sukob, kal bi bili vozili jedon uz drugega pok bi se digod jedon drugenu slomilo veslo i pritilo furkodami'« Kom Bož. J.

r a n č i n v. r a m p i n

randa f — »šošno jedro, šošnjača« »— veliko jedro na zadnjoj katargi, pruženo preko krme put mora« Dbk Vod. 48, »Jedro randa otegnuto je na dva drva; donje zove se bum, gornje pik, oba zglobljena na katargi pri krmi« Dbk Vod. 50; »donje jedro na jarbolu od pala« (sc. na bȃrku, op. R. V.) Carić I, 263; »zastava na piku krmenoga jedra rande vije se« Kumičić JB 71; »najstražnje jedro na posljednjoj katarki« Ivelić 199; »šošnjača« Ivelić (sl. brika 'Pierino'); »randa je pačetvorno i najveće jedro na koottru« Tresić 1897, 22; » s random (sošno jedro) na krmenom jarbolu« NMJS 1935, 147; *treva na randu* Ti Skok Term. 143, 146 (sl. 53 F 2), 150, 152 (sl. 58 3 i 59 3 te sl. 60 4 i 62 6); isto u Skok ER; Bož Cronia; Baumann JS Pom. 1948, 3, 140; »sošno jedro« AS 1971, 109; »drugo jidro na trabakulu« SJ RNA; Senj Moguš, Bak-Škr TŠ; Kuć Ped.; BK Musić; Pu, Kor, Lo, Ca, Kl Dean.; »šošnjača — jedro na krmenom (zadnjem) jarbolu (donje jedro) i kontraranda (gornje jedro); najviše se upotrebljava pri okretanju broda, bilo nad vjetar ili pod vjetar« Barb.-Jurk. 1972, 213; Vrg Jur.; *rônda* »ili treva, četverouglasto jedro na dvije motke, sošno jedro« Kom Dean.; opć. na cijelom Jadranu; v. također i *bark* (površina jedara). Tal. randa DM.

rando adv. — »orući po dnu, za sidro«, »gledaj kako mu sidro gre arando, ka' ga je butâ pjonbo, pa mu ni ćapalo, ni se ukopalo u fang« Sn. Tal. arando.

r a p a n j a d a v. r e p e n j a d a

r a s e n j a v. r a š e n j a

rasoha f — alat u kojemu se pilaju manji i krivi komadi drva u brodogradnji Kor Slad., Kor Ivanč. 1962, 640; v. i *barka*.

raso(hatica) f — »račvasta uvala« Šim. 1982, 296.

rasporak m — »u gornjem dijelu korbe stavi se rasporak, koji je ravan, dok je maestra kriva« Kor Slad., v. i *barka*.

raščadur m — alat u gradnji drvenog broda, rad njime, *raščavanje*, dolazi nakon planjanja Kor Slad., Kor Ivanč. 1962, 640; v. i *barka* te *raščin*, *rašketa*. Ven. raschiador Bo.

raščarat se (refleksiv.) — »razvedriti se, o nebu«, ARj ima potvrde iz Hrv. primorja i Poljica; Vrg Jur.; opć. u Dalmaciji; BK Musić; »i molimo da nam se raščara / i u koji porat da nas salva« Pelj Bjel. 34. Hrv. raz+tal. schiarirsi/schiararsi.

raščin m — *raščin* »čelik kojim se gladi drvo« Be Skok Term. 148; Sn; *rašin* »strugalo« Majc.-Sim.; alat u drvenoj brodogradnji »komad čelične lame za struganje poslije planjanja, iza toga se obrađuje glaspapirom« La Kr. Dean., v. *raščadur*. Tal. raschino Pal., tršć. rasc'in Ping.

rašegati pf — »raspilati«, »drvo treba najprije prirediti za gradnju, tj. rašegati; kad se drvo rašega, stavi ga se sušit« Kor Slad., v. *barka*. Hrv. raz+ +tal. segare.

rašenja f — *rasenja* »mrnarski ugovor putovanja« Đaja: Mali 164; »Kapetan okolo njega, pita ga za uzrok, moli i kumi da ne ide jer da je već *pasao rasenju* i digao spedicijoni, pa da kako će sad opet tratit, dangubit« Iskra, Zadar 1891, 5, 47; *rašenja* »ugovor s posadom« Suz. 386. Tal. rassegna (ali ne u nav. znač.) DM.

r a š i n v. r a š č i n

raškat pf — *raškat ruzinu* »strugati rđu« Majc.-Sim. Tal. raschiare DM.

rašketa f — 1) »vrsta alata za struganje broda« Be Skok Term. 147; isto ARj; »strugaljka« Majc.-Sim.; Sa Dean.; Mn, Sn, St, Tg; »žičana četka za ribanje lađe« Senj Moguš; opć. u Dalmaciji; Ca Dean.; *rašket* m St, isto što i *rašketa;* 2) »stara crna kapitanska kapa sa frontinon« Sn.; v. i *raščadur*, *raščin*. Tal. raschietta DM.

rašlje f pl — »zoja, Bänder, u Bakrana« Babić 1875, 24.

rašpa f — »alat u drvenoj brodogradnji, ima *rašpa finija* i *rašpa grezija*« La Kr. Dean.; Skok Term. 147; ARj. Tal. raspa.

rašušan adj. — »brod koji se posve rasušio, pa toliko teče, pušta more, da ne može više ploviti a da pri tome ne potone« Sn; »brod puna do pâsa, jako jugo, škav puno rašušan« Šep Kursar; v. *rašušit se*.

rašušit se pf — »kaže se za brod, ili bilo što drugo drveno«, v. *rašušan; rasušit se* »brod se potapa ako se rasuši pa čini vodu« Kuć Ped.; »Treba (lađu) na kraj katkad izvući da se malo rasuši, ponačini i opere« Zore 1869, 329; isto u ARj; »i tako se brod počme rasušivati i vodu pušćivati« Iž Kulišić; »brod teče pod vrh jerbo se rasušila« Šep Kursar.

rât m — 1) »dijelove kopna, koji su sa tri strane okruženi morem, zove narod *rât;* pojam *poluotok* narod manje upotrebljava jer je to umjetno stvorena riječ; postoji još riječ *ražanj*, ali vrlo rijetko; tako se najzapadniji rt Brača prema Šolti zove Ražanj, na južnoj strani Šolte nalazimo jedan mali rât zvan Ražanj« Rubić 5; *rožonj* Šimunović 198; »izduženi dio kopna u moru, mali rat zove se *ratăc* i *račić*« Gr Elez.; »rat kao termin i kao toponim dolazi na kopnu, tj. njegova upotreba kao obalnog termina naknadno je nastala« Šimunović 92; Šimunović (op. cit.) navodi samo na Braču 11 toponima sa *rat* ili *ratac* a 4 sa *račić*, ARj ima samo tri potvrde za *rat u obalnom* znač. (Zuzeri, Vodopić, Ljubiša); *rôt* HvD; opć. naziv u srednjoj Dalmaciji; 2) *rât* u znač. kljuna, pramca, prove broda, samo u Barakovića »Oluja mene strah, gdi se rat zabada / spridnji kraj na ki stah, a zadnji izbada« Barak. 171, »Uhitih broda rat, pade mi na pamet / da bih se na povrat unutar mog' uspet« Barak.

179; »Sveden (tj. brodić) zad na leut, a sprida visok rat... opasi obujat od rata do zada« Barak. vila 200. (primjer iz ARj).

ratac m — dem. od *rat;* HvD; Gr Elez.; opć. u srednjoj Dalm.

ravajunoda f — »nagli prodor vjetra u toku dana poslije nevere; po danu puše, a po noći prestane puhati« Kom Bož. J.

raz m — 1) »srh vjetra«, *raz meštrala* »srh meštrala«, »uvati san jedan raz meštrala i dobro zaidri« St; »Govori se danas u Senjskom primorju: *raz bure*, na pučini mora granica, do koje bije bura. Kaže se da ona do te crte raza« ARj; 2) *raz(ina)* »more bez valova« Šim. 1982, 296.

razadnit(i) pf — »ukloniti kakvom sudu ili čamcu, lađi dno«, Stulli, Popović, ARj; »a more li ne skni to veće srdito / da mi brod razadni, kaže zled očito« Barak. 175 (to je ujedno jedini primjer iz lit.).

razarmat (se) pf — »raspremiti (se)« (o brodu) Gr Elez.

razat impf — 1) »prolaziti brodom tik, razo kopna« Suz. 2, 227; 2) *rãzât* u izrazu *more raza* »more se mreška pod naletom vjetra« Gr Elez.

razgȑćat impf — *razgãrćat* »kad brod dobro gre, reče se da... razgarće more« HvD.

razjarbulati pf — u izr. *razjarbulati brod* »skinuti jarbol na brodu« Vrg Jur.

razma f — »nogostup naokolo lađe, ali iznutra pri vrhu; bude širok nogu« Zore Rad 115, 154; isto ARj; »u brodu na provi debelo drvo uz rub pokrova« Vrg Jur.; »ako kontramadir nije odmah ispod razme, onda između razme i kontramadira dolazi još jedan madir: fodra« Kuć Ped.; »drveni obrub lađice, na kojem se nalaze i rupe za škeram« BakŠkr TŠ; »rub pramčane i krmene palube izrađen od čvrstoga drva (hrastovine ili česmine)« Šep Kursar; »astu od prove i astu od krme spaja razma koja ide poviše cente« Mljet Macan 212; »jaka obla greda koja dolazi poviše korba (kad nisu produžene u štile) i najgornjeg madira, cente« Kuć Ped.; *rãzma* »jača završna trenica oko palube« Kom Mard. Pa.; »za razliku od korčulanske terminologije po kojoj je razma po cijeloj dužini broda, u Komiži se dijeli na tri dijela: *kuvertela ol prove, razma* i *kuvertela ol karme*« Kom Bož.; »kapetan je bio uzeo ganac i pritego barku za razmu« Dbk Luetić FZ; *rãzma* Kor, Lo Dean.; Mn, Sn, Tg, opć u Dalmaciji; *rãžma* »ražme pokriju madir i capule, one su najgornje« Po Ivaniš. F. 291; »Od provi do kermi, ako se oće, ako ne samo na provi i na kermi, pokriveni su korbani ze dešćicun, ka je široka, koliko su one debeli, a debela jeden perst« Vrb Žic 1902, 339; isto ARj; St Ped.; Pu Dean., Kl Dean.; Senj Moguš; »na desnoj strani do krme, koliko je duga kasa, nema mrtve bande, već je ondje u razini kase metnuta ražma, jedno jako drvo preko kojega prolazi mriža kada se topi i kada se salpiva« Sa Gran., v. i *leut*. Tal. rasma DM.

razvezat pf — »razvežu jedra bila« Palmotić, ARj.

razvezat se pf — »u istom portu bio se dobro razveza i armiža« Mak Bujas 290; »kad priti grubo vrime, onda se brod razveže iz bonde u bondu debelin lanconima« HvD (značenje je: »brod se veže na sve strane«, a ne »odriješi«).

razvraćen adj. — u izr. *razvraćena prova* »sinonim za stelanu provu je razvraćena prova« Kuć Ped.

ražanj m — »šiljasti rt« Šim. 1982, 295.

r a ž m a v. r a z m a

rebatajica f — *rebatàjic* »znači odbijanje morskih valova o stijene na obali, ono što Francuzi zovu ressac« St Skok Term. 159; isto ARj; *rebatajīca* Gr Elez.; Kom Mard. Pa.; Mn, Sn, Tg, opć. u Dalmaciji; »i slušon rebatajice i šušure / ko da žarna žamoraju« J. Franičević 128. Tal. ribataizo Ros. (tršć.?).

rebatit pf — u izr. *rebatit stupu* »poravnati stupu da uđe u kimente da bi se poviše toga mogla staviti pegula ili štuk« Sn, v. i *rebatur*.

rebatur m — »dlijeto sa dva kanala« Skok Term. 148; isto ARj; »služi za rebativanje« Ro Cec., v. i *rebatit*.

rebro n i **rebra** n pl — »Korbe se zovu koje odgovaraju gredami na kućnom podu, na te korbe pribijene su daske koje se zovu madjeri i odgovaraju šticami na podu. Jer taj ustroj naliči čovječjim rebrima, zovu ga jednokupno *rebra lađe*« Zore 1869, 324; isto ARj; Ca Dean.

red m — oblik u obalnom reljefu na našemu Jadranu »ako se pak dogodi da su čitavi slojevi rezistentniji od okolnih te ih abrazija nije mogla da uništi i pri poniranju obale su oni lagano silazili, onda su oni u moru ostali poput nekoliko metara visokog zida, koji se proteže po više stotina metara; takove podmorske vertikalne zidove zovu obično ribari *podmorskim redima;* osobito se takovi podmorski redi produžuju u more sa rtova ratova; lijep primjer takovih podmorskih reda nalazimo u solinskoj i vranjičkoj luci te u čitavom Kaštelanskom zaljevu; oni se paralelno pružaju u moru kroz čitavu luku; razlog je tomu što su sastavljeni od numulitnog vapnenca, a između njih se nalazi eocenski lapor, koji je more znatno lakše abradiralo nego ove vapnene slojeve; isti pojav nalazimo i na kopnu splitskoga poluotoka tako da slojevi numulitnog vapnenca strše znatno više u vertikali nad eocenskim laporom, kojim su okruženi; ovakovih pojava podmorskih reda ima na našoj obali vrlo mnogo; oni su ribarima dobro poznati jer se vidno ističu u batometriji, a na njima obitava plemenitija vrst ribe« Rubić 44—45.

ređ m — *redž* »ka' je jedro na mistik, onda je karga, a neko zove i redž« Trst Sklj.; »provučen je priko bucijela na kontraasti od prove te pasava uz razmu do krme, dje se veže za žabicu« Mljet Macan 214. Tal. raggio?

refat pf i **refavat** impf — nategnuti, popraviti, ponovo urediti, pritegnuti što na brodu da bude u redu, npr. konop »refaj, refaj oti konop, da ne visi tako!« opć. u srednjoj Dalmaciji. Tal. rifare.

refilat(i) pf — »obraditi blanjom uže strane korbe« Kor Ivanč. 1962, 640.

refikâta f — »jaki udarac vjetra koji dohodi s dimon« Kuć Ped. Tal. raffica.

r e f u v. r e f u l

r e f u d v. r e f u l

r e f u d a t i v. r e f u l a t

reful m — *refu* Bož Cronia; isto Skok Term. 155; *rȅfūd* »iznenadni udarac vjetra (na mahove)« Vrg Jur.; *reful* Rab Kušar; »ki ni kušal mora, na reful bled biva. Kuhačević 39« ARj; »Skoro da tone s preobilne joj vode, kojom je zapljuskali valovi od nekoliko narednih vrtloga — refula zračnih«, »Barka strelovito juri, prši preko valova, vješto se uklanja refulima zaklanjajući bok« Draženović D III 94 i 95; »Jošte zvoni podnevno zvono; ječni mu zvuk jenjava na prekide i tone u šûmu silovitih vrtloga bure. I izginu u zadnjem refulu — i ne oglasi se više« Draženović: Po buri 157; »uto udari reful, napuni jedro, istrgne mu uže iz ruke« Šenoa 16; »dođe reful (tako oni zovu)« Šenoa 31; Skok Term. 160; »lagani udarac vjetra, koji se vidi po jače namreškanom moru« Kuć Ped.; Iž Kulišić; Senj Moguš; Gr Elez.; Nin Maštr.; Crnić; Sa Dean.; Mn, Sn, St, Tg; »s refulima tremuntane« Cett. 1954, 18; »ča zna reful juga, tremuntane i levanta« op. cit. 34; Bak-Škr TŠ; Skok ER; Barb.-Jurk. 1972, 213; Suzanić 386; *rȅfūl* i *rȅfūn* BK Musić; *refuli* Đaja: Mali 164; opć. na cijelom Jadranu; u fig. značenju »srh, ježur« »ka' sa' je pojubija, oma su je uvatili refuli« Šep Kursar; »More vri, i u zraku fijuče kâ refuli ljute bure« (riječ je o mecima, op. R. V.) BK Dabović; u znač. »zapah, zadah iz ustiju« »i kako mu se šćuca, daje mu refule od vina« M. Uvodić Novo doba, Split 1927, 29; u znač. »fumade, udara krvi u glavu« »Nikako nî na to tila pristat i kako se ražešćila, vatali su je pusti refuli u glavi, i sve je padala iz jednega jafana u drugi« M. Uvodić 1952, 147. Ven. rèfolo DM.

refulada f — »tragovi vjetra na moru, npr. Kâ refulada gori ispo Srime, a 'vode jedva idro tišći!« Šep Kursar. Tršć. refolada Ping. i Ros.

refulat pf — *refudati* »(o vjetru) dolaziti na mahove iz različitih smjerova« Vrg Jur.; *vitar refulaje* Sa Dean.; *vitar refula* Sn, v. *refuližat.*

refulić m — dem. od *reful* »ka' bi na moru vidili kakov refulić, svižljali (= zviždali) bi mu i tako zvali vitar neka dojde« Šep Kursar.

refuližat impf — *refulizuat* »rečemo ako nije stalni vjetar« Loš Žuk; *refuližat, refuližâ* Gr Elez.; Sn, v. i *refulat.*

r e f u n v. r e f u l

r e g a n v. r a g a n

r e g a t a v. r a g a t a

regatar m — »sudionik u regati« Sn, St.

r e g a t a t s e v. r a g a t a t s e

regatjer m — »regatni krstaš« St. Tal. regatiere.

regula f — »brodski red, disciplina« Barb.-Jurk. 1972, 77. Tal. regola.

regulota f — u izr. *regulota od pajula* La Kr. Dean.

reja f — 1) sinonimi: *centa, opas iznutra, opas izvana, reja* Be, *centa* ili *reja* Skok Term. 136, 144 sl. 52 E I 2 (Tg); isto ARj; *rèje* »kâ pâs okolo broda, to je biliška dokle brod jema svoj redoviti karag (krcanje)« Po Ivaniš. F. 291; *reja* ili *centa* Mn, Sn, (»najgornji vanjski madir«); *reje* »pojas gaza« Tg (BN 23/4); »pojasni voj«; 2) »željezne motke ili verige, koje pričvršćuju kofu za kolonu te drže sartijole« Carić I, 263; v. *centa.* Ven. zenta règia (znač. ad 1) DM.

rekajis m — »isto što i *rebatajica:* odbijanje valova od okomite plohe pristaništa, u mulima ča su hi gradili stari nima ni glibavice ni rekajisa, a 'vo danas ča se gradu u cimenat ništa ne valja: muka ti je pogledati kako brodi skaču gori-doli, skosaju i tuču jedna u drugu; to je zato ča nima procipo', nego je sve lišo i more se nima di ubijati, udre u liši cimenat i odbije se, a brodi onda skosaju, skosaju, ala ga to!« Šep Kursar. Etim. je vjerojatno ista kao u *rèkesa* (v.) lat. recessus.

rekesa f — Bella *(»riflusso del mare; recessus maris; oseka, rekessa«)* Stulli *(»rekessa i plima od mora, flusso e riflusso di mare, accessus et recessus maris«),* Jal.; ARj; *rekẽs* »uzmak mora, oseka« Vrg Jur; *rèkesa* »oseka... U Cavtatu; pored ovoga izraza kažu *rekesa je,* sr. recessus« Zore 1869, 323; isto ARj; Ca Dean.; »U Dubrovniku vele rekesa« Zore Rad 114, 226; isto ARj; »osek ili osekaj morski« Zore 1895, 18; *rekesija* »flusso, corso di aqua — naplov, štigac, rekesija« Tanclinger (T. Matić: Lexicalia; *rekeša* »najliše gdje pozna rekeša kada je, / da je pod njom malo dna, trudno se vladaje« Vet. 115; »Dalmato-romanski leksički ostatak iz pomorske terminologije od lat. recessus maris« Skok ER.

rekesati pf — »uzmaći; oseknuti (o moru) ... Govori se u naše vrijeme u Trpnju, npr. Kad voda rekesa, vidi se glib. Zabilježio Milas. Glagol je načinjen od imenice rekesa« ARj; isto Skok ER.

r e k e s i j a v. r e k e s a

r e k e š a v. r e k e s a

rema plt — »vesla« Ulcinj Pask. Tal. remo DM.

remanenca f — »inventura, obračun hranarine na kraju mjeseca ili pri primopredaji (na brodu)« Sn. Tal. rimanenza.

r e m i ž a t i v. a r m i ž a t (i)

r e m u ć v. r e m u r ć

remućador m — »tegljač« BK Lip. Ven. remurciador.

r e m u ć a t v. r e m u r ć a t

remurć m — *lemûrć* »tegalj« Gr Elez.; *lemũrć* Veli otok Skok ER; *rèmuć* »potezanje (po moru)« Zore 1895, 19; isto ARj; Majc.-Sim.; *remurć, rimurć* opć. u srednjoj Dalmaciji. Tal. ven. remurcio; remurchio DM.

remurćat pf i **remurćavat** impf — *lemurćat* Bož Cronia; Sa Dean.; Gr Elez.; *lemurćati* Vrg Jur.; *remùćat* »potezati po moru« Zore 1895, 19; isto ARj; BK Musić; *remućat* Senj Moguš; *remurćat* Mn, Sn, St, Tg; *remurćavat* Kuć Ped.; *remućati* Perast Brajk.; isto ARj, gdje ima još nekoliko primjera iz južnoga primorja. Tal. ili ven. remurciar, remorchiare, rimorchiare, rimurchiare DM.

rendit pf i **rendivat** impf — u izrazu *rendi(va)t stražu* »Noć je mrkla i oblačna, osam ura su — straža rendiva«, »Rendiva se straža — iz talijanskoga rendere, znači promijeniti stražu« Dbk Vod. 47; *rendit stražu* »smeniti stražu na brodu« Đaja: Mali 164; »Još pre 50 godina na našim brodovima, mesto današnjega časovnika, upotrebljavao se časovnik s peskom, koji beše smešten na krovu. Taj se časovnik zove na italijanskom jeziku ampola, a naši kažu ampuleta. Te sprave, koje su za smenu straže upotrebljavane, merile su po jedan čas, i kad bi se pesak u stakletu pretočio iz gornje polovine u donju, krmar, koji bi bio na krmilu, prevrnuo bi je. Svakoga četvrtoga časa krmar bi javio kapetanu ili oficiru straže, da je straža istekla, rekavši mu: 'Zapovijedate li da rendim stražu?' — A to se radilo stoga, da bi se uporedilo s džepnim satom, pošto onda drugih i ne beše na brodovima, i tako bi se proverilo da li ima pogreške na ampuleti, pa bi se straža smenila. Pogrešaka je bivalo često jer bi se po neki put ampuleta docnije prevrnula, a katkad bi krmar zaboravio da li je drugi ili prvi put prevrnuo, a i vlažno vreme uticaše dosta na sam pesak. Iako je ampulete nestalo, ipak je ostao i do danas običaj da se upita: 'Zapovijedate li da rendim stražu?' Od prastarih vremena običaj je na našim brodovima moliti se Bogu uveče u 8 časova; tada mesto da krmar upita: 'Zapovijedate li da rendim stražu' upitao bi: »Zapovijedate li da obrnem prvu?' što je značilo da obrne prvi put ampuletu, kad počinje noćna straža, i tada se Bogu moljahu. Otuda molitva počinje s rečima: 'Ampuleta kaže... itd., samo što se za vreme upotreba ampuleta govorilo ovako: 'Ampuleta kaže 8 časova, dobro putovanje... itd. a docnije kad ampuleta i ne kazivaše ništa više, pošto je i ne beše, izostaviše reči 'osam časova', ali uho naviknuto na početak molitve 'ampuleta kaže' održalo je iste reči i dalje iako behu bez ikakvoga značenja. Pre dvadeset godina, na svakome se brodu 'obrtala prva'. Ali danas se ta navika gubi i samo se stariji pomorci sećaju toga lepoga običaja« Đaja: Mali 26—27 (nakon toga Đaja donosi na našem jeziku opis cijele molitve i obrtanja prve; i Carić I, 194—195, donosi opis iste epizode, ali je u njegovom tekstu dijalog između kormilara i ostalih mornara dan u mješavini mletačkog, latinskog i hrvatskog, s prevladavajućim mlet. elementima). Tal. rendere la guardia DM.

r e o n d a v. r i o n d a

rep m — samo u primjeru *riëp na timunu* Loš Šat. (donji kraj vesla, onaj koji je u moru).

repenjada f — *rapanjada* »vitar sa zmorca; kada popodne učini rapanjada, a vitar pođe na maistral, ako je bistar zrak, sutradan odgovorit će sigurno jugo« Sa Gran.; »zapadnjak« Sa Dean.; v. *revajana*.

repiket m — »mala burdada« Kuć Ped.; »takva burdada koja je sama dovoljna da se stigne do cilja«, Sn, St.

rešpir m — »odušnik na brodu«; *rešpir od gabine* »gljiva« Majc.-Sim.; Loš Šat. Tal. respiro.

reštelada f — »rešetka na brodu« Majc.-Sim. Tršć. rastelada Ping.

reštija f — »val... ka' dojde reštija, more ga privernuti; s jedne i druge strane gredu reštije; rape učinili kaj voali od reštij« Vrg Jur; »uzburkano more« Trpanj Fer. 458; »mala reštija od juga, tuče u kraj, a ozdola je ćuh« Sa Gran. Dalm.-rom. *restaja* schiuma del mare, Bartoli II 218 (cit. po Jur., 181); *restìa* DM, također Ros.

revajana f — »ili *ravajana*, ne puše nekoliko dana kao fortunal, nego samo par sati; obično se taj izraz primjenjuje da se označi vjetar odozdala, ponajviše razbješnjeli majstral« Kuć Ped., v. *repenjada*.

reverš m — obično u pl *revêrši* »konopi koji smotaju jedra i penune« HvD.

ribarica f — »lađa s koje se hvata, lovi riba« Mikalja, Bella, Stulli, Vuk, Šulek, ARj (ima samo ovaj primjer 'Vidi dvi ribarice, Petrovu i dvih sinov Zebedeovih... Vnoštvo toliko uhitihu, da obedvi one ribarice velikih napunihu rib' Glavinić: Cvit 201[a]); »horia ribarica. brodica za ribe loviti... lemunculus, oria« Jur. Vitez. 346—347; Kun. 167; »Krvavo svjetlo ribarice stajalo je nepomično na jednom mjestu« Novak TD 28; »ribarica je barka sa škafima, što su na nju istezali traktu, mrežu, ko današnji leut« Trst Sklj.; »barka oblika batila, samo veća (do 7—8 m), sa škafom na provi. Ima ih 2 vrste: 1. koja ima škaf na provi te služi kao svićarica, i 2. koja ima škaf na krmi te služi za bacanje mreža« Kor Slad.; *sportska ribarica* »nakon rata počele su se graditi sportske ribarice tipa svićarica, samo sa škafom na provi, a mjesto pulme na krmi su sidite. Kod njihove gradnje posvećuje se pažnja sportskim finesama. Zato su rebra i oplata tanji (kod svićarica oko 2,5 cm, a ovdje oko 2 cm)« Kor Slad.

ribat impf — »strugati«, »barka se riblje 'zvana najprvo rašketon« Senj Moguš.

ribina f — »dno, carena, Bergholz, iz Kazalijeve zbirke« Babić 1875, 23.

rica f — »ono što služi da se na kuverti pričvrsti dara ili bilo što drugo« Carić I, 263; »veza što drži neki predmet« Đaja: Mali 164. Tal. rizza DM.

ricat pf — (ili *stavit u lavur*) »sapeti, napeti, nategnuti« Majc.-Sim.; »vezati, vezivati« Osmak 163. Tal. rizzare.

r i g a n v. r a g a n

rigeta f — »barka obično nema kontrakolumbe; da joj se ašta od prove ne dere često je po njoj ispružena jedna mjedena pružica — rigeta« Kuć Ped. Tal. righetta DM.

r i g o l a v. a r g o l a

rijempimenat m — »masiv od prove« ili »masiv od krme« Mart Val. Tal. riempimento DM.

rikavica f — mali oblik u reljefu naše obale Jadrana »kad su glave slojeva vapnenca okrenute prema pučini mora, onda more prodire u međuslojne pukotine duboko unutri te pravi veća ili manja udubljenja; kad valovi većom snagom prodiru unutri, onda dijelom morska voda, a dijelom komprimirani zrak traži obično izlaza iznad razine mora na supralitoralnoj zoni te je nađe obično u nekoj pukotini kroz koju izlazi zvuk, dublji i jači ako je veći udar mora i veće udubljenje; bilo da valovi navaljuju i zrak potiskuju, bilo da se povlače te ga isisavaju iz ovakovih pukotina, uvijek izlazi jedan glas; zato ih narod zove *ripavice* ili *rikavice* (od glagola hripati); njihova je buka katkada zaglušna, ali zato one nisu tako česte; ima ih dosta u okolici Dubrovnika« Rubić 26—27; v. *puhalo*.

rilevat pf — »radnja uzimanja rilijeva« Kuć Ped., v. *rilijev*.

rilijev m — »Kad se gleda na busoli, u kojem smjeru ostaje koji predjel ili koji predmet, to se na brodu govori da se *diže rilijev* onoga predjela ili onoga predmeta« Carić I, 263; »pravac koji se dobiva promatranjem snimanih točaka na obali« Car: Oj more 191; »od točaka se na obali uzimlju rilijevi radi orijentacije« Kuć Ped.; »snimak« Majc.-Sim.; *riljev* Suz. 386. Tal. rilievo DM.

rilo n — »sjekilj = tagliamare na otoku Krku« Babić 1875, 17; op. cit. 24.

riljat impf — (ako je lađa) »tako nesmotreno ustrojena da sprednja strana odviše tone, i tad vele njori ili rilja« Zore 1869, 327; isto ARj.

rimesa f — »dobit koju bi pojedini karatist dobio na temelju svoga karata« Kuć Ped. Tal. rimessa.

rimeš m — »dio, pojačanje nadodano listu kormila« Lab Stem. Tal. tršć. rimesso Ping.

rimurćadur m — »tegljač« Majc.-Sim. Tršć. remurciadur i rimurciadur Ping.

r i m u r ć a t v. r e m u r ć a t

rinfôrac m — »bilo kakvo pojačanje na brodu«, Majc.-Sim.; općenito u Dalmaciji; posebno: *rinforac u glavu jidra po jarbolu* Sn; »oglavni rogalj šturnjače« PE, *jedro; rinforac kontrarande* »pojačanje vrške«, *rinforac od škote* »pojačanje uzdenog roglja« PE, *jedro; rinforac od timuna* »pojačanje lista timuna« Sn, v. i *rimeš*. *Tal.* rinforzo DM.

rinit(i) pf — »pokla je barčica udelana i rinjena u more« Vrb Žic 1902, 345; Sa Dean.; *rinut* »tad je opet turaju u more i to zovu bacit u more, po-

rinut, rinut lađu« Zore 1869, 330; *rinuti* »Na glas protov poče sad momčad posljednji posao. 'Udri!' krikne proto, a 20 muževa zalupi teškimi gvozdenimi batova po stotini klinova uz poznatu ô-ô-ôj pjesmu po starijeg kalafata. 'Složno! da pojedinoga ne čujem', doda opet proto; a 20 udaraca traknu u tren, opetujuć zamašne mahce. 'Umetni klinova! — Udri jače! — Pjevaj do krme!' — I opet uz popijevku kalafatovu slušaš strašnu lupu. 'Sve li dotjeraste?' Sve. 'Naprijed dakle, pod provu!' I opet nasta lupa, dok ne zakrišti proto: 'Naprijed, pod nos brodu — još da nam ne pane prova'. Ô-ô-ôj poče opet, a lupa se nastavi. 'Polovica vas na onu stranu! — Svi ovamo!' Na ovu zapovijed pohrli polovica kalafata pod drugi bok broda, a malo zatim i druga polovica. Niz kalafatovo čelo padaju već debele kapi; sve je mirno, samo kad na kad čuješ protov glas: 'Mali pripazi; podaj klinova — Giblju li se pod kobilicom klinovi? — Polovica na krmu! — Svi!' ... I mine kalafate posljednji trudni posao: klinovi su utjerani, a brod se digao; nije se uistinu digao, već su saonice do popela nabijene tako da već možeš i palce odbiti potpiruće s jedne i druge strane broda a da se prevaliti neće. Jedini jošte kusi pod kobilicom podvržavaju ogromno tijelo, stoga će proto: 'Očisti ozdol! — Rasijeci; sabi pod nosom kuse! Odbi pod osovinom! — Popusti priječnicu!' Svaku u tren oka obaviše, a počivajući brod na skliskih saonicah otkliznuo bi uslijed svoje težine na kosini, da ga ne drži još jedno uže sprijeda. Sve je nijemo, zavlada neki užasni mir, a proto će najzad: 'Presijeci!' — Tjelesnina se ne giblje... mnogo lice problijedi... 'Podbij sprijeda!' I zbilja: pomalo, brže, naglo — pak prenaglo u more prasne! U jedan tren mnogo se zbi: brod se stao neopazice gibati, a iz stotine grla odzvanjaše: ide — ne ide — ide, ide! I zbilja brod otkliznu, pa dojuriv do polag svoga ležaja, zadimi bijelomrkim oblakom, a plamen pod njim plane, grozeć progutati toga diva. Nu odmače! More se zamuti i uspjeni srebrolikom pjenom, pljuskajuć do pod vrh ruba« (napomena autorova: »Tehnički nazivi po Boži Babiću, Mladi mornar ili, put brodom iz Senja u Trst«) Hirc 126—128.

r i n u t (i) v. r i n i t (i)

rinja f — »šćiga«, zadarski otoci (Ugljan, Pašman); »razbijanje mora o obalu poslije prestanka vjetra — avertij da te ne izvarze na kroj, oli ne vidiš koja je rinja« Kom Bož. J.

rionda f — 1) »kad se vetar povoljnije promeni« Đaja: Mali 164; 2) *reonda* »na jarbulu je (kutera) i reonda koja služi kao pomoćno jedro u slučaju jakog vjetra« Or Vek.; *rionda* »prvenjak« Ivelić 173; »neki logeri imaju na prvom jarbulu jedno vrlo veliko kvadratno jedro: riondu« Kuć Ped. Tal. rionda DM.

ripar m — »zaštićeno mjesto«, »i u jedon put smo se nošli u vali u bonaci, u riporu ol škojića« Kom Mard. Pa. Tal. riparo.

ripavica f — v. *rikavica*.

ritokat pf — »pokratiti, skratiti, stegnuti, obič. konope«, »Mladići i mi kadeti polazili bi na jarbole za ritokat razne konope, imbrolje i to tako da bi se dobro laškao ili dimez ili strangola, kani ili bunja« Dujm. 1956, 1, 27; Sn, opć. u Dalmaciji. Tal. ritoccare.

riundat pf — »riječ pomorska; znači kad vjetar malo po malo promjenjuje, lazeći od srijede boka put krme«, »Na tri ure po ponoći, kako bješe reko kapetan, riunda nam more i vjetar u pô krme« Dbk Vod. 51. Tal. riondare DM.

riva f — 1) »izgrađena obala u luci, dio luke, i šetalište uz obalu«; ima ARj; Po Ivaniš. F. 17; Tkalčević: Nadala Bakarka 837; Senj Moguš; Nin Maštr.; Žir Finka-Šojat; Vrg Jur.; Gr Elez.; Kom, Sa Dean.; Mn, Sn, St, Tg; Ca Dean.; BK Musić; opć. cijeli Jadran; 2) »žal« Rab Kušar. Tal. riva DM.

rivat impf — »porinivati brod u more« Loš Šat.

rivica f — dem. od *riva* »mali gat« BakŠkr TŠ; »mala lučica (za dvije-tri gajete)« Šep Kursar.

rivolat m — »kurenat koji se vraća, kurenat pred rtom, obratan od kurenta vani; pri navigaciji valja voditi računa o rivoltu, koristiti se njime« Kuć Ped. Tal. rivolto.

roća f — »hridina, pećina, osamljen kamen, na kopnu i u moru« Gr Elez. Tal. roccia DM.

roda f — 1) »kolo, kotač opć.« 2) *rôda od timuna* »kotač kormila« Majc.-Sim.; *rôta* Đaja Mali 164; Kom Dean. Tal. ruota, rota; ven. roda DM.

rodela f i **rodele** f pl — »po njima se bun rodulaje uz jarbol« Sn; *rodela od bunja (dolnjega penuna)* Sn, »hajmica s krunicom od drvenih kuglica« PE s. v. *bracera;* »bucio ima rodelu« Skok ER; sin. *očenaši, paternoster*. Tal. rotella DM, ven. rodela Bo.

rodul m — 1) »ta je delal nove barčice u gradu, pek su je po rodulih prepejivali zdolu brigon i va mandrići hitali v more«, »polugi po kih mora barka na forcu paranka poć na kraj; ako ne zakopaju polugi, ontrat imaju roduli; rodul je jeden bokun jarbolca« Vrb Žic 1902, 353; isto ARj; Vrg Jur.; 2) »drveni ili željezni valjak na krmi broda koćara, ili na strani leuta, za spuštanje i izvlačenje mreže« Kuć Ped.; Mn i opć. u Dalmaciji; 3) »pajeti, ruoduli, baluni, vardaluaji, važulini i pilun forabordo čuvaju buok ot broda« Loš Žuk.; 4) »koturača koja služi u izradi konopa« St.; 5) u izr. *potegnit brud na rodul* znači »potegnuti brod koji je usidren uz obalu po surgadini da se udalji od obale« Kom Bož. J.

rog m — »izvor za zvučni signal jedrenjaka u magli«, »U magli doista davaju znakove jedrenjače svake 2 do 3 minute, puhajuć u rog, a parabrodi fićukanjem i zvukom zvona« Turković 16; »niki gospodari su prije tišćali rog u brodu i ka' bi se našli u magli, svirili bi u rog« Šep Kursar; v. *laja*.

rogadija f — »Vuk, Perast, Boka — dar koji se pošalje kome s mora« ARj i Skok ER; »zovu u Bjeloj prvu novčanu pomoć mornara svojoj porodici, s kojom ona časti poznanike« BK Pask.: »znači pomoć što mrnari pošlju svojoj obitelji, bilo u novcu ili u robi ... eto Jani Jozovoj od muža rogadija, deset do dvadeset peča u tvrdu, a uz peče svakog blaga božjega: cukara, kafe, sapuna« Per Pust. 5 i 14. Ven. rogadia DM.

rogčić m — »rog u kojemu se nekada u gajeti, svićarici, držalo ulje za smirivanje mora da bi se kroz smirenu površinu bolje vidjelo« Hv.

rokel m — 1) *rokel za rigolo* »dio timuna: glava« Lab Stemb.; 2) »koluona je ot guole do kofe, a gore je *rokiel*, ki zovemo i teštedemor« Loš Žuk.; »*rokiel* je dio jarbula između kofe i teštadimoro« Loš Šat. Tal. rocchello DM.

rol m — 1) »zvanični akt mrnarskog ugovora za putovanje« Đaja: Mali 164; 2) *rol od ekipaja* »popis posade«, »Da je samo mogao, on bi ga mahom izbrisao s rola broda« Carić I, 199. Tal. ruolo DM.

rolada f — »bočno valjanje broda«, »Kad je juha na tanjuru, ne smiješ je staviti na stol ni na klupu. Jedna jača rolada i prije nego se ogledaš za svoj život i kako da se učvrstiš, otišao bi i tanjur i juha« Turković 32; »Mali koji se beše održao prvom roladom, ne imađaše sreće da se održi kad se brod povratio« Đaja: Mali 134; Barb.-Jurk. 1972, 214. Tal. rollata DM; ven. rolada (?).

rolan — od *rolât* »ukrcan, primljen u službu na brodu u svojstvu ...«, »stariji brat rolan kao kapetan, a mlađi kao poručnik« M 1933, 7, 3. Tal. arruolare.

rolat(i) pf i **rolavat(i)** impf — *rolat* »ljuljati se brodom s boka na bok« Đaja: Mali 164; Ivelić 199; Senj Moguš; Crnić; Pu, Kor Dean.; *rolaje, rolava brod* Majc.-Sim.; Sn; posebno znač. kad jedriličari u malim jedrilicama, obično kad nema vjetra, ili kada su uopće u slabijoj poziciji na regati, namjerno valjaju brod i pri tome »veslaju« argolom da bi se što pomakli, St; *rulat* »na valovima brod se valja, lela ili rula« Lab Stem.; u fig. znač. u Dalmaciji se za pijanca kaže »dobro si se napi ka' tako rolaješ!« (= teturaš), Štandarac, 1938, 16, 10. Tal. rollare DM.

romb m — »roza se dijeli na... kvarte ili rombe« Kuć Ped.

ronda v. randa

Rônda f — »4 zvijezde u četverokutu« Kom Dean.

rontal m — »more koje reži oko kraja« Đurđ. XXIV, 326; »Prije će se, znaj Glogovac / krenut vjetrim kî zaviju, / ali tvrdi Brnjestovac / prid rontalim kî ga biju« Đurđ. XXIV, 317; *rontáli* m pl »uzburkano more« Muo BK Dean.; »pasaju rontali, kao da će baciti vjetar« — kaže se kad se pojedinačno vidi mali fijad, mjestimični povjetarac« BK Pask.

rosadura f — »mala kiša, rosno vrime; lebićada ispod rosadure« Pod Stojk.

Roščapnice f pl — »zviježđe koje izlazi na istoku prije zore, iza Gvardijula, kao 6. po redu« Kom Bož. J.

rotjera f — »navigacijska karta za rote/rute«, »U kamari su karte od navegacijuni ili od naveganja, među kojima su najvažnije rotjere« Kuć Ped. Tal. rottiera.

rota f — »smjer, put, kurs, smjer broda«, »a ki se ufaju velik rok da pridu, ti zaman penđaju na ledu i zidu; i tko se već nada u život oholi, taj s kola prije pada strmoglav niz doli; zač nitkor nije zabil krjepak cilj u rotu i sebi rok prodljil i svomu životu. Vetranić 1, 271. Ako vidiš kakav jak kolap... pripođa',... pa kad prođe, opeta u rotu. Iz Vodopićeve Tužne Jele (Dubrovnik 1868)« ARj; »rota — put, staza opredijeljena po kojoj brod ima jedriti« Dbk Vod. 51; »pravac broda po busoli« Đaja: Mali 164; Gr Elez.; Senj Moguš; Kuć Ped.; Kom Mard. Pa.; »tarmuntona je zamakla za gorun / a nikur ne zna rotu / ni di je prova / ni di je temun« Božanić 119; BK Music; Bak-Škr TŠ; Suz. 284 i 2, 166; Skok ER; opć. na Jadranu; u fig. znač. »Gremo li ovon roto, Splićani će do koju godinu bit gospodari samo od gajet« Jadr. pošta, Split, 1925, 96, 2; »On uvik vozi svoju rotu, i tako neće dobro svršit« Sn; *ruta* danas općenito u Dalmaciji. Tal. rotta DM.

rotonda f — »polukružno skladište na brodu« Barb.-Jurk. 1972, 214. Tal. rotonda DM.

rotul m — »vinč kojim se izvlači velika mreža na suvremenom leutu« Ro Cec. Tal. rotolo DM.

rovarjoda f — vrsta vjetra »jak, nagli vjetar sa sjevernih kvadranata, nakon serije južnih vjetrova« Kom Mard. Pa. Tal. rovaio (tramontana) DM (?).

rovers m — *roversi od prove i krme* »zatim se kimenti štukaju, roversi od prove i krme se prođu rašpom, pa rašćadurom i glaspapirom i onda se počne barka pituravati« Kor Slad., v. i *barka*. Tal. roverso DM.

roversati pf — »kriviti madire pri paljenju na vatri« KZb 1, 299.

rovinjež m — »brod rovinjske građe, tipa« srednja Dalmacija. Tal. rovignese.

roza f — »ruža vjetrova« Kuć Ped. Tal. rosa.

rožigat impf — »za more: mrmor ili odjek valova koji se razbijaju o obalu; inače za čovjeka u znač. mrmljati, prigovarati, sam sobom inatiti se« Gr Elez.

rtanj v. hrt(anj)

rub m — »rubnjak, razma«, »filaretto, Dollbord, na Krku« Babić 1875, 27.

rucej m — 1) »ručica, držak vesla«, Carić I, 263, II 343; Kom Dean.; Kor, Lo Dean.; *rùcēlj* Zore 1869, 325 (kaže da je na Visu, neće biti rucel*j*, nego rucej, a još manje takav akc., u Kom *rucêj*); ARj ima likove *rucelj, rucel*, cit. Zorin, zatim *rucelj* s Brača; *rùzēj* Ca Dean., v. i *deržalo, manig, ručica, ručnik, žirun.*

ručak m — »mornarski ručak = doručak na brodovima na jedra u drugoj polovici XIX st.«, »Pomiješaj odmah čaj ili kavu s vodom, pa nad oganj neka struji. Doklen uzavre i digne glogolj, nadrobi zdjelu galetami, stavi šećera, pak kad to sve gotovo, izlij i kako bilo. Posjedni po palubi, ako je suha; nasloni se gdjekamo, ako li nije, pa ručaj« Carić I, 125—126.

ručica f — »kad se vesla, drži se veslo za ručicu« Mljet Macan 213, v. *deržalo, manig, rucej, ručnik, žirun.*

ručnik m — »ručica vesla«, »Vesalca napravih dva skladna... da vazme plafca huk, kada se bolj upre... a ručnik dlani tre nevišću do boli. Baraković vila 277« ARj; v. i *deržalo, manig, rucej, ručica.*

ruda f — »ruda krmila, riječ u okolici senjskoj« Babić 1875, 4.

rufijanavat impf — u fig. značenju za more koje *rufijanaje* tj. obavješćuje, nagoviješta, špijaje vjetar »'Ka' izdaleka more počme rūsīt, to rufijanaje niki vitar« Sn. Tal. ruffianeggiare.

ruka (trcarola) v. trcarol

rulat v. rolat

rumbaj m — »ili portel, vratnica na moradi na brtvele« Sn; »portiel na pruove izvana uz aštu, služi za karcat brundunali i dalgi tronki kroz njega u stivu« Loš Šat.; »poklopac otvora na bokovima pramca jedrenjaka« Barb. 1970, 188 i 1972, 214; Mn, Sn, St, Tg, opć. u Dalmaciji; »otvor u ogradi (linici) broda za brzi propust vode s palube« Kom Mard. Pa. Tal. rombaglio DM (ali ne u posve istom znač. kao cit.).

runer — »opskrbljivač brodova hranom, a i momčadi« Car: Oj more 191; »Ukrcali smo ih u New Yorku, u posljednji čas, tik pred sam odlazak. Doveo iz runer, ali u kakvom stanju! Pokupio ih po krčmama i ne pitajući tko je od njih mornar, tko nije, opio ih do nesvjestice, bacio na nekakva kola i dovukao na brod, pošto im je izmuzao sve do posljednje pare. Nijedan se od njih nije mogao da drži na nogama, i mešetar od straha da se ne bi tko rastrijeznio i utekao, strpa ih pod pramac gdje su svi popadali na tle kao mrtvi« Car: Oj more 27; v. i *bording-majster*. Engl. runner.

ruta v. rota

ruzej v. rucej

ružina f — »rđa«, *ruzina* Bož Cronia; Crnić; »težak je posal ruzinu tuć« Bak-Škr TŠ; *ružina* Gr Elez; »ako ti tovar izije libre (tj. ako ne budeš učio), poslat ću te u škver tuć ružinu« St; opć. u Dalmaciji. Ven. ruzene Bo.

S

saajaa! eksk1. — »kad svi mornari potežu što, jedan popijeva visoko na glas: saajaa!« Carić II (1926) 356, v. *Mikula, sveti.*

sabisat pf — »propasti u ponor, potopiti se«, »ka' su uskrmili, more je pritilo da hi sabisa« Šep Kursar; u kletvi »more te sabisalo!« Or Vek., v. i *šubišat.* Tal. abissare DM.

sabjun v. salbun

sablun v. salbun

sablunat adj. — »pjeskovit« Vodice Skok ER.

sabun v. salbun

sabunjar v. salbunjer

sadra f — ARj u znač. »sedra, gips«, navodi zatim primjer iz Hektorovića (Ribanje), ali tu sadra očito ne znači gips: »I drugu /tj. ribu/ tuj vadri bolje, nego mnjaše, kojoj se pri sadri kus repa vijaše«, isto tako Skok u ER veli da je riječ »nejasna«; *sadra* u srednjoj Dalmaciji nije ni 'gips' niti je 'nejasna', nego znači »(pod)morsku škrapu, hrid, kamenu obalu, škrapinavi kraj di more tuce« u Milni i Sutivanu na Braču, s likovima *sȃdra* (Sn), *sādra* i *sȁdro,* a već je i F. Ivaniš za *sȅdra* zabilježio u Po »ona strana kuda se more razlije kaže se . . ., ako su stine sedra, stinica« (str. 17), taj primjer ima i ARj, ali nema drugi Ivaniš. primjer »di je kosa od stina pod dnu mora (zovu se) sedre ili prazi« ib. 17.

sadrina f — augm. od *sadra* »Mater našu ovu, po kojoj se hodi, / koju Zemlju zovu, more svu obhodi; / kȃ ima šupljinu po mnoge načine, / pisačje, paržinu, skrače i *sadrine*« Hektor. R. 335—338; isto u ARj.

sagena f — 1) »brod na jedra i vesla IX i X st.; . . . Hrvatska je u doba kralja Tomislava imala do 80 većih brodova sagena« PE VI, 696 (1960); 2) »ribarski čamac (i velika mreža potegača)« PE III, 174 (1976).

sagita f — »Sagitta je tip ratnog broda koji se kod nas pominje kroz duži vremenski period sve od X do XVII stoljeća . . . U početku kao tip glavnog ili jednog od dvaju glavnih tipova ratnog broda u X st., završila je kao pomoćni brod sa naoružanom posadom u cilju obezbjeđenja sidrišta, kao patrolni brod na prilazima luka i tjesnaca, kao carinski ili policijski brod. Sigurno je da su je imali svi gradovi na našoj obali. U Dubrovniku se naziva sagitta ili sajeta, negdje sagira, a u Omišu — omiška strijela . . . sagitta je brod kojim su se služili omiški gusari. Jedro je bilo križno sa oker i crvenim prugama, a moglo je biti s grbom. Ako se radilo o komandnom brodu gusarske flotile, nosio je grb plemića koji je komandovao, recimo Kačića, a mogao je biti i hrvatski grb. Nigdje se ne spominje da je nosio top. Oblik trupa sagitte, veličina i jedan jarbol, navode na zaključak da je predak današnje bracere. Omiški gusari, kao i senjski uskoci, napadali bi ovim brzim i lakim brodovima uvijek iznenada, za nevremena u tamnim i olujnim noćima, služeći se hladnim ili vatrenim ručnim oružjem« L. Verle: Sagitta iz XIII stoljeća, Modeli naših brodova, Split 1975, 64—65; v. *sajeta.*

saguma f — »2. prvi par rebara (1 komad) kod čamca« BakŠkr TŠ.

s a g u r n a v. s a v u r a

s a j a r v. š u j e r

sajarić m — mali koridur na gajeti (Kor Slad., v. *barka*), u Kom *kordur* Bož.

sak m — 1) »mornarska vreća« Suz. 386; 2) *sak od jidra* »trbuh jedra« St. Tal. sacco (u oba znač.) DM.

sakada f — »dno uvale« (sin. *kûl de vâle*) Sn. Tal. sacco, ven. sacada (?).

sakēta f — »kad se kod većih brodova jedra zaviju, vežu se saketama, konopima koji su vrlo plosnati da ne deru jedra« Kuć Ped.; Đaja: Mladić 166; Carić II, 343; »pletenina od svilaca ili katramirane dretve sa pet, sedam ili više niti; služi da se zatvoreno jedro veže uz križ« Barb.-Jurk. 1972, 214; *kupjenje jidra na saketu* Sn; v. i *šaketa*. Tal. sacchetta.

saketat pf — radnja kojom se *jidro kupi na saketu* Sn.

sakula f — »kut jedra ojačan dvostrukim platnom; na sakuli je pocinčani prsten za koji se veže konop za natezanje jedra« Kom Bož. J.

Salamun m — u izrazu *Salamūnōvo slovō* »Kroz to je stari Marko pošao k potoku, i po staromu običaju postavio šaku ribe (sardelica) za macića te učinio na pločici *Salamunovo slovo*, neka čuva od nenadinje i udijeli sreću« RKJS 1930, 138. DM ima o tome s. v. *superstizioni*. V. *šijun, pijavica, trunba marina*.

salatera f — vrsta broda, BK poč. XIX st., nosiv. 20 tona, GPMK 1953, 59. DM nema.

salbun m — »morski pijesak«, *sabjôn* Muo BK Dean.; *sabjûn* Kuć Skok ER; *sablûn* Cres Tentor; Skok Term. 21; *sabun* »ča do neba zvizdenita da 'e sabuna taj praznina sva pripuna« Kav. 428; *sabūn* Vrg Jur.; Žir Finka-Šojat; *sàbūn* Nin Maštr.; *salbun* »Piše ti po prahu i po salbun sije, / ki se oholu bahu svit dat usiluje« Marulić J. II, 329—330; »dimajući garbun jidrom paha, huhće, / miša s morem salbun, on od straha drhće« op. cit. VI, 75—76; ARj osim nav. primjera iz Marulića ima još iz Luke Bračanina Polovinića, Daničića, Gazarovića, Vitaljića, od rječn. samo u Belostenčevu gdje se kaže da se tako kaže u Dalmaciji; Kr, Mn, Sn, St, Tg; Kl Dean.; Skok Term. 21; Kom, Kor Dean.; HvD; Pu Dean. *salpun* Belostenec, ARj, Skok ER; *sambûn* Molat Skok ER; *sanbûn* Bož Cronia, Skok ER; *sàplūn* XVI i XVII st. Dbk (Vetranić) Skok ER, također na Mljetu; *sarbun* HvD i Split (alternativno *salbun;* Žir Finka-Šojat; v. i *salbunarija*. Lat. sabulum, tal. sabbia, sabbione, ven. sabion.

salbunada f — »pijesak, veliki kompleks pijeska, pješčana plaža, pijesak u moru, na dnu, ili na obali uz more«, *salbunada* ili *sarbunada* opć. u srednjoj Dalmaciji.

salbunarija f — »pjeskarstvo, salbunarstvo, vađenje, prevoženje i prodavanje salbuna, pijeska iz mora« — »Velika se prodaja čini od pržine iz mora, koja se vodi u sve gradove naokolo, po otocin sve do Visa za gradnju kuća. Deset-petnaest brodova bracera iz Jesenica i Duća vodi svaki dan i isteže se lipi novac« Po Ivaniš. F. 306; »Pržinu vade na raznim mjestima od Dugog Rata do Omiša. Prije, kada su počeli raditi, vadili su pijesak najviše iz pet metara dubine. Split se razvio, novogradnje su progutale milione kilograma pijeska, pličine su nestale. Sada na tim istim mjestima pržinari moraju vaditi pržinu iz dubine od 12—13 metara. Rade vrlo primitivnim sredstvima. Svaki pržinarski brod ima 'žlicu', 12 do 14 metara dugu oblu gredu, koja na donjem kraju ima pričvršćen masivan željezni obruč, s promjerom od pola metra. Željezni obruč predstavlja ujedno gornji rub i otvor velike i široke vreće koja je pričvršćena uz obruč. Gornji dio grede je na nekoliko mjesta probušen i u te rupe smješteno je nekoliko drvenih prečaka, tako da taj dio 'žlice' predstavlja ljestvicu. Pomoću užeta i kolotura pržinari spuštaju tešku 'žlicu', u more, jedan se popne na ljestvicu 'žlice' i po njoj gazi i tlači da se željezni obruč 'žlice' što dublje

zarije u pijesak i tako napuni vreća koja izvlači najednom 250 do 300 kg pržine. Pržinar koji stoji na ljestvici upadne i do vrata u more usred zime. Isto tako tri čovjeka na brodu neprestano su mokri kada izvlače 'žlicu', a sav je promočen naročito onaj koji razmeće pijesak u stivi. Pržinari se tako usred zime satima kupaju u odijelu u morskoj vodi. Za ciče zime na vjetru se često smrzne odijelo i ledena kora prilijepi im se uz kožu. I takav naporan, nezdrav i težak rad traje satima, 'žlicu' moraju više puta bacati i vaditi, dok na nađu pijesak. Brod se napuni morskom vodom, koju 'žlica' u mlazevima izlijeva zajedno s pijeskom, pa vodu morju crpiti sisaljkama da ne bi potonuli.« Š. Šehović: *Gorak je kruh naših pržinara*, Novo doba, Split, 1938, 10. XII, 9—10; »Ispočetka vadio se pijesak kopanjem lopatama na malim dubinama... Taj težak pionirski posao nije davao baš najbolje rezultate. Prvo s razloga što velik broj uposlene radne snage nije obećavao najunosnije nagrade za taj inače zamoran posao. Drugo, što takvo krcanje pijeska na plićacima nameće korištenje samo onih brodova koji imaju najmanji mogući gaz. Tako su prve njihove lade na tom pionirskom poslu bili obični čamci, gajete i leuti. Treće, taj je pijesak mnogo lošiji od onoga koji se kopa na većim dubinama, tj. na standardnoj dubini od 10—20 metara... Od 1910. do 1943 (jer od 1943—1945. učestvuju gotovo svi sa svojim malim brodovima u NOB-u) radi se čeličnim žlicama tipa »kućarun«, koje su prihvatili od svojih starijih istarskih drugova iz Pirana. Za taj rad s »kućarunom« sve do 1943. trebao je još uvijek prilično velik broj radne snage, ali zato je omogućeno vađenje boljeg pijeska iz većih dubina. Od 1910—1943. rad na iskapanju pijeska ostao je još uvijek težak i prilično primitivan. Na tome fizički napornom poslu radilo je neumorno, prema veličini broda, obično 8—12 mornara radnika. Kada velika čelična žlica kao lopata dodirne dno, njih 10—12 podijeljenih u dvije grupe, poredaju se s obje strane drvene grede (nosača »kućaruna«) koja je u sebi imala ukopane čelične šipke kao stepenice, i svojom težinom tijela uz zajedničke trzaje koji bi oživjeli istovremenim poskakivanjem, zabijali su tu veliku čeličnu žlicu kao lopatu u pijesak. Pošto se ta velika čelična žlica zabila potpuno u dno i tako napunila pijeskom, počeo bi rad na izvlačenju. Ponovo bi njih 10—12 natezalo konop koji je koloturnicima omogućivao da se taj teret od 250—300 kg dovuče na palubu i potom iskrene u brodsko skladište gdje bi se obično izdvojila dvojica iz radne grupe, koji bi odmah zatim lopatama raznosili pijesak, i tako bi se podjednako raspodijelio teret po čitavom skladištu. Tako se od »jutra do sutra« radilo na iskapanju, uskladištenju, razvozu i konačno iskrcaju toga prilično dragocjenog tereta. Brod je nagrizala vječna vlaga koja se potpuno upila u svaku i najmanju poru drvene konstrukcije tih malih obalnih jedrenjaka. Iskrcavalo se nošenjem na ramenu drvene »mašure«, slične onima manjim drvenim koritima za napoj stoke. Od toga lančanog sistema iskrcavanja »mašurima« ostali su vidljivi i dandanas profesionalni tragovi u obliku velikog tvrdog žulja na desnom ramenu gotovo svakog našeg starijeg pržinara. Taj profesionalni pečat teškog i neuobičajenog fizičkog rada izbio bi, duboko ukorijenjen, u obliku debele kožne izrasline na mesu iznad desnog ramena. Takva tvrda naslaga kože ne bi se mogla ni danas potpuno odstraniti ni najsuvremenijim kirurškim zahvatom. Nakon završetka II svjetskog rata, prema podacima iz Uprave pomorske oblasti srednjeg Jadrana u Splitu, Upisnik brodova MOP, Kriljani su krajem 1962. imali 41 motorni jedrenjak od ukupno 1500 tona nosivosti; ta je prilično velika i brojna flota upisana u obliku bliskog rodbinskog udruživanja na ukupno 116 suvlasnika. Osim toga, odmah nakon završetka rata nastalo je takmičenje u motorizaciji. Od te godine do danas svi ti bivši i novokupljeni brodovi izbrisani su iz klase običnih drvenih jedrenjaka i preupisani u klasu motornih jedrenjaka. Osim toga napretka koji potpuno otklanja sve nedostatke dotadanjeg klasičnog pogona na vesla i jedra, ugradili su i motorna teretna vitla na palubi. Takvom novom mehani-

zacijom čitav do tada najteži dio rada oko ukrcaja i iskrcaja tereta znatno je olakšan. U ovih posljednjih nekoliko godina razmišlja se i o ugradnji grabilica (grajfera) koji bi svojom sveopćom prednošću za taj specifičan posao potpuno isključio dosadanji klasičan rad »kućarunom«. Takva izmjena načina u radu potpuno bi olakšala i ubrzala ukrcaj i iskrcaj i time pojednostavnila taj za sada još uvijek težak i kompliciran posao« A. Lepeš: Pjeskari iz sela Krilo-Jesenice, Pomorstvo, Rijeka, 1963, 4—5, 154—155; »Krilo-Jesenice (uključujući i obližnji Orij i Dugi Rat) su po broju jedrenjaka a kasnije i tonaži motornih jedrenjaka, radnim navikama i poslovnoj angažiranosti tamošnjih brodara i ostalih stanovnika bili najveći centar pjeskara na našoj obali. Doduše oni su to i danas, ali već svi motorizirani i tehnički opremljeni (1969. g. imaju 45 motor. jedrenjaka sa 1780 t. nosivosti). Radilo se od »danas do sutra«, osvanuti je trebalo na poziciji iskopa u području ušća Cetine. Pored posade od 3 do 4 čovjeka kao utovarivači angažirano je i njih još 6 do 8, u tom pogledu vještih mještana. Na kraju drvene motke duge 10 metara na kojoj se nalazi određen broj željeznih rogova, pričvršćena je velika čelična probušena lopata oblika kašike (promjera 65 × 65 cm) zvana »kućarun« u produžetku čije šupljine je pričvršćena specijalna vreća zapremnine jedne četvrtine kubika pijeska. Kad lopata dodirne, spuštena sa boka broda, morsko dno, gazeći na rogove svojom težinom i određen broj ljudi ukopavao istu u morsko pjeskovito dno, zatim bi ostali sada napunjenu pijeskom težine 250 do 300 kg, pomoću tovarice obješene o jarbol i na njoj koloturnika, podizali i iskretali pijesak na palubu, bacali ga u stivu i lopatama slagali (paližali), dok bi jedan na ručnoj sisaljci crpio more koje se cijedilo iz pijeska u brod. Organizirani u zadrugu imali su svoje područje razvoza od grada Korčule do rta Ploče, a često su plovili do Dubrovnika i Zadra. Iskrcavali su svi članovi posade pomoću natovarenih pijeskom »mašura«, teških od 50 do čak 100 kg u zavisnosti od vrste i granulacije pijeska, koje su nosili na ramenima najčešće iz položaja broda u četverovezu u gradskim lukama preko »skale« na krmi ka visokoj, u odnosu na nakrcan brod, obali... Takvo jedno putovanje (tzv. vijaz, od ital. viaggo) u području Makarska — Trogir i obližnjih otoka trajalo bi i do 1,5 dana, a kod lošeg vremena i do 8 dana. Za Split se radilo često tako da se razvozilo non-stop, a iz Krila je svakodnevno putovao u Split čovjek koji bi rasprodavao na obali, iskrcan pijesak.« Cecić; »Prije se krcalo sa kopna, morske obale u teškim kopanjima, nosilo na leđima u brod, a kasnije se brodari naučili od Piranaca iz Istre vaditi gvozdenim žlicam prikovanim na dugim gredama« F. Ivanišević, Naše more, Dbk 1919, 1, 22; »*badîlj* — lopata za vađenje pijeska iz mora; *dȑško o' badílja* (tj. držalo lopate) bilo je dugo do osam metara, a lopata (od željeza) imala je oblik poluelipse (kad se elipsa prepolovi poprečno, ne uzdužno) i s držalom je pravila veoma blagi oštri kut; drško bi se *zabȍlo u tulȉcu* (tj. uvuklo u grlić što je bio sastavni dio lopate), i onda *zabȉlo brȕkvami;* stari *salbunâr* (tj. pjeskar) kaže: »Kovač bi na' skova badilj 'nako kako bimo mu mi zapovidali, a drško bimo učinili sami i to o' vesla, u višje komadi. Kalopavali smo hi (tj. sastavljali smo pojedine komade držala) špago' a ne žico', žica bi na' razbila ruke. Prije ka' je bilo višje salbuna i bliže kraja, drško je bilo dugo tri-četiri metra, a posli 'voga rata valjalo je činiti drško i od osa' metri, jerbo nisi moga va'it (tj. vaditi) di si tija, nego di nije zabranjeno. Prije rata bimo stavili drško uz rame i ljuljali dokle se badilj ukopa u salbun. O' toga ljuljanja bacilo bi na' frku (tj. veliki žulj) na ramenu. Posli rata niki (tj. nitko) višje ne ljulja rameno' nego rukami. Na badilju smo obišno dizali treset (tj. trideset) do četrdeset kili, a diko (tj. katkada) bi se diglo i višje. Ka' bi se diglo puno, užali bimo pomoći jedan drugomu pribaciti (tj. prebaciti punu lopatu pijeska u brod kad bi je pjeskar digao van mora); *ȉti u salbȕn* — poći vaditi pijesak iz mora; npr.: *Sutra gremo u salbun. Di je Šime? Išla je u salbun; glibȉna* — glib (u pijesku); stari salbunar je rekao: 'Inžinjer u gradu (tj. Šibeniku) vazeja bi čašu vode i usuja bi malo salbuna. Ako se voda muti, salbun ne valja — ima glibine u njemu. Mi bimo se drugačije osvidočivali ima li glibine u salbunu. Vazeli bimo u šaku malo salbuna i stiskali šaku. Ka' se šaka otvori, a on se ne raspe, nego ostane u komadu kaj tisto, onda je pun glibine i to ti je slab salbun. A ka' si otvorija šaku pa se on raspe, to je pravi salbun — nima u njemu glibine, ne boj se!' Stari salbunar Šime ispripovjedio je o svom salbunarskom životu ovo: 'Koliko sa' ga izvadija (riječ je o pijesku) ne bi stalo u veliku crikvu (tj. u veću šepurinsku crkvu) — najmanje pet iljad metri (tj. kubičnih metara)! I još sve to iznija u šmuru (tj. mašuru) iz broda! Ča misliš — pet iljad metri salbuna iskopati sa dna mora i digniti na badilju u brod, panda iskrcati iz broda i to sve brez vinča i poprdila (tj. bez dizalice i motora) — sve s ovima, rukami! A di je voziti (tj. veslati) do mista di smo ga vadili, pa ka' napuniš brod, vozi u grad oli 'namo di ga je valjalo iskrcati! Liti bimo se digli na uru ponoću i onda vadi dokle sunce izajde panda na veslo! Idro bi na' po burinu pomoglo do konala (tj. do ulaza u Šibenski kanal), a posli gori uz Konal, uz kurenat o' rike vozi i čepaj se (tj. veslaj i napreži se)! A ka' smo ga posli 'voga rata vozili u Zaton oli Raslinu (sela na Krki), znamo mi najbolje kako na' je bilo! Od Rupe do gori po seda' uri (tj. sedam sati) bimo se puni' brodo' probijali uz korenat! Ne smiš fermati (tj. prestati veslati) ni šekund jerbo ako fermaš, kurenat te vraća na se! Panda ka' si doša gori, vazmi šmur i motiku pa ala iskrcaji! Popodne majštral pa burtižaj iz grada doma! Sutra epe isto! Salbunjarija! Pa na 'ni način! Sve na čovikovu snagu! To je bilo za krepati o' truda! Jedan put smo u je'nemu danu četiri broda doveli u Trbounj. Vadili smo ko' Rupe pa je bilo blizu. Ali isto četiri puna broda nava'iti i iskrcati — nije to šala! Ka' smo iskrcali četvrtu brod, donija čovik pri' nas pršuta i biloga kruva! Nećeš virovati — nismo mogli isti o' truda! Da nije bilo 'no malo majštrala, teško bimo bili i doma došli o' truda!' Govoreći o brodovima u kojima su prevozili pijesak, stari salbunar je rekao: 'Naši brodi su obično vozili po pet-šest metri (tj. kubičnih metara). Mi tri čovika bimo napunili brod u tri ure. Diko' (tj. katkada) bimo vadili u dva, a diko' u četiri, ali obišno nas je bilo po tri u svakomu brodu: gospodar i još dva čovika. Posli 'voga rata 'no ča bi se dobilo (tj. zaradilo) dilili smo 'vako: najprije brodu peti dija, a ostalo bimo podilili na je'nake dile. Prije rata su za brod vazimali višje. Gospodar je dilija kako je tija. Ki mu je ča moga! Ako nećeš ti pojti š nji', pojti će drugi! Potriba te gonila dojti do dinara — da priraniš familju!' Salbunar je rekao i ovo: 'Neću nika' zaboraviti ka' smo ga (tj. pijesak) posli 'voga rata vozili u Raslinu, uz riku — a gladni! Selo je bilo svo popaljeno... Svaki gospodar je doveja (tj. dovezao) nekoliko brodi brezplatno« Šep Kursar, ČR 1978, 2.

salbunjer m — 1) (u Privlaci kraj Nina *sabunjar*) čovjek koji se bavi *salbunarijom* (vađenjem, prevoženjem i prodajom sa(l)buna, 2) brod koji služi u tu svrhu; opć. u srednjoj Dalmaciji.

salma f — »mjera za nosivost, nekada u Dbk«, »Dubrovački izvori većinom govore o nosivosti u kolima (currum, carro) i u salmama (tovarima), što vrijedi većinom za nosivost žita« Bačić.

salmandron m — »neki brod iz Rovinja u split. luci 1784; Relazione della peste di Spalato dell'anno 1784...« Venezia 1784, 31. Lat. sallandrum, tal. salandra DM; lik *salmandron(e)* nemaju: DM, Coronelli, Bo., Tommaseo, Enciclop. ital., Lexicon totius latinitatis (Patavii 1827); u tekstu se još zove *bastimento, legno, barca*, pa stoga, prema DM, nije mogao imati više od 100 tona nosivosti.

salpat pf i **salpavat** impf — »dignuti, dizati iz mora sidro, ankoru, manju mrežu, pa i cimu« Kom Mard. Pa.; Kl, Fu, Kom, Sa Dean.; u Sn može značiti, osim nav., i »ukrasti komu što: nisan već naša kolpo morto, nikor mi ga je salpâ!«; Gr Elez.; BakŠkr TŠ; *salpat cimu, salpa!* HvD; *sàlpa(t)* Kor, Lo Dean.; *sàlpat* (također i fig. »otputovati«) BK Music; *salpati* Mikalja, ARj, primjeri iz Vetranića i Kašića (»'za-č

ne imam peduta, ni dobrieh mrnara, / ter sidro salpati ne mogu vajmeh sam« Vet. 169; »salpajući najglavnije drijevo« Kašić fran. 142); Vrg Jur.; Skok ER; Šep Kursar; Zore 1869, 34, isto ARj; *salpavăti* Šep Kursar; *salpávat* BK Musić. Tal. salpare DM.

s a l p u n v. s a l b u n

salvataj m — »spasavanje« Suz. 386. Tal. salvataggio DM.

s a m b u n v. s a l b u n

samograd m — »malena morska uvala ograđena sve uokolo brežuljcima ARj)« Šim. 1982, 296.

s a n b u n v. s a l b u n

sandol m — »neka vrst bateline, od koje je često dulji jer može da bude dug 6 m, širok 1,45 m, a visok 0,30. Na polugu poprijeko broda može se nataknuti maljušan jambor, a na nj dignuti četverokutno jedarce« Lorini 56—57. Ven. grec. sandolo, Cortelazzo Influsso, sàndolo DM.

s a n d o l i n v. s a n d u l i n

sandula f — »batela ili batelina« Kom Mard. Pa.; »barka koja ima ravno dno i ravne strane, dva banka, mali krmeni i škaf na provi, rijetko s purtelom na škafu, duga oko 4 m, šir. oko 1,5 m, ima 2 vesla, madiri su od jelovine, služi kao pomoćno plovno sredstvo za lokalni ribolov itd.« Kom Bož. J.

sandulin m — *sandolin* »uski čamčić sličan kajaku« Suz. 2; *sandulin* »pokreće se palõn« Kuć Ped.; *sandùlina* f »čamac plitkoga dna« Pod Stojk. Ven. sandolin DM; sandolin Ros.

sansa f — »isto što i ispolac, palj, šešula, drveni sud za crpenje vode, mora, ili pak vina«, Stulli, ARj, Zore 1895, 19; Skok Term. 120, 121, 126; Skok ER. Tal. sasso, sassola.

sansal m i **sensal** m — »mešetar, posrednik uopće, posebno pomorski« Car: Oj more 191; »Naposljetku se namjeri na sansala Rodrigueza, koji mahom nanjuši 'posao' i još mu iste večeri dovuče na brod onu gomilu, na vrat na nos pokupljenu tko će znati po kakvim podzemnim špelunkama« Car: Oj more 65; isto ARj; v. također *sansir*, te *bording-majster* i *runer*. Tal. sensale, tršć. sensal Ping., Ros.

sansir m — isto što i *sensal* »Kapetan ne otiđe sam da traži mornare, već se za to preporuči takozvanomu *mornarskom sansiru*. Takvih sansira ima svaki oveći trgovački pomorski grad. Izjelice ponajviše i propalice, koji bestidno trguju mornarskom kožom i mornarskim krvavim dobitkom. Mornar, koji hoće da se ukrca, ide sansiru i preporuči mu se. Ta ga preporuka stoji odmah nekoliko franaka. Kada sansir raspolaže sa mnogo mornara, a brodova je malo, on to nikomu ne krije, a mornar koji hoće da se ukrca još mu se jednom preporuči, i uz preporuku mora se opeta dotaknuti džepa. Ako mu tužnome danguba dodija, smekša još jednom dobru volju sansira, i tako se često dogodi da u to ime potroši mjesec plaće i više« Carić I, 178; v. također i *sansal, sensal* te *bording-majster* i *runer*. Ven. sanser; sansier Ros.

santabarbara f — »ispod kamare je santabarbara; tu se drže lagvići vina« Kuć Ped.; »to je u samoj krmi spremište za cime, na današnjim teretnim brodovima«, v. i *barbara, sveta*.

santina f — obič. u pl *santîne* 1) »kaljužnice, stonovi, najniži dio štive gdje ostaje voda koju brod pušta, prostor između podnicâ i dna broda« Carić I, 263; Pu, Sa, Kom Dean.; Iž Kulišić; Gr Elez.; BakŠkr TŠ; Majc.-Sim.; Vrg Jur.; Senj Moguš; Šep Kursar; Kuć Ped.; Kom Mard. Pa.; srednja Dalmacija opć.; *sentîna* »dno od broda« Mikalja, ARj, Rab Kušar, u prenes. smislu »Ti si najveća na svijeti ostala sentina smrdeća svijeh grijeha« ib. (ARj); Kl Dean.; Suz. 386; Bož Cronia; Kuć Ped.; »guši ga onaj zadušni zrak ulja i ugljena, te sentine« Katalinić 1911, 55; Car: Oj more 191; *sìntina* Perast Brajk.; *stentina* Zore 1895, 21; Ca, Kor, Lo Dean.; *šantîna* St; 2) »sredina leuta otvorena za 2,5 × × 1,9 m« Sa Gran., v. *leut*; 3) u znač. »štiva, skladište, unutrašnjost broda«, »pod kuvijertom u stentini« Sasin 171; »Te za spasit skupi život goli, / čitav

teret namah hitaj doli; / svežnje bacaj, do santine skoči, / iz bačava ruso vino toči« Šimun 36; »Kroz otvore *(bukaporte)* ulazi se u prostor broda, po sredini, u *štivu* ili *santinu*« Skok Term. 140; »skladišni prostor u brodu: vrzi u santinu pa uštivaj« Žir Finka-Šojat. Ven. santina.

s a p l u n v. s a l b u n

s a r b u n v. s a l b u n

s a r ć a v. s a r t i j a

s a r t i g a v. s a r t i j a

sartija f i **sartije** f pl — (obič. u pl) »pripona, pripone jarbola« PE *jedro*, također BN sl. 49, 111/6, 18, 22; *sarća*, *sarće* St; *sârti* m pl »konopi koji učvršćuju jarbol s obje strane« Gr Elez.; *sartige* Hrv. primorje, zabilježio Rogić, ARj; *sǎrtiga* Senj Moguš; *sârtiga* Pu, Kor Dean.; *sǎrtige* Račišće Skok ER; *sartija/sartije* »sartije sve moje do najmanja uze, / potrjebno kako je, ti vlada' Jesuse« Vet. 174; »Po starijah još djetići / gdi se bosi valentaju« Sasin 171; isto ARj; »čvrsto, debelo i katramovano konoplje, koje drži kolone jarbora sa obiju strana« Carić I, 263; Vrb Žic 1902, 343; *sărtije* Bož Cronia; »puto« JS 1928, 5; »pavijun ili sartije ... To su četiri glavna konopa preparte (sa strane) koji pritežu i učvršćuju jarbor« Po Ivaniš. F. 292; Kuć Ped.; »Užeta i sartije ... na jarbolima bracera ... sviraju i cvile na jakom vjetru« Šenoa 14, »Bilo je gadno — ma baš gadno, sve su sartije na bracerama pucale« Šenoa 31, »Čuti se da vjetar raste, ja to, dragi moj, tako dobro razabirem po zvuku sartija« Šenoa 36; »Marijan skoči na obor broda, uhvati se za sartije« Kumičić 266; »ima tri svjetionika: crveni, zeleni, svaki na svojoj strani, na sartijah« Kumičić JB 72; »Držeći se rukom za sartiju, blijeda je djevojka gledala za remorkerom« Car: Oj more 114; Sa Gran., v. i *leut;* BakŠkr TŠ; *sârtije* Ca, Kl, Lo, Sa Dean.; Bk Musić; Skok Term. 143, 146 (sl. 53 F 13), 152 (sl. 59 × 4); *soărtija* Vrg Jur.; *sörtiga* »željezna užeta privezana za vrh jarbola i za bokove lađe« Skok Term. 144; *sôrtije* Kom Dean.; Kom Mard. Pa.; v. *asartia, sartia,* II dio ovoga rječn. Tal. sartia, Coronelli Nave 1, 74; DM; ven. grec. sarce/sartie, Cortelazzo Influsso.

sartijica f — dem. od *sartija* »One dva konopca od varije do bandi se zovu sartijice (sartije; jednomu samomu je ime sartija)« Vrb Žic 1902, 343, v. i *sartija.*

sartiola f i **sartiole** f pl — »gornje pripone, pripone košnog nastavka«; »na jarbulu od prove i od medzarije se od druge krožete, resp. od početka jarbuleta, spuštaju do kofe sartiole« Kuć Ped.; Carić I, 263. Tal. sartiola, Coronelli Nave 1, 105.

sašet m — »običan morski okrugli kamen« St Kovačić. Tal. sassetto.

s a u r a v. s a v u r a

sauran adj. — u izr. *brod saurana* znači »brod je manjim dijelom uronio zbog tereta, u istom znač. čuju se i izrazi *brod prtepena* ili *brod ima saura;* čuju se i izrazi *brod saurana do pô karga* ili *brod saurana dva prsta ispo karga,* tj. brod je uronio do polovice svoje nosivosti ili dva prsta ispod polovice svoje nosivosti« Šep Kursar.

s a u r n a v. s a v u r a

saviti pf — u izr. *saviti idro* »skupiti jedro neposredno poslije jedrenja, tj. smotati ga oko lantine« Šep Kursar; »saviti jedro isto što i skupiti« ARj, primjeri pod *jedro.*

savornjak m — »brod sa savornjom, od savornja« ARj; Skok ER.

savura f — »balast«, *sagûrna* Cres Tentor; ARj; Skok ER; »Čuo je da su u Braziliji vragometno poskočili navli, te on odjedri onamo prazan, pod sagurnom« M 1930, 2, 4; Barb.-Jurk. 1972, 214; BakŠkr TŠ; (»protuteža jedru, olovo«); *saûr* m »znači svaki teret, pa i nekoristan, od kojega brod dijelom uroni da bi bio stabilniji u vjetru, npr. kamenje — kad ga se krca samo da brod uroni; riječ saur upotrebljava se samo u vezi s uronjavanjem broda, tako npr. kad se za koga želi kazati da je loš mornar i da od njega ne treba očekivati nikakvu pomoć u brodu, kažu: On na(n) je u brodu šoli za saur!« Šep; *saûrna* Sa Dean.; *savornja* ARj; Parčić; Miklošič, Skok ER; *savura* ARj;

Sn, St; »Još je manja opasnost da će ju more prevaliti jer ima dvije tisuće kila savure od olova na dnu« Tresić 1897, 23; »koristan balast u dnu broda; svaki nekoristan teret u brodu; šljunak, tučenac za cementnu masu« Kom Mard. Pa.; *sàvūra* Kor Dean.; Skok ER; *savurna* ARj; DOP (EPN) 49; »kamenje, pržina ili pijesak, što no se stavlja na dno stive, kada je brod prazan, da se ne bi prevrnuo« Carić I, 264; Pu Dean., Kl Dean.; BakŠkr TŠ; »Jedan od vlastitih brodova 'Tri sina' bio je u taj par u Londonu da iskrca teret, prime savurnu (zavorra) (balast) od kamenja, da prazan krene u Sjevernu Ameriku« Turković 9; Barb.-Jurk. 1972, 214; *sovrnja* Bella, Stulli, ARj; »A sovrnju kad krcaju, / svi do pupka gologuzi« Sasin 171; »za sovrnju se upotrebljava zemlje ili kamenja« Đaja: Mladić 94; Lo, Ca Dean.; Skok ER; »za sovrnju bilo mu je dno posuto žalom, u koji su ukopana dva tanka, svaki sa dvije stotine tona vode« Kolin 27; »Krtica, rodom iz Korčule, po zanatu kalafat, zajedno sa svojim drugom Demartinijem iz Trsta, obogatili su se pronalaskom zamjene za sovrnju, tj. brodovi nisu morali krcati sovrnju radi ravnoteže, nego se brodu o bokove objese neke grede koje ga drže ispravno« Bukovac 29; *sòvura* ARj; Carić I, 264; Barb.-Jurk. 1972, 214; *šavura* »A more sve dubjin govori gloson / i sve žešće šavuru sorce po žolima« Božanić 119; *šòvrnja* Kor Dean. Tal. i ven. saora, savora, zavorra, savorna, savurra DM. V. *savorna*, II dio ovoga rječnika.

savurna v. savura

savurnal m — »kameni, 8—10, po 100—150 kili u provu a po 600 u krmu, u braceru, služu za savuru« St.

savurnat pf — »udelat savurnu« Kl, Pu Dean.; *šovrnjat* Kor Dean.

sazjuga adv. i praep. — »jugoistočno, s jugoistočne strane« Žir Finka-Šojat.

Sedam Brodi — »sedam zvizda, drže se na zapadu, a to je jamačno Veliki Medvjed« Pod Stojk.

sedra v. sadra

sejeno vrime v. vrime

seka v. oseka (niska voda), sika (greben u moru)

sekada f — »malo more, basa voda, kada su raki more popili« Vrb Žic 1902, 351; Loš Žuk., v. i *oseka.*

sekandar m — »drugi po redu od velikih valova; prvi je *prvak*, drugi *sekandar* (ili *sekondar*), treći *trećak*« Kuć Ped. Tal. secondario, Ros. ima secondal.

sekondo v. šekondo

sekundir m — (u leutu) »vozi *sekundu*, drugo veslo od prove« Zadar Pait. 57. V. *sigundir.*

sentina v. santina

senjalet v. sinjalet

sera imperativ — »zapovijed: zatvori!« Tal. serrare.

serdenjak m — »Tim izrazom oni označavaju (na Žirju) ljetni, lagani vjetar, koji puše na mahove ('na refule') i to s juga, s otvorena Jadrana, iz pravca otoka Jabuke WNW (ponente-maistro), otoka Visa. Negdje oko 210°—222° busole. Okrstili su ga tim imenom (od *serdjele* > *serdenjak*) jer iz sekularne empirije baštinjene s koljena na koljeno predosjećaju da će im lov srdjela biti obilat. Strujanjima mora s juga Jadrana prema sjeveru, kad puše ovaj vjetar, oni drže da dolaze obilatije i srdjele u njihov kraj« Žir Strgačić, 1089—1090.

servicija f — »konopi za manevrisanje jedara« Đaja: Mali 164. Tal. servizi DM.

sêst pf — u fig. izr. *sest na dno* (o brodu) znači »nasukati se«, »brod je sê na dno« opć. u Dalmaciji.

sestan(a)t m — »sekstant« Carić I, 263; Kuć Ped. Tal. sestante DM.

sežanj m — »mjera za dužinu, koliko segne od palca lijeve ili desne ispružene noge do srednjega prsta uvis podignute desne ili lijeve ruke« ARj; rječnici Bella, Belostenec, Jambrešić, Voltigi, Stulli, Šulek, Daničić, Popović, Iveković, brojne potvrde od XIII i XIV st. do danas, isto što i *pāš*, v.; *šěžānj* Pu, Kor, *šěžōnj* Kl Dean., opć. na Jadranu.

sfijumbat v. pjumbat

sfundat pf — »potopiti«, »ma ja nijesam vidio da je udaro u barku i da je sfundo« Dbk Luetić FZ. Tal. sfondare DM.

sgrošin m — »vrsta planje« Be Skok Term. 147; Kahane br. 330. Od ven. sgrossar+in(o).

sić m — »sić... je posuda za nošenje vode pri pranju palube, isto što i naše vedro« Šir. Naše more, 1925, 73; »sić je samo na kraju, na brodu je bujol« St.; ARj (nema primjera za upotrebu na brodu).

sidarce n — dem. od *sidro* »mornari prihitri jidarci saviše, sidarce spustiše iz broda velika« Barak. 217, »i stahu redom svim stegnuta sidarca« Barak. ib. 224; također *sidrašce* Vitezović Rj. i ARj; »u Vitezovićevu rječniku *anchora parva*« ARj.

sidita f — *sidîta* »banak, sjedalo koje na krmi ide uz bok barke i uz kvadar kod kajića« Kuć Ped.; *sidîta* HvD; v. i *barka, pasara, ribarica sportska* Kor Slad.

sidrajce n — dem. od *sidro* »ali znači redovito olovni uteg na povrazu« Vrg Jur.

sidrašce v. sidarce

sidrat i sidrat(i) se impf — »sidriti brod«, »Kad je sidral brod, kako da je i on umrl« I. Žic-Klačić: Njegova jedina ljubav, JS, 1935, 6, 244; »*sidrati* i *sidrati se*, pf i impf, znači danas u Hrvatskom primorju spustiti sidro na morsko dno, usidriti (se); na pr. Sidraj se blizu obale. Sidraj čamac kod obale« ARj.

sidren adj. — »izveden od imenice *sidro*. U Vitezovićevu rječniku (anchoralis, sidreni)« ARj.

sidrenjak m — »a po kermi (sc. ladve, op. R. V.) sidro na jednon debjen i dejen konopi ki se zove sidrenjak« Vrb Žic 1902, 337, »konop na kon visi sidro... debji konop od škandaja« ib. 342; »konop ili kadinela koje se vežu za sidro na manjih barkanjeh« Loš Šat.; ARj, prva potvrda iz 1853.

sidrešce n — dem. od *sidro* »Na kraj škandajića biva najradije sidrešce da se more barčicu surgat (surgat sidrešće, hitit v more sidrešce) kada se ne smi ali ne more po kermi vezat za kraj« Vrb Žic 1902, 342; ARj ima primjer, također Vrb, u kojemu se *sidrešce* upotrebljava za mrežu.

sidrina f — »i sidrinu mou i jidro moe novo razdra« Zadar 1750, Morović 103; »konop kojim je vezano sidro, na otoku Braču zabilježio Ostojić« ARj; Ug Fil.; »baci sidrinu na most, uzu potegne u brod« Šimić 65, v. i *sidrenjak.*

sidro n — riječn. Vrančić, Mikalja, Bella, Belostenec, Voltiggi, Stulli itd., »kotva« ARj, brojne potvrde od XV i XVI st. do danas, u pravom i metafor. znač., međutim ne navodi se primjer iz Marulića (»Kad fortunom jidro nosit ne mogaše, / za č na jedno sidro privezan sidjaše?«, Judita 315—316); »s tri ili četiri kraka, a drugo je ankora s dva kraka« RB Hekt. 22; »nav ima ankoru ili sidro s kom u fortuni pridrži se da na pogine« Glav. 315; »anchora« Jur. Vitez. 353; »mi fù rubbato un sidro della mia barca« Dbk Luetić FZ; »Sidro je od železa. Doli ima četire mare, dvi imaju puntu, a dvi puntu i spod nje jedno železo na tri kantuni koti lopaticu, a ta lopatica se zove pata. Mare su tako urejeni, da su pati jena kuntra drugoj, a punti opet jena kuntra drugoj. I punti i pati se spravjaju skupa na dno sidra sve va jeden bokun, ki je tu najdebji, a odotud gre se na tenje, dokla još prilično debel ni zavernjen na kolačić koti maškuja, a skroz njega je propejan kolonbar (anel) od sidra. Za černu potribu opera mesto sidra jeden veći kamik« Vrb Žic 1902, 342; »sidro je gozd koji se spušća ili svrguje na dno mora da pridrži brod« Po Ivaniš. F. 291; »ein grosse Anker heisst ankora« Cres Tentor; »zovu ono su četiri pate (roga), su dvije pate zovu ankorot« BK Pask.; »sa četiri zuba« Kol Svil.; »ankora ima dva roga, a sidro četire« Dob; Vrg Jur.; »sidro jema cetiri maje i križ« Sn; »sidro je manje, onkora veće« Kom Dean., Ca, Kl, Pu, Kor, Lo Dean.; *sidro od sperance* »uzdanica« Majc.-Sim.; »Ako ti je sidro zadilo na plitko i vidiš ga, lako je — odadićeš ga veslo', kopišće' oli spomoću kolača. Diko se brk u peći tako in-

krešta da se moraš puno mučiti dokle ga odadiješ. Ako je stažun lita, a da se puno ne mučiš, najbolje ti je zaroniti. Ako ti je zadilo na dunbokomu, moraš pokušati kolače'. Ali diko se dogodi da zadije i kolač, pogotovo ako je veliki kurenat. Ako ti je zadija i kolač, okrići se okolo i skosaj. Ako ne pojde, ostavi sve, veži manal i čekaj dokle ne okrene kurenat. Ka' okrene kurenat, more biti da ga od prve odadiješ, pogotovo ako je na braku. Ako ti ne pojde za ruko' odaditi ga ni posli promine kurenta, ne fali ti muke, a more se dogoditi da višje nika ne vidiš ni sidro, ni kolač, ni konope. Zato, ka' topiš sidro na dunbokomu, najbolje je učiniti griplju. Tako ćeš biti puno sigurniji da ga nećeš izgubiti« Šep Kursar; u raznim fig. i proverb. izrazima »ispo dugoga nosa veliki zakovrčeni brci — pogodi što je to (sidro)« Šep Kusar; »pliva kaj sidro (kažu za onoga koji ne zna plivati)« Šep Kursar; »sidro je najbolji mornar u brodu« Šep Kursar; »Momče je jidro da jidri, a divojka sidro da sidri (sidi)« Skarpa 241; Skok ER; v. također *stavit*. Grč. *sídero(n)* (srednjogrč.) ili *síderos* (starogrč.). »Treba pretpostaviti da je riječ *sidro* ušla u naš jezik posredstvom dalmato-romanskoga« Skok ER.

sigunda f — u izr. *veslo od sigunde* »veslo na provi u leutu« Sa Gran., v. i *veslo; leut*. Tal. secondo, ven. segondo.

sigundir m — »drugi vozač od pramca (mlet. segondo, poznolat. secundarius)« Sa Dean. v. *sekundir;* u tal. tekstu *segondier* Sa 1799—1800, Filipi 1976, 255.

sigurati pf — u izr. *sigurati jedra* »znači uraditi oko jedara ono što je potrebito da ih zla godina ne oštetuje« Dbk Vod. 47.

sika f — *seka* »sike su nekoć bile glave slojeva; te sike mogu imati oblik veće ploče ili istaknutijeg kamenog zuba, ... kod obalne crte« Rubić 44; »plićina, greben u moru« Mikalja, Vuk, Iveković, ARj, potvrde iz Marulića, Vetranića, Držića, Vukovih nar. prip.; »podmorski i nadmorski greben« Kuć Ped.; Ca, Kor, Lo Dean.; BK Musić; *sīka* Rab Kušar, isto ARj; »po moru plavati od svih težina sik« Marulić J. V stih. 322; »I po ovom smutnom moru, / punom sika i mrkenta« Kav. 157; »proletit bi valom mogal morske siče« P. Zrinski Opsada sigetska, pjev. XIII, strofa 28, Matić 1958, 74; »aestuarium, aestuaria, orum... mesta kâ more nigda nadpliva. mesto gdi opliva i osiče more« Jur. Vitez. 306, također s. v. *brevia* »sike, grebeni morski, plovci, zplovci« Matić 1958, 74; Pu, Kl Dean; Carić I, 263; Žir Finka-Šojat; Vrg Jur.; Iž Kulišić; HvD; Nin Maštr.; Senj Moguš; Bož Cronia; Skok Term. 20; Mn, Sn, St, Tg, opć. u Dalmaciji; »Streso se moj Frano ko da je udario na siku« Katalinić 1911, 49; »Stari brod nasukan, na sikama gnjije« Anđel. 1957, 81; »more grize rude škrape / more i judi grizu sike« J. Franičević Pločar: Razbijene sike; *sjeka* »videći otoke, mrkiente i školje, / i sjeke strana svieh« Vet. 288; u fig. znač. »doći ćeš ti jedan put na siku, ma na onu pravu!« tj. namjerit će se brus na sikiru, namjerit ćeš se na runjavu nozdrvu, Hv Dulčić. Tal. secca DM. »(Po Skoku od tal. *secca*, a zapravo je poimeničen lat. pridjev *sicus* 'suh', drugi ga izvode od slav. korijena *sek-* u vezi s glagolom *sekati* 'pijuckati', Schütz, 78—79)« Šim. 1982, 299.

sikam m — »neravno morsko dno, puno sika, grebenja, opasnih hridina Sn. Tal. seccame, siccame? (nema ni u jednom rječniku citiranom u Skraćenicama).

s i k a t v. š e k a t

sikira f — »alat u drvenoj brodogradnji« Po Ivaniš. F. 290; Skok Term. 147.

silversprus m — »tuje drivo za male brode od športa« HvD. Engl. silverspruce (vrsta omorike).

sinjal m — 1) »koordinate, da si sigurniji dojti na oto misto, uzmi najmanje dva sinjala i prije nego pojdeš ća, dobro upantite te sinjale svi ki ste u brodu i nemojte sinjale uzimati u preši« Šep Kursar; 2) »brodska zastavica za signalizaciju« Senj Moguš; »signalne zastavice na brodu, 27 njih, mora ih imati svaki brod duge plovidbe« Ivelić 65 i 200; »Ki ima brod i va njim svoj kavidal... mora kada god sinjal zdignut, kako vreme zapoveda« Naša sloga, god. 20, br. 47 ARj. Tal. segnale.

sinjalet m — »brk samarice«; *senjalet* »paranci s pomoću kojih se derić pomiče lijevo i desno« Kuć Ped.; *sinjalet* »prvi i drugi žbiret i paranak između«; »pritezica«, »ti, ovamo na pritezicu, ili ako ćeš naški, na sinjalet« Suz. 2, 126; »pomoćni koloturnik na samarici« Profaca 61. Tal. segnaletto DM.

sivalica f — »obično se kaže *ardura*, a čuje se i *sivalica*« Paš Cvit., v. i *ardura*.

siver m — u var. *sever, sjever* i *siver* u znač. vjetra *bure, tramuntane, grega*, rječn., Vrančić, Vitezović, Mikalja, Belostenec, Bella, Jambrešić, Voltigi, Stulli, Šulek, ARj — brojni primjeri od XVI st., od Vetranića i Držića pa dalje, također i u folklornoj književnosti.

siverin ili **siverini** (?) — »a tako i večer puše (bava) s kraja v more (zovu je i siverini)« Vrb Žic 1899, 238.

sizavica f — »razbijanje valova o sike«, »Sizavica valova i sikama i žalom zapjeni na daleko« Carić Ribareva.

sjekilj m — »talij. il tagliamare ... jest riječ koja na otocima zadarskijem ... živi« Babić 1870, 5; »ili kljun, spirone, Sporn, Ramme, riječ u Bokelja ... na Krku = rilo« Babić 1875, 17 i 34; Skok Term. 130, isto u ARj.

skaba f — »još manji tip plovnog objekta od barke... bio je bez palube pa je stoga bio izložen neprestanoj opasnosti od prevrtljiva mora i neugodnih atmosferilija. Zbog toga se skaba upotrebljavala uglavnom u zatvorenim i teritorijalnim vodama dubrovačke države. Skaba se pokretala veslima, ali se na nju razapinjalo i jedno jedro« Luetić 1969, 32; v. *scaba*, II dio ovoga rječn.

s k a c a v. š k a c a

skacadjavoli m — »sastoji se od velike i jake ašpe i paranka, a upotrebi se kad važi negdje zapnu dok se njima riva brod u more« Loš Šat. Tal. ven. scazzadiavoli?

s k a f v. š k a f

skakal m — »I leut ima na provi karakterističan špirun (skakal) kao i trajta« Kor Slad., v. i *leut;* »kljun lađe« KZb 1, 300; *skakalo* n »Na pramcu ima (sc. leut, op. RV.) u visini palube ugrađeno kratko rilo, nazvano *skakalo;* ono je kod manjih leuta široko 20—40 cm i dugo do 1,2 m, na većim se leutima rijetko ugrađuje i obično nije veće od 50 cm... Skakalo služi za izlazak na obalu, osobito pri uzburkanu moru i kod morskih hridi. Pritom je kao oslonac služio dosta strm kosnik, učvršćen prstenom na palubi i prislonjen uz prednju statvu; sada je nestao« PE IV, 643—644.

skala f — 1) sin. *punat, daska*, stepenice po kojima se silazi s broda i penje na nj, »debela i čvrsta daska (duga oko četiri metra i široka 30 do 40 cm) koja služi za most između obale i broda, 'brod puna kaj skala' = brod je sasvim krcat, tj. brod je pod teretom sasvim uronio kao što uroni skala kad pliva i kojoj se tada vidi samo gornja ploha« Šep Kursar; »skala je jedna debela, široka deska delga deset-dvanajst nog. Po njoj bivaju prebjeni tresiće, da ne bi popelznula noga, nasvalito su te tresiće od potribi, ako je kraj čudo viši od kuverti barki. Pokla su porti lipo udelani, ne nose mornari na barki vele skali, a malu skalu imaju vavik sobun, da njin pride v operu, kada je tribi« Vrb Žic 1902, 350; Osmak 163; »Kad Muore duošla na brode, / hitili skalu u more« Delorko 1976, 179; »Prisikli ćordon konope, / bacili skalu u more« Kar. II, 23; »Kad to vidi Sibinjanin Janko, / brzo skalu u more bacio / a ćordom je konop otkinuo« Radica; Carić I, 264; »ako je brod bio surgan, onda bi se uz bok koso spustila pomoću gruja i paranaka skala reale; na njoj su pasamani od konopa, za koje se hvata rukom; pasamani su na stupićima, stantima; trabakule i bracere nemaju skale reale« Kuć Ped., opć. u Dalm.; *škala* Senj Moguš; 2) »nav ima skale po kin se na arbor plazi« Glav. 317; 3) *skala* u znač. skele *skale na Spljetu, na skali zadarskoj, pred Vrbnikom, na skali sv. Martina, Na Maltu skalu daše* ARj. Tal. scala.

skalada f — »navoz, saonik, vlaka«, »brod, već otešćao od mora, bio je izvučen na skaladu u splitskoj Lučici« St; BakŠkr TŠ; Mn, Sn, Tg; Kor Ivanč. 1962, 640; *skalôda* Kom Dean.; *škalâda* »Ležaj za brod koji se pravi« Be Skok Term. 147; Sa, Pu Dean. Tal. scalata, ven. scalada?

skalamar v. škalamar

skalcin m — »trokutasti vrh jarbola gajete za *jidro ol detaja;* taj je trokutasti završetak jarbola plosnat, a na obje uže strane nalazi se po jedna izbočena valjkasta drvena vodica — kroz jednu ulazi debeli konop koji ide preko kotura unutar *skalcina* te izlazi van i prolazi kroz drugu drvenu vodicu do donje *taje parangorećina*« Kom Bož. J.

skalẽ m — 1) *na skalẽ* vrsta gradnje kajića »preklopna gradnja« Mn, Sn, Tg; 2) kajić tako građen »lagan čamac za kapetana« Đaja: Mali 164; »najdulji tip kajića, dugačak do 12 m, a širok oko 2 m, rađen obično za mornaricu i pomorske škole te su mornari i đaci učili veslanje« Kor Slad.; *skale(t)* »barka za kapetana kad ide na kraj uzet pratiku« Kuć Ped.; »moderni sportski skale« JS 1925, 9—10, 263; spominje se 1852. u Korčuli kao tip sagrađenog broda, Ivanč. 471. Ven. turskoga porijekla DM; »serviva a corredo de' grossi navigli da mare« Venezia e le sue lagune, vol. I°, Ven. 1847, 25.

skaleža f — 1) »strma obala« Muo BK Dean.; 2) »oseka, grebenasto dno, (od lat. *excalidare* u vezi s *calare* i apelativom *kala*)« Šim. 1982, 297, 300; 3) *skalež* m »vrlo duboko mjesto u moru« Prčanj ARj.

skalice f pl — dem. od *skala* »ljestve na brodu, od konopa« St Kovačić 95.

skalina f — »bacat stine na skaline«, »prihvati se glatkog i tankog kamenja, pa prignuvši se do razine mora, hitao je okrugle pločice niz površinu i onako nagnut, u istom položaju, brojao je skokove kamena. Kad bi mu pošlo za rukom da napravi mnogo *skalina*, onda bi pobjedonosno pogledao Anicu« St B. Lovrić: More 65, v. i *skoračica;* 2) gradnja kajića *na skaline* Sn, v. i *skalẽ;* 3) u znač. »grižele« Krilo.

skaloda v. skalada

skandaj v. škandaj

skandaja(t) v. škandajat

skandal v. škandaj

skandaljat(i) v. škandajat

skandel v. škandaj

skanj v. škanj

skanjel m — »drveni banak u krmi na kojemu je stajao šijavac kad je šijavao« Kom Bož J.

skaom v. škaram

skapulat v. škapulat

skarač adj. — u izr. *vjetar skarač* »veli se kad puha veće u spredniju stranu broda nego put krme«, »Netom smo otvorili b o k e, vjetar udari jače i *skarsiji* i prijeti grđe« Dbk Vod. 48, v. i *vitar.* Tal. scarso.

skaram v. škaram

skartafac v. škrivan

skavecan adj. — u izr. *skavecan brod* »kad je uzdužna linija broda, od starosti, uleknuta, tj. najviša po sredini, a najniža na provi i na krmi, dakle obratno od cervadure, linije novoga broda« Kuć Ped. Tal. nave scavezzata DM.

sker v. škver

skermadura v. škarmadura

skiniti pf — u izr. *skiniti idro* »odvezati idro od lantine i spremiti ga« Šep Kursar.

skiper m — »jedriličar« NMJS 1929, 117; »pred nama vodi 'Saša' čiji skiper pokazuje da zna da vodi svoj brod; on bije ogorčenu borbu sa skiperom 'Poleta' tko će da prvi prođe kroz Maslinicu« St Novo doba, 4. VII 1936. Engl. skipper: brodar, gospodar, kapetan (malog trgovačkog broda) Filipović Engl.-hrv. rječnik.

skirac m — »Vice Jurjev iz Hvara patrun je 1600. god. skiraca 'S. Maria della Grazia' i 'S. Francesco di Paola'« Pelj Vek. 1976, 30; »skirac (sagittia, saetta) jedrenjak s dva jarbola, dva jedra na glavnom jarbolu, jedno na

prednjem, s jednom neprekinutom palubom preko cijele dužine i jednim skladištem za teret«, »pelješki skirac je veći od gripa, nosivosti 37—60 tona (25—40 kola), iznimno 90 tona (60 kola); od XVI do XVII st., taj naziv rijedak je u XVII st. a u XVIII se sasvim gubi« Pelj Vek. 48. Tal. schirazzo, ven. schirazo (XVI, XVII st.), porijeklom turski trg. brod DM.

skočit(i) pf i **skakati** impf — u izrazima o vjetru »skočio vjetar — jak vjetar s kraja« Car: Kad se more našali, JS 1929, 6, 175; »pod veče skočio vjetar u krmu« Car: Marina, JS, 1936, 7, 285; »ona crna crta, što se sve više primiče, pokazuje da već i vjetar skače na drugu stranu«, »Uto skoči iznenada vjetar na drugu stranu« Car: Oj more, 75, odn. 174; »skoči žestoka bura« Dbk Vodopić Dnevnik, čas. Dubrovnik, 1981, 1—2, 98; »iznenada skoči vjetar i uskipi more« M 1929, 6, 4; »skočio vjetar, jak vjetar s kraja« M 1935, 12, 5; »sva sreća te je odnekle skočio nekakav slab vjetrić« ib.

skolj v. školj

skongulat se pf — »saviti se«, »Madiri se stavljaju sušit i to sa semon prema suncu, tako da se prilikom sušenja malo saviju (skongulaju)« Kor Slad.

skontrat v. škontrat

skontroz adj. — u izr. *drvo skontrozo* »u kojemu se pri planjanju nailazi na suprotnu venu« La Kr. Dean. Tal. scontroso.

skonžurat pf — u izr. *razvrći trumbu marinu* »vele da bi je stari pomorci razvrgli ili skonžurali tako da bi u zraku u neprekinutoj liniji napravili Salamunovo slovo« Kuć Ped. Tal. scongiurare, ven. sconsurar.

skoracica f — »kad se plosnat i okrugao kamen baca plјoštimice po morskoj površini tako da odskakuje i po dvadesetak puta, to se zove *cinit skoracice*« Sn.

skorač m — »otpadak pri pilanju madira u brodogradnji« Kor Slad. Tal. scorza.

skorla sentina! — zapovijed »navečer važio je taj običaj da se je zvalo *scorla sentina* (crpi slijevak!); odgovor bi glasio *santa Cattarina!* i tu bi se već zabavili mornari sa sisaljkama do 8 sati« Crnić: Brodolom brigantina 'Grad Bakar', Jugosl. pomorac, Zagreb, 1926, 1, 7.

skorup m — »morska površina«, rječn. Vrančić, Bella, Belostenec, Stulli, ARj, primjeri iz Vetranića, Sasina, Zanottija, Kavanjina, Vitaljića, iz Poljica (sve u ARj); »bacilo malo bave s kraja, a more kao da je nenadno protrnulo od zime, te se navraskalo, tako da nije bilo moguće više vidjeti dva pedlja pod skorupom« Tresić 1897, 13; »Užasna grmljavina zatutnji niz mutnu pučinu i ori se, kao da je dubina mora šuplja, kao da joj je skorup koža na bubnju« op. cit. 79; »i šmiga pasaricom po skorupu brzinom vodene guje« op. cit. 129; Jur Vrg.; »pa su je digle sve do skorupa, / neka je vidi cila zemja« Anon.: Hubotnica, V. Nazor: Kristali i sjem. 255; Mn, Sn, St, Tg, opć. u Dalmaciji; *škorup* (u znač. zapjenjene morske površine) »na grebenu što ga valovi za većih plima bijelim škorupom zalijevaju« Car: Oj more 181; Vrb Žic 1902, 305; Vis; u fig. znač. »pliva kâ uje po skorupu = ulizica, neiskren, prevrtljiv, oportunist« Brač.

skorupaj m — u znač. »zapjenjene morske površine«, »a skorupaj žganih plava / svoih peče vrh žerava« Kav. 208; isto u ARj.

skosavat v. škošavat

skosavica f — »trzanje broda što ga uzrokuju valovi, 'ako ne ostaviš dosta laštika, u moreti i skosavici lako ti more pukniti oli barbeta oli mankul'« Šep Kursar. Tal. scossa+hrv. -vica.

skosnit pf — »trznuti, trgnuti, stresti«, »nije prošlo ni dva-tri minuta pokle smo majnali, a majštralun ispo nevere ka' nas je uvatija, skosnija brodo' kaj da smo tikva« Šep Kursar. Tal. scossare.

skosur v. škošur

skosurat v. škošurat

skrača f — »bit će isto što škrapa, tj. grebenasta stijena na kopnu, uz mo-

re i u moru«, primjeri iz Hektorovića, Barakovića i ev. Zoranića, ARj; skrača »rupa među kamenjem« Sa Dean.

s k r i n j a v. š k r i n j a

skrižati pf — »skrižati vislo, scrociare, Kaien, mornarska« Babić 1875, 36.

s k u b a n j v. š k u b a l

s k u b l o v. š k u b a l

s k u p a n j v. š k u b a l

skupio m — »otočić, dalm. rom. iz grč. *skópelos*« Šim. 1982, 294, 299.

skupit(i) pf — u izr. *skupit(i) (j)idro/ /jedro* ARj ima primjere iz Gundulića te iz Daničićevih poslovica; Sn; Babić 1875, 13; Ca Dean.

skut m — »jedro i dio jedra«, primjeri iz Marulića, Hektorovića, Barakovića, Zore (1869), ARj.

skuveta f — »četka, metlica za čišćenje palube« Kom Dean. Tal. scoveta DM (ali ne u nav. znač.).

slap m — 1) »val« riječn. Habdelić, Belostenec, Jambrešić, Voltiggi, primjeri iz XVI st. pa dalje, ARj; »unda, fluctus« Jur. Vitez. 318; »Širokoga mora svi slapi najjači / nisu takva stvora kako moji plači« P. Zrinski: Adrijanskoga mora sirena (cit. iz. Mare nostrum); 2) »dim od jakih morskih valova, slana, magla od pjene morske, tal. spruzzo« riječn. Stulli, Belostenec, Ivekovič, primjeri iz Đorđića, u Dbk, Prčanju i Trpnju, ARj; »vlaga od mora« Đurđević: Djela XXV, 2, 481; »More mutno kano kalužina / slapom grdi zemlju i bregove / svako bilje hoće da isprži« Pucić 45; »Najedanput kao da se zavio vihar. S mora dimi, slap ne da skoro ni odahnuti« Carić: Ribareva; »silni slap morski; ovaj koliko god je dug veli most (gat) za 15 met. visine dizao se« Sn (1933); »Odjednom silni vjetar zapuhao. Valovi se dižu, slap morski udara im u oči.« Sn; »kad smo jedrili oblivao me slap« St Kolomb. 1889, 22; *slôp* »kad je nevrime, tad štrapje slop na visoko i daleko« HvD; *šlap* »Sve je pokrio silni dim, a more u kolovrat se vije i baca u Čerijenca bijeli šlap da te je i u kući užas gledati taj strašni prizor« Per Pust. 9.

slembat pf — »doneti naglo kišu i oluju... kaže se *slembala kiša*« BK Musić.

sligarica f — »barka u kojoj je sligar, siglar, u ljetnom noćnom lovu na plavu ribu« Hv.

slup m — »jedrilica s jednim jarbolom i jedrom te jednom prečkom; najraširenij tip sportske jedrilice u svijetu. U početku ovog stoljeća imala je sošno jedro s vrškom i kosnik s prečkom površine oko 1/5 jedrilja. Nakon uvođenja bermudskih jedara, površina se jedrilja smanjila, odbačen je kosnik, a površina je prečke povećana (često je veća od jedra), naročito kad se razapnu velike prečke za lagan vjetar. Hvatište je leta, po kojemu se diže prečka, otprilike na 3/4 visine jarbola, ali se u najnovije vrijeme pomiče naviše, pa se leto privezuje i o vrh jarbola« PE VII, 216; »Slup-takelaža je najobičniji tip jedrilica. Njezin jarbol se nalazi na prvoj trećini broda, a uz glavno jedro ima i jedno malo jedro koje se zove flok (prečka). Tu opet vidimo tri osnovna tipa jedara: demez, randa i markoni. Slup može imati dva i više flokova (prečaka)« Pom. 1948, 4, 140—141. Engl. sloop.

s m e k e š a t i v. o m e k e š a t

smetnuti pf — »smetnuti verige i uze, molare« Neretva Babić 1875, 1.

smočit pf — u fig. izr. *smočit guzicu* »Kad je čovjek brodom došao u lučicu sav mokar od polijevanja valova, prijatelj mu je rekao: 'Smočilo ti je guzicu, â!« Šep Kursar.

Smokvenica f — »jedna zvijezda« Kom Dean.

smotat pf — u izr. *smotat jedro* »Skupit jedro kad se dojedri, zovu zaviti ili smotat jedro« Zore 1869, 328; isto u ARj gdje također ima i primjer *sidarce smotati* iz Barakovićeve Vile te *smotati jedro* iz Radnića.

sneverat pf — »ka' liti na gori snevera i po gori pade kiša, gotova ti, je bura; ča je gori višje palo kiše, višja će bura puhniti i puhaće sve dokle ne očisti goru« Šep Kursar.

snezdra f — izmaglica? »iza bure poslijepodne oko 3—4 ure, ili malo prije noći reku: vitar je pošao na majištral! ova snezdra se diže i gre na dan! sada je bonacalo, planina je šćarala i pocrnila, opet južno vrime, moglo bi noćas zneverati« Sa, Anali Jadr. inst., I, 1956, 420.

snig m — u raznim meteorol. i prognost. izr. »oblaci s mora — snig do mora« Sn; »ovo je vrime od sniga, zove snig priko mora« Sn; »ka' zimi iznenada zagrmi dunboko, pasti će snig; ako si na ribami, diži mriže i odi doma jerbo o' grmeža do sniga neće puno projti... ko' nas nima pravoga sniga ako ne dojde ozdol o' Talije« Šep Kursar.

snigovina f — »kad je nebo od sniga« HvD.

snimiti pf — skinuti, spustiti jedra »snimiti ili slimati (mainare, Streichen) u Dubrovčana« Babić 1875, 12.

snow (engl.) — »tip broda na Pelješcu 1750—1800« Stj. Vekarić; tri takva broda u Dbk 1787—1793, Luetić 1959, 134; »jedrenjaci izvanjadranske plovidbe na kojima su plovili ili imali dijelova pomorci pelješke župe i janjinskog područja« Pelješki zbornik I, Zagreb 1978, 392—417; »jedan primjerak tipično sjevernog jedrenjaka na Pelješcu 1761« Vek 63; »brigantino, con asta per la randa a poppavia dell'albero di maestra, a vele di gabbia singole« L'Arte navale 76; DM.

sočnica f i **sočnice** f pl — naziv jedne posebne mor. struje »I dio posade pjeskara vukao bi svoje brodove od Krila do nedaleko Strožanca. To se dešavalo za vrijeme tišina u proljeće, tačnije od 1. aprila do 15. maja, kada u tom rejonu postoji poseban tip struje, zvan od pjeskara *sočnice*, tj. neki tip vrtložnih strujanja u kojima veslanje malo pomaže« Cecić.

soha f — »scalmus soha za-ku-se veslo stavlja. škaram« Jur. Vitez. 354; »Soha je jeno tverdo dervo, doli je uže a gori šire. Ono doli je rep, ki gre va škuju od ražmi. Gori je opijena na vilice. Na dni mej vilicami je opijena na oblo, ter to dni sliči va pol miseca, ki ima oba roga nazgoru. Soha rabi za uprit veslo, kada se barčica vozi... Prija su imivali sohu onakovu, kakovu ju je Bog dal, kakova je narasla« Vrb Žic 1902, 340; ista potvrda u ARj, osim toga i ova »Soha, kolut, koji stoji na jigu (gredica dugačka kod primitivnih poduguljastih lađa, koja služi za ravnovjesje) s jedne i s druge strane i u koj se nataknu vesla za veslanje. Na Krku zabilježio nepoznati prinosnik. Soha, dvograno drvo, u koje se meće veslo. Pavlinović«; »ovima (veslima) na svakom njegovu (iga) kraju služe kao potpornište i čvrsta tačka po jedan ključ ili soha« T. Šoljan: Ladva..., JS, 1938, 5, 187; Skok Term. 137 (sl. 49 B 4), Ilo Skok Term. 141, 149 (sl. 55 H VI 6), 150; »na segetskoj gajeti jaka daska od jedno 50 cm koja je gore polukružno izrezana« Ped.; Mn, Sn, Tg; »Svićarice moraju imati veća vesla, pa se bliže krmi stavi poprečna gredica — jarmenica — koja prelazi bok svićarice s obje strane cca po 80 cm i ima na sebi skalamare (uporišta, ležišta za vesla). Mjesto jarmenice mogu biti dvije sohe, jedna s jedne, druga s druge strane, a zovu se kavijare. Sohe se na ribaricama upotrebljavaju obično u okolici Zadra, a palci i skalamare na otoku Korčuli i Hvaru« Kor Slad.; »ležaj u kome leži veslo u veslanju« Iž Kulišić; »drvena motka na brodu, služi za vješanje konopa, vrša i sl.« Gr Elez.; »drvene rašlje na bokovima ribarskih brodova; gajeta je imala 5 soha; na dvije sohe s lijeve strane broda držale su se lantine s jedrom, a na dvije sohe s desne strane držao se jarbol; peta soha bila je na samoj krmi utaknuta u kuvertelu, a služila je za vješanje smotane barbite i arganela koji je služio za vezivanje broda za budele kad su ovi u moru; levut je imao 4 sohe, a loja je imala visoke palce tako da joj sohe nisu trebale; u gajeti i levutu prilikom veslanja, kad je jacom bio u brodu, provukla bi se vesla ispod lantina i jarbola na sohama koji su bili dovoljno visoki da nisu smetali pri veslanju« Kom Bož. J.; »na mrtvoj bandi su učinjene škatule u koje se stavljaju sohe za voženje« Sa Gran., v. i *leut;* Sa

Dean., Kl Dean., Kor, Lo Dean.; *šoha* Skok Term. 141.

s o j e r v. š u j e r

solarica f — »barka solarica je specijalan tip barke, a upotrebljavala se u prijevozu soli iz Stona u Neretvu; vjerojatno je njen trup nešto širi, a plići da bi što dalje mogla ući u rijeku i kod niskog vodostaja što bliže prići obali; pelješke solarice, većinom iz sela na Malom moru, mogu da ukrcaju od 150 do 500 modija soli« Pelj Vek. 47; ARj ima jednu potvrdu »turske lađe žitarice i solarice... vuku ljudi«.

s o l i j e r v. š u j e r

solina f — »izvor slankaste vode uz more« Šim. 1892, 296.

s o l j e r v. š u j e r

sopravenat m — »brod koji je sopravento (nadvjetar) ima prednost jer mu je lakše manovrat pa je stoga u boljem položaju od broda koji je sotovento (podvjetar), zato se za nekoga koji je u boljem položaju od drugoga u nekom sukobu kaže da 'ima sopravenat'«. Kuć Ped. Tal. sopravvento DM.

sopraventat pf — u izr. *sopraventat seku* Ca Dean. (ne navodi znač. toga izraza), vjerojatno: sretno izbjeći opasnosti od sike, v. *sovrat.* Tal. sopravventare DM.

s o r t i g a v. s a r t i j a

s o r t i j e v. s a r t i j a

sorvejor m — (ili *pĕrit*) »lučki nadglednik ukrcaja tereta u brod« Sn. Engl. surveyor.

sošice f pl — »u Cresana krivuljasti palci za veslanje« Babić 1875, 37.

s o t a v e n t o v. š o t o v e n t o

sotoviržina f — »o boku za naslonit pajole — viržine i sotoviržine« Kor Slad.

sovrăt pf — u izr. *sovrat puntu ili siku* »izbjeći, zaobići rt (greben)« Kom Dean. Tal. superare.

s o v r n j a v. s a v u r a

s o v u r a v. s a v u r a

spakliti pf — »brod pomazati paklinom«, »gdi biše probijen, hitro ga zabiše / i pakal razliven opet ga spaklibiše« Barak. 218; isto u ARj.

spaljati pf — »paljem izbaciti vodu iz barke« Sa Dean.; ARj ima potvrdu iz nar. prip.

sparelina f — »sparelina, *vezgalina* je v leti; sence žari, pali, peče, nebo je začeđeno, v ariji je čedina, ni megla ni dim, više nateže na dim; vetra nikakova« Vrb Žic 1899, 240; isto u ARj.

s p a š i đ e r v. p a š i đ i r

s p e r o n c a v. š p e r a n c a

s p i j a v. š p i j a

spila f — »pećina nad morem« Šim. 1982, 294.

s p i n a k e r v. š p i n a k e r

spinarica f — »tip broda koji se u XIV st. gradio u dubrovačkom brodogradilištu« Luetić, 1969, 17.

spjaža f — »plaža, žalo« *spjad'a* Ca Dean.; *spjäža* Perast Brajk.; Muo BK, Kor Dean.; BK Musić. Tal. spiaggia; ven. spiaze DM; spiagia Bo.

spjumac m i **spjumaci** m pl — »daske koje se metnu između važi i dna broda kad se invažuje« Loš Šat. Ven. spiumazzi DM.

spjumador m — »otpjenjivač« Sn.

splat m i **splata** f — »udar, zamah, reful vjetra, udar mora«, »znali bi dočekat splat«, »zahvati li mu splat stranu« Šimić 26; »navali splata bure i potopi ga u blizini mjesta« Andrij.: Grbavac, »Prva splata vjetra pred neveru proleti prazninom noći« Andrij.: Kauri-drvo; »ondata di mare« Parčić; »morski val vjetrom natjeran. U srednjoj Dalmaciji zabilježio Pavlinović« ARj.

spušćivat impf — »pomalo se jidra počmu spušćivat na bandu« Iž Kulišić.

s p u z a r j o l a v. š p u n t a r j o l a

srdelara f — »barka šionica, svićarica, srdelara pa i jarmenica tipični su ribarski brodovi... barka srdelara Nikole Cibilića iz Dube ima 1685. god. šest vesala i jedro« Pelj Vek. 47.

sredir m — »vozač srednjeg (petog) vesla« Sa Dean., v. *srida, veslo; sredir* Sa 1799—1800, Filipi 1976, 255.

srh m — »Tada se zabili nikoko moru vrh, / tišinu prostrili, prostruja vitra srh« Barak. 173, isto u ARj; »podna vitarca srh moru trunjaše do puna njidarca brodu skut punjaše« Barak. 224, isto u ARj.

srida f — »naziv za treće veslo od pramca u gajeti« Kom Mard. Pa.; Sn; »prostor u gajeti između *banka ol sride* i slijedećeg banka; *banak ol sride* — drugi banak od krme; *bonda ol sride* — desna strana broda; *drug ol sride* — drug koji vesla u prostoru *sride*, obično najstariji i najspretniji drug, zamjenik *svićora* u *špurtenjaci; palac ol sride* — palac koji se nalazi na desnom boku gajete u prostoru sride blizu *banka od prime; veslo ol sride* — veslo koje se pričvršćuje na *palac ol sride; vozit na sridu* — veslati veslom od *sride*« Kom Bož. J.; v. *gajeta, leut, sredir, veslo.*

sridat impf — »veslati jače veslima s desne strane broda, sa strane od *sride*« Kom Bož. J.

sridica f — sridica ol škafa (u gajeti) Kom Bož. (Kor Slad.: *kursija,* v. *barka*).

sridina f — 1) »na gajeti je posred razme, desno, još jedan palac: sridina« St Ped.; 2) »sredina broda« Dob.

s t a b i l o v r i m e v. v r i m e

s t a đ u n a v a t s e v. š t a j u n a t s e

s t a l i j a v. š t a l i j a

s t a m b u ć v. t a m b u ć

s t a n a k v. l a j a (l a d v a)

s t a n j v. š t a n j

s t a n j a t v. š t a n j a t

star m — »110 funti« Babić 1875, 32; »60 kg« GPMK 1960, 8; »cca 1 modij« Marinović 1963, 421; »kao mjera za nosiv. broda = 66 kg žita« Milošević Š. M. GPMK 1965, 42; »pomorska mjera = oko 420 kg« Luetić 1969, 13; »Radu na pogodbu (sc. kalafati, op. R. V.) toliko od noge ili na stare« Po Ivaniš. F. 293. Tal. staro (ant.); staio DM.

stati pf i impf — »stati, stajati privezan (o brodu)«, »morali smo stati na bovu; ne more po jugu 'vode brod stati; di si sta? sta san u muja; stat ću vode na glavicu (tj. na glavu malog lukobrana); sta sa Pomarkića (tj. kod Markićeve kuće); vapor je sta na donji muja (parobrod je pristao uz donji lukobran)« Šep Kursar.

staviti (se) pf — 1) u izr. *staviti provu na more* »poći pramcem prema valovima« Šep Kursar; 2) *staviti idro* ili *vezati idro* »privezati jedro za lantinu podvezicama koje su na jedru« Šep Kursar 3) *staviti na sidro* »u neveri, kad ne vridu ni vesla ni jidra, brod se stavi na sidro: *s u r g o* se sidro na dno, ako je plilko, ili ga se na debelen moru pusti za sobon — i to mu je onda sidro i timun« HvD.

staza f — »Od karoca do karoca ze seke bandi priko žpotki, kalati, buškamenta i pjani zabije jednu tenku dešćicu dva do tri persti široku, ka se zove staza. Stazi zabije dvi: jednu po onon kraji, dokuda ima prit madir (dno od barčice), a drugu pod verh, da kaže, koliko ima bit barčica visoka« Vrb Žic 1902, 338; *staža* Kor Slad., v. *barka.*

s t a ž a v. s t a z a

s t ĕ l a v. š t ĕ l a

stela f — »oblak što se podiže iz mora (u Konavlima)« Zore Rad 170, 224; isto u ARj.

s t e n t i n a v. s a n t i n a

sticat impf — u izr. *brod stiče* ili *natiče* »propuštati vodu (za brod)« Sa Dean.

stima f — »račun puta koji je prevalio brod« Crnić, Naše more, 1925, 16. Tal. stima DM.

stinica f — »ona strana kuda se more razlije kaže se..., ako su stine, sedra, stinica« Po Ivaniš. F. 17.

stirić m — »otvor na provi, kamo se spremaju jedra, konoplje i gdje stoji kadena« Carić I, 264; »Vežite ga užem — i bacite u stirić« Car: Oj more 147; »komora na pramcu gdje se obično spremaju jedra« Car, op. cit. 191; »a on nam šalje najboljeg mornara u stirić« Car: Marina, JS, 1936, 9, 379; »sti-

rić za jedra« Kuć Ped.; Majc.-Sim.; »mali otvor spremišta na pramcu kamo se spremaju jedra, konopi i gdje je smještena kadena (lanac)« Barb.-Jurk. 1972, 214; *štirić* »depozit je bio pun novih jedara, a štirić konopa, tele i svake druge potrebe« Ivelić 52. Tal. »ant. stirichio, stirice dall'inglese steerage« DM.

stisnit pf — u izr. *stisnit idro* »(ili imbrojat)« Sa Dean.; Sn.

s t i v a (u brodu) v. š t i v a

ston m — »prilaz svim cijevima za mjerenje tankova i stonova ostao je slobodan« Suz. 94; »sentina, kaljužnica« Suz. 386. Engl. stone.

stop m — u izr. *stop na kaldaji, glavni i pomoćni* »glavni zaporni ventil pare« i »pomoćni zaporni ventil pare« Sn; Majc.-Sim. Engl. stop.

stoper m — u izr. *stoper od ankore* »sidreni zapor« Majc.-Sim. Engl. stopper.

s t r a j v. š t r a j

strana f — »bok broda« Vrg Jur.

stranjat pf — »pričvrstiti«, »lagav vrh lagva, puni vrh praznih, a prazni vrh punih. Nijedan da je bio stranjan (pričvršćen)« Carić II, 150. Ven. stragiare DM.

straža f — *straža na brodu* »Na trgovačkih brodovih straža se dijeli na stražu kapetana i na stražu poručnika. Mornari govore: polovica gore a polovica dolje. Straža ide na poređe, četiri sata jedni a četiri sata drugi. Prva straža, poklen brod digne na jedro, spada kapetanu. Kadet je vazda kapetanove straže... Nas bilo sve vojske skupa četrnaest na broju. Kapetanovoj straži pripadao sam ja, božman, dva krmilara, jedan mladić i kamarot (sobar), dakle sedam. Od straže poručnikove opeta dva krmilara, dispensir, dva mladića i *mali* od foguna, dakle opeta sedam« Carić I, 107; »Mornarsko-astronomički dan ima za 24 sata sledeću razdiobu od 12 satih podneva do 12 sati o podne drugoga dana. Razdeljen je dan u 6 služba po 4 sata, i to: prva 12 do 4 poslepodne, druga 4 do 8 večer, treća 8 do 12 polnoći, četvrta 12 do 4 ujutro, peta 4 do 8, šesta 8 do 12 o podne drugog dana. Jednu stražu ima kapetan sa polovicom družbe, drugu škrivan sa drugom. Kormilari imadu 2 ure službe, ostala straža sastoji iz izmenice 5 mornara. Frustück je u pol 8, objed punkt 12, večera u 6 satih« Turković 25; »Prva je straža po običaju, po polasku iz pristaništa, kapetanova. Od kako se podeli straža, retko se kad celo osoblje sastane na krovu, izuzimajući vreme ručka, objeda i večernje straže jer neprekidno polovina vojske bdi pod upravom nostroma, koji kapetanovu — desnu stražu — izdržava, ili pod upravom škrivana, koji je starešina leve straže, a druga se polovina odmara. Prva se straža broji noću od 8 uveče do ponoći, druga od ponoći do 4, a treća od 4 do 8; ova se straža zove i dijana; zatim počinje dnevna straža: prva od 8 do podne, druga od podne do 4, a treća se deli u dva dela: prva polovina od 4 do 6, zove se upravo treća straža, a od 6 do 8 gaeton. Ova se straža zbog toga deli na pola, da ne bi uvek istoj polovini vojske pripadala ista straža. Obično za treće straže niko ne ide da spava, ako je lepo vreme, već skupa do 6 časova rade, a posle razgovaraju, igraju, krpe ruho, peru i večeraju« Đaja: Mali 25; *pasja straža* »naziv za stražu koju na brodu drže drugi časnik stroja i drugi časnik palube, od 04 do 08, i od 12 do 16 sati« Osmak 162; *pasja straža* ili *pasje straže* »od 16 — 18 i 8 — 20 sati« Suz. 386; *pasja straža (dijana)* »0 — 4 i 12 — 16«, »Iste noći još za *pasje straže* zadesio nas je takav iznenadni potres, škripanje i lomljava, da smo onako pospani svi popadali iz uskih kreveta i visaljki« Profaca 95; v. *gvardija*.

strekat m — »usko dlijeto za kalafatavanje kantuna i rupa ili oko čavala, da se ispita je li čavo dobar« La Kr. Dean.

stresivat impf — u izr. *jidra stresiju* »tresu se, kad je nestalan vjetar« Kom. Dean.; Sn.

stretur m — »alat za približavanje madira prije učvršćivanja čavlima« Kor Ivanč. 1962, 640.

strišavat impf — »pomicati brod pri porinuću ili izvlačenju« Kor Ivanč. 1962, 639.

strmoglavac m — »istočnjak, istočni vjetar, sin. levanat« Kućište kraj Omiša.

strmuntanit pf — u izr. *strmuntanilo je* »zapuhala je trmuntana, išlo je (vrime) na trmuntanu« Brač.

s t r o j v. š t r a j

strom m — »debla jedrila, ili kako Kazali kaže i strom (tronco dell'albero, Untermast)« Babić 1875, 33.

strug m — »velika planja za izravnat dasku i za konačno sastavljanje jedne s drugom« La Kr. Dean.

strüga f — »duboko mjesto u moru« Šim. 1982, 295.

struja f — »dizanje vode ili valova, kad nastanu bura ili jug« Bella, »Struja od mora mišaše iskrami. Marulić 10. Kralj veće uzbuja, kako kad se svode vali, gdi je struja. 11. Ne biše već struje ni morske tišine. Baraković vila 280. Ništa se ne čuje... rad pine i struje srditoga juga. jar. 18«, »struja je glavni ili jak tok onoga, što teče, struji... Zemlje su mejaš utvrdile strujami morskima. Mrnavić ist. 183. Gledam ribe gdi šetaju i gdi u jatu idu... struje... gdi tiskaju. Kavanjin (1913) 78b ... Bembo naredi voscima ... da zavezu struji u pokos. Ljubiša prip. 57 ... Brod jidri, za njim se bili struja. U Makarskoj krajini zabilježio Pavlinović. Struja vode, mora, corrente. U Dalmaciji zabilježio Grupković« ARj. V. *voda; kurenat*.

stržen m — »suho, očvrsnulo drvo (za brodogradnju)« Dob; »hrast... robur. Nemanić (1883) 30« ARj; »legno di elce, legno duro (in gener.)« Parčić.

stubičati impf — postaviti *grižele* (»vrze«), »u izr. *stubičati puto* mettere le griselle delle sartie, Wanten weben, mornarski izraz u Bakrana« Babić 1875, 34.

studenčić m — v. *račica*.

stupa f — »kučina, ostaci konoplje ili lana«, »Mej deski od madira i va sve pukotini, kadi je ka, ozvena je nabjena stupa. Barčica je zakalkana, pokalkana. Ali to ni dosta. Da more ne ide skrozi stupi (stupini) va barčicu, pomazani su sve ćimenti s peklon i oznutra« Vrb Žic 1902, 340; isto u ARj; Majc.-Sim.; »konoplja natopljena katranom za kalafatavanje kimenata od madira« Skok Term. 148; Mn, Sn, Tg, St; Ca Dean.; »luže između madijera zastupane su stupom« Mljet Skok ER; »za kalafatati brod bolja je stupa kâ nije katramana« Šep Kursar; opć. na Jadranu. Tal. stoppa DM.

stupat pf — »začepiti stupom« opć. u Dalmaciji. Tal. stoppare DM.

stupina f — isto što i stupa, Vrb Žic 1902, 340.

stupka f — *grižela* (»vrza«), »grisella, Webeleine, izraz mornarski« Babić 1875, 34.

stura f — u pl 1) »hasure za pokrivanje pajula i žita« Ivelić, 201; 2) u izr. *na sturu* »bracjera drži jedro na sturu« Trst Sklj. Tal. stuora, store DM; stura Ros., ali samo u prvom znač.

sturni adj. — *sturni jarbol* »jahta (jola) ili koji drugi mali brod, građen i opremljen kao kuter, koji ima i jedan drugi mali jarbol nazvan sturni, koji se nalazi na krajnjem dijelu krme i koji nosi *sturno jedro*« BN 1951, XIII.

s t u r n o j e d r o v. s t u r n i

subota f — »poveći gvozd. bat (10——15 kg)« Kor Ivanč. 1962, 640.

suho n — »kraj, kopno, obala, zemlja« mnogobrojne potvrde od 1243. do danas, na cijelom Jadranu, također i danas, ARj; u izr. *pustiti se na suho* »pustiti se niz vjetar bez jedara« Šep Kursar; u fig. znač. *ostat na suho* »biti prevaren; ostati bez novaca« opć. u Dalm.

sukrizic m — u izr. voziti na *sukrizic* »veslati prema naprijed tako da se jednom rukom gura a drugom vuče veslo« Kom Bož. J.

s u l i t a v. š j o l e t a

superkargo m — »pratilac robe na brodu«, »Često puta se obično, naročito u maloj obalnoj plovidbi, običava da vlasnik robe sam prati robu na putu, ili

pak da to povjeri nekoj osobi svoga povjerenja. Ova osoba se zove pratilac robe ili superkargo« Marinović 284; u BK poč XIX st. GPMK 1955, 119. Engl. supercargo.

supizdin m — »zovu pomorci lagahni lahor od sjevera« Zore Rad 170, 224; isto u ARj.

surga f — 1) »na 50 m (30 paš) dugačku konopcu privezan kamen ili sidarce (ankorica) udičarenje« BakŠkr TŠ, v. i *surgadina;* 2) *na surgu* »on lovi na fermo (na stanovitom mjestu) (na surgu) (a volo)« BakŠkr TŠ.

surgadina f — 1) »predmet koji zamjenjuje sidro za privremeno sidrenje broda; obično je to kamen, prirodno probušen, pa ga je lako privezati; zato se ponekad kaže i *stina*; kao surgadina služe i drugi predmeti; šemet, rampin, kolač i sl.« Gr. Elez.; Sn; 2) »sidro sa 4 kraka, kotva« Majc.-Sim.; »pomoćno ribarsko sidro«, »pomoćno sidro kojemu je trup velike težine, a krakovi mekani, te se mogu ispraviti ako zapnu u škrapi« St; 3) »sidreni konop« Kom Mard. Pa; Šep Kursar; Vrg Jur.; »ma ni tega konopa / ma ni te surgadine / / kojoj bi mogla / do lna vrimena / dostat« Kom Božanić 111; »kamen upotrebljen umesto sidra« V. Tomanović: O značenjima reči stranog porekla u govorima Boke Kotorske, God. zbornik na Filozofskiot fak. na Univ. vo Skopje, XIV/1962, str. 189; *svrgadina* »konop« Vela Luka Kor Skok Term. 80; Sn. »Dalmato-romanski leksički ostatak iz pomorske terminologije od lat. surgere« Skok ER.

surgadura f — »mjesto gdje se brod surgaje«, »Ovod mu je bila surgadura ká sviman drugiman« St Benzon Kako san voli, 1977, 23.

s u r g a n v. s u r g a t

surgat pf — *sorgat* »ima črno sidro / / va očih na provi da se sorga nigdi« Bonifačić R. Brod; *surgat/surgavat* »zatim plaf surgafši, da se ne razbija, / / pojdosmo, ustafši, u carkvu najprija« Hektor. R 1081—1082; *sùrgati* »pomorska riječ i znači baciti sidro u more na zapovjed 'surgaj'« Zore 1895; 21; »uvalit sidro u more, a zapovjed je surgaj« Zore 1869, 325; »surgati, surgam, pf. dići. ali običnije spustiti (sidro); vidi lat. surgo. U rječniku Mikaljinu *(surgati; dar fondo, gettar l'anchora; jacere ancoram);* u Vitezovićevu *(anchoram jacere; sidrati, surgati; — in anchora stans; sidran, surgan);* u Belinu (s. v. *fondo; dar fondo, dicesi delle navi, quando si fermano su l'ancora; ancoras jacere; surgati, surgàjem* ili *surgam, metnuti sidro, utopiti sidro)* i u Stulićevu *(surgati, surgavam; gettare l'ancora in mare; jacere anchoras, anchoris naviglia infrenare*) ... surgavati, surgavam, impf. prema pf. surgati; spuštati sidro« Bella, Stulli, »Cima je na provi vezana za mankule, a ankora je na krmi, te se po krmi i surgava, fondava u more, Blato na Korčuli, Zborn. za nar. živ. 29, 1, 213« ARj; »Nakraj škandajića biva najradije sidrešce, da se more barčicu surgat (surgat sidrešce, hitit v more sidrešce), kada se ne smi ali ne more po kermi vezat za kraj« Vrb Žic 1902, 342; »vor Anker stehen bleiben, eigentlich die Anker ins Meer fallen lassen (in manchen Orten längs der Küste heisst es: die Anker heraufziehen), lat. surgere« Cres Tentor; »surgat sidro rečemo kad smo na barkama manjim od bracere, ankorat ako smo na bilo kojem brodu većem od bracere« Loš Žuk.; »baciti sidro« Kl, Pu, Lo Dean.; »baciti sidro« Vrg Jur.; »baciti (obično sidro u more)« BK Musić; »baciti sidro« Punat, Sv. Fuska, Dubašnica M. G. Bartoli: Das Dalmatische; Muljačić 81; »brod je surgao = udario u kraj, tj. izletio na plitku obalu« Vir kraj Zadra, Muljačić 83; *surga(j)* Dbk »vuci vino u grlo (asocijacija na 'podigni bocu!')« Muljačić 84; »koliko se ode nesrić surgalo / i u zemlji nestalo zajedno s kostima« J. Franičević 100; »surgat se u posteju, uvaliti se u krevet« KZb 1, 300; »surgaćemo ovode« Kom Dean.; »surgati lađu« Skok Term. 80; »Dohodi Paval po moru, / surgal je lipu lađicu« Hv Delorko 1976, 69; »uzmi konop od surgadine i surga barku« BK Pask; »i tu smo surgali rečenu barku ... pođali smo u Lapad i tu smo surgali ... tu smo poviše šabake surgali sidrom« Dbk Luetić FZ; »ankora je na krmi, te se po krmi i surgava, fondava u more«, »barka je surgana, fondana, kad je na

ankori« Mljet Macan 213; »baciti sidro u more« Senj Moguš; »(u)sidriti, oboriti sidro« Kom Mard. Pa.; *surgati na obe* »usidriti brod na 2 ankóre. Za starog pomorca kad se povuče s mora doma, običava se reći: surgao je na obje ankore« Ivelić 194; *surgáva* Ca Dean.; »*sùrgō je brod; sùrgo sam se u more,* 'strovalio, bacio sam se u more', 'svaka barka ima svoje stalno mjesto gdje se surga' (Budva), *surgavati* (Mljet), *sùrgati, -am ankoru* (Šibenik)« Skok ER; »cima se može i surgati po krmi ... surgat ankoru« Kuć Ped.; »usidriti (se) na povoljnom mjestu (pošta) za udičarenje« BakŠkr TŠ; u fig. znač. »Od mržnje na kršćane uspnu se oni na kraj i surgaju se u bašćinu« Kor Giunio 1943, 21—22; »potrčali do doma i surgali se lipo u posteju« op. cit. 44; u fig. znač. u igri karata »surga karag!« Lončarić 71; *surgâ mi se u kuću* »bacio je sidro u mojoj kući, uvukao se u moju kuću«, *ca si se surga na moje misto*? »što si bacio sidro na moje mjesto, tj. sjeo na moje mjesto, zauzeo moje mjesto?« Sn; *sve dok se ne surga koja veća veličina dinari u žep* (Pomet, Slobodna Dalmacija, St, 12. IX 1959, Muljačić 84; *što se svi surgavaju na našu katedru* Muljačić 84; »Ka' dolaziš za kraj i moraš surgati, ako se vidi dno, vaj pogljedaj di će ti pasti sidro. Ne smiš ga baciti node di će ti zaditi jerbo ćeš posli, ka' ga budeš diza, izmučiti. Ča ga baciš dalje, bolje drži. Baciš li ga blizu krme, podorat će ti, i ako je to misto na udaru vitra i morete, brod će ti tući u kraj, a more ga i razbiti. Ako ti je surgadina o' najlona i pliva, a sidro si utopija daleko, lako ti je more kikor propelo' okiniti i tako moreš izgubiti sidro. Zato, ako ti surgadina pliva, stavi na nju nikoliko olovnic i to po prilici svaku u razmaku o' jenoga paša. Prije nego surgaš, vaj pogljedaj di ćeš vezati brod i sumpra 'nomu mistu di ćeš je vezati, ravnaš se di ćeš baciti sidro. Ka' bi vaj bila bonaca, onda ti sidro valja baciti upra' sumpra mistu di ćeš vezati brod. Sidro vaj valja baciti s vitra. Ako puše jači vitar, baci ga višje s vitra i dalje. Ako je bonaca, baci ga na 'nu stranu s ke će učiniti vitar. Kad potegneš sidra koliko triba, pogljedaj kako ti stoji brod, je li stoji dreto, oli mu krma gre na livu oli desnu ruku. Ako ne stoji dreto, to moreš popraviti barbetami (ka' imaš dvi): jednu malo pusti, drugu malo potegni — kako ti oko zapovida. Ako nimaš dvi barbete, onda to moreš popraviti da surgadinu i barbetu vežeš za mankule (za desni mankul o' krme i livi o' prove, oli obratno), ali u moreti i skosavici to nije dobro jerbo ti onda puno patu mankuli. Najbolje je ka' je surgadina priko karoca o' krme, a barbeta priko karoca o' prove. Surgadina ti mora biti štabila i duga. Do sidra stavi najmanje dva metra debljega konopa jerbo donji dija surgadiine vaj trma po dnu pa se more po oštromu lako priglojati. Po' šibensko rivo je dunboko i ne moreš dobro surgati ako nimaš bar pedeset metri surgadine. Node ti na puno misti more zadit sidro. Zato ti je najbolje uzesti veliku stinu i nju surgati namisto sidra. Niki vežu sidro pod maru i bacu ga. Ali sidro pod maro' slabo drži, gore nego jaka stina. Zato je bolje baciti stinu. Ako je jači vitar, stina će ti podorati (kaj sidro po maro'), pa ćeš morati baciti sidro brez da ga vežiješ pod maru. Ali ga nikako nemoj baciti brez griplje. Ako ga baciš brez griplje, pokajat ćeš se. Zato, ka' greš u Šibenik, uzmi sobo' konopa i manal za napraviti griplju« Šep Kursar ČR 1978, 2; *svrgat* »bacit sidro i vezat brod« Sn; *svrgȁti* »svrgati ćemo ovde« Sa Dean.; *svrgavati* Vela Luka Skok Term. 80; *svrgat se* Muo BK Dean.; *svrgati se* »usidriti se« Paš Muljačić 83; *svrgovat se* »sidro ... se spušća ili svrguje« Po Ivaniš. F. 291; *svurgȁt* »svurga (spusti se) ili diže ankora« Po Ivaniš. F. 291; »lipo svurga, sidro utopi« St M. Uvodić, Pučke novine, 1911, 5, 48; »i on je ... najprvi svurga karon na Travaricu« St Kovačić 86; »općenito: baciti, staviti nešto u ... (jamu, vodu ...), u mornarstvu: utopiti sidro na određenom mjestu« Gr Elez.; »Ni vidija ure da brod prisiče Atlantik i svurga pri London« St Pomet, Slobodna Dalmacija 31. 5. 1969, Muljačić 83. »Za sintaktičko ponašanje najstarijega hrvatskog primjera i kasniji semantički razvoj te naše posuđenice potrebno (je) pretpostaviti dvoje: 1) specifični razvoj u dalmatinskom latinitetu dvaju etimološki srodnih glagola, koji su se stopili u jedan.

Mislim na: *surgo 3 sŭrrexi, sŭrrectum* intrans. »ustati (se)«, »podići se«; *sŭbrĭgo 3 sŭbrexi, sŭbrectum* trans. »podići«, »uspraviti«, »upraviti«; 2) transformaciju pasivne u aktivnu konstrukciju: biti uspravljen → poduprijeti, osigurati (sidrom ili sidrima); biti upravljen → ubaciti. Ta su značenja potisnula u drugi plan, ali nisu sasvim eliminirala značenje »podići« i intranzitivna značenja. Prevaga novih aktivnih značenja mogla je biti ubrzana u uvjetima hrvatsko-dalmatske simbioze, poznatom tendencijom našeg jezika da preferira aktivnu konstrukciju«, »semantički razvoj hrv. posuđenice *surgati* samostalno je nastao na našem tlu i može se objasniti specifičnostima hrvatsko-dalmatske simbioze«; *surgati* doubtless originates from the unknown Dalmatian reflex of the verb SURGERE« Muljačić, passim.

surget m — isto što i *surgadina* »jeden hiti v more surget i senjal i spušća udicu za udicun« Vrb Žic 1949, 22.

s u r m a v. č u r m a

surosaj m — »kiša sa suncem« St Kolomb. 1889, 23.

susteg m — u izr. *susteg jedra* »mantisello, Reeftalje, morn. izraz u Bakrana« Babić 1875, 37.

suša f — »oseka«, »kad pak (more) udre u se kažu ... ili suša« (Budva) Zore 1869, 323; isto u ARj; Muo BK Dean.

sût m — »isto što i suton, početak večeri, prvi mrak. U Belinu rječniku (s. v. *sera; il principio della sera, vesper primus, sût, od sûta; parola barbara; — in sul far della sera, sub vesperum, s sutom«* ARJ; »prvi škur« Sn, »u prvi sut užgedu se ferali« Sn.

sutor m — »isto što i suton; prvi jači mrak. Po mrklom sutoru, Baraković Jarula 44 ... Prvim sutorom, Baraković vila 109« ARj.

suzdati pf — u izr. *suzdati* (nategnuti, stegnuti jedro) »murare, Cavtat« Babić 1875, 3.

svarlić m — dem. od *svardal; svarlić na pera, svarlić na škartoc* Loš Žuk.

suze f pl — u izr. *suze svetoga Lovrinca* »aeroliti, meteori, meteoriti koji su posebno obilati oko 10. VIII (sv. Lovre)«, »mnogo puta sam promatrao nebo mjeseca augusta i divio se suzam svetoga Lovrinca« Carić II, 118, v. i *vatra*.

svićalnica f — »drvo nosač na kojemu je nekada stajalo pričvršćeno svićalo na svićarici« Hv.

svićarica f — u obliku *svichiarizza* u tal. tekstu Sa 1804, Filipi 1976, 254; »na njoj sprijeda (je) na desnoj ili na lijevoj strani, veliko, željezno svjećalo, na kojem će se goriti borovina ili smrekovina; ima je dosta u brodu, lijepo složene pri krmi. Također pri krmi broda, a poprijeko, pričvršćen je jaram od jelove grede a na jarmu dva vesla. U svjećarici su tri osobe: *svjećar* koji loži vatru; upravlja brodom, kako bi ga doveo gdje treba, i vreba na ribu da dozna, ima li je, koja je riba, i koliko se ribe pod svijeću prikupilo; *vožac*, — u nekim mjestima *šijavac* — koji je na jarmu da sam na dva vesla vozi i tiho, tiho miče brod, kako mu svjećar naređuje; treća je osoba *mali*, dečko od 10—15 godina, komu je da služi po brodu, poimence da pomnjom, polagano i bez klapanja, dodava svjećaru drva, što diže s dna broda i nosi mu na doseg; zna dečko još koješta raditi, a, u potrebi, i skočit u pomoć vožcu« Lorini; u Kom se svićarica zove i *loja* Mard. Pa.; Po Ivaniš. F. 224; općenito u Dalmaciji; *svjećarica* Bella, Stulli, Popović, ARj; »barka šionica, svićarica, srdelara pa i jarmenica tipični su ribarski brodovi« Pelj Vek. 47; BakŠkr TŠ; Zore 1869, 329; »Oko devete ure otisnuše se svjećarice na more« Novak TD 27; »Dok se baldahin pomolio iza kućnjega zida, na savijutku, uvalom, zaploviše barke svjećarice u samome plamenu. Svom snagom upire se Kljako i družina mu da na vrijeme stignu sučelice *presvetom otajstvu* ... ribari u svojim svjećaricama na krmi; ne miču se, rekao bi izgorješe usred onog vazdušnog i morskog plamena što se u dubini odbljeskuje« I. Ćipiko: Sukob; v. *gajeta*.

s v i l a c v. š v i l a c

Svitla Zvizda f — »neka zvijezda (Jupiter? Venera?)« Sa Gran.

Svitlica f — »Jupiter« Sa Dean.

s v j e ć a r i c a v. s v i ć a r i c a

svozit impf — »voziti veslima«, »Oni jur svoziše sežanj dvi hil'jade, / kad, ne znam ča biše, žeja me napade« Hektor. R 805—806; isto u ARj.

svrdal m — *svrdal amerikanski (bez punte), svrdal na škartoc za švažavanje (razvrćivanje) buži, svrdal talijanski* Mn, Tg; *svrdal veliki* i *svrdal mali* Po Ivaniš. F. 290; *svrdao* ARj (ali nema za specif. brodograđevnu upotrebu); *svrdli* Skok Term. 125, 147; *svrdlo obišno* Mn, Tg; *svrdlo korčulansko, ručno skovano* u drvenoj brodogradnji, La Kr. Dean.

Svrdal f — »zviježđe Zmaj« Sa Dean.; *Svrdlo* u Sn.

s v r d l o v. s v r d a l

s v r g a d i n a v. s u r g a d i n a

s v r g a t v. s u r g a t

svrižet m — »greda oko broda i sačinjava ivicu krova« Đaja: Mali 164, v. i *frižet, frižeta*; »Ležao je na borovoj dasci, od čega je krov, a podglavak mu je hrastovi svrižet, pa opet spavaše najslađim snom« Đaja: Mali 30. Ven. sfriseto Bo i DM.

svršac m — »mali vitar s vrva planine kâ burin (mala bura), puše liti samo jutron« Po Ivaniš. F. 26; isto u ARj.

s v u r g a t v. s u r g a t

Š

šabaka f — »duga ribarica lađa na mnogo vesala; tal. sciabica. Zore Dubr. tuđ. 25. Šabaku naime nazivlju ne samo mrežu nego i lađu, te lađa sa mrežom staplja se u jedno pa isto ime. Rib. 38« ARj; »duga ribarica lađa sa mnogo vesala« Skok ER. Tal. sciabecco, sciambecco, stambecco, zabecco, zambecco od arap. šabbāk, Skok ER; sciabica DM. V. i *šambek*.

šabakun m — »potezača, vrst broda« KZb 1, 300.

šagula f — *sagula* »mali konop na brodu«, »a na donjoj glavi (od peluna) stoji sagula 'konop' od trcarola, uvik spravan za uvatiti trcarol, kad je potriba« Po Ivaniš. F. 293; *šagul* m »komadić konopa... Vrbnik na Krku« ARj; *šagula* »uzica« Crnić; »konopčić« Vrg Jur.; »konopčić od svilca kojim se pomoćno veže drugi veći konop, dvostruko ili trostruko, za sigurnost, ili ako glavni konop ne doseže (ako se ne mogu učiniti 3 gropa nego samo 2) u razne svrhe, šagule su visile spravne u komadima od 2—3 metra, obišene pod provu« Sn; *šogula* »kratki, tanki konopac« Kom Mard. Pa. Tal. sagola Coronelli Nave 1, 71, »sagole di bugno di parochetto overo imbrogli« ib. 2, 36; DM.

šajka f — »vrsta lađe«, rječn. Mikalja (*brod na vesla, brigantino, biremis, mioparo*), Habdelić (*celox*), Vitezović (*navis longa fluviatilis, amplam carinam habens*), Belostenec (*šajka; celox, biremis, myoparo, lembus*); Stulli (*barca a due remi, barchio, brigantino; scapha, biremis, cymba*) Vuk, Daničić, Iveković, ARj; »ne smih tad kroz goru, da bih bi' smini laf, / neg najdoh po moru zibuljsku šajku plaf« Barak. 184; »batilom nigda zvan, a nigda šajka plaf. Baraković vila 278« ARj; »ormanica šajka izjedrila. Kačić razg. 28[b]. Maleno je vrime postajalo, al' to iđe lanca šajka brza. 319[b]« ARj (ARj ima još potvrda, ali ne u pom. znač. ili ne od pisaca s Jadrana); »celox« Jur. Vitez. 346; »jesam bio putnik po moru i da sam brodoval s jednom šajkom Matića iz Plaže« Benet. Razg. 154; »pa sagradi šajku barku malu« St Radica; »dubrovački brodu u XVII st.« Luetić 1964, 29; »šajka kap. Matija Suađića iz Ankone stigla u Korčulu (1688)« Ivančević 1967, 53; »u rečenoj lanci aliti šajci« Kačić Korabljica, 491—492; SJ XVIII st. Herkov 150; »Šajka je manji, niski, uglavnom putnički jedrenjak sa dva jarbola i kosnikom. Na velikom jarbolu s košnim nastavkom razapinjala su se dva jedra a na malom krmenom jarbolu jedno jedro. Na kosniku je bilo pričvršćeno prednje letno jedro. Šajka je imala neke osobine šambeka i tartane zbog čega je bila pogodna za prijevoz putnika. Njome su se mnogo služili muslimanski hodočasnici na putu u Meku. U Dubrovniku su u XVII st. bila samo dva broda tipa šajke« Luetić 1969, 63; Skok ER, iz turskoga; v. *batilo;* Coronelli ima *saiccha*, Idrografia 144; v. *saicta*, II dio ovoga rječn. Tal. saic(c)a »bastimento greco o turco« DM.

šaketa f — »Još više pod gorinjun macun na dva-tri mesta zgibani jedna konopi upleteni na kosicu; zovu jih šaketa. Šaketa rabi za povezat jidro, kada se spravi. Ona opašiva i jidro i mace od kraj do kraj mac« Vrb Žic 1902, 345; v. i *saketa*. Tal sacchetta DM.

šalvaomini m — »pojas za spasavanje na brodu, na cijelom Jadranu (u Gr ima lik *šalvaömine*, Elez.). Tal. salvaomini DM.

šalvavita f — »konopi na grujama od lajbota« Sn. Tal. salvavita.

šambek m — *šambeg* »šambeg se ne smatra finom barkom; krma i prova kose; prova jako uzdignuta, krma četverokutna« Kuč Ped.; »Ime vrsti morskog broda sa tri jarbola. Nama je prešla ta riječ jamačno iz tal. sciabecco, stambecco s istim značenjem. *Šambek već tonjaše*. Nenadić šambek 19. *Tko potopi turske ormanice i šambeke kralja Algerina*. Kačić razg. 319^{b}. *Bojno drivo... od galije puno veće biše ter se šambek turski zovijaše*. 321^{b}« ARj; »U Tripule nigda drugi / bij ograđen šambek taki / od sto i deset nogah dugi« Nenadić 3; šambek se spominje na Pelješcu, u Trsteniku, 1815. god., Vek. 53; u BK (Prčanj) 1764—1797. ima do 16 ljudi posade i nosi do 200 t, GPMK 1956, 107; SJ XVIII st. Herkov 150; »Tu doleti šambek strahoviti, / po imenu 'Cesar Ognjeviti'« Kun. 213 (II pol. XIX st.); »Šambek ili šebek (franc. chebec, tal. sciabecco ili sciambecco, engl. Xebec, njem. Die Schehebeke) vuče svoje porijeklo iz Tripolisa, Alžira i Maroka. Berberski gusari su ga mnogo upotrebljavali, pa je izgleda preko njih, negdje oko XIV vijeka, prešao u naše krajeve. Kao tip broda dosta je finog oblika, sa tri jarbola, redovno opremljen latinskim jedrima. Jedra su redovito velika, prilično teška za manevriranje, ali im je prednost da omogućuju plovljenje uz vjetar relativno velikom brzinom. Prelaskom u naše krajeve on je nešto izgubio od svoje prvobitne vitke forme. Postao je nešto tuplji, jer se u našim krajevima pretežno upotrebljavao za prevoz tereta. Ovakav tip broda Bokelji su svojatali kao svoj i nazivali ga bokeljskim šambekom. Nosivost mu se kretala oko 300 tona. Sa njima su Bokelji u XVII, XVIII i XIX vijeku vodili trgovinu sa lukama Sredozemnog mora i Bliskog istoka. U to doba kapetan je bio vlasnik ili suvlasnik broda, kupovao je robu u jednoj luci, prevozio je do druge i tamo prodavao. Posada je također jednim dijelom učestvovala u trgovini. More je tada bilo puno gusara, a ratne mornarice nisu bile još razvijene. Zbog toga su kapetani i posade često bili prisiljavani da se brane od gusarskih napada. Zajednički interes u trgovini i čast zavičaja činili su naše pomorce tako da su ove borbe, u pomenutom dobu šambeka, bile uzele širokog maha na čitavom Sredozemlju. Stoga je brod morao biti prikladan ne samo za prevoz tereta, nego i za oružanu borbu. Kao klasičan tip bokeljskog šambeka ovdje će se prikazati šambek poznatog junaka, kapetana Petra Želalića iz Bijele«, »dužina na konstrukcionoj vodenoj liniji 30,00 m; dužina preko svega 42,50; visina od donjeg ruba kobilice do palube 4,10; širina palube 7,20; visina ograde 1,20; visina prednjeg jarbola od palube do zastavnog koplja 22; visina zastavnog koplja prednjeg jarbola od vrha jarbola 4; visina velikog jarbola od palube do zastavnog koplja 26,50; visina zastavnog koplja velikog jarbola od vrha jarbola 4,50; visina zastavnog koplja krmenog jarbola od vrha jarbola 2,50; visina krmenog jarbola od palube do koplja 20,40; lantina prednjeg jarbola u dva dijela, dužina 33; lantina velikog jarbola u dva dijela, dužina 35; lantina krmenog jarbola u dva dijela, dužina 30,50; površina jedara 650 m²; čamac dužine 7,20 m, opremljen sa 8 vesala; 2 grotla na palubi dužine 3,60 m, širine 2,40 m; 10 izba za vesla u svakoj ogradi obloženih umecima od hrastovine; 20 komada vesala dužine 9,60 m; 1 sanduk pun topovskih kugli na pramcu, po 2 na svakom boku i 1 na krmi; 2 bačve baruta na palubi, pokriveno kožom; 1 polubačva na palubi sa vodom i s konopljanom kitom za gašenje požara; 10 fitilja za paljenje topova; puškarnice na krmenom kasaru; na pramčanom kasaru 2 sidra s kladom. Prednja statva imala je ispadni oblik i bila izrađena u konstrukciji vodosjeka. Krmeni kasar, gdje su se nalazile prostorije za kapetana, škrivana i za navigaciju, bio je ukrašen. Prostorije za smještaj posade nalazile su se na pramcu. Preostali unutrašnji prostor služio je za smještaj tereta, opreme i namirnica. Ovakav tip broda diktirale su tadanje prilike koje su od broda tražile veliku brzinu i pokretljivost potrebnu za borbu protiv gusara. Posada ovakvih brodova bila je vrlo različita, a kretala se od 10 do 30 ljudi. To je zavisilo od naoružanja i svrhe za koju je brod bio namijenjen, jer pored trgovačke namjene, ovi brodovi su često služili i za pratnju drugih, manje naoružanih i slabije pokretnih brodova. Kad su bili namijenjeni za čisto trgovačke svrhe, imali su posadu od 10 do 12 ljudi sa nekoliko ljudi pojačanja, kad se plovilo u području ugroženom gusarima. Kad su bili namijenjeni za pratnju i bivali jače naoružani, imali su oko 30 ljudi posade, a u nekim slučajevima i više. Naoružanje im se sastojalo od 14 do 24 topa« M. Milošević: Bokeljski šambek, Modeli naših brodova, Split 1975, str. 85—87; PE VII 436—437; *štambek* »Ma to dozna Senjanine Jure, / od štambeka jidra otvorio, / niza sinje more zajidrio / i u Mletke brzo dojidrio« Brač Ostojić; isto u ARj; *šembeg* »Momu san se Bogu zavitova / da ću gradit šembeg drivo malo, / šembeg drivo od dvadest vesala« Brač Ostojić; v. *šabaka*. Tal. sciambecco DM.

šampantara v. šenpetarija

šamuca f — »čekić na dva roga, upotrebljava se u drvenoj brodogradnji« Dob.

šanitad f — *sanitad* »pomorski zdravstveni ured« Ivelić 200; *šanitâd* opć. u srednjoj Dalmaciji; *šanìtāda* Šibenik Skok ER. Tal. sanità DM; ven. sanitad (?).

šanitada v. šanitad

šantina v. santina

šapantara v. šenpetarija

šaravica f — *sciaraviza* »Dalmazia, barca luminiera« DM (?), v. *svićarica*.

šargjera f — »veći podmorski greben« Kuč Ped., opć. u Dalmaciji.

šargovica f — »zimsko nevrijeme«, »Jedina naša zimnica je da kupiš dva-tri baklara, ako učini šargovica« St.

šarpantana v. šenpetarija

šarpantara v. šenpetarija

šartija v. sartija

šavura v. savura

Šćapi m pl — zviježđe Orion, Pod Stojk.; *Štapi* »Vlašići su u skupu, a za njima se primicali Štapi« I. Ćipiko: Kraj mora; »*Štapci i Palice*... U Šulekovu rječniku... Orion..., *Štapi* i *Šćapi*, Daničić..., Poljica..., Zoranić 65^{b}« ARj; *Šćopi* »3 zvijezde u jednom redu« (Orion) Kom Dean.; »zviježđe koje izlazi na istoku poslije Vlašića« Kom Bož. J.; Brač isto (Sn i Dračevica).

šćavina f — »vrsta pokrivača koji su upotrebljavali mornari na brodovima«, »obično su mornari u doba jedrenjaka sa sobom nosili na brod i posteljinu« Barb. 1972, 215; »U takvu je mornarsku opremu pripadao i pokrivač... *šćavina*, kako je ovaj mletački naziv usvojen za takav najobičniji vuneni domaći pokrivač, kako su ga kao svoj vlastiti pribor imali Hrvati na čitavom primorju. U srednjoj Dalmaciji *šćavina* zovu se i sada i manji ili veći pokrivači od domaće vune (u urbanim i poluurbanim naseljima u primorju i na otocima uopće vuneni pokrivači za postelju, op. R. V.) koji služe kao najobičnija pokrivala u kući. Na putovanjima i vojnim pohodima na kopnu i moru, *šćavina* je muškim služila kao pokrivač za spavanje i ogrtač za nevremena« M. Gušić: Odjeća mornara u 16. stoljeću, Pom. zbornik, Rijeka, 1976, 14, str. 411. Tal. schiavina, ven. sciavina Bertù.

šćegac v. šćiga

šćig v. šćiga

šćiga f — »Tako nazivaju naši ribari kolebanje morskoga raza, neovisno o redovitoj pojavi plime i oseke. To kolebanje nastaje samo kadikad i nije vezano ni uz kakvo doba dana, te ne obuhvata u isto vrijeme veliku površinu mora, kako to čini plima i oseka, već je ograničeno, prema prilikama, na razna područja. Najbolje se ova pojava može opažati u dnu (završetku) uskih i dugih morskih zatona, kakvih ima na stotine na našoj obali, ako ovakav zaton završava dnom koje se lagano uspinje. Morski raz koji je bio potpuno miran odjednom počne da se pomiče tako da se uskoro, katkada i samo par minuta, povuče za nekoliko metara prema vani, ostavivši slobodno plitko morsko dno, da ga zatim brzo opet popla-

vi, ili obratno. Na otvorenom moru nastanu na površini mora amo tamo struje, koje umiju pomaknuti plutaće mreže s mjesta, zamrsiti parangale i slično, pa ribaru zato šćiga nije baš draga, dok inače ugleda rado ovu pojavu jer mu je predskazivač nekih promjena u vremenu« Marki 65; *šćegāc* »naglo nadolaženje mora za plime« Vrg Jur.; *šćĩg* i *šćĩg* »naglo nadiranje i povlačenje mora« Vrg Jur., *šćĩga* »isto što i *šćegac* i *šćig*« Vrg Jur.; »val, koji se digne vjetrom i plimom« ARj; *šćĩga* »dizanje i spuštanje mora koje uzrokuje talasanje trave po morskom dnu (*šćiga se zapazi po ašprinu jer se vidi morsko dno i kretanje trave;* primjer: *nisu mogli tuć ribu er je bila velika šćiga* 'jer se je trava na braku pomicala'« Skok ER (s. v. *šćio*); »Ne ženi se starom djevojkom ... Stara cura ... zadula smokva ... izvjetrilo vino, ... oblak bez kiše, ... hrana bez soli, ... dim bez vatre, ... šćiga na moru, ... noć bez svanuća« Andrij.: Kauri-drvo; »strujanje morske vode u lučici (zbog vjetra)« Šep Kursar; »odbijanje valova od obale« Sa Dean.; »znak slabega vrimena« Sn; »nemirno more u kraju, uz obalu; na izloženom dijelu obale, more ostaje satima nemirno nakon prestanka vjetra« Gr Elez.; »velika šćiga u moru, slabo vrime će« Sa Gran.; *šćigȁc* Vrg Jur.; Sa Dean.; *šćigaica* Vrg Jur.; *štig* »kad puše šiloko, valovi se u splitskoj luci razbijaju o lučicu 'Labud', kod crvene lanterne; ali, ima nešto valova i na samoj Rivi, koji nisu u smjeru šiloka; ti se valovi, koji zastranjuju za jedno 75 stupanja desno od smjera vjetra, zovu u Kučištu *štĩg, štigàic*« Ped.; *štĩga* Novi Vinodol Skok ER; *štĩga* Kom Dean.; »*štiga* ili *štigaica* — jest talas koji se od žala opet povraća ili odbija«, »čela mu na lađi slaba i gnjila, da mu ih nevera ne pokida te mu štiga ne odnese lađu« Per Pust. 10; *štigac* »flusso, corso di aqua — naplov, štigac, rekesia« Matić Lexicalia (Tanclinger); *štigàic* Kuć Ped.; *štigajica, štigoj* »nepravilno mlataranje valova uz obalu« Kom Mard. Pa. Tal. ili ven. stiga, stigazo, stigaizo, stigo DM i Ros.

š ć i g a c v. š ć i g a

š ć i g a (j) i c a v. š ć i g a

šćigat impf — »šćigati se, šćigam se, impf ... More se šćiga, zemlja se šćiga. U srednjoj Dalmaciji zabilježio Pavlinović« ARj; »obično dolazi samo u trećem licu, *šćiga*, za pojavu kad je more uz kraj valovito« Gr Elez. opć. u Dalmaciji; *šćigȁti* Sa Dean.; *štigat* »mareta štiga — u luci voda ide simo-tamo kao pijani čovik« Mart Val. ven. stigar Ros.

š ć i l a n v. š t e l a n

šćopadura f — »raspuklina u drvu općenito, posebno na brodu« Majc.-Sim. Ven. schiopa(d)ura Bo.

šćopicati impf — »škripati u jarbolu (kad za vrijeme jedrenja škripi u jarbolu, reknu: šćopica, šćopica)« Šep Kursar. Prema tal. schioppo.

šegac m — »manja ručna pila u brodogradnji« Kor Slad.; Vuk, Perast Brajk., ARj; Skok ER; *šegac na jednu ruku* Po Ivaniš. F. 290; *šègac òd volta* »tanak, upotrebljava se tamo gdje je rupa« La Kr. Dean.; *šegac de ponta* Skok Term. 125; *šegac od punte* Kor Ivanč. 1962, 640; Sn; *šegac* »služi za pilanje jednom rukom« Skok Term; Vrg Jur. 147. Ven. ili tršć. segasso (segazo) Ping.; siegazzo Skok ER, ven.

šegadur m — »pilač batalâ u brodogradilištu« Kor Slad.; »šegaduri pilaju na drvenoj napravi zvanoj *rasoha* drveni balvan za brod, poduprt i poluuspravljen visoko, tako da jedan od njih stoji na njemu a drugi na tlu« Kor C. Fisković GPMK 1972, 90. Vjerojatno od ven. segador.

šegadura f — »piljevina, pilõtina« Majc.-Sim.; općenito u Dalm.; »šegadura se upotrebljava i u procesu proizvodnje sardina, za trljanje« Sn, Mn. Ven. segadura Bo.

šegun m — »dvoručna potezna pila u drvenoj brodogradnji« PE II, 54; Skok Term. 125, »za pilanje stabala i debelih komada« Skok Term. 147; Vrg Jur.; »pila za dva pilača« Sn, St; opć. u Dalmaciji; »za šegat treso u škveru« La Kr. Dean.; »velika pila« BK Musić. Ven. segon Bo.

šeja f — »otvor od štive«, »jedino sam u Kaštelima čuo da posebnim

imenom zovu otvor (grotlo), kroz koji se karag spušta u stivu: *bũka* ili *šẽja*« Ped.

šekada f — »oseka« u južnoj Istri i na Cresu, Skok Term. 127. Vjerojatno prema ven. secada.

šekat impf — *sekat* »čerpat vodu i hitat v more« Vrb Žic 1902, 339; Senj Moguš; BakŠkr TŠ; BK Musić; Račišće Skok ER; *sekati* »dvojica izbacaju more iz lađe sa paljom i to vele sekati (seccare)« Zore 1869, 327; Stulli, Vuk, Iveković, Zore — u ARj; *sèkati* Perast Brajk.; *sekivȁt* Bož Cronia, Skok ER; *sikȁt* BakŠkr TŠ; *šekat* i *šekavat* Lošinj, Mn, Sn, St, Tg, opć. u Dalmaciji. Tal. seccare DM.

šekondo m — *sekondo* »prvi oficir, zamjenik kapetana« Ivelić 201; »drugi oficir na parobrodima = škrivan na jedrenjacima« Đivan. 38; »ako kapetan navega kao drugi ofičal, onda kaže da je na tom brodu navega za sekonda« Kuć Ped.; *sèkondo* »zamenik kapetana na brodu, prvi oficir« BK Musić; *sekòndo* »drugi oficir na brodu« St Jsp 1922, 209, 1; »drugi oficir kuverte« Sn. Tal. secondo DM.

š e l a v. b a č v a

š e m b e g v. š a m b e k

š e m e ć e v a t v. š e m e t a t (i)

šemetat(i) impf — »kaže se za brod koji ne ide ravno, već luta amo-tamo«, *šemećevat* »Kajić na remurću sam šemećeva« Tur. 1962, Trabakul; *šemèta* »voga di coda« Ca Dean.; *šemetati* ARj (ali samo u ribarstvenom znač. ad 1), ad 2) u znač. »teturati, nesigurno hoditi, leljati se«, Stulli i dr.); *šemutati -tam (mućem)* »strascicare o tentennare nel cammino; strascicare il ramo fronzuto per fondo del mare (v. šemut)« Parčić; *šumetat* Sn.

šenpetarija f — *šampàntara* Dbk Skok Term. 157; *šapàntara* »kratki vihor na moru. Biće riječ talijanska iskvarena« Zore 1895; isto u ARj; Skok Term. 157; *šapantara* »zla godina«, »Sunce je zašlo u jednu grubu kalatu; sutra, prekosutra bit će ekvinocija, pak ti se bojim kakve dobre šapantare« Dbk Vod. 38; *šarpantana* Dbk Skok Term. 157; *šàrpāntara* »naziv za oluju na moru koja je spojena s jakom grmljavinom. Čuje se i u prenesenom smislu za nečiji nenadani malheur, trku, bjeganje, u šali, npr. *uhvatila ga šapantara* ... Ne mogu se nikako dosjetiti što je i odakle je osnova ove čudne riječi« Skok Term. 157; *šenpetārija* »kiša s vjetrom« Senj Moguš; *šerpentarija* Skok Term. 157. Vjerojatno iz tal. serpentare (= tempestare, Tommaseo); serpente di mare = mostro marino DM.

šentada f — »sjedalo u brodu«, »Od kermi na kermeni banek je z jene i druge bandi jedna dešćica za sidit, zovu je šentada (sidilo)« Vrb Žic 1902, 339; isto u ARj. Ven. sentada? (DM ima sentata).

šenjalavat impf — »signalizirati u pom. saobraćaju«, »Ono bi misto moglo služit za zgradit jedan tirjun da se more paron Paolo šenjalavat s bragocima« St Duje Balavac 1908, 3, 7. Tal. segnalare DM.

šerat pf — »zatvoriti jedra«, »zapovijed za zatvaranje jedara: *šera!*« Kuć Ped. Tal. serrare.

šesajka f — »neka vrst broda«, jedini je primjer iz Barakovićeve Vile (a nije unesen u ARj!) »da brodi pristaju, galije i navi, / vezane pri kraju šesajke i plavi« Barak. 74; mogao bi biti neki manji tip broda kad je pisac stavlja skupa s plavi.

šest m — 1) »vjerojatno isto što i šestar, šestilo« ARj; (vjer. sekstant) »K tomuj mu još trepte svi vlasi na glavi, / nesreća kad smete busulo i plavi, / nališe (= najviše) nečesti gdi čine da takoj / i karte i šesti da izgube razlog svoj« Vet. 128; tal. sestante; 2) *šest* (drugdje *kavošest*) »za uzet miru« (u gradnji broda) Po Ivaniš. F. 290; »uzorci krivina od tankog tvrdog drva i šipkastog okruglog željeza (tondini), pomoću kojih brodograditelj prenosi željene oblike na drvo koje obrađuje« Kor Ivanč. 1962, 641. Tal. sesto.

š e š u j a v. š e š u l a

šešula f — sin. *paljak, palj, ispolac* (u pravom i fig. značenju); *cēsula* Su HHG 154; *češula* Ilo Skok Term. 120; *sesola* »Valja bo uvek držati pred oči-

ma da je jedrenjača tek jedna sesola (Schöpflöfel), 'posuda za vodu grabiti', na neizmjernoj pučini morskoj« Turković 18; *sesula* »Godine 1878. poduzetna tvrtka Braća Rismondo nabavi mali parobrodić od desetak tona i okrsti ga imenom 'Hercegovina'. Kako je bio malešan, prozvaše ga ovdje 'sesulom'.« N. Alačević: Paroplovljenje i pomorska trgovina u Makarskoj, Jdr, 1917, 2, 21; *šešuja* »Sve male barki zovu se barčica... ako mu se rugaju: *kopanica, šešuja*« Vrb Žic 1902, 334; »Za sekat rabi šešuja. To je jena sprav od derva: zada ima ručicu, ka stoji na jednoj deščici, po bandi ima boki; sprida je operta, tako da je gori ravna z boki a doli gerbava« Vrb Žic 1902, 340; *šešula* »More se seka šešulom. Šešula je načinjena od murve ili kostanje. Šešula se dube, kopa dok je drvo zeleno« (Blato na Mljetu, Zborn. za nar. život 29, 1, 214); »Šešula u trgovačkoj mornarici, a u ratnoj je ispolač (ospolac) ili šešula« Naš jezik 3, 267; isto ARj; »paljak« PE II, 330; Zore Rad 115, 171; Rab Kušar; Bož Cronia; Mljet Macan; KZb 1, 300; Gr Elez.; Senj Moguš; Kom Mard. Pa.; Kuć Ped.; BK Musić; opć. u Dalmaciji u pravom znač., u fig. malen brod. brod loših maritimnih obilježja: plitak, nestabilan; »kada sam kao stara budala vidio još u toj šešuli sve jarbole, sve križeve i sve kontrafloke nekadašnje 'Glorije'« N. Bartulović: Sveti Mikula — Zmaj Ognjeni; *šešulja* Stulli i ARj. Tal. sessola DM.

šešulat impf — »crpsti šešulon more, vodu iz broda« sin. *šekat* »samo stari Onre šešula svoju barku«, »počeh i ja šešulati«, »a ja dalje šešulam« Vis L. Dojmi: Dva brata, JS 1935, 1, 24.

šešulica f — dem. od *šešula*, fig. u znač. malene barke »Barba Pere je jema ništo šešulice za poć na ribe« Sn; »kad je brod osobito malen, kaže se: ono šešulice od broda« Kuć Ped.

š e š u l j a v. š e š u l a

š e ž a n j v. s e ž a n j

šforcana — ili je supstantivirani pridjev ili atribut izostavljene imenice galija *(galea, galera)* »zapovidamo... da pod zarok voziti šforcanu... 3 leta, imaju...« Zadar 1564, Morović 78. Tal. *galera sforzata*, remigata da soli condannati« DM.

šif-karta f — »brodska putna karta« St PL, 1912, 9, 139. Njem. Schiff+karta.

šifting-bord m — »prijeboj žitni« Majc.-Sim. Engl. shifting-board.

šija f — »brazda koju brod ostavlja po krmi kad plovi« Carić I, 264; Kuć Ped.; Tresić 1897, 11; opć. u Dalmaciji. Tal. scia DM.

šijat pf i **šijavat** impf — »voziti natrag; smetati u vožnji« *šija* Ca Dean.; *šija(t)* Kor, Lo Dean.; *šijät* Bož Cronia; fig. »ako netko uspori hod, on *šijâ*, jer *šijat*, to je onaj manevar kada se vesla u protivnom pravcu da bi se usporila brzina barke« Kuć Ped.; Kom Mard. Pa.; Suz. 387; Skok Term. 145; Gr Elez.; Kl, Pu Dean.; Senj Moguš; BakŠkr TŠ; BK Musić; »Šija, šija, vraže mahniti, na kraj ćeš!« Šimić 7; opć. u Dalm.; *šijati* »to nazad voziti zovu šiati« Zore 1869, 327; Mljet Macan; posljednja dva primjera u ARj, također u Skok ER; Carić 1884, 264; *šijâti* Vrg Jur.; Žir Finka-Šojat; *šijati* i *šijivati* Iž Kulišić; *šijati* i *šijavati* Šep Kursar, Sn, opć. u Dalm.; »šijavat moge svaka stvar, sunpra vitru, grižele na brodu, pa hi vaja skinit; oli kajić ca ga brod vuce za sobon, sve ca gre prama vitru« Sn; »ako je potrba šijavat, moge se hiti i jedan bujol pa su njin šijavat« Sn; u fig. znač. »bilo šija ili voga, vrime isto teče« = napredovalo se ili nazadovalo, bilo dobro ili loše, vrijeme isto prolazi, Brač S. Ostojić Bajadera (rkp.); »brod se okriće po konalu, svaki vozi na svoj mod, jedni šijivaju, a drugi vozu, a ki put svi šijivaju« Iž Kulišić; v. i *vozit*. Tal. sciare DM.

šijavac m — *šijavac* i *šijovac* ribar koji u ribarskoj barki (svićarici) vozi na dva vesla na krmi, »ova svjećarica lađa ima dva druga, jedan loži oganj i nazivlje se *svjećar*, a drugi vozuka s krme na dva veslaoca i nazivaju ga *šijavac*« Vis, Zore 1869, 329; »*šijati;* voziti nazad; tako je: šijavac onaj koji vozi nazad« Carić I, 264; »vozač — u nekim mjestima šijavac — koji je na jarmu da sam na dva vesla vozi i tiho, tiho miče brod, kako mu svjećar nađuje« Lorini 119; »šijavac čvrstom rukom pridrži oba vesla, na kojima susteže brodicu da ne odmiče od svoga mjesta« Po Ivaniš F., Naše more, Dbk, 1919, 1, 8; »šijavac pregleda vesla i konopčiće u lađi svićarici...«, »svićari i šijavac, kao najbolji i najiskusniji ribari, imaju dva dijela« D. Anđelinović: Ribari; »u lovu na plavu ribu svijećom ribar koji vesla; obično su dva ribara u brodu: jedan je svićar, drugi šijavac« Gr Elez.; »u maloj su gajeti dva čovjeka: jedan je na veslima sa zadatkom da gajetu drži na mjestu, stoga se zove šijavac« Kuć Ped.; »šijavci (oni koji za vrijeme svijetljenja veslaju)« Šep Kursar, ČR, 1982, 1—2, 113; »osoba koja s dva duga vesla na krmi *svićarice* podržava brod na mjestu prema potrebi *svićora*, koji promatra kretanje ribe ispod svijeće« Kom Mard. Pa.; »a u sebi je kalkulol da je šijavac na brodu kako jedon moli motor jer su šijavci bili poznoti kako joki vogaduri« Kom Mard. Pa.; »veslač u svjećarici koji je u toku svijetljenja držao veslima loju na određenom mjestu i pokretao je prema potrebi; za svoj posao dobijao je dvostruko od običnog druga, *cinit šijavac* znači biti u trati ili plivarici šijavac« Kom Bož. J.; »Šijavac je na veslih, a svićor stoji na provu u purtelu i prati kako riba stoji. Šijavac vozi kontra kurentu i vitru i darži brud na istu misto, a to zno po tikvi koja je vezona skandajen za stinu ca je spušćena na lno na misto di je svićor odredil da će svitit. Kal gre napri ili kal želi prominit misto svitjenjo, svićor nojpri ćapo kjukun tikvu, namoto skandoj i salpo stinu. Onda komando šijovcu kako će vozit. Svićor i šijavac sporazumiju se tako da svićor komando, a šijavac ponovjo iste beside kako bi svićor znol da ga je šijavac cul i razumil. Šijavac je salpol tikvu i želi puć napri. Un komando šijovca kako će vozit: — Ala, badni malo ol mroka. — Badni malo ol mroka — potvordije šijavac. — Boje malo ol mroka. — Boje malo ol mroka — ponovjo šijavac. — Tako, obe. — Obe. — Je igraju po karmi? — pito svićor. — Igraju kako krupa — olgovoro šijavac. — Avertij da ne ostaju po karmi. — Avertit ću. — Ol sviće malo boje. — Ol sviće malo boje — ponovjo šijavac. — Tako obe — Tako obe.« Kom Bož. J.; »šijavac je polukvalificirani družinar, koji ravna svićaricom veslajući sam na dva vesla i po više sati uzastopce, a često i po cijelu noć; njegov je zadatak da održi svićaricu uvijek na istom mjestu gdje je svićar bacio *tunj* (znak)« Zadar, Pait., 56; »kad razumi da je dosta ribe, onda zapovidi *šijovcu* neka oprezno i pomnjivo vozi u valu« HvD; »čovjek koji šija na lađi kad se riba« Trpanj, Milas, Rad JAZU, 1891, 103, 81 (to je jedini primjer što ga donosi ARj); Sn i opć. Brač.; v. *navagač, vozač, vozar, vožac.*

šija-voga — 1) »način voženja jednim veslom na krmi« HvD; *vozit na šija-voga* Kl Dean.; Suz. 387; BakŠkr TŠ; Sa Gran.; 2) »izraz pri veslanju jednim veslom natrag, drugim naprijed (brod se vrti na mjestu)« Kom Mard. Pa.; v. *brunčica; gunduljera* (ad 2). Ven. sia-voga; tal. scia-voga DM.

š i j i v a t v. š i j a t

š i j o n a d a v. š i j u n a d a

šijor m (indecl.) — za svakoga starijeg po rangu, osobito »titula za kapetana, zapovjednika na brodima na jedra u XIX st.«, »odziv običajni mrnarski kad stariji zove« Dbk Vod. 47; »Obična riječ sa kojom bi se mornari starješinama ozivali i u znak poštovanja kapetana i starije nazivali« Ivelić 202; »i na vratima se pomoli starac sed kao ovca, u uniformi nostroma od porta, i reče samo jednu reč: šjor. Po istoj se moglo odmah znati da je to nekadašnji mrnar, pa da mu čovek i ne pogleda u lice ni uniformu pošto ovu reč 'šijor' upotrebljavaju u Dubrovniku samo mrnari« Đaja: Mali 6; »kad uzimlju na znanje koju kapetanovu zapovijed, kažu mu mornari: *fate, šjor;* zovu ga dakle *šjor* samo u izravnom govoru; u neizravnom govoru, kad ne govore s njim, nego o njemu, zovu ga *barba*« Kuć Ped.; opć. u Dalm. U tom znač. nema nijedan od rječnika cit. u *Skraćenicama.*

šijun m — 1) »vihor i sl.«, »*dođe, kako šijun iz neba.* M. Držić. 225. *Na jednu se* (tj. lađu)... *s neba strašan šijun spusti.* Dž. Palmotić. 1, 53. *Najveći*

veter je viher i šijun (Vrbnik na Krku) Zborn. za nar. živ. 238. *Pijavica ili šijun, spusti se veliki rukav s neba do dno mora... Zove se i vijar jer zavije* (Poljica u Dalm.) 8, 208...« također na Rabu i u Lici, sve u ARj; »Višćuni mogu puno učinit zla na moru, kad su nevere, šijuni ili morske pijavice. Šijun to je duv nečisti, koji uzmuti more sve do dubine, pa se učini ka' šmrkavica, rastvori more ka' jedno jezero. Zavati li, Bog učuva, brod, nije mu više spasa, iščezne ka' da su ga vile odnile. Za obranit se od tog opakog duva oće se nož crni korica, brže-bolje čini se Salamunovo slovo po argoli od timuna, po jarbolin, veslin, pa se nož baci bodimice u šijun, i odma se rastira. Činu niki Salamunova slova po daščican, koje se bacaju u šijun, a niki na šoldin zaparaju to slovo, pa bacaju u šijun. Dobro je i sritno imat uza se kopita od neuškopljena konja pa zadit ga u jarbor. Vaja gledat da nož pane usrid šijuna i da pogodi višćuna u oko, anda se on smete, ne zna naprid i odma se zaustavi nevera. Oni, koji su od tog dila, ti višćuni, poslin se pripoznaju. Niki mornar Bračanin sa Spliske putova brodon, kad ga tamo blizu Lošinja nedaleko Kvarnera zavatija strašni šijun, malo se ne potopi. On brže bolje izvadi nož crni korica, učini Salamunovo slovo, baci ga u šijun, pogodi višćuna u oko, rani ga, i razbi se nevera. Taj višćak bija čovik iz njegova mista. Povrati se do nikoliko dana zdrav i veseja svojoj kući na Brač. Eto jednog dana k njemu jedan čovik, ćorav u jedno oko, pa će ti njemu: 'Pripoznaješ li, čiji je ovo nož? — Poznam, to je moj nož. — Evo ti ga nâ, očitova se oni čovik, ti si mi nikidan kod Lošinja s tin nožen crni korica izbija ovo livo oko. Vidi, posta san ćorav, u jedno oko, ali znaj, ne ajde više po moru, jer neće te nikad kuća vidit.' On za čas malo usprenu, ali kasnije pribaci priko glave. A nu ti vidi, šta se dogodi. Jednog dana, brate moj, on poša brodicon dignit vrše, a more mirno ka ulje, odnikud ćua vitru. Iša brodicon uz kraj, ka na jedan ma' zametne se povr njega oblačić ka biljac, uzmuti more, izvrne brodicu, nestane njemu i brodici zauvik traga.« »Ko je višćak, more obranit sebe i drugoga od šijuna i zla duva. Pripovida je niki Postiranin, koji je iša poljiškon braceron do senjske Rike, da mu se je ovo dogodilo. Taman ispod Zadra prema Punti Miki, svurgali (bacili sidro) jer se digla ozdal iz Talije od kulfa (golfo) strašna nevera. Oblak zacrnija ka da je noć pala, a more zabililo i uzgoljalo ka voda u loncu. Bile su dvi-tri bracere u portu (luka). Viče jedan parun (zapovjednik) s krme: 'brzo, brzo, svurgajte i tu drugu ankoru!' — Dočuje parun s onoga drugoga broda — a on bija višćak, — ozva se i reče: 'Ne, ne, ne bojte se ništa, primaknite se amo k meni na moj brod!' Šta ti on učini? Stavi nogu na ankoru, a naredi jednomu drugomu od družine, da mu stane nogon na nogu. On pogleda u oblake, strašan zvižduk začuja se, toliko mu se čeljadi od one vrsti prikazalo, on ji svi pripozna, jer bija i on više puti u njiovu društvu, i bogme ni njemu ni družini ništa se zla ne dogodi« Po Ivaniš. F. 561—563; *šijûn* Bož Cronia; »zapomaga svetoga Šimuna, / zaštitnika od morskih šijuna... koji goni od mora šijune« Šimun 46; ARj; »zimi često puta bude i šijuna i bišabova (morske pijavice)« Bol Smotra dalm., Zadar 1918, 17, 1; »poletija je iz Splita kâ da ga je šijun odnija« St Duje Balavac, 1912, 10, 5; »u noći između 28. i 29. IX 1924. talijanski jedrenjak 'Adelaide' iz Riminija 15 milja od Sv. Andrije naglo je zahvatila morska vijavica, šijun, digla čitav brod u zrak, prevrnula ga i bacila opet u more« St Novo doba, 3. X 1924; »Kod Rta Santa Maria di Leuca često se zameću šijuni (morske pijavice) na strah i trepet svih brodova, a osobito onih na jedra. Kad se 'Urin' uhvatio tog rta, eto prema njemu te nebeske nemani. Svi mi mornari imamo naročito oštre noževe, crne korice, za slučaj da treba sjeći konope i parati jedra. Škrivan na brodu ugledavši šijun, potrči na ogradu te prema onoj strani od kuda je šijun dolazi, napravi mornarskim nožem Salamunov znak i u sredinu zabode nož (u ogradu). Po mornarskom vjerovanju, ako je Salamunov znak pravilno napravljen i nož tačno u središtu tog znaka zaboden, šijun će se rasplinuti. Gledam ja, gledaju i drugi mornari rad škrivanov, a

bacamo pogled i na šijun. Kad li se zbilja po čudu šijun počne razmetati« M. Kusijanić: Sa brodovima na jedra, JS 1938, 3, 107; »šijun tuče ravno iz oblaka more i vrti« Senj Moguš; Gr Elez.; fig. »A ne znon je l' predo ol čeko / da priko škoja zaregata šijun« M. Franičević: Kako pri; »U skonsu narestu svijuć se u luke, / a šijun ih nosi priko gomil sirih« M. Franičević: Beside; »Svi šijuni, fortunali, / svi lebići, / i sva svitla i svi tići / ne bi mogli mene zdići« D. Ivanišević: Nesriknja divojka; »morsku pijavicu zovu šijun; kažu da je kako pirja (lijevak); rjeđe se čuje trumba marina; vele da bi je stari pomorci razvrgli ili skonžurali tako da bi u zraku u neprekinutoj liniji napravili Salamunovo slovo; uopće Salamunovo slovo je nešto spasonosno za pomorca« Kuć Ped.; »kolike šijune, ciklune, nevere / primile su na se vaše bidne kosti« Čaće 18; »orkanski vjetar« BakŠkr TŠ; »šijun vitra ispo nevere« Šep Kursar; »ma se 'vo nesrićnjih / navrašćenih ruk / još za zemju i stine darzi / i ceko zolnji šijun / da izgosi sviću / i zalose zvun« Božanić, 115; »morska pijavica« Rab Kušar; »vihor« Sa Dean.; Sn; opć. u Dalm.; BK Musić; »morski vihor, pijavica na moru« Nin Maštr.; v. *pijavica; pijavičina; pjavica; trunba marina;* 2) »vjetrolovka na brodu«, »vidiš šijune, kako šijuni stoju a?« Osmak 20; »teret se zapalio uslijed samoizgaranja jer smo za nevremena skinuli šijune i tako prekinuli prirodno zračenje« Suz. 123; »pomični brodski odušnik od platna«, »šijunima pak provjetruju se prostorije u parostroju, štiva i svako drugo mjesto u brodu koje se nalazi ispod površine mora« Đivan. 20; Crnić; Majc.-Sim. Ven. grec. sion, također sione, scione. Cortelazzo Influsso, Bo, DM, Ros. (u oba značenja); »scione... I marinari tengono che svanisce pigliando un coltello del manico negro, et dicendo l'Evangelio di San Giovanni e Paolo e il Pater noster senza dire: *et in terra,* et facendo tre croci in aria e ad ogni croce ficcando la punta del coltello nel bordo del vascello (Crescenzio)« cit. u Bertù.

šijunada f — *šijonada* »vihorina sa zapada« St, Veli varoš, F. Ivanišević: Parun (gazda) Mikula NKJS 1935, 47; »Na 24. novembra prošastoga na 1775. uoči svete Kate... učini jedno vrime zlo i opako, tj. jedna šijunada i jedan vitar strahovit« Mak Bujas 314; »Na 28 ovoga (augusta, 1778) istoga učini nevera, ali ovda ne bi zla, niti učini štete nikakve, ali je učinila na Bolu jer je bila došla jedna šiunada tako straovita da nahodeći se jedan brod veliki na kraju za dat mu konču, ona ista šiunada digne ga sa svoga mista nikoliko u ariju, pak pavši opet doli pribije mu odmah kolumbu na četvero« Mak Bujas 333; »orkanska bura« ML Tur. 82; »olujni udarac vitra« St Kovačić 101; »na moru te bije trud, a osim toga vetri, nevere i šijunade« Iž Kulišić; »vihorina vitra« Sn; »vijavica« Suz. 2, 227; »skontradura od pulenta... to ti se zove šijunada de majstro« Dbk Vojn. Ekvinocijo 186; v. također *šijun; pijavica, pjavica, trunba marina.* Tal. scionata, ven. sionada Ros.; sionada Prati (u padovanskom kraju).

šijunera f — »morska pijavica, jači šijun« Kom Dean., v. *šijun, šijunada, pijavica, pjavica, trunba marina.*

šikat impf — »kad brod dobro gre, reče se da šiko« HvD.

šikavica f — »te uzburkane valove (za pijavice) zovu pak šikavice. Jer gibaju lađom tamo-amo« Zore 1869, 324.

Šilo n — »neka zvijezda na jugozapadu« Sa Dean.

šiločić m — dem. od *šilok(o)* Gr Elez.; *šilòčić* BK Musić.

šilòčina m — augm. od *šilok* BK Musić.

š i l o k v. š i l o k o

šilokal m — »jako jugo« Kuć Ped.; Š. Vučetić: Luške pisme.

šilokalun m — augm. od *šilokal* »jako jugo« Sn; *širokalun* Skok Term. 157.

šiloket m — dem. od *šiloko,* lagano šiloko, jugo, Gr Elez.; Sn.

šiloko n — »jugoistočni vjetar« *šilok* m Mikalja, Dbk, Blato na Mljetu — ARj; *šiloko* »od početka ove godine i priko svega mađa jesu puali šiloci mnogo veliki, a navlastito u aprilu« Mak

Bujas 338; »jugoistok« Đaja: Mali 152; »Po moru koje je dolazilo sa jugozapada i koje nas je kraju naginjalo mogli smo prosuditi da je u Jonskome moru bilo juče tvrda šiloka« Carić I, 236; »Da šiloko kadika ne rasfriška, / ne bi se znalo ko je rebanbiška, / ni ko je u što fiša, / ni komu se tlak podiša« Jakšić: Šiloko; Sn; *šiloko gnjilo* »koje nosi kišu, suho je bez kiše«, »vjeruju da će zapuhati šiloko ako dupini skaču u tom smjeru« Kuć Ped.; »vjetar s jugoistoka« Gr Elez.; *šilok* »južni, jugoistočni vjetar« BK Musić; *mrtvi šilok* »jug bez vjetra« Mok Kus.; *šiljok* »vjetar eurus« TM Vitez. Lex. 12; *široko* m i n u ARj potvrde iz Mažuranića, Vrbnika na Krku, Hrv. primorja; »ulovio nas široko pod Fijumerom« Šenoa 15; »Vozio sam jednom iz Sfaxa... brod... uz užasni široko« Šenoa 53; »Tu riječ osim Talijana upotrebljavaju Nijemci i još neki tuđinci, dok naš čovjek, kad naški govori, ne zna nego za jugo« JS 1931, 5, 133; Skok Term. 156, 157, 158; v. također *jugo*. Tal. scirocco, ven. scilocco DM; Skok ER (*šilok*) talijanizam arap. porijekla (*šalūk, šuluk, šurūk*).

šiloko-levante m — *šilok-levanat* »istok-jugoistok« Đaja: Mali 152; »Šiloko-levante je neugodan i pogibeljan jer dolazi na mahove, refule, zato mu i pjeva mornar: 'Šiloko-levante, svak se na te tuži, a najviše mornar, ki te virno služi« Bol, Smotra dalm., Zadar, 1918, 17, 1; »ESE = *široko-levante*« Skok Term. 158; »široko levante, / svak se na te tuži, / zanajviše mornar / ki te virno služi« St Kar. I i II.

šilurat pf — »torpedirati« opć. u Dalmaciji; također i lik *šilurītāt*. Tal. silurare.

Šime, sveti — (8. XII) u progn. stihovima »Sveti Šime stracavela koji dere jedra vela« Skarpa 186; »sveti Šimun lomi timun« St i okolica.

šionica f — »barke šionica, svićarica, srdelara pa i jarmenica tipični su ribarski brodovi«, god. 1543... (je) oprema barke šionice... šest vesla, jarbol, križ (lantina), jedra, dva konopa i jedno sidro«, »1658. jedna je šionica prevezla: 62 bačvice slanih srdela, 8 volova i milijar katrana« Pelj Vek. 47; dubrovački brod u XVII st., Luetić 1964, 30; Luetić 1969, 64; »naziv za ribarsku barku zbog toga što šija kad svijetle na ribu, u okolici Dubrovnika« La Kr. Dean.

šipčadler v. šipčandler

šipčandler m — *šipčadler* »opskrbljivač brodova« Car: Oj more 191; *šipčandler* »Znaš li možda ti, šipčandlere, tko je ono jednom izumio politiku?« Car: Čovjek od mora, JS 1932, 3, 99; *šipšandler* »Dućandžija za opskrbu jestivih namirnica, i svega ostalog što je potrebno jedrenjačama i parobrodima« Ivelić 201; Suz. 387. Engl. ship-chandler.

šipingofis m — »odeljenje pristaništa gde se nabavlja osoblje brodarsko« Đaja: Mali 37. Engl. shipping-office.

šipnata v. šipun

šipšandler v. šipčandler

šipun m — 1) »mlaz kiše« BK Musić, tal. sifone; 2) *šipun, šipnata, čifnata, čihnata* »izvor slankaste vode uz more«, »dalm. rom. izvedenica iz lat. *sipho, -onis* > *šipun*« Šim. 1982. 296, 300.

širokac m — »vjetar« (južni?) Loš Žuk.

širokada f — »veliko, jako jugo«, »Uplaši je širokada ili morski pas« St. Ven. sirocada, Ninni.

širokalun v. šilokalun

široko-levante v. šiloko-levante

šjoleta f — 1) »zaštitna kobilica, u većih brodova«, *sulita* Sn; *šjoleta* Mn, Sn, St, Tg; PE II, 515; »letva od hrasta ili česmine koja se ugrađuje na donju plohu kobilice kako se ona ne bi oštećivala prilikom navlačenja na kraj i porinuća; šijoleta zaštićuje kobilicu od biše; ona dotraje kroz nekoliko godina, pa se postavlja nova; šijoletu zovu i kontrakolomba« Šep Kursar; v. i *kontrakolomba;* 2) *šjoleta od timuna* Sn. Ven. soleta DM.

škaca f — 1) »temeljnica jarbola« PE II, 515; *skaca* Kor Slad.; »jarbuo se prodijede proz škaf kod katine od prove i inkonja u skacu« Mljet Macan 213; Skok ER; *škȁc* Kampor Rab, v. i *laja; škaca* »žabica jarbola« Crnić; Ravno pod golun je doli na pjani zabjeno dervo škaca. Nasrid škace je kapčica, kojon od jarbolca« Vrb Žic 1902, 342; »Za uzdržanje jarborî provrti se kušija od kuverte, usadi se jarbor kroz primezal do škace« Po Ivaniš. F. 292; *škaca od jarbola* Mn, Sn, St, Tg, opć u Dalm.; »pod škacu se meće munita za srću« Sn; »komad debeloga drva doli na lokoćah pod provom... ova škaca je sa zubovima ozdola pričvršćena na lokoće da se ne miče; škaca ima na sebi jednu četverouglastu rupu u koju se stavlja donji kraj od jarbola« Sa Gran., v. *leut;* Vrg Jur.; »rupa na debeloj dasci u koju upada donji kraj jarbola (daska je čvrsto ugrađena preko tri rebra na dnu broda)« Šep Kursar; »donje uporište jarbola na paramezalu« Kom Mard. Pa.; 2) »misto di je učvršćen baštun na kuverti zove se škaca ili blazinja« Po Ivaniš. F. 292; 3) *škaca od šiftingborda* Majc.-Sim.; 4) *škaca od gruve* Majc.-Sim. Ven, scazza, Coronelli Nave 1, V; DM.

škaf m — 1) »palubica na provi ili krmi; otvor na njoj«; *skaf* »die vordere Decke einer Barke (die halbgedeckt ist)« Cres Tentor, isto u ARj; Skok ER; *škaf* »četverokutan pokrov na krmi, 2 lakta mletaška dug, a toliko i širok, zovu ga škaf, na nj kole... mrežu« Zore 1869, 328; »na lađi na krmi dio, gdje se spremaju stvari, osobito mreže... Za katinu od prove fermava voda, kad se salpavaju na škaf. Škaf se može zatvoriti parapetom, te tada pod škafom spremaju ribari stvari, da ih more ne skvasi (Blato na Mljetu) Zborn. za nar. živ. 29, 1, 213« ARj; »na krmi (leuta) je škaf, na njemu stoji skupljena mriža« Po Ivaniš. F. 223; *škaf* i *škafa* »na brodu poklopac otvora« Vrg Jur.; »gajeta, ako imo jedon škaf« HvD; »spoli smo pod škaf na slamarici, pokriveni vunenin bijcen« Hv, Nedj. Dalmacija, St, 18. III 1979; pokriv pramca« Kor, Lo, Ca Dean.; Gr Elez., Kom Mard. Pa., Mn, Sn, St, Tg — opć u Dalmaciji; *škaf ol krme (krmeni škaf); škaf ol prove (proveni škaf)* srednja Dalm.; »palmeta na provi (gajete), koja se u Splitu zove škaf« Ped.; »paluba« Trpanj Fer.; »na centi s bande iznutra je pribijena kontracenta i na njom je škaf« Mljet Macan 212; v. *barka* Kor Slad.; Kahane br. 307; *škav* »panda bismo brimena u brod krcali / i na škav hi lipo sve uštivali« Šep Cukrov; 2) »korito broda, trup« Đaja: Mali 165; Kuć Ped.; BK Musić; v. i *škafa*. U znač. cit. ad 1) nema nijedan tal. rječnik samo Ros., i to primjer iz Dbk (iz ALM).

škafa f — 1) »trup, korito broda«, »scafo di una nave« Bož Cronia; »sam trup broda reče se *truplo*, rjeđe *škaf...* bark ima *truplo* ili *škaf*« Kuć Ped.; 2) »palubica na provi ili krmi... u barci, gajeti imamo škaf« Muo Sim.; Sa Gran.; 3) poklopac na pramcu« Sa Dean.; *škafa na levajic* »pomični poklopac« Muo BK Dean.; 4) »koridur ili škafa« Kuć Ped.; v. *škaf*.

škajera v. škojera

škakljiv adj. — »nestabilan, o brodu«, »drijevo lako s mnozijem jedrim raspregnutijem škakljivo je, sveđ se valja i u pogibiji se sveđ nahodi. Zuzeri 278[b] ... Škakljiv, govori se i o čamcu, kad se i kod najmanje kretnje nagne jako na stranu. Rešetar štok. dial. 297.« ARj; »Ako je posve izjedena i uska, te kad se ko na stranu stavi, lađa se odmah nakrivi, govore, škakljiva je« Zore 1869, 327.

škala v. skala

škalada v. skalada

škalamara f — »uporište, ležište za veslo na svićarici« *skalamar* »škaram je usađen na skalamar, koji je prividan na razmu« Mljet Macan 213; »Svićarice moraju imati veća vesla, pa se bliže krmi stavi poprečna gredica — jarmenica, koja prelazi bok svićarice s obje strane cca po 80 cm i ima na sebi skalamare (uporišta, ležišta za vesla). Mjesto jarmenice mogu biti dvije sohe, jedna s jedne, druga s druge strane, a zovu se kavijare. Sohe se na ribaricama upotrebljavaju obično u okolici Zadra, a palci i skalamare na otoku Korčuli i Hvaru« Kor Slad.; *škalamara* »darvene blazinje za vesla na kajiću i gucu« HvD; Kor, Lo Dean.; v. i *škaram*. Tal. scalmaria DM. V. *škarmadura, škarmenica*.

škalces m — »na jedru: gratif de dentro ili škalces« Mart Val.

škalandrun m — »veliki punat (gangway), daska s koje se pere i pituraje brod (armadura na derić ili gruju)« Sn. Tal. scalandrone DM.

škaldatur m — u izr. *škaldatur pare* »pregrijač pare«, »*škaldatur vode od kaldaje* »zagrijač napojne vode« Majc.-Sim. Tal. riscaldatore.

škalpeladur m — »onaj koji u brodogradilištu sa željeznih brodova skida (čisti) var sa zavarenog spoja« St; ima i forma *škarpeladur*. Vjerojatno ven. forma, tal. scarpellatore.

škandaj m — 1) »dubinomjer« *skandaj* Ca, Kor, Lo Dean.; Smokvica Kor Skok ER; »skandaj od sonde je sprava za mjerenje dubine koja se sastoji od jednog špaga koji ima na dnu pjumbin (olovo)« Kuć Ped.; *skandal* »nav ima skandal, s kim more miri u kolikoj vodi se nahodi da ne pogine« Glav. 321; *skandalj* Smokvica Kor, Blato na Mljetu Skok ER; BK Musić; *škandâj* Kl Dean.; *škandâlj* Sa, Pu Dean.; *škandôj* Kom Mard. Pa.; 2) »uzica, konop i sl.« *skandaj* Blato na Mljetu, ARj; »tanki konop za vezivanje velike lađe« Račišće Kor Skok ER; *skandalj* »dugi konop kojim se lancana, brod, premješta i privezuje na daleko« Ug Fil.; *skȁndel* »tanki konop za vezivanje velike lađe« Račišće Kor Skok ER; *škandaj* »Armiž od braceri su verugi, škandaje, cimi, gerlin, gumina ali šperanca« Vrb Žic 1902, 349; isto u ARj; »konop debljine do 20 mm« Mart Val.; »dugji, jakji, siguriji konop ... konop za kralko vrime vezat veći brod ... dugi jaki konop s kojin se, ako je nevrime, veže već usidren brod, od prove napri, npr. za kolonu na Velemu mostu« Sn; *škandȃlj* »konop kojim su parankeri preko paranka vukli zlicu punu salbuna« Kr. Ven. scandagio, tal. scandaglio DM.

škandajanje n — »natezanje broda na škandaj«, »U Kanalu sv. Ante veslanje, bez povoljnog vjetra, za ulaz u Šibenik nije pomagalo. Neizvjesno je nekada bilo čekati na povoljan vjetar. Na isturenim pogodnim tačkama obale ovog kanala postoje ugrađene bitve preko kojih se uz upotrebu konopa povlačenjem savladavao kanal protiv struje i eventualnog protivnog vjetra. Takav se rad zvao *škandajanje* jer se, postepeno od već privučenog broda uz određenu bitvu iznosio dalje čamcem podužì i tanak manevarski konop zvan *škandaj* ... sada na slijedeću po redu bitvu itd.« Cecić.

škandajat pf — 1) »mjeriti dno, dubinu«, *skandaja(t)* Ca, Kor, Lo Dean.; *skandàljat* »meriti dubinu vode spravom koja se zove skandalja« BK Musić; *skandaljati* »mjeriti skandaljem dubinu mora ili kakve dublje vode« Mikalja, ARj; *škandajat* »škandajali smo dno« Kom Dean.; Sn; *škandaljȁti* Sa Dean.; 2) *škandajat santinu* »izmjeriti visinu mora u santinama broda« Loš Žuk. Tal. scandagliare DM.

škandajić m — »najmenji armiž, ki mora imit barčica, je po provi barbeta, a po kermi škandajić ... škandajić je pet, šest i više sežanj tenkoga konopa. Nakraj škandajića biva najradije sidrešće« Vrb Žic 1902, 342; isto u ARj.

š k a n d a l j v. š k a n d a j

š k a n d o j v. š k a n d a j

škanš m — »predah, razmak između dva velika vala« Sn. Tal. scanso DM.

škanj m — »podmorska hrid, sika«, »i griha gardosti veće se uklanja / ner riba suhosti, nav seke i skanja« Marulić Stari pisci hrv. I, 79; »pak udarila na nje žestoka fortuna i nanese ji na skanje, i tako se siromasi izgubiše« Mak Bujas 290 (Bujas u bilješci tumači da je to školjić u otočkom skupu Kornata); *škanj* »Kada posrid rike ili na ušću njezinu naplije puno piska, zemlje, da se more na tomu stati, to se zove škanj« Po Ivaniš. F. (Gore i vode), 199; isto u ARj; »hrid u moru koja nije vidljiva i zbog toga je opasna za brodove« Iž Kulišić; *škȃnj* »Smokvica, Korčula ... (metafora) podmorski greben sličan klupi (primjer: *potégnu sam ostȉma za jednim škrpȋnom, ali je utȅka pod škȃnj*« Skok ER. Tal. scagno.

škapini m pl — »ljetne mornarske pamučne bječve koje dopiru do pola visine koljena« Đivan. 34. Ven. scapin DM.

škapulat (se) pf — 1) *skapulat (se)* »spasiti (se)« ARj; »razbiju brod vas

kolik, ali srićom ljudi skapulali svi kolici ... i on se sam utopi, a ostali su svi skapulali«; 2) *škapulat(i)* »ne jimihu veće ufanja da će nijedan škapulati ovu voltu« Hamm (rkp) iz 1513; »škapulali su se od trumbe marine« BakŠkr TŠ; 2) »zaobići, mimoići obično rat, puntu ali i što drugo« *skapùla(t) seku* Lo Ca Dean.; *škapulȁt* »iša, iša dokle kolumba od kajića skapulua kavobuandu« Loš Žuk.; *škapulȁti puntu* Sa, Kl, Pu Dean.; 3) *škapulat cimu iz mora* »uvući konop« Crnić. Tal. scapolare DM.

š k a r v. š k v e r

škaram m — *skaom* (ili *skalam* ?) »još do skaoma i do štropa, / da mi dadu veću muku« Vet. 19; »palac za veslo na manjemu brodu« u rječn. Belle, Stullija, Mikalje; ARj; *skaram* Potomje Skok ER; opć. u Dalmaciji *škaram* »makaruli mljetski debeli su koliko škaram« Đurđ. XXIV, 329; »scalmus soha. za-ku-se veslo stavlja. škaram« Jur. Vitez. 354; Zore 1869, 326; »stade duboko zabadati veslo i napinjati mišice da su škripali i veslo i škarmi« Tresić: Poleti 9; Perast Brajk.; Crnić; Ca, Kor, Lo Dean.; »dok male barke imaju za upiranje vesala škarme, veće barke imaju palce« Kor Slad.; »Kad se ima poče vesla, stavi se veslo na škaram, škaram je zasađen na škalamar« Mljet, Macan 213; Kom Mard. Pa.; Skok Term. 28, 141 (»u čitavoj Dalmaciji«), 149 (sl. 55 IV 4); Mn, St, Sn, Tg; Gr Elez.; BK Musić; »nakvasio škarme parića vodom da ne škripe« BK Dabović; Budva, Račišće, Cavtat — Skok ER; guc 'Kosovka' u Milni na Braču ima poseban tip jarmenice sa škarmima na njezinim krajevima (građen u okolici Zadra); *škaran* Kor Skok ER; *škeram* Vrb Žic 1902, 341; Sa Dean.; Vrg Jur.; ML Tur. 8; Suz. 387; Senj Moguš; »debeli kratki prut (drenovina) utaknut u škermaduru« BakŠkr TŠ; *škeran* Bož Cronia; *škerem* Vrb Žic 1902, 341; *škerm* Vrb Žic 1902, 341; *škoram* fig. »kad se ništo ovamo i onamo razdili, da ništa ne ostane, reče se: 'Ča u štrope, ča u škorme, sve je išlo« HvD, u istom znač. »sve gre u štrope i škorme« Kom, Vis. Tal. scalmo, scarmo DM.

š k a r a n v. š k a r a m

škarik m — 1) rupa za otjecanje mora i vode s broda, izljevnica, ispuh, odvod, slijevak; 2) »ispuh motora«; 3) *škarik pare* »odušna cijev u kondenzatoru parnog stroja« opć. u Dalmaciji. Tal. scarico.

škarikador m — »ventil za ispražnjavanje u parnom stroju« Sn. Ven. scaricador.

škarikat pf — »iskrcati bilo što iz broda, teret itd.« Sn, St. Tal. scaricare.

škarkaval m — *škarkaval* Loš Žuk.; *škrkaval* »a va jarbolet je tribi stavit škrkaval, to je on kjinoc da ne bi jarbolet pâ doli« SJ RNA; Dob. Ven. scarcavallo DM.

škarmadura f — »blazina vesla« Majc.-Sim.; Skok Term. 149 sl. 55 IV 5; Mn, Sn, St, Tg; Račišće Kor Skok ER (s. v. *skaram*); *škermadura* Ilo Skok Term. 141; BakŠkr TŠ; Pu Dean.; Senj Moguš; *škrmadura* Kl Dean.; v. *škarmenica* i *škalamara*; u XVII st. u Dbk se taksa za barke određivala po broju palaca za vesla, po tzv. škarmaduri, Luetić 1969, 63. Tal. scarmatura, ven. scarmadura DM.

škarmenica f — »škarmenica ili škarmadura« BK Pask.; v. *škalamara*.

škarpel m — »dlijeto u drvenoj brodogradnji, posebno ono za kalafatavanje«, »sve fišure, kalkamenti, između madira nabijaju se stupom, a po stupi se tuče drvenom macolom po gvozdenom dlitu škarpelu« Sa Gran. Tal. scalpello DM.

škarski adj. — brodograđevni, brodogradilišni »cienilo se je da zanat škarski za vazda propo je« Dbk 1870, M. Vodopić, Naše more, Dbk 1980, 1—2, 7—8.

škaršat pf — »smanjiti se, umanjiti se, ponestati«, »mogemo se uputit, vitar je ništo škarša« opć. u srednjoj Dalm. Tal. scarseggiare DM.

škartaca f — »četka za ribanje poda, kuverte na brodu«, Osmak 163; Skok ER. Tršć. scartaza Ping., Ros.

škartoc m — *škartoc na vidu* »stezaljka«, »stezalica za čelik-čela prilikom vezivanja tereta« St; »sve sartije,

pataraci, pataracini i štraji bili su od čelik-čela, pričvršćeni za palubu škartocima« Dujm. 1955, 4, 230; *škartoc* »olujno jedro — kal bi bilo veliku nevrime, užalo se je, da bi brud bil stabiliji, dvinut jelnu molu jidro na molemu pelunu, bilo bi ga se ucvorstilo izmeju sortijih a zvalo se je još i *jidro svetega Antunija«* Kom Bož. J. Ven. scartozzo Bo, tal. scartoccio.

škatula f — »na mrtvoj bandi (leuta) učinjene su škatule u koje se stavljaju sohe za voženje« Sa Gran., v. *leut.* Tal. scatola.

š k a v v. š k a f

škavec m — u izr. *pila od škaveca* »njom dvojica pile manje komade« Skok Term. 147. Ven. scavezzo Bo.

š k e r v. š k v e r

š k e r a m v. š k a r a m

š k e r a n v. š k a r a m

š k e r e m v. š k a r a m

š k e r m v. š k a r a m

š k e r m a d u r a v. š k a r m a d u r a

škif m — »čamac, mali brod, brodić. U Mikaljinu rječniku (*škif, batio, brodac; batello, scifo, scapha*)« ARj; danas: malen sportski brod s jednim veslačem; v. *sciffus,* II dio ovoga rječn. Engl. skiff, tal. schiffo Coronelli Idrografia 143.

škina f — u izr. *plivat na škinu* »plivati leđno« u Dalm. Tal. schiena.

škinjal m — »škinjali uzdižu kasar« Po Ivaniš. F. 291. Tal. schienale DM.

škivavat impf — »izbjegavati«, »ako se susretnu dva broda, onda onaj brod koji ima mure sinistra (s lijeve strane) mora škivati onaj brod koji ima mure drita (s desne strane)« Kuć Ped. Tal. schrivare.

š k o g u l v. š k u b a l

škoj m — otok, *skolj* primjeri iz Marulića i Glavinića, cit. u ARj; *škoj korčulanski* Mak Bujas 326—327; Kl, Kor, Lo Dean.; »Solinjani škoje odbigoše« St Kar. 124; »daleko su moji škoji« dalm. pjesma; stojidu, mučidu naši škuri škoji« P. Ljubić: Naši škoji; »Da su dva škoja Galijere / imala jarbole kâ bracere« Cett. 1954. 98; *šköj* Ca Dean.; 1) »mali, nenaseljeni otočić, gol i nenaseljen« Kuć Ped.; 2) »Hvar« Sn; *školj;* »otok, otočići, greben u moru; osobito mali otok, greben morski koji se vidi, greben morski koji se ne vidi« ARj, zatim u rječn. Vitezovićevu, Belostenčevu, Vukovu, Ivekovićevu itd., brojne potvrde od XIV st. (Dbk) pa dalje u mnogih starijih i novijih pisaca, na cijelom Jadranu, osobito su brojne potvrde u Vetranića (Remeta); Perast Brajk.; Iž Kulišić; »sunce se već nagnulo k školju« Novak TD 50; Nin Maštr.; Senj Moguš; BK Musić; Žir Finka-Šojat; Pu Dean.; »već svježi zmorac uz školje se pjeni« Anđel. 1957, 84; »sunce naših školja i naših obala« Anđel. 1957, 22; Bož Cronia; Vrg Jur.; *škuj* »a coviku se cini / da je ninder nikur / / niku cimu odrišil / i cili škuj da se je nikud oputil« Božanić 119. Tal. scoglio, ven. scogio DM, scoio Ros.

škojar m — »otočanin«, Sn, St, »Bračani tako zovu sve ostale otočane srednjodalmatinskih otoka (osobito Hvarane), osim sebe«; *školjar* »a. otočanin ... b. otočki čuvar (u Vitezovića)« ARj; »otočanin, stanovnik školja« Nin Maštr.

škojarka f — »otočanka, stanovnica škoja«, »Kekina je bila škojarka, tamo iz Fara« St, Kovačić 1971, 108.

škojera f — *škajera* i *škaljera* Sn *škojera* »To je bila jena slizeničina visoka, da bi mogel najveći trabakul ravno š njim port, viša je od čovika, zvali su je mul, škojera... Ta riva (mul, škojera) je imela, ma ima i seda tri boki, sprida i po bandah po jeden od veloga kamena, a sreda njoj je ravna i koti poškrilana« Vrb Žic 1902, 352 (drugi dio toga primjera ima i ARj); »gat, nasip, mul« ARj; »lučki valobran, naslaga velikog kamenja s vanjske strane gata« Kom Mard. Pa.; Sn; *školjera* »veliko kamenje nabacano iza lukobrana, koje ga štiti od valova« Šep Kursar. Tal. scogliera DM, scoiera Ros.

š k o j i c v. š k o j i ć

škojić m — dem. od *škoj;* »grupa sika nad morem« Kuć Ped.; *škojîc* Gr Elez.; HvD; Lo Dean.; *škojîć* St; Gr Elez.; Brač; Kor Dean.; Kl Dean.; Sn; Ca Dean.; *školjić* »insula parva, scopulus« Jur. Vitez. 306 i 307 str.; ARj; Vrg Jur.; Pu Dean.; Žir Finka-Šojat.

školoda f — »oseka« Kom Mard. Pa. Ven. scalada.

š k o l j v. š k o j

š k o n e r v. š k u n e r

škontar m — »zapirač« Majc.-Sim. Tal. scontro DM.

škontradura f — *skontradura* »promjena vjetra s grmljavinom i kišom, obično sa zapada« Dbk Skok Term. 157; »Ovo se nevrijeme mnogo razlikuje od obične nevere. Znakovi koji vrijede za toplinsku neveru ne vrijede za ovu nepogodu, koja se nažalost ne javlja dovoljno na vrijeme gotovo nikakvim znakom, pa je upravo to uzrok da ovakvo nevrijeme zateče nepripremljene čak starije ribare i pomorce ... Za ovo i slična vremena, kod naših obalnih pomoraca postoji naziv *škontradura* tj. za vrijeme kod kojega vjetar 'skoči' odjednom, bez okretanja, na gotovo protivan smjer« Marki 98; »nakon prilično naglog okretanja nadesno (*škontradura*)« Marki 171 (v. i *skočit*); »Ovo je škontradura, viknu Miće. Predugo je puhalo s juga, sad je navalio maištral ... Škontradurom zovu naši mornari nagli olujni sukob vjetara« Tresić 1897, 76; »kad puše šiloko, a dohodu oblaci odozdala, onda se reče da bi moglo škontrat; to znači da se oblaci i vjetar sukobe, škontraju, pa odatle nevrijeme škontradura« Kuć Ped.; »snažni sukob oblaka« ML Tur. 81; »Predašnji vjetar s jugozapada... sad jenjava, a javlja se vjetar sa sjeveroistoka. Ta se borba zove scontradura, pa je pravi vrag za mornare« Šenoa 46; Kom Mard. Pa.; u fig. znač. »Bojâ se škontradure jerbo bi onda izgubi svo imanje« (tj. promjene političkih prilika) Sn, St; *škontrådūra* BK Musić. Ven. scontraura Ninni; scontradura DM. V. *obrtvica.*

škontrat pf — kaže se za vjetar i uopće vrijeme kad naglo promijene, 1) *skontrat* »tu nas je skontrala bura i snijeg« Dbk Luetić FZ; *škontrat* »škontralo je dolnje vrime = okrenulo je dolnje vrime, vitar je okreni i sada puše odozdal, sa zapada« Sn; »naglo udariti (o vjetru): *škontralo je«* Kom Mard. Pa.; *škontrat se* »kad se oblaci i vjetar sukobe, škontraju, pa odatle nevrijeme koje se u ovom slučaju zove škontradura« Kuć Ped.; 2) *škontrat* »prebacit timun na drugu bandu ka' se viraje u burdižu« Sn. Tal. scontrare DM (ali samo u znač. ad 2).

škopjat pf — »izbiti« (o nevremenu, neveri), »ka' je velika vrućina i omarina, vaja da škopja nevera«, »na ovu vrućinu vaja da škopja nevera« Sn. Tal. scoppiare.

š k o r a m v. š k a r a m

škorlat pf — »iscrpsti«, u izr. *škorlat santinu* »iscrpsti more iz santine« Loš Žuk. Ven. scorlar Bo.

škornje f pl — »čizme (visoke do iznad koljena — ribari, mornari)« Bak-Škr TŠ.

š k o r s a d u r v. š k o š u r

škortina f — »dio broda« St (nisam uspio saznati koji).

š k o r u p v. s k o r u p

škošavat impf — »trzati, drmati«, »tuču refuli jedan za drugi', sve skosaju brodo'« Šep Kursar; »i kako je skosavalo s brodom, tako činila je veliku štetu rečena barka rečenom gumini od broda« Dbk Luetić FZ; »ne vaja da su konopi ol broda puno nategnuti jerbo onda ka' su bote puno ga škošaje pa moge puknit konop« Sn. Tal. scossare.

škošur m — *skosûr* Kuć Ped.; *skošur* »sprava kojom se utiskuju glave od čavala (brokav) u drvo. Ima još *skošur de maniga* kojim se utiskuju glave od čavala u tvrdo drvo, i pašajica. Taj posao rade dvojica. Jedan drži skošur a drugi tuče mlatom« Skok Term. 125; Sn; *škorsadur* Loš Žuk.; Kor Ivanč. 1962, 640. Ven. scorsuro DM.

škošurat pf — »utisnuti glavu brokve u drvo da ne viri« *skosurat* Kuć Ped.; »ka' se brokva zabije, onda se škošura, da jon ne viri glava vanka« Sn.

škota f — »uže ili konop za upravljanje jedrom, zatega... Daj jedara, popusti škote! Zuzeri 279a« ARj; »a Cavtaćanin, pomniv na kormilo i škotu (kanap kojim se drži jedro) smije se i popijeva« Vod. MK 100; »konoplje koje drži otezanu dolnju stranu jedra« Carić I, 264; »Na kraj dolinjega piluna je pek vezana škota, a služi za potezat ja-

dro, kada je već operto, bliže ke barčici i otpušćat ga deje od barčice (to se zove: kacivati i laškivat jadro)« Vrb Žic 1902, 345; »pritezala škotu podrtog jedra ne bi li sakupila što vjetra« Tresić Poleti 8, »Potegni tu škotu, nedaćo, ili ću ja tebi uši! — otkriješti djed« Tresić op. cit. 9, »— Mala! pritegni bolje škotu da dođemo prije dažda« Tresić op. cit. 15; Bož Cronia; Skok Term. 143; »Mjesto odgovora on pritegne jače škotu i pusti da mu uže obavito oko ruke glođe staračke kosti« Car: Oj more 175; »mankuli služe jednako za vezivanje škote kao i cime« Kuć Ped.; »Ni sred najtežih okolnosti nije se žacao da opsuje sve na nebu zbog zamršene škote« Bartulović 1931; »nima više zapovidi: drž škotu« Iž Kulišić; »Jidrin na svu škotu, za manu je krika, / va more otajno nesmernog čovika« Bonif. 49; Senj Moguš; Kol Svil.; u fig. znač. »granica, mjera; *pusti škotu* = oslobodi se« Gr Elez.; Sa Gran.; Suz. 387; Vrg Jur.; Kom Mard. Pa.; Kr, Mn, Sn, St, Tg, općenito na cijelom Jadranu; »Zadnje jidro jedva zamotali / i škotom ga teke privezali« Šimun 35; »uže ili kanap za upravljanje jedrom, zatega ... kaže se 'uzet nekoga pod škot' u zn. rugati se nekome, ismevati nekoga« BK Musić; također u fig. znač. »Ali misao da će mi onaj vajni kolega jednog dana doći *pod škotu* nije me nikada ostavljala« Car: Oj more 11; »Doć ćeš ti meni *ispo škote* pa ćeš mi platit za sve dišpete« opć. u Dalm.; »kad se nekome prijeti reče se: 'Ajme ti ga se tebi kad mi dojdeš pod škotu!'« Kuć Ped.; »doći u prave šake« Suz. 386; »mogao sam mu još doći *pod škotu*, pa mi nikad ne bi oprostio« Suz. 81; Skok ER (ali samo u doslovnom znač.). Tal. scotta DM, ven. scota Ninni.

škotam m — »širina jedra« Đaja: Mladić 167. Tal. scottame DM.

škotina f — dem. od *škota,* Skok Term. 143; Skok ER. Ven. scotina Coronelli Galea Y; tal. scottina DM.

škova f — svjetionik na stupu koji daje sijevajuće svjetlo, »ove stupove naši pomorci zovu škova = metla jer u Rusiji gdje ih ima mnogo na rijekama naliče na izvrnjene metle« Naše more, Dbk 1919, 1, 15.

škovacera f — fig. pejor. naziv za lokalne trajekte s nadgrađem i zapovjedničkim mostom na krmi, u Splitu i okolici (Sn).

škovakasar m — »škovakasar (čuje se i *škovamar*) — letnjača, trokutno jedro« Barb.-Jurk. 1972, 216; »bila su sputana sva gornja jedra, tako da smo ostali samo na donjim jedrima i na gabijama te na trinketini i škovasaru« Dujm. 1955, 5, 286; Đaja: Mali 156; *škovakàsaro* »neki su brodovi (barkovi) imali jedro (trokutno) koje se zvalo škovakasaro« Kuć Ped.; v. *bark* (površina jedara); *škovamar.* Tal. scovacassero DM.

škovamar m — »skrajnik donji« Ivelić (opis brika 'Pierino'); »jedra volantna, koja se dodaju stalnim jedrima kada laki tihi vjetar u krmu puše, zovu se: kortelaci, škovamari i kortelacini, a svi skupa velači« Ivelić 203; v. *škovakasar; škuvamar* »jedro koje se diže do samog mora« Đaja: Mali 165. Tršć. scovamar Ros.

škožanj m — »mrnarska skrinja pri kraju je razdijeljena i ta dioba ima svoj zaklop — ta mala sprema zove se škožanj«, »u škožnju (mrnarske skrinje) udica svake vrste, od malih za bukve do velikih za odmet« Per Pust. 16

škrapa f — škrape su skup većih i manjih, širih i užih, dubljih i plićih, gušćih i rjeđih te nepravilno položenih škripova, između kojih se nalaze oštri i zaobljeni blokovi kamenja ... Rubić 17; Mikalja, Bella, Stulli, »rupa, jama, škraca« ARj; »rupa u kamenu ili u kamenju pri divljoj morskoj obali« Nin Maštr.; »podvodni greben (greben u kršu)« BakŠkr TŠ; »rupa ili derotina u kamenu: škulja po škrapami stoji« Žir Finka-Šojat; »škrape su uza more oli u brdo« Sn.

škrapinav adj. — »teren, morsko dno, obala ili kopno koje je puno škrapa«, »kraj je tote puno škrapinav, a škrape oštre kâ noži« Sn, Brač.

škrila f — »kamena ploča, obično uz more: na škrili san bija« Žir Finka-Šo-

jat; *škrilja* ARj; *škrilji* Mak Rubić 23, v. *griža;* »*škrila, škrilj, škrilja* — lastra o placca di pietra« Parčić; *škrija* ČDL, Brač.

škrinja f — 1) »mornarska škrinja«, *skrinja* »pod rančima su skrinje koje su bojadisane, ako su od prostoga drveta, a ako su od orahovine ili drugog finijeg drveta, onda su samo lanenim uljem premazane, a kapak im je pokriven platnom, koji je unaokolo resama ukrašen. Skrinja je sto i stolica mrnareva: ako hoće da piše, klekne pred nju; ako što radi, sedne na nju. U njoj drži haljine za izlaženje na obalu, i uopšte sve što je fino i što najviše ceni. U njoj drži pisma, knjige ako ih ima, a to su obično pesme Kačića Miošića, Hiljadu i jedna noć, Nasradin hodža i slične. Iznutra na kapku zakucane su razne slike devojaka i brodova, a u sredini je Sveti Nikola ili Bogorodica. Sadržina je u skrinji pokrivena čistim ubrusom, a na ubrusu se nalazi duvan, kafa, šećer, čaj i dr. Stotinu skrinja mrnarski otvorite, i u devedeset i devet naći ćete iste stvari na ubrusu« Đaja: Mali 35; »Čini mi se da još vidim na gornjem podu dvije mrnarske lijepe skrinje. Eno ih u kutu, ispod planje; na svakoj je naslikan veliki bark na sva jedra; pod njim more žestoko pjeni, povrh njega se svijaju bijeli oblaci, a u njima dva anđela, razastiru trobojnicu na kojoj je zlatnim slovima napisano *Milka* — ime broda« Ljubomil: Uspomene, Iskra, 1884, 21—25, 85; »Skrinja mi je bila od oraha; nova, sa četiri kotulice i s bravom što zvoni. Majka mi ju je prokadila tamjanom, oškropila krštenom vodom; stavila u zaskrinjke križ od krilata, rute, roga od jelina, Gospu od Anđela, svetog Antu i svetog Nikolu« op. cit. str. 86; *škrinja* »U njegovoj pak škrinji ima svega čega može trebati budi na moru budi na kraju. Uz kotulu, što nije drugo no jedan razdio njegove škrinje, on poreda sve što ne spada k odijelu. Tamo kavnik, u kojem on kuha čaj ili kavu, svejedno; tamo omotak loja, zavijen u *imbuju,* da uzmogne kuhati i po noći, kad nema vatre u fogunu; tamo ogledalo, s pozlaćenim okvirom, koje ga je stajalo dvadeset ili trideset novčića; tamo igala i konca modra, crna, da mu ga je na ruku svake boje, kad mu se na moru poderu crne gaće ili prokine modra košulja; tamo dretve i šilo, da uzmogne udriti dva šavka, kad mu popusti poplat od starih postola, koje nosi kad nema vode po kuverti; tamo napokon njekoliko trokutnih igala, koje je on spravio u džep kad je krpao ili šivao koje jedro na kasaru. Nadno škrinje ima omotanu ili imbujom ili rupcem lijepu koju stvarčicu koju je kupio u Bazaru, da pošalje ljubi, sestri, majci. Sada je to svilen crljen rupčić, sada pozlaćen pas, koji bi izvezen u kojoj od onih carigradskih tvornica ... U drugoj kotuli ima spremljene listove koje mu je pisala draga, a vrh istih svoj svečani klobuk, na kojem je perce od pauna što je našao ili na samom klobuku kada ga je kupio, ili pokraj ograde kojega armenskoga perivoja. Pak u klobuku svileni crljeni pas koji pripaše okolo sebe kad se šeta ili po ulicah carigradskih ili po sokacih kojega engleskoga grada, vodeći pod ruku koju sumnjivu ljepoticu da ju odvede najprije na piće pak u kazalište, pak opeta na piće. Ispod klobuka, ispod listova i ispod svilena pasa naći ćeš često samokres i lijep nož sa uklađenom i izvezenom koricom, što sve spravi u džep kad hoće da šeputa noću po samotnih ulicah kojega amerikanskoga grada, da isprazni kesu i da se tobož razabere od morskih patnja i od danje rabote. Naći ćeš nadno škrinje dovoljnu zalihu sapuna, koji je kupio u Engleskoj da mu može pjeniti i u moru, kad nema druge vode da pere svoje rublje; pak veliki ogrljak od vune kojim će omotati vrat kad zaledi i kad mu je stajati na kuverti, ili naveče od osme ure do ponoći, ili od ponoći do četiri ujutro, ili napokon, što je još gore, kad ga zapane *diana,* naime straža od četvrte do osme ujutro« Carić II, 20—21; »Tonka klekne pred Marijanovu škrinju, tamnomodro obojenu. Oko ključanice naslikan je vijenac cvijeća, ponajvećma žuta. Lijevo i desno od vijenca crveni se po jedna slika, do dva pedlja visoka. Jedna živo predočuje sv. Nikolu, a druga sv. Patrika. Marijan je kupio tu škrinju u Dublinu« Kumičić 86; *marinerska škrinja* Mn, Sn, St; 2)

skrinja od medičine »u gabini od skrivana« Kuć Ped.; v. *kaselica*.

škrinjac m — »skladište na brodu« Barb.-Jurk. 1972, 215.

škrip m — »raširene i produbljene pruge na kamenom sloju zovemo *škripovima*; oni su manji ili veći, uži ili širi, dublji ili plići, a mogu biti međuslojni ili na samom sloju; običniji su međuslojni; oni su duži, dok su na samom sloju kraći; međuslojni dublji i širi škripovi rastavljaju slojeve kamenja; ove su pruge i škripovi preduvjet za stvaranje mrežastih vertikalnih, klinastih, češljastih te škrapnih forma« Rubić 11—12; *škrip* = *škrapa* ČDL, Brač; »po mišljenju P. Skoka, koje je izrazio u jednom privatnom pismu, *škrip* i *škrapa* su etimološki identične riječi a znače kamenite pukotine u krasu; te su riječi latinskog podrijetla, a potječu od glagola crepare = raspuknuti se...« Rubić 17; govoreći o bračkom toponimu Škrip Šimunović citira Budimira koji Škrip dovodi u vezu s lat. *scrupus* 'scrupi dicuntur aspera saxa et difficilia' (Paul. Fest.), pa zaključuje kako se »značenjem i oblikom naslanja na apelativ *škrapa* 'ižljebine u kamenu', jer to isto značenje ima i danas i apelativ *škrîp* s dugim akcentom: Zapalo je živo u škrip; toponim Škrip odnosi se na dio kamenita naselja u Pražnicima« Šimunović 71. »škrapa, hrid«, »Njemu je dosta da ugor pokaže samo komad gubice ispod škripa« Tresić 1897; 11; *škrîp* »greben« BK Muo Dean.; Skok ER; ARj.

škrivan m — »brodski pisar«, *skrìvān* Perast Brajk.; »za-č nie moć sieh dana u službi imati / pravedna škrivana, ni u nj se ufati«, »vaj neka divana, tužna i neboga, / od faosa (= falsa) škrivana ne gubi razloga«, »Trgovac i škrivan zlu dobit priklada, / ki ob noć i ob dan divanu podkrada« Vet. 170, isto u ARj; » a prem mislim i ja za škrivana u drijevo« Držić: Dundo Maroje I, 3; »svjetujemo, a ne naređujemo, da se na svakom brodu preko sto bačava težine postavi po jedan pisar« DOP (EPN) 59; »Kostrena je misto plimenito, / kamenito al' je dragovito. / U njem ima mladih kapitana, / kapitana i mladih škrivana. / Oni jesu lipo obučeni: nose gaće svi alla kampana, / a postoli na penicu spreda, / a klobuki alla merikana« Antol. 135; »Kapitan je, majko, / od mlade Senjkinjice, / škrivani su, majko, / od mlade Reškinjice« Štefanić 153; »škrivan (scrivano pisar) ili kažiput (pillotto) druga persona u brodu, mora takođe sve ono znati što i kapetan, jer u slučaju da se kapetan razbole, ili umre na putu, škrivan preduzme upraviteljstvo broda dokle ne dođe brod na svoje opredelenije. Drugačije je on podložan kapetanu, a ovaj ga može primiti sebi u službu i otpustiti u svakome pristaništu gde se god nađe konsul austrijskij jer u svakom velikom mestu mora biti ot svake deržave konsul ili vicekonsul. — Škrivan koji ima dovoljno iskustva i čestno vladanje može lagko biti kapetanom« I. OB., 9—10; »Pa i zaručnica je kazala da će rađe počekati i koju godinu negoli ući u novi život kao žena običnog škrivana« Car: Oj more 115; »Vi svi znate da je kapetan na brodu Bog, škrivan njegov Prorok« op. cit. 164; »Pišite vi meni, škrivane, u jornal dužine i širine, vjetrove i kurente« op. cit. 171; »on vodi brodski dnevnik, provađa opažanja i bilježi na karti, vodi računa o teretima i obavlja slične pisarske poslove« Turković 36; »Nekada kao škrivan (pisar) na brodu znao je tako uvijek pušiti cigaru kad bi neumorno s puno duše tragao bilo kakovu krivnju diljem palube« Draženović D III 63; »Nedavno se kao mladi pomorski škrivan vratio s prve dugačke plovidbe« Draženović D III 234; »inače je *šjor* naslov za škrivana (poručnika); škrivan je bio na jedrenjacima« Kuć Ped.; »Poručnik trgovačke mornarice morao je biti vješt trgovačkom dopisivanju, računstvu i sastavljanju ugovora, te ostalim ispravama brodskog poslovanja. Tri su bile važne knjige što ih je poručnik vodio na brodu, i to: 1. kartolarij ili upisnik (cartolario), u kome je bilježio dugove, vjeresije, primitke i izdatke broda, 2. manifest ili iskaznik (manifesto), služio je za upisivanje ukrcane i iskrcane robe na temelju polica, 3. dnevnik ili jornal (giornale) bila je knjiga za dnevno bilježenje stvorenih zaključaka i svega što spada na upravu i poslovanje broda. Iz svih poslovnih knjiga unosile su se pojedine stavke u glavnu knjigu (libro maestro), koju je poručnik morao točno voditi. Osim toga vodio je knjigu 'priručnik' ili 'foljac', 'skartafac' (scartafaccio) za upisivanje svih isprava tičućih se broda. Poručnik dobivao je dvostruku plaću od ostalih mornara, njegova služba bila je časna, zato je morao svojim ponašanjem steći povjerenje kapetana i brodovlasnika« M 1931, 4, 6; »poručnika, škrivana kako ih zvahu na jedrenjacima« F. Maroević: Posljednje putovanje, JS 1932, 1, 19; »pisar (na brodu, nekad uvažena osoba), prvi časnik palube« BakŠkr TŠ; »Prvi časnik na jedrenjacima; u doba jedrenjaka bio je uz zapovjednika najodgovornija osoba na brodu; položivši ispit za poručnika trgovačke mornarice, ne samo da je imao svoju samostalnu stražu već se brinuo za ukrcaj tereta, vršio sva dopisivanja i vodio brodski dnevnik; po domaću bio je nazivan škrivanom po svojoj ulozi u starijim vremenima kad je na brodu bio pisar zapovjednik, no taj se naziv dugo odnosio na časnika, pogotovo ako je uz zapovjednika na brodu bio samo jedan časnik; škrivani su tako reći bili na nakovnju između zapovjednika i posade; njemu je pripadala najgora straža, od pola noći do šest ujutro, pa od podneva do šest navečer, a mnogi kapetani duge plovidbe, koji nisu mogli doći do zapovjedništva, naročito u doba propadanja jedrenjaka, bili su prisiljeni da se ukrcaju kao škrivani, pa i kao vođe palube; dapače, strogost ispita za kapetane mnogim poručnicima nije dozvolila sticanje zvanja kapetana, i oni su ostali vječni škrivani« Barb. 1972, 215—216; »još će tkogod s tebe brodit more / dok ga sreće ne dopadu gore / neg škrivana moga, lipa rode, / s njegovima gaćami od mode« Pelj Bjel. I, 161; *Škrivan od porta* »morali su još malo počekat škrivana od porta ki je već dohajal s kajićen« Turina Bracera 16. v. *scribanus*, II dio ovoga rječn. Tal. scrivano DM.

škrivanel m — »mali pisaći stol na jedrenjaku« MŠ 7.

škrivanija f — »brodski pisaći stol« Kom Mard. Pa. Tal. scrivania DM.

škrivanka f — škrivanova žena, Bakar, Barb. 1970, 40.

š k r k a v a l v. š k a r k a v a l

škrljka f — »plosnat, tanak kamen«, »Dica u primorju igraju se uz more malin okruglin pločican ili škrljkan. To je mali glatki kamenčić, uzme se u ruku i baci s kraja priko mora. Ko ima laganu ruku i oko bistro, zavije rukon i baci ga po samom skorupu mora. Poleti, popuze kâ strila i čini sitne kolačiće, a niki odma utone, poduše val, ne imaju višću ruku za bacit« Po Ivaniš. F. 502.

š k r m a d u r a v. š k a r m a d u r a

škropac m — *škrȍpac* u rj. Vitezovićevu, Voltiggijinu, Vukovu, Šulekovu, ARj, primjeri iz Krmpotića, Pavlinovića, Nemanića, iz Krka itd.; »jaka kiša s jakim vjetrom, na mahove«; »sa sjevera duva vjetar ljuti, / sobom munju, grâd i škropac vodi, / nebo grmi a brodovi škripe« S. Buzolić: Viška bitka, Nar. koledar, Zadar, 1868, 136; »nagla kiša sa velikim kapljama« Nin Maštr.; »Kod letanja, kad je 'levantara i škropac', (jak istočnjak sa sitnom kišicom koja ga pojačava) ili su jedra mokra od prethodne kiše kod južnog vremena ili 'škure' — oblačne bure, opasno je bilo za dotrajala jedra da kod jakog lepršanja u okretu pramca kroz vjetar budu pokidana« Cecić; »Učas zaromoni morem škropac; na brodovima stadoše žurno smatati jedra« Draženović: Meštromo 216, »— Ružno vrijeme — bit će škropca« Draženović: U dida 233; »olujna kiša sa vjetrom« BakŠkr TŠ.

škubal m — *skubanj* (Parčić) »pennelo da impeciare le navi, runasta mješina kojom se brod pakli, (Pavlinović) ... na manjim brodovima glava obložena runjastom mješinom« Skok ER; *skublo* »četka za pegulavanje i katramavanje« Ca Dean.; *skûpal* »alat za paklenje« Kom Dean.; *skûpanj* Skok Term 147, »(Brač) držak kome je na vrhu privezan komad jagnjeće kože (služi za podmazivanje broda katranom i paklinom)... (Šipan, Parčić; primjer: dati paklinu pomoću skubnja), »pennello da impeciare le navi, kirla« *skupanj* Kom Mard. Pa.; Skok ER; *skogul* »ovčja koža na dršku za katramat« Dob; Kl, Pu

Dean.; *škubal* »šćap ol metle i na njemu kus stupe za paklavanje« Sn; *škȕmulj* »drveni štap s kozjom kožom za pakljenje« Sa Dean.; *škupal* Kor Dean. Lat. scopula, ven. scovolo DM.

š k u j v. š k o j

škuja f — u izr. *škuja od argole* »rupa u gornjem dijelu timuna u koje se utakne argola« Mart Val.

š k u l j e r a v. š k o j e r a

š k u m u l j v. š k u b a l

škuna f — »prednji je jarbol pored križnih imao još i šošnjaču, dok je krmeni jarbol imao šošnjaču i vršnjaču. Razlika je (od brik-škune) bila još u tome što su jarboli škuna bili osjetno nagnuti prema krmi« Milošević Š. M. GPMK 1966, 52; »od 1850. škune su najčešći tip jedrenjaka manje tonaže što se zadržao nepromijenjen do naših dana« Pelj Vek. 66; »brod na dve katarke, a samo na jednoj četverouglasta jedra« Đaja: Mali 165; Kl Dean., Pu, Kor, Lo Dean.; »kažu da je škuna i brigantin isto; inače se čuje samo izraz škuna; na prvom jarbulu ima gabje, na drugom randu i kontrarandu« Kuć Ped.; »jedrenjak obalne plovidbe na dva jarbola; oba jedra su šošnjače« Car: Oj more 191; »veliki jedrenjak na dva jarbola« BakŠkr TŠ; »vrst broda na dva jarbola« Carić I, 264; »na dva jarbola s križima i nosivosti 18—22 vagona« Miličević FOB 413; Vrg Jur.; »*Vela* je bila jedina škuna koja je sedamdesetih godina s protivnim vjetrom jednom burdadom (jednim križanjem) mogla da projedri kroz gibraltarsko tijesno« JS 1925, 4, 92; »škuna, loger, trabakul — nazivi jedrenjaka na dva jarbola« Kom Mard. Pa. 276; »Škuna ima dva jedrila... kao što i brik, nu samo da ovaj ima oba jedrila puna, dočim škuna opravlja veliko, zadnje jedrilo na golić ili zadnjaču (randa, Besahn, riječ mornarska). Prije nego se pobiju jedrila brodu, opravi se korito. K opravi korita spada krmilo, zaklopci, police, klinovi (caviglia, Knecht, u Bakrana), razna okanca (anello, Ring, riječ mornarska), okuke, klupice itd., što se može dijelom ponamjestiti dokle je brod na diljah ili vlaci. Jedrila su stožeri cijeloj jedraćoj spravi i dižu se navadno toliko uvis koliko sam brod duljinom mjeri. Najprije se pobije deblo velikog (zadnjega), onda prvenoga jedrila, zatim deblo na nosu, čunac. Jedrila se podižu stožinom. Opućujuć deblo treba da metneš prednje pûto vazda nješto ispred panja. Pûta se nategnu paricama i to malo po malo, da ne bi možda za kiše nabreknula i jedrilje slomila. Pûto se pritvrdi s koritom šupljimi glavami (biggotta, Jungfernblock) i pritegom, i to na klupah (bancaccia, Rüste) brodu po boku. Doljnje se šuplje glave zaglavljuju ključevi (lande, Rüsteisen), a ovi se uglave s koritom ispod klupice zavornji (perni delle lande, Rüsteisenbolzen). Gdje se pûto žuli o željezo ili drvo, povije se jedretinom. Pûta se stubičaju (mettere le griselle delle sartie, Wanten weben), isprepletu na cijelu dužinu tankim čelom, stupkom (grisella, Webeleine), što služi mornaru stuponogom kad uzlazi na jedrilje. Zatijem se stavi leto (straglio, Stag). Leto je još od debljega čela nego pûto te ogrliv poput pûta šljeme deblu ide sve do nožišta prednjega jedrila ili na čunac gdje se šupljimi glavami i pritegom zaglavi. Leta podupiru jedrilje, kad brod posrće (beccheggiare, Stampfen) skupa s čuncem, koj se pričvrsti uz korito prišivom (trinca, Wuhling) i podbratkom (straglio di mare, Wasserstage, u Bakrana). Na ušnicah (maschette del'albero, Mastbacken) debla pobije se koš (coffa, Mars, mornarska) a iznad koša na šljemenu debla pobije se glavina kroz koju prolazi nastavak. Nastavci se tako opute kao što debla, samo da je opûto od tanjega čela. Pûta nastavaka pritvrde se na trakcih, uglavljenih na deblu ispod koša. Za bolji učvrštaj imaju nastavci sa strane još zaputce (paterazzo, Pardune, mornarski izraz u Bakrana) koji idu od šljemena panja do klupica brodu po boku, te se ondje kao pûta zaglave. Čunac se također nastavi velikim i malim utlegarom, kojim svaki ima svoje lêto, iduće od šljemena drva k rilu broda. Ova se čela, zvana tvrdo opûto namažu paklinom. Kad se ovako pobiju i opute sva debla, jedrilja, onda se podignu vîsla. Vîslo je prema veličini jedrilja, krajevi su mu rtasti, a sastavlja se od više komada, koji se pašu obruči; opravlja se pako

prticami, stezištem, uzicami i, petljami Prtice služe stuponogom mornaru kad na vîslu stupa, pa da se može laglje po njih hodati drži jih stonoga. Druga se oprava vîsla rabi vežuć ili zatvarajuć jedro. Vîslu po srijedi uglavi se podigač, a na rtima klobučnice (manticchio, Toppenant, mornarski izraz u Bakrana) i praće čim se vîslo može skrižati (scrociare, Kaien, mornarska) i okretati (bracciare, Brassen, u Bakrana). Na ovako opravljeno vîslo veže se jedro. Onaj dio jedra što se veže za stezište zove se rasteg jedra; doljnji dio pak zateznica (scottame, Schottenleik, mornarska), a strane bedro jedra. Na rogljih (ala della vela, Schotthorn) ima zateznica spone za zateg i ubralju jedra, koje se tu zakopče, a kod doljnjih jedara i za uzdu. Po srijedi u zateznici ima jedro jedne ili dvoje ubralje, a po srijedi jedara susteg (mantisello, Refeftalje, mornarski izraz u Bakrana) kojim se susteže jedro bolje k vîslu, kad se ga podveže. Ovo su jedra na križ, a drugoga su kroja priječke i zadnjače. Priječke se podižu na lêtih te se zovu zato lêtna jedra, a zadnjače se vežu na sohe. I kao što križna jedra brod naprijed gone, rabe se priječke glavno da brod iskrmi, a zadnjače da brod prihvati.« Babić 1875, 33—37; »Škuna Opovićeva putovala je samo do Grčke i Crnoga mora. U Grčku bi ponijela srdjela, pak bi otišla u Crno more, nakrcala bi se šenicom i povratila bi se u Stari Grad. Najviše ako bi učinila dva puta na godinu, i to samo ljeti.« J. Carić: Obitelj kapetana Opovića, 39; »Bila je to stara škuna na dva jarbola s uskim pramcem i sa širokom krmom, gdje je, urezana na stijeni ispod stijega, stajala slika nekoga sveca. Na palubi su bila tri otvora s poklopcima: široka bokaporta za terete i dvije uske luknje, svaka na jednome kraju lađe, kroz koje se silazilo u sobice za kapetana i za mornare. Jedra zamotana i ovita voštanim platnom, fenjeri skinuti, konopi izlizani, a ljestvice od užeta što su s ivice lađe vodile prema vrhu jarbola, pogdjegdje trošne i raskinute. Škuna naših rođaka, koja je toliko godina vozila njihovo vino u Mletke i plovila gornjim dijelom Jadrana, kao da se — ostarjevši — prestrašila od svih onih gvozdenih lađa što počeše, tuleći i bacajući dim iz dimnjaka, prolaziti sve češće morem, pa se povukla — kao ranjena zvijer u svoju jazbinu — u tišinu naše luke da u njoj mirno svrši. Nije više imala ni mornare ni kapetana; samo ju je stari nostromo Žepe čuvao, najvjernije i najodanije, očekujući dan kad će joj se napokon naći kupac, pa da je zauvijek nestane. Ja sam gotovo svaki dan dolazio k Žepu i pomagao mu polijevati palubu, škropiti lađi bokove, crpsti iz nje strojem more, svijati u kolaće užeta i penjati se na jarbole da se što popravi. A on me zato nagrađivao pričajući mi o putovanjima škunom i o Mlecima. Onako zgrbljen, s licem suhim i nabranim, očiju još i sad crvenih od vjetra morskog i od sunca, i s lulicom u krezubim ustima, kao da nije bio u rodu s ljudima što su sada živjeli u onome kraju« V. Nazor: Boginja; »I eto, sve je bilo, sve se okušalo, sve se preturilo preko glave... sve... a opet je bilo bolje, nego ovako kao stara izagnjila škuna da sidiš u luci i da samo pljuckaš u more...« Anđel. 1937, 46; »Crna, od soli i sunca izgrizena, / ispijena / jedna škuna stara / u lažini / izglojana, / kâ draca o' spara / / po katramanon zalu, / meju bocelima i vazima / i zvizdama ociju od poti / / gnjije / i snije: / kako se niza skaladu / bavon o' majstrala / porinije; / napuvana zuta jidra / i neviru vala / a skripju konopi, / nadimju se korbe i prova / kâ divojke nidra; / u skrapima brujetadu / priko vale burdizadu. / A dok se godi skojarima / na kaladu / natize se cima... / fortuna je nase lemurćaje / i mrtvon se moru mrtva skuna daje, / proklinje i kune / snivane dane / kojik visje nije / i trune... / A iz buzi o' kastila miri / cuvita se krivi / i smije...« M. Slade Šilović: Zapušćeni škver; »škuna ili škuner-brik« V. Vuletić—V., Nada, 1900, 14, 218; škuna ili brik-škuner (isto je) Luetić 1974, 16. »Scuna e Scuner: deriva da schooner, ma si riferisce al brigantino goletta o brigoletto: veliero con due alberi; di trinchetto a vele quadre e di maestra a vele auriche e bompresso« Bertù; »scona, comunemente barca bestia; scuna, goletta, scuner = brigantino DM; »scuna = brigantino goletta« Ros.

škuna-bark f — SJ XVIII st. Herkov 150.

škuna-brigantin f — SJ XVIII st. Herkov 150.

škuner m — *skuner* »Obilić« Cavtat, sagrađen u Trstu 1865; *škoner* St PL 1894, 20, 160; *škuner* BK 1845 GPMK 1955, 119; *škuner* ili *goleta košna* »to je bio manji trgovački jedrenjak, uglavnom za prijevoz tereta u granicama velike i male obalne plovidbe. Košna goleta je imala dva jarbola s nastavcima. Na pramčanom jarbolu bila su razapeta ova jedra: šošno jedro i na nastavku obično tri križna jedra, a na krmenom jarbolu samo šošno jedro s vrškom ili vršnjačom... Ipak, bilo je košnih goleta koje su imale dva ili samo jedno križno jedro. Nad kosnikom i prikosnikom postavljale su se prečke i to najviše do četiri komada... U brodskom skladištu ovog tipa broda mogao se krcati teret obično od pedeset do dvije stotine i pedeset tona... dubrovački je kraj od 1850. do oko 1890. godine imao oko trideset ovakovih jedrenjaka, a bili su veličine od 64 do 235 tona. Najviše ih je bilo s Koločepa i Rijeke Dubrovačke« Luetić 1974, 14; »škuner ima dvojarbolnu snast, ali mu je pramčani jarbol niži od krmenoga; na njemu se diže bermudsko jedro, a na pramčanom se jarbolu razapinje sošno, stojeće (napeto između pramčanoga jarbola i spone tjemena obaju jarbola) ili letno jedro« Mart.-Mat. 53 (opis sportskoga škunera); škuner na Braču u prošlom stoljeću ima posadu od 5 ljudi, Bračkí zbornik 1957, br. 3, 287; *šuner* (sportski) »šuner-takelaža... je slična keču, samo s tom razlikom da je stražnje jedro veće od prednjega. Vrsta jedra može biti ili randa ili markoni, a može biti i kombinirano, ali uvijek tako da je zadnje jedro markoni. Osim toga, može šuner biti na tri, a i više jarbola sa random i markoni-jedrima. Kod višejarbolnih sa randama je isto zadnje jedro gotovo uvijek markoni-takelaža. Šuneri su najveći tipovi sportskih jedrilica. Rijetkost je da je koji šuner kraći od 20 metara« Pom. 1948, 4, 178—179.

š k u n e r - b r i g v. š k u n e r - b r i k

škuner-brik m — *škuner-brig* »ovo je malo manja struka brodova za daleko putovanje. Najviše može nositi do 3000 stara žita. Ima dva arbula s nakalamcima, koji ne stoje upravo u vis, kao kod... (nave, pulake, pataća i brigantina ili briga, op. R. V.), nego malo nagnuti na kr'mu (puppis) i s manje jedara negoli pervi. Zato potrebuje na svoju službu najviše 11 ljudi« I. OB., 5; *škuner-brik* ili *škuna* V. Vuletić—V., Nada, 1900, 14, 218.

škunica f — dem. od *škuna,* »ne miriši sa grčke škunice tamo ispod solane ni po đavlu« Senj Draženović: Meštromo 215; »objeručke je prihvatio ponudu da se ukrca na ovu škunicu« Car: Marina, JS, 1936, 4, 155.

š k u p a l v. š k u b a l

škur m — »prvi mrak, suton, sin. sut« Sn. Tal. scuro.

škuravati se impf — »smrkavati se: počelo se škuravati« Žir Finka-Šojat.

škurlavat impf — u izr. *škurlavat tank* »prazniti tank do kraja malom pumpom« Sn. Ven. scorlar Bo.

š k u v a m a r v. š k o v a m a r

škuveta f — »metlica za prat kuvertu«, *škuvēt* m Loš Šat.; *škuvēta* f Sn. Tal. scoveta DM.

škvadra f — 1) »kutomjer« Dob; *škvadra obična* La Kr. Dean.; *škvadra cota* »alat kojim brodograditelji prenose na drvo željene kosine« Kor Ivanč. 1962, 641; *škvadra cota* ili *kartabun* »alat za uzimanje mjera gdje nije četverokut (stupnjevi)« La Kr. Dean.; *škvadra falša* »podesivi kutnik« Sn; 2) *škvâdra* »nekoliko ratnih brodova u zajedničkom putovanju« Ivelić 201; opć. u Dalmaciji; »Pum!... Pum!... škvadra je došla... Škvadra je došla« Car 1901, 262; »i svak je zna da je škvadra tamo, a niki su znali i koliko je brodov« Jadr. pošta St, 1925, 129, 2; »brodic jema, kako reka, cila škvadra, tot su Kliškić, Kakala, Smoje, Brik, Bonačić, Škerba, Alujević, Španjol, Boršin, Pjerinac, Matacini i stari Pekić sa svojon gajeton« Kovačić 212; »jedno jutro se doznalo da je te noći francuska škvadra bila kraj Visa« St Kat. 1925; »Šime je amirajo od naše škvadre i zna obicaje naše trgovine« (u fig. smislu škvadra = posao, trgovačko društvo) Sn; BakŠkr TŠ; Vrg Jur. Tal. squadra DM (u oba znač.).

škvadrat pf — *škvădrat* »postaviti u pravi kut; dati drvenoj gredi (deblu) pravilan četverokutan oblik« La Kr. Dean.; *škvarăt* Sn, St. Tal. squadrare.

š k v a r v. š k v e r

škvara f — pravokutna uglovnica (u obliku slova L), općenito u Dalmaciji; Skok Term. 148. Tal. squadra DM.

š k v a r a n i n v. š k v e r a n i n

š k v a r a t v. š k v a d r a t

škver m — »malo brodogradilište«, *sker* Zadar 1764, Morović 104; Kom Dean.; *škar* u Gružu od 1525, Bačić (prema Gelcichu) 29; »mjesto gdje se brodi grade« Dbk Vod. 1; »djeljke (djeljaka) gdje se brodovi grade« Zore 1869, 330 i 1895, 25; »Ako je na valometi škuja, ali mala dražica, to je otrat škar« Vrb Žic 1899, 228; Parčić; ARj; Ca, Lo Dean.; »što Talijancu škar engleški spravi« Kun. (S. Buzolić) 166; Skok ER; *škēr* »misto di se gradi brod ... valja da je ravno ka dlan, malo nagnuto prema moru« Po Ivaniš. F. 290; Mn, Sn; *škvâr* Kor Dean.; KZb 1, 300; *škvēr* »kad to misliš učiniti, bolje je pojt pod leut na škver, neg njoj pod ponistru« Hv XVI st., M. Benetović: Hvarkinja, Građa 8, Zagreb 1915, 292; »prema austrijskim propisima od 1883. površina određena za gradnju brodova manja od 8 klaftera (288 m²)« Milošević Š. M. GPMK 1966, 89; »austrijska statistika razlikovala je brodogradilište (cantiere) s najmanje 290 m² površine od škvera (squero), koji nije dosezao toliku površinu« Kor Ivanč. 1962, 641; »kantijeri su one površine zemljišta uz more na kojima se mogu graditi brodovi od 200 tonelata i više; škveri one prikladne za gradnju manjih brodova... g. 1907. bilo je u Austriji 24 kantijera i 34 škvera sa 5070 radnika... kantiri u Dalmaciji: 1 u Zadru (41 radnik), Starom Gradu (8 radnika), 3 u Korčuli (129 radnika); škveri u Dalmaciji: Betina, Zdrače, Split, Trogir, Milna, Postira, Vrboska, Gruž i Ston« Jadran, Trst 1909, I, 207; »Da bi se takvo poduzeće moglo nazvati brodogradilištem treba da je njegova površina najmanje 300 m² i da gradi brodove veće od 100 t nosivosti. Poduzeće za gradnju manjih brodova od ovih naziva se škver (škar)« M. i S. Milošević: Pomorstvo 2, Zagreb 1968, 1955 (u Splitu se jednako zove škver i malo i veliko brodogradilište, još se i danas Brodogradilište »Split« zove *škver,* a radnici koji u njemu rade *škverani*); u srednjoj Dalmaciji su sredinom prošloga stoljeća manji škverovi bili, osim u Splitu i Trogiru, još i u Milni, Starom Gradu, Hvaru i Komiži, Vek. 1953, 30; »škver je kadi se nateže barki za načinjat... Nigda je bil u nas mandrić i škver i poret« Vrb Žic 1902, 353; Rab Kušar, isto u ARj; »u ono doba je još nedaleko Lovričeve kuće bio škver majstora Koščine« St Lovrić, Jadr. dnevnik 29. I 1938; »za Hrvatsko su primorje osobito značajne dilje ili škveri na kojima se grade ili popravljaju brodovi« Hirc 125; »a sestra se udala na Rijeci za nekog radnika na škveru« Novak TD 5; »dali mu na škveru gdje se popravljaju brodovi nešto trulih dasaka« Šenoa 19; »Dragi? Treba ti dragoga; treba ti jedan sa škvera da ti zakrpa tu tvoju pamet« Šenoa 24; »zato se i čuje kad se približiš škveru posvud ona tutnjava kao da netko u očaju viče« Šenoa 110; »Brod kobni je gotov, već čeka na škveru« Nazor Gusarska lađa; Bož Cronia; Betina Skok Term. 145; Lo, Kl, Pu Dean.; St Kovačić 17; Vrg Jur.; *škvêr* »mesto gde se grade, čuvaju i popravljaju brodovi« BK Musić; »malo brodogradilište« Suzanić 387; Šep Kursar; BakŠkr TŠ; *škvijēr* Vbs Gligo 38; »(Kakov mora biti škver) — Škver ne valja ka' ima veliki pad. Čako mu je manji pad, to je bolji. Brod se more lako nauči i na škver sa veliki pado, šoli triba svita. Ali ka' je greš poriniti u more, ne fali ti pokore — još ako katine nisu visoke. Onda se donji kraj o' kolunbe svaku malo zabada u glib pa moraš levo' podiživati krmu i pomećavati katinu da kolumba lipo leže na nju. A onda či' si brod malo višje rinija, epe ti se kraj o' kolumbe zabode u glib i onda epe podižiji krmu! I tako nikoliko puti. Mučiš se i rujnaješ šijoletu ispo krme. Za-

to, ako škver ima i bu' ča viši pad, brod valja poriniti ka' je plima i to velika. More biti muke i po plimi, ali manje« Šep Kursar; »Progonjeni od zaglušnog lupanja, u čudu se zaustavljali komšije i nepovjerljivim pogledima pratili one puste redove radnika što se pilama, svrdlima, mlatima i blanjama oboriše na još neizdjelano drvo. Ono je praskalo i nestajalo pod svijetlim zamasima orudja i onako oguljeno, izravnano, ispilano za čas bi pokrilo ili bok ili palubu kakve nove ladje. A bilo ih je na škveru da im se ni broja nije znalo. Bilo ih je svakojakih: i malih i visokih, a u njihovoj se sredini, na najvišim skelama, dizao veliki, skoro dograđeni brod. Na njemu osim jarbola i kormila skoro ništa nije manjkalo. Bio je oličen bijelom bojom, a sprijeda na kljunu bijaše u crnim pismenima urezano krsno mu ime. Brod, onako nedovršen, bez jarbola, pričinjao se još većim.

Oko njega se u slikovitom neredu skupili kosturi malih ladja. Ti oglodani kosturi i njihove hrptenjače, kralježnjaci i kosti podsjećahu na bajoslovne okrilaćene nemani, što su još prije potopa harali zemljom. Valjda su pradavni brodari po njihovoj slici i prilici sagradili prve ladje, pa ih oživili jedrima. Sad su bez jarbola i platna mrtvo ležale na škveru. Neke bijahu posve nove, a neke s probušenim dnom ili rasutim bokom čekahu, kad će im oštra sjekira odsječi ranjavo i trulo udo. U rastvorenom im boku vire crne i izglodane grede, ali među njima već se svija i napinje novo, bjelkasto rebro kao da je preko noći naraslo. Tako redom pod rukama radnika niču nova, čvrsta rebra i kad je gradja učvršćena, na ognju brže-bolje ugriju i saviju daske, pa onda udri mlatima po čavlima da ispod dasaka nestane kostura. A svi ti kosturi, i novi i stari, rekao bih, žele čim prije da se okrilate i novim razapetim jedrima da zaplove po nevjernom ali živom valu.« »Ravno pred kućom, pa sve do žala prostiraše se škver, na komu od jutra do mraka odjekivahu udarci sjekire. Sad bi o sunce bljesnuo mlat, sad oštrac sjekire, sad pila, a za bljeskom se čuo udarac ili povik radnikâ. Njih su dva majstora, dva brodograditelja, nadzirali i bodrili lijene da se prihvate alata. Graditelji bijahu braća, po imenu Kuzmanići, nekoć mornari, a kad im se nasukao posljednji brod, okaniše se plovidbe i sagradivši onu kuću na klisuri, udomiše se pokraj obale. Najveća im radost bijaše kad bi u more spustili novi brod. Tu se oko njih, na golemim stalcima i skelama dizali brodovi svakojake veličine i njihovi su kosturi i bijela rebra dozivali u pamet bajoslovne nemani, što su još prije potopa pustošile zemlju. Pod njihovim je kiljevima plamsala vatra i zarudjena i opaljena rebra svijahu se pod udarcima mlata. Bokovi su novih ladja postajali sve tanji, gipkiji i braća, majstori, već su u misli gledali, kako oštri kljun siječe valove. Na oblim su bokovima radnici slagali na pô svinute daske i kad bi mjera bila prava, pričvrstili bi ih o rebra ladje velikim klincima. Udarci padahu, a iz izlizanog gvozdenog alata vrcale su iskre, da se u isti tren ugasnu u sunčanom sjaju. Usred škvera dizale se dvije visoke prečke, na kojima bijahu gvoždjem pričvršćeni debeli panjevi. Na panjevima bijahu povučene ravne crte kuda će pila proći. Dva su radnika, jedan na panju, a drugi pod njim, držali pilu, što je rezala drvo, iz kojih se rezotinâ trunila pilotina, padajući na njihove kose i pleća. Je li zakrhla pila, krpom bi je otrli i namazali uljem njezine oštre zube da može bolje gristi. Otpiljenu dasku odnijeli bi drugi radnici i pod svijetlim i teškim orudjem brzo bi pokrila ili bok ili krov nedograđene ladje.

Vatra je svuda plamsala. Veliki su snopovi žutog smilja praskali pod željeznim kotlovima, u kojima se kuhala i topila paklina. Čim bi radnici na oganj bacili novi snop, podušio bi se plamen, ali samo za čas jer bi gotovo u isti tren s druge strane liznuo gorući jezik, ovijajući bokove kotla. Vjetar bi čas raspirio, čas podušio plamen, a od mirisna je i gusta dima padala sjena na radnike, na kotao i vatru. Skuhanom su paklinom radnici ličili bokove ladja, dok bi im zadah crne smole širio prsa. Pod smolom su nestajale sve pukotine i neravnosti, a daska se uz dasku čvršće sljubila, kao da već sada odolijeva zapljuskivanju razuzdanih valova.« B. Lovrić — More. v. *scherum*, II dio ovoga rječn. Ven. grec. squero Cortelazzo Influsso; ven. ant. squèro DM.

škveranin m — »brodograditelj, brodogradilišni radnik«, *škvaranin* Kor XVII—XIX st. Naše more Dbk, 1980, br. 1—2; Kuć Ped.; »škvarani se čudom pogledaše... oni škvarani... pjesmi ostalih škvarana... škvaranima su rasle zazubice« Kor Garčina JS 1928, 1; *škveranin* u St, posebno radnik splitskoga brodogradilišta.

š l a p v. s l a p

šljuka f — »tipi sportske jedrilice«, »Ova mala jedrilica... vrlo je popularna u Americi. Njezin osnivač i konstruktor je jedriličar William F. Crosby iz New Yorka... Vrlo je jednostavna i jeftine gradnje. Stoga je zastupana u svim zemljama svijeta. Osobito je prikladna za omladinu. Dimenzije su joj slijedeće: duljina L 4,72 m, širina B 1,52 m, površina jedara S 9,25 m². Po laganom vjetru upotrebljava se 'đenova flok'. Onda mu ukupna površina jedara iznosi 11 m². Ima 2 člana posade« Pom. 1948, 4, 181.

š o g u l a v. š a g u l a

šolarić m — »Okolo naokolo purtela stoje četiri dešćice po kosti postavni a z glavami zbjeni jena va drugu. One se zovu šolariće, a pokriju se koti z jenun kapun od deski na četire kantuni. I ta kapa dervena nosi ime purtel« Vrb Žic 1902, 347.

š o (l) j e r v. š u j e r

šopronada f — »iznenadno nevrijeme, kiša« BakŠkr TŠ.

šoravat impf — *soravat* i *šoravat* »orati, kaže se za sidro kad ne hvata«, »Ol ne vidiš da ti ankora šoraje?« Sn, Kor.

š o r a v e n t o v. š o v r a v e n t o

š o t a j e r v. š o t o t a j e r

šoto adv. — u izr. *brod se probi i iša je šoto* tj. potonuo je, St.

šotokuntrafort m — »obloga koja pojačava rebra s unutrašnje strane ispod *kontraforta* (»podsponjaka«) Dob. Tal. sotto contraforte DM.

šotopajoli m pl — »santina je na dnu broda na lokoćah pokrivena pajolima od tanke daske od jedne centine do druge; ovi pajoli zovemo šotopajoli; oni su razdijeljeni na tri do četiri reda i svaki red je zabilježen posebnim brojem ili znakom da se može lakše složiti« Sa Gran., v. *leut*.

šotoprova f — »prostor ispod prove« Vrb Bol. Tal. sottoprua DM (ali ne u nav. znač.).

šototajer m — »ronilac koji obavlja radove ispod mora«, *šotājer* BakŠkr TŠ; *šototāer* Sa Dean.; *šototajer* Majc.-Sim.; u fig. znač. »uša bi u šalu postolima kâ šototajer« St, isto u pravom i prenes. znač. u srednjoj Dalmaciji; »ronilac« Kom Mard. Pa. Tal. tršć. sotàiero Ping.

šotovento adv. — 1) »pod vjetar, zavjetrina« *sottàvento* »Kad Bog dade, svane se, i eto ti nam Pjanoze sottavento da prova... Sottovento da prova — sprijeda brodu ali pod vjetar, to jest s one strane put koje vjetar puha« Dbk Vod. 52; *sotovento* »zavjetrina« Majc.-Sim.; *šotovênto* »pod vjetar« Crnić, opć. u cijeloj Dalmaciji; 2) *sottovento* »generičan je pojam koji obuhvaća i srednju i južnu Italiju (Pulju i Ankonitanska Marka)« BK Kotor XVIII st. Milošević M. I. GPMK 1960, 113. Tal. sottovento DM (ali samo u znač. pod 1).

šovraman m — »vrsta blanje«, *soramân* Bož Cronia; »pialla lunga« Skok ER; *šovraman* »strug« Skok Term. 147; »strug, velika duga blanja« Kor Ivanč. 1962, 640; Sn. Ven. soraman.

šovraoš m — »peta kormila« Simović; *sovravōš* »oni dija timuna šta iđe ispod kolumbe u more« Po Ivaniš. F. 291; Ven. soraosso DM (ali ne u nav. znač.; sovraoso Ros. (ali u znač. *frižeta*).

šovrapromezâl m — »središnje natpasmo« Sn. Tal. soprapromezzale DM.

šovraranda f — *šovrarônda* »izmeju križnih dvignu se ronde i šovraronde« HvD. Tal. sopra randa.

šovrat pf — *šovrat puntu ili siku* »mimoići, zaobići (rt)« Kom Dean. Tal. superare.

šovravento adv. — »na vjetar«, »protiv vjetra«, »na privjetrini« Sn; *šoravento* St. Ven. soravento, tal. sopravvento DM.

špadun m — u izr. *vozit na špadun* »voziti samo jednim veslom na krmi« Kor Dean.; »vozio sam samo s jednim veslom na krmi, na špadun« Or Vek. Ven. spadon Bo. (ali ne u nav. znač.).

špalmadura f — »vodena crta broda« (isto što i *banjašuga*) Sn. Tal. spalmadore DM (ali ne u nav. znač.).

špalmat pf — »namazati«, »na otvor palube od skladišta namješta se ventilator na kolare, ali prethodno se mora špalmat kolar i ventilator lojem« BK Pask. Tal. spalmare DM.

špalmej m — »mjestimičan vihor koji podiže morsku pjenu poput prašine« Kom Mard. Pa.; isto HvD; v. *špalmin* Ven. spalmeo DM.

špalmin m — isto što i *špalmej* (v.); »danas je bio ragan vitra, baš špalmin, kao kraj cikluna« Sa Gran.

špan m — na starijim brodovima tanji kavo di fero od fumara do prvog jarbola na kojemu su visili mrlini za bandire, Sn. Engl. span.

špandarola f — »alat u drvenoj brodogradnji kojim se popravlja ono što se ne može lumbjelom, inače se ne upotrebljava sama« La Kr. Dean.

španjola f — »spanish guide, najlonski konop za stegnit deriće, ako se popuštaju sinjaleti, ide od glave do glave derića« Sn, St.

š p a š i đ e r v. p a š i đ i r

špecun m — »vrsta brodskog konopa« Loš Šat. Ven. (?).

šperanca f — *speranca* »veliko sidro u pričuvi« Carić II, 343; »Pak pukne veriga desne ankore. Sad smo o jednoj samoj. Pukne li ona, 'Jared' je na kraju prije nego bi trenuo okom. Srećom da bijaše gotova treća, speranca. Bila je vezana za guminu. Spustimo ju u more« Carić II, 221; »Višoj sili su se tada podređivale sve mjere i postupci da, u takvim prilikama zatvoren, brod u dotičnoj uvali preživi nevrijeme i da se spasi od brodoloma. Upotrebljen bi tada za vez bio i posljednji rezervni konop zvan *speranca* (uzdanica) namijenjen ovakvim i sličnim najkritičnijim situacijama. To je bio uvijek spreman skoro nov deblji konop čuvan ispod palube u stambenom prostoru« Cecić; *špera/šperonca* »dug i jak sidreni konop na čijem kraju se vezuju veliki predmeti kao što je pelun, pajuli, i sl., utezi poput sidra, kamena i sl., da bi se, pustivši to u more na što veću daljinu, usporilo kretanje broda koji vjetar nosi u neželjenu pravcu« Kom Bož. J.; *sperônca* Kom Dean.; »kapiton je mislil pasat blizu livega puntina vale, surgat speroncu, zaorcat priko vale i na drugu bondu surgat molu sidro« Kom Mard. Pa.; *šperanca* »jeden veli debji konop, ki zovu šperanca, a rabe ga va učinjen je od jake daske, ozdola je prinajvećoj potribi, kada već imaju straha, da će od vele sili od mora popucat barbeti i škandaj« Vrb Žic 1902, 342; »debelo uže od rezerve« Sa Dean.; »čvrst i jak konop kojim se osigurava brod u slučaju nevremena« Gr Elez.; »veliko sidro (teško 30 ili više kilograma) s dugim, debelim i sigurnim konopom koje su šepurinski brodovi držali samo za slučaj krajnje potrebe« Šep Kursar; opć. u Dalmaciji; »Šperancu s najmanje pedeset metri debeloga i jakoga konopa moraš vaj imati u brodu! Ča je višje konopa, to bolje. Nika' ne znaš ka' će ti se na moru zlo dogoditi. Šperanca ti je za'nje i najbolje ůfaje! Niki imaju šperancu i tišću je doma! Zašto je onda imaju? Kaj ča se doma ne more glavu ostaviti, tako se ni šperancu ne smi odvojiti o' broda. Njezino je misto u brodu! Ona vaj mora biti slobodna i pronta, pogotovo ka' brod spremaš za jako more! Konop o' šperance mora ti biti složen kaj slikan i ako ti dojde do nevolje da je moraš baciti, konop će ti se onda odmotovati brez zapinjanja! Šperanca se topi u nevolji pa ako u toj nevolji još imaš nevolje š njo' (sa šperanco'), onda su ti duple muke! Ka' si bacija šperancu, ča višje pustiš kaluma, to ona bolje drži. Zato ti konop mora biti ča duglji! Na tomu se ne smi šćediti!« Šep Kursar; šperanca v. *idriti.* Tal. speranza Coronelli Nave 2, 137; DM.

š p e r o n c a v. š p e r a n c a

š p e r u n v. š p i r u n

špic m — »utanjeni kraj madira«, »u aštama je iskopan lumbel u koji ljubi špic« Kuć Ped.

špigul m — »bilo kakva dekorativna uzdužna crta naslikana na trupu broda« St. Tal. spigolo.

špija f — 1) *špija za ariju* »zbirnik otvor za osmatranje« BN 60/139/36; 2) *špija za svitlo na jarbolu* »— pogledajte — odgovara chief — spija ne gori, onda sigurno ne gori svjetlo na jarbolu« St Nedj. Dalmacija, 4. II 1979, 23; 3) *špija na idru* da se kroza nj može gledati, St; 4) *špija na mornarskoj škrinji* »mornarska škrinja imala je u ključanicu ugrađen kariljon, koji bi zasvirao svaki put kad god bi je tko pokušao otvoriti«, »ja sam još jedanput pomogao baciti u more škrinju sa zvonom, pak, ako ushoće Bog, hoću i opeta« Carić II, 51. Tal. spia.

špijun m — »komadić vunice ili lagane vrpce koji se pričvrsti na jedro u sportskih jedrilica, tako da pokazuje i najmanji lahor« St. Ven. spion.

špina f — »alat za izbijanje gvozdenih pašajica« Mn, Tg. Tal. spina.

špinaker m — oblik općenit u sred. Dalmaciji, »za jedrenja u krmu brodovi imaju još jedno pomoćno jedro spinaker« NMJS 1929, 114; »padobransko jedro trokutasta oblika s izrazitim trbuhom« Mart.-Mat. 9; »Spinaker je veliko jedro od laganog platna koje se razapinje između jarbola i tanguna, pri čemu jedan od donjih rogljeva ostaje slobodan da bi se omogućilo nadimanje jedra i upravljanje njime ... Danas je spinaker jedno od najvažnijih jedara na krstašima i mnogim jedrilicama iz kategorije čamaca — od *cadeta* do klasa *470* i *L-5*« Mart.-Mat. 47. Engl. spinnaker.

špin de pěši m — »nekadašnja vrsta punta (šava) kojim su se šile, krpile incerade od štive na brodu« Sn. Tal. (ven.) spina de' pesci.

špinel m — 1) *špiniêl* »uski špiniel je za jiskat škujice i šćopadurice, a i za parendat (otvarat cimiente prije nego se meće stupu)« Loš Žuk.; »lito od kalafata« Ro Cec.; »šiljasto dlijeto za kalafatavat kutove« Betina Skok Term. 148; 2) »buža i cep na dnu broda« Sn. Ven. spinelo Bo. (ali ne u nav. znač.); tršć. spinel Ping. (na bačvi); spina Ros. (na dnu barke).

špiraj m — »svjetlik, svjetlarnik, odušnik, dušnik za svjetlo i zračenje prostorija ispod palube«; Majc.-Sim.; Carić I, 264; Crnić; »svjetlarnik, otvor na palubi kroz koji ulazi svjetlo u prostorije ispod palube« Car: Oj more 191; Đivan. 16; »Onda se zagleda u svjetlo što je silazilo u komoru kroz špiraj« Car: Pod Južnim Krstom, JS 1933, 4, 147; Kol Svil.; »odlazio sam nad špiraj — svjetlik strojarnice« Suz. 55; *špiral* Sn; općenito u Dalmaciji i na Jadranu. Tal. spiraglio; spiraio Ros.

š p i r a l v. š p i r a j

špirun m — »kljun na provi barke, obično leuta, da se s njega može ukrcati u brod i iskrcati iz njega«, *šperun* Bož Cronia; Vranjic kraj Splita; »leuti ga nisu jemali tamo di su škrape a pjonbo jer bi ga deškapelali kad bi udra u kraj« Mn; *špirun* »Srećniji rieh se s sreće moje / neg kô Regoč da sam jaki, / kî za špirun potezô je / do vrh gore gal'jun svaki / kî 'e po moru brz jezdio / i primižô kampanjio« Đurđ. XXIV, 323; »spovijedaju da je bio Regoč vilenik toliko jaki da je galije za špirun u goru potezô« Đurđ. XXIV, 329; »rostrum navis. špirun. kljun« Vitez.; »s fuštom Moro dopade pod Novijem, bijelijem carevijem gradom, i na špirunu donese Sokolovu mrtvu glavu. Nar. pjes. Bogišić 194. Na špirunu Jovićević Mika. Nar. pjes. Vuk 5, 417. U lađe je prednji dio vrlo šiljast i zove se špirun. (Na Skadarskom blatu) Etnogr. zborn. 13, 179« ARj; *špirun ili tajamar* Skok Term. 135 (sl. 48 A), 136, 149 (sl. 55 H), »leut ... ima na pramcu nos ili špirun« 150; »leut ima na provi kljun koji se zove špirun; ako brod nema špiruna, onda se ne zove leut nego gajeta; špirun stoji vanka broda ispred karoca od prove za jedan metar dužine; učinjen je od jake daske, ozdola je pričvršćen sa konjem i brkovima; špirun služi da se ribari po noći u škuro mogu lakše iskrcati na kraj kada ribaju« Sa Gran., v. *leut*; »ostruge, skakal, kljun lađe« Kor KZb 1, 300; Mok Kus.; »leuti zadarskog, šibenskog a djelomično

i korčulanskog područja imaju pred pramcem kratak kljun (špirun) kao nekakav most za lakše ukrcavanje i iskrcavanje« Br. 1952, 3, 140; Vrg Jur.; BK Muo Dean.; sin. *kjun, kjunak, skakal* (v.). Tal. sperone Coronelli Nave 1, X; ven. spiron DM.

špirunac m — dem. od *špirun* »uzak, malen kljun na lađi; U Vitezovićevu rječniku (rostellum; kljunić, špirunac)« ARj.

špirunić m — dem. od *špirun*, isto što i *špirunac*, v. ARj.

špital m — četvrto veslo od prove, Zadar Pait. 57.

špitalir m — onaj koji u leutu vozi *špital* tj. četvrto veslo od prove, Zadar Pait. 57.

špjaža f — »obala, žal« Ivelić 201. Tal. spiaggia DM, ven. spiasa Ros.

š p j u m b a t, š p j u m b o v a t v. p j u m b a t

špodula f — »veslo na levutu, prvo veslo s lijeve strane; gajeta je također imala šesto veslo, *špodulu*, kao rezervu u slučaju da joj je trebala pomoć šestog čovjeka u iznimnim situacijama« Kom Bož. J.; »naziv za peto veslo od pramca na gajeti (nalazi se uzdignuto na krmenoj palubici, kao pomoćno veslo za svićora)« Kom Mard. Pa., v. *gajeta*. Tal. spadula DM.

šponga f — »sito na dnu cijevi od sentine u brodu; zna se brod i potopit ako se sponga zacepi« Sn. Tal. sponga (term. ant.) DM.

š p o n t u n v. š p u n t u n

šporak adj. — u izr. *šporko dno* znači neravno morsko dno, ono koje je puno *sikāma*; *šporko nebo* »ka' je šporko nebo (tj. kad je oblačno, jugo), šporko je i more« Sn. Tal. sporco.

šporko adv. — »bruto-težina« Sa Dean.

špricat pf — »prskati; more šprica« Senj Moguš. Tal. spruzzare.

špring m — 1) »pritezač« Crnić; »najjači konop na provi vapora«; »zatezno čelik-čelo pri vezu« Suz. 2, 108; 2) *šprīng, šprīnga* »čvoruga spletena od konopa što se baca kad brod pristaje« Senj Moguš. Engl. spring.

šprujaci m pl — (*šprujak* sing.) »bit će jake bure ako se jave mali oblaci tzv. šprujaci« BK Pask.

špulir m — alat u drvenoj brodogradnji Ro Cec.

špuntarjola f — *spuzarjola* »vrsta blanje s ravnim dnom« Kor Ivanč. 1962, 640; *špuntarjôla tônda* Sn; *tonda sponcarjola* »obli vjenčenjak« Skok Term. 147. Ven. spondaròla Bo.

špuntat pf i impf — »u dno veslom upriti tako da se brod larga od kraja, oli sumpra kraju ka' je usporedo s krajon« Šep Kursar ČR, 1982, 1—2; u tom znač. nema DM, ARj, Skok ER, ČDL.

špuntun m — 1) *špontũn* »brod ki diže druge brode« Senj Moguš; 2) »dizalica, ploveća« BK Pask.; Majc.-Sim.; BakŠkr TŠ; 2) *špuntun* »Na brodu (sc. leutu) je i *šćaka* ili *špuntun*, komad drveta s kojin se paraje ili okreće brod« Po Ivaniš. F. 223; *špontun* (*špuntun*) ili *zlica* stariji alat za vađenje salbuna iz mora u salbunjerskom zanatu u Krilu kraj Omiša, duga oko 12—13 m, debela 8—15 cm (promjera), sa strana je bilo zabodeno 12 kavija dugih oko 12 cm, u razmacima od oko 40 cm, špuntun je bio od smrike, kavije od česmine, na dnu je bila lopata. Ven. sponton DM.

štacat pf — u izr. *štacat brod* »baždariti brod« Majc.-Sim. Tal. stazzare.

štacator m — »baždar« Majc.-Sim. Tal. stazzatore; ven. stazator DM.

š t a đ o n a t s e v. š t a j u n a t s e

š t a đ u n v. š t a j u n

štajergast m — »mornar kormilar«, naziv u austroug. ratnoj morn., St, Štandarac, 1937, 4, 4. Njem. steuergast.

štajun m — »doba, sezona u kojoj valja sjeći drvo za gradnju broda« Sn, Brač, Dalmacija; *stađun* »za batale treba paziti da budu osječeni u stađun, a to znači kad drvo nije u soku, tj. kad ne vegetira« Kor Slad.; »posječeno između studenoga i ožujka, da ne bude sirovo« Đivan. 15; »najbolja je gora usičena između Gospojina, između Vele Gospe — 15. kolovoza — i Male Gospe — 8. rujna« Po Ivaniš F. 290; »između

Gospi, Gospe od Karmela, 16. srpnja, i Vele Gospe, 15. kolovoza« Brač, Milićević, FOB 413; ima ARj. Tal. stagione.

štajunat se impf. — »sazreti«, kaže se za drvo *stađonano drvo* »suho drvo« Majc.-Sim.; *stađunavat se* »sušiti se« Kor Slad.; *štađonat se* »drvo štađonano« St Duje Balavac, 1908, 7, 15; »pri nego se od njega počme graditi brod, vaja da se štajuna«. Ven. stagionarse Bo.

štalija f — »stojnica«, *stalija* »dok bi u protivnom slučaju bili obvezani platiti stalije« St, STO 36; *štalija* »mornari, a to baš gospodari od broda činu pogodbu i na *štaliju*, to će reć da će odvest brodon recimo karag (carico, teret) vina i stat pod pjacon 10 dana, doklen ga proda. Pogodu se za plaću do 2 krune po tolitru za ti 10 dana štalije, stanja, ostane li brod priko tog vremena, plaća se više, kako se pogodu« Po Ivaniš F. 406 (v. *dija*); opć. u Dalmaciji. Tal. stallia DM.

š t a m b e k v. š a m b e k

štanat m i **štanti** m pl — obično *štanti od štive* »palubna upora (upore) u brodu« PE II, 515; opć. u Dalmaciji. Tal. »stanti, ou les pieds droits, che sostentano il primo ponte e servono di scala« Coronelli Nave 1 Q; DM, Ros.

štanj adj. — »nepropustan na tekućinu, o brodu i inače«, »ako je koji brod bio zdrav i štanj (valjano šuperen, kalafatan), kad je pošao na put, a poslije od bure i valova propusti more, tada se sva šteta uzimlje na *avariju*. Mažuranić prim. s. v. štanj. Govori se i u Hrv. primorju, napr. štanja bačva, barka, štanj brod« ARj; »brod mora biti štanj, ne smi teći; mora bit stanja kaj kūpa« Šep Kursar; u općem znač. i posebno u znač. za brod u cijeloj Dalmaciji. Tal. stagno DM.

štanjat pf — »učiniti da brod bude nepropustan na vodu«, *stanjāt* »potopiti brod da nabubre daske« Sa Dean.; »I tako je izgledalo kao da moja barka čini vodu, nije stanjana«, »a ona im je rekla da barka čini vodu i da sam je pošao stanjati« BK Dabrović; »brod se potapa ako se je rasuši pa čini vodu, a potapanjem se postigne da se stanja«

Kuć Ped.; »ako se oće da brod bude štanj, vaja da se dobro štanja, to oće reć da se dobro nasupa mora« Sn, St; *stanjava* Ca Dean. Tal. stagnare DM.

štel m — »gornji dio jedra«, »u vreću se počne slagati najprije gornji dio idra, gornji štel« Sa Gran., v. *leut*. Tal. stello »carro dell' antenna«, ven. XIV ili XV st. DM.

štela f — 1) tip teretnog broda na jedra, ponešto vitkijih oblika od bracere, »brod s oduguljastim jidron zove se štela ili *štelac*« Po Ivaniš. F. 290; »koridur na braceri ili šteli nazivaju murada« Ti Skok Term. 140, »služi također za prevoz tereta kao i kuter...; nosivosti je 18—30 tona; ima ova jedra: flok, trinketina, randa« op. cit. 150; na 152. str. Skok donosi crtež X i navodi da je to *štela*, međutim to je dalm. *koter* ili *kuter*, štela nema rande nego demez, kao i bracera, a od bracere se razlikuje u prvom redu oblikom prove, koja je poput one u kotera, te ponešto vitkijim oblikom trupa (štela = štelan brod); u Sn na Braču štele u drugoj pol. XIX st. i početkom XX st. imaju od 1 do 1,8 vagona nosivosti, Brački zbornik br. 3, 1957, 289—290; u St polovicom XIX st. štele imaju 7—8 tona, Čičin Pom. 1948, 11, 456—457; »brod s visokon lantinon i jednin dugin flokon« HvD; »Imao je malu stelu, lađu s jednim jedrom, koja mu je služila najviše za prevoz gorivog drva (iz Povalja) u Split. Mornari na šteli bili su: njegova žena i jedan sin. Nije se bojao bure, pa ma kako jaka bila. Više puta, kada je bura bila upravo strašna, a on doputovao u luku, pitali su ga seljani: 'Bilo je bure, paron Joze, je li?' On bi im odgovorio: 'Bilo je malo burina.' Dešavalo se više puta u Splitu da lučke vlasti nisu dozvoljavale odlazak iz Splita lađama radi nevremena. Joze je vlast varao na ovakav način: rekao bi da mu treba bolje učvrstiti sidro, pa da se zato pomakao s obale. Onda je brže-bolje podigao jedro i otputovao iz splitske luke.« Brački zbornik 2, 1954, 165; 2) tip sportske jedrilice »porijeklom je iz Amerike, gdje je jako popularna jer je brza i podnosi jak vjetar. Duga je oko 6 m i ima površinu jedara oko 25 m². Ova klasa je organizirana

u cijelom svijetu, i to tako da u nekojim zemljama po tri sačinjavaju jednu skvadru. Države mogu posjedovati skvadra koliko god hoće, ali na međunarodnim utakmicama svaka nastupi sa istim brojem. Na dosadašnjim olimpijadama uvijek su starboti bili jako zastupani. Propisno je za utrke da u njoj budu dva čovjeka. Oznaka na jedru je jedna crvena petokraka zvijezda i tekući broj što ga dodjeljuje međunarodni odbor za jedrilice. Uopće, to je najraširenija jedrilica na svijetu te broji preko hiljadu komada« Pom. 4, 182 (u nas se upotrebljavao i naziv *star*), tal. stella; stela Ros.; 3) *štela* »list« dio kormila Lab. Stem.

š t e l a c v. š t e l a

štela morta f — »krmena cijev, statvena cijev (ako prolazi kroz statvu), izlazna cijev (u slučaju dvaju vijaka)« Majc.-Sim.; »brtvenica krmene cijevi«, opć. u Dalmaciji. Tal. stella morta Ros.

štelat pf — i adj. *stelan, štelan* 1) »brod vitak i lijepo građen« Ivelić 200; »brod lijepo građen, sveden«, »onaj kosi dio trupla gdje se fjanak uzvija i tânjī prema provi zove se brandon, tako da imamo livi i desni brandon; tako građena prova se naziva stelana prova, protivno je npr. u trabakule« Kuć Ped.; »barka je stelana — dobro leži u moru i ima lijepe za oko oblike« Kor Slad.; 2) *štel(ov)an* »u Petrovcu su barke drukčije štelovane (drukčije forme, izvedene)« BK Pask.; 3) »za barku se kaže da je štēlāna kada je dobro svedena, tj. kada ne propušta vodu« BK Musić. Tal. stellare, stellato DM.

štelica f — dem. od *štela* »Ivan Ilić Miloš, gospodar štelice 'Radojka'« St XIX st.

š t e l o v a n v. š t e l a t

štenci m pl — u izr. *štenci krmila* »tj. samica i štenac, mascole e femminina del timone, Fingerlinge, u Cresana« Babić 1875, 29.

štendit pf — »pružiti, baciti, dodati, razastrijeti — sidro, cimu, zastavu«, *šténdit* »baciti sidro« Dob; »štendili su non cimu« Kom Mard. Pa.; »kad su je nosili / priko spliske rive, / svi mladi mornari / štendili bandire« St Ostojić rkp. Tal. stendere DM.

štica f — 1) »daska, daščica« u rj. Bellinu, Stullijevu, Vukovu, Ivekovićevu i ARj; »Neki hita šticu (od razbijene lađe) isplivat da š njom bude. Kanavelić ivan 47... Ako bi po sreći mogao dofititi šticu kojugod od broda razbijena. Matović 232« ARj; 2) štica ili trenica »madiere di ponte, Deckplanke, u Dubrovčana« Babić 1875, 24; 3) »barka se culjala ka perce, a časna se stisnula uz štice na krmi« BK Dabović; 4) »daščica za pranje robe«, »svaki mornar imao je svoj sopstveni ranač, koji je pronosio s jednoga na drugi brod, kao što je nosio maštelu, šticu za pranje svoje robe, stočić i ostale potrebe« Ivelić 199.

š t i g (a) v. š ć i g a

š t i g a i c v. š ć i g a

š t i g a j i c a v. š ć i g a

š t i g o j v. š ć i g a

štil m — *stili* (pl) »komadi drvlja, koji su nastavak rebara broda, i na kojih su pribijene daske partigete, te sačinjavaju sve okolo naokolo palube takozvanu mrtvu moradu« Carić I, 264; *stil od murade* (kod drvenih brodova) »izdanak rebra« Majc.-Sim.; »izdanak rebra« PE II, 515; »stupovi ograda« Crnić; *capuli* ili *štili* Skok Term. 136, 142; *štil, štili*, opć. u Dalmaciji; »a štili što nisu popucali, izišli su iz svojih rupa i otvorili vodi ulaz u brod« Car: Oj more 94; »mrtva banda je u stvari ograda koja se sastoji od produženja korba: štila, od dva-tri madira i od jedne oble grede koja služi za naslon: kavobanda... na manjim brodovima su samo štili i jedan do dva madira« Kuć Ped. Tal. stile DM; stili Ros.

štilast adj. — »dok je leut štilast (ušiljen, elegantan), gajeta je batasta« Kuć Ped. Prema tal. stellato.

š t i r i ć v. s t i r i ć

štiva f — *stiva* »unutrnja šupljina broda« Carić I, 264; St PL 1894; 19, 46; Ca Dean.; »unutrašnjost broda namijenjena teretu« Gr Elez.; »višćica; odma je zatvorili u stivu« Po ARj; »paluba broda« KZb 1, 300; »Kad se stiva zmeta — karag je vane. Stara mornarska, čakavska poslovica, koja bi se drugim riječima mogla da izrazi: — Kad se utroba broda čisti, znak je da je sav teret već napolju« M 1932, 8, 9; »Sva roba, ku ima pejat kamo barka, mora poć va štivu, va konobu. Če ne more nuter, ostane na kraji, ali pek se nakerca na kuvertu. Na kuvertu moru prit samo one stvari, kin ne škodi more, ako jih polije. Prova i kerma, ako ni vele vele potribi, ostanu prazni, da budu za mornari i judi i za njihove male stvare, pamajčiće, kako su kaban, vernjica, bisagi, torbica i ono, ča biva va njih. Pod provu i pod kermu mora dat i malo takovih stvari, kin ne škodi, ako se po njih i gazi. — Živo: ovce, jance, voli, prašce, konje, sve se peja va štivi. Malo živo teče po nutru, velo živo stoji na mesti i ako je štiva basa, bukaporti mu moraju biti otvoreni, zač mora glava prit ven. Ako je štiva gelboka, ontrat se i bukaporti zapru sve, samo jedna ostane otvorena, da bude za oduhu. Ako živo ne bi imelo oduhi, bi se va barki podavilo, zadušilo. Po zlu vrimenu je zel barat ze živon va barki, zač se mora sve pozaprit, da ne bi urtala voda nuter. Ako rine voda va barku, jo i katalo za judi i mornari: barka gre apiko, na dno, potune najednuč. — Kada se na barki peja seno, slamu, derva i druge letke stvare, kih gre malo va štivu, zač imaju malo pezi a čudo inbuja, ontrat se kercaju te stvare i na kuvertu, a to se zove *udelat kamit* na barki. Kamit je od derv, od sena, od slami, od vernj.« Vrb Žic 1902, 351; *štîva* »unutrašnjost broda« Rab Kušar; »brodski tovar, unutrašnjost broda; hrpa, gomila; slog... govori se u Salima na Dugom otoku: prodali smo dvi štive drv; što može da znači: 1. dva brodska tovara drva; 2. dva reda naslaganih drva. Zabilježio Finka« ARj; Bož Cronia; »nosio je u štivi (utroba broda) samo osam milja« Šenoa 33; »kroz otvore (bukaporte) ulazi se u prostor broda, po sredini, u štîvu ili santinu« Ti Skok Term. 140 (ne može biti 'štivu ili santinu' nego samo 'štivu i santinu', jer *štiva* i *santina* nisu isto, op. R. V.); Senj Moguš; Vbs Gligo 38; BakŠkr TŠ; Kom Mard. Pa.; Iž Kulišić; Suz 387; Sa, Kom Dean.; »unutrašnji dio broda« Vrgada Jur.; BK Musić; Skok ER; u fig. znač. kad tko padne u štivu, podrugljivo se kaže: »svak se na svoj môd (način) kalaje u štivu!« Sn; »lako ti je vaporu ka jema vitar u štivu!« tj. stroj, opć. u Dalmaciji; »u oni dvor se stoji u riporu (zaklonu) od svakega vitra, kâ da si u štivu!« Sn; 2) u znač. »naslaga ribe u barilu«: *prva štiva srdel, druga*... Sn, Gr Elez., srednja Dalmacija. Tal. stiva DM.

štivač m — »koji slaže *štivu*, koji *štiva*; govori se u Salima na Dugom otoku. *Štive štivaju štivači*; zabilježio Finka« ARj; v. *štivadur*.

š t i v a d o r v. š t i v a d u r

štivadur m — *stivador* »stivadori su osobe koje preuzimaju ukrcaj odnosno iskrcaj tereta; stivadori mogu biti pojedina lica ili poduzeća, odnosno zadruge« Marinović 284; *štivadôr* »slagar komadne robe (brod, skladište)« BakŠkr TŠ; *štivadur* »slagač« Majc.-Sim.; Mn, Sn, St, Tg; »rascvalo se čedo u oca — brodarskog štivadura — mešetara za krcanje« Senj Draženović: Tijesno je 202; »štivadur (*stivadore*, tal. slagač lesa u brodove) Bartul, stara firma domaćega poslovnog svijeta« Draženović D III, 13. Ven. stivador DM, Ros.

štivale f pl — »visoke mornarske čizme« Đaja: Mladić 167. Tal. stivale.

štivaluni m pl — »mornarske čizme dokoljenke« Đivan. 24. Tal. stivaloni.

štivar m — »čovjek koji slaže, slagar« Senj Moguš. Tal. stivar Ros.

štivat pf — *stivávat* Ca Dean.; *štivati* »Još nie moć imati pemsa, moj bože, / / da trudnu štivati plavcu mi pomože, / da se plav ispravlja naredno stojeći / neka se nevalja, pučinu brodeći« Vet. 169, »Palinura k sebi jošte češ prizvati, / da t' plavcu tuj tebi pomaga štivati« Vet. 87; Senj Moguš; BakŠkr TŠ; *štivat* i *štivavat* opć. u Dalmaciji; ima ARj. Tal. stivare DM.

štiveta f — dem. od *štiva* »tonažni zdenac na brodu na meh. pogon, do koridura« Sn.

štracavela f — »morske zimske oluje koje deru, kidaju (*štracaju*) jedra, po pučkom iskustvu oko sv. Šimuna

(18. veljače)« St i Kaštela, Novo doba 1. I 1944. Tal. strazza+vela.

štraj m — »leto« Majc.-Sim; *straji* »jako i katramovano konoplje, koje drži jarbore sa strane od prove« Carić I, 264; *strâj*, Ca Dean.; *straji* m pl »od sprijeda drže jarbule straji; prema tome koji jarbul ili bokun jarbula drže po tome imaju i ime« Kuć Ped.; *stralji* m pl »jaka manovra od gvožđa ili konopa koja veže jednu katarku sa drugom i sa onom prednjom baštun od floka« Ivelić 200; *stralj od gabije* »veliko košno leto« Ivelić (opis brika 'Pierino'), *stralj od majstre* »veliko donje leto« ib., *stralj od paroketa* »prednje košno leto« ib., *stralj od trinketa* »prednje donje leto« ib.; *strôj* Kom Dean.; *štraj* »Zverh jarbola na kermu je potegnjen i konop štraj, ki derži jače jarbol, a rabi samo va potribi; ako ne rabi, je obišen do sartij« (u opisu *bracere*) Vrb Žic 1902, 349; »on štap ali žica ka gre od jarbolete do vrha baštuna« Dob; *štrâj* »uže od jarbola do kosnika« Kl, Pu, Kor Dean.; »špag ali žica ka gre od jarboleta do vrha baštuna« SJ RNA; »konop od vrha jarbola na provu« Mart Val.; opć. u Dalmaciji; v. *bark* (površina jedara). Tal. straggio Coronelli Nave 1, 54, 78; stragio, straglio DM, straio Ros.

štrajet m — *straljet* »prednje gornje leto« Ivelić (opis brika 'Pierino'), *straljet od kontre* »veliko vršno leto« ib., *straljet od papafiga* »veliko gornje leto« ib.; *štrajet* »Dolazu dva štrajeta (na baštunu) ili konopa, koja su privezani od krožete trinketa do vareje baštuna«, »još su dva konopa, zvana štrajeta, koja se privežu na provu u potribi velikog mora, da se jarbori ne naginju i ne skršu« Po Ivaniš. F. 292. Tal. straglietto DM.

štrakacat pf — »previše nategnuti, ob. škotu jedra«, »nemoj štrakacat škotu; štrakaca si škotu!« Sn, St. Tal. stra+cazzare.

štrampuntin m — »slamnjača, ležaj u brodu« Sa Dean. Ven. strapuntin Dean., DM.

štrambat impf — u fig. izr. »*vrime štranbâ*, nikako da se štabili, da učini lipo vrime« Sn, St. Tal. strambare.

štrangulin m — »poluga, praljica« Sn, Majc.-Sim.; »pijica, željezna poluga« St. Tršć. stragolin (»leva, agucchia, piè di porco«) Ping.

š t r a n p u l i n v. t r a m p u l i n

štraura f — »ribari upotrebljavaju u sjevernom Jadranu još i staru složenicu *straora* 'nevrijeme' (lat. extra horam) u izričaju npr. va *štraũru pȉjē* (Kraljevica), ili bez prvoga *r* na Cresu: *prišla štaura noći* ('kasno doba noći')« Skok Term. 161; »i znan da će u meni motika / poplakuvot pojecuvot / i brecot i zvonit / na obloke škure / u ure štraure / sve do zanje ure« J. Franičević 49, »on i mul on i noć u bilo koju uru štraurų / od Prapotne do Pijanure / ko da je šordo / i ševardalo« J. Franičević 50, »svaki put ima korutni skut / svaka štajun / ima svoje šušure / ma čovik ih razazna / samo / u ure / štraure« J. Franičević 134, »štraura — opasna ura« J. Franičević 144. Ven. straora Bo.

štreka f i **štrekalo** n — »usko dlijeto za izbijanje stare stupe iz sljubnica madira« Kor Ivanč. 1962, 641.

štret m — »morski tjesnac, morsko tijesno«, »reče se: otvorili smo štret od Đibiltadi« Kuć Ped.; Sn, St, srednja Dalmacija. Tal. stretto.

štrika f — 1) »ozgor lokoća na centine stavljena je štrika, na kojoj počivaju pajoli« Sa Gran., v. *leut; štrike od pajoli* Mn, Sn, St, Tg; 2) *štrika* »manje drveno ravnalo« Kor Ivanč. 1962, 641. Ven. strica Bo.

štringun m — »proveza« (na brodu) Majc.-Sim. Ven. stringon?

štrocat impf. — u izr. *brod strõca* »tetura, gubi smjer, nije u stanju da ide ravno, ne sluša timun, pogotovo ako je ravna dna, ili plitke kolombe« Sn. Tal. strozzare Bo. i DM (ali ne u nav. znač.).

štrongulat pf — »stegnuti«, *štrongulaj!* »stegni!« Majc.-Sim. Tal. strangolare DM.

štrop m — »vjenčić« PE II, 330; »najboji je od nalojene kože ili od volovske žile« Sn; *strop* »prsten od konopa na lađi... Stropi su mu (brodu) od suhoga zlata, a konopi tanka imbrišima.

(Nar. pjesma s otoka Hvara)« ARj; »Još do skaoma i do štropa, / da mi dadu veću muku, / ne smiem na dvor bez zaklopa / ostaviti na paloku« Vet. 19; »Vezano je veslo s konopčićem koga zovu štrop(a) pri jednoj palici koja je utvrđena u lađinu stranu« Zore 1869, 326; »uže kojim se veže veslo za škaram kad se vozi« Zore 1895, 26; »Jedni palce, brza vesla tanje, / niki štrope tvrdu na uzdanje« Kar. II, 105; »štrop je jeden derveni kjin... Štrop i škerm zajedno su ono, če je soha i forkula seka za se... Ako će se vozit na škerm, tribi je zabit va napočnu škuju štrop, ontrat je škerem nadit na vogu od vesla, pek ga položit sprid štropa, a onda škerem zakučit za štrop« Vrb Žic 1902, 341; Skok Term. 141; ARj navodi da se riječ nalazi u Stullijevu rječn., citira primjer iz Zore (1895), te primjer iz Blata na Mljetu; Sa, Ca, Kl, Pu, Kor, Lo Dean.; »i... uz škrgut zuba, koji su hrapavo škripali kao trenje *štropa*: — šta nije on učinio, ja ću« Cett. 1928, 251; Vrg Jur.; ML Tur. 8; Bož Cronia; BakŠkr TŠ; Trpanj Fer. 459; Gr Elez.; Senj Moguš; Vbs Gligo; »sigurniji ven nad valon galeb tica, / ven brodica / s četri čvrsta od česmine štropa« Cett. 1954, 31 (pjesnik je ovdje zamijenio *štrop* i *škaram*, on pjeva zapravo o *škarmu*, koji je od česmine, ne o *štropu*!); Kuć Ped., Mn, Sn, St, Tg; Bk Musić; — opć. na cijelom Jadranu; štrop je od davnine služio i za kažnjavanje mlađih mornara, nevaljale djece, tako u Marulićevoj Juditi imamo »jer ne poja štropa na njih nepodopstvo« (V, 116. stih); u proverb. i fig. znač. »kad se ništo ovamo i onamo razdili, da ništa ne ostane, reče se: ča u štrope, ča u škorme, sve je išlo!« HvD; »rasu je sve pineze ni na štrope ni na konope = sprčkao je sav novac ne zna se u što, ni simo, ni tamo«; v. *štropada;* v. *stroppus*, II dio ovoga rječn.; Skok ER. Tal. stroppo.

štropac m — dem. od *štrop* »malen štrop« St.

štropada f — 1) *štrop* i *štropada* »remorum impulsus« Jur. Vitez. 354; 2) »pljuskanje mora izazvano skokom plivača« Trpanj Fer. 459. Ven. stropada? (nemaju ni Bo., ni DM, ni Ping.).

štropadura f — »dio vesla na mjestu gdje su štrop i škaram, reče se još i vogadura i štropadura« Sn; Gr Elez. Tal. stroppatura, ven. stropadura (?), DM, ali ne u nav. znač.

štruk m — »stezaljka za drvo u brodogradnji« srednja Dalmacija. Ven. struco Bo. (ali ne u nav. znač.); v. *vida*.

š t u k, š t u k a v a t v. d a t (o g a n j b r o d u)

šubišat pf — »propasti u ponor, potonuti«, »— Šubišalo bi nas na Pillaru! — bijaše opći dojam pri izlazu iz tjesnaca« Suz. 91; v. *sabisati*. Tal. subbissare DM.

šugavela f — »lijepo vrijeme za koje se ne predviđa da će dugo trajati; obično je *šugavēla* ako obnoć od lošeg vremena nastane lijepo... ono vrijeme za koje se predviđa da će trajati upravo toliko da se mogu osušiti jedra koja su se prethodnih dana skvasila« Kuć Ped.; u tom znač. u cijeloj Dalmaciji; *šugàvela* »kratak period lepog vremena za vreme jesenskih i zimskih kiša, kada se suše jedra na lađi« BK Musić; drukčije znač. u primjeru iz Trpnja »oblačan, beskišan dan« Fer. 459; Skok ER. Tal. asciuga, vela, tršć. sugavele Ping., sugavele Ros.

šujer m — »prag grotla, pražnica grotla«; *sajâr* »Kuverta leži na provi i krmi na traversama ili katinama... i sa strane na sajarima« Tg Skok Term. 140; »purtele i bukaporte... ograđene su pragovima koji se zovu sajari« Kuć Ped.; Ca Dean.; »unutrašnja pregrada koridura, koji ide naokolo s obje strane broda,... te ograde brane, da ne pada riba ili što drugo, što se metne na pod koridura« Vrg Jur; *solijer, solijeri* »daske koje ponješto nadvisuju vrh kuverte otvore, koji su na istoj« Carić I, 264; *soljer* »pražnica« Majc.-Sim.; »otvor za brodsko skladište« Senj Moguš; *šojer* »u gornjem kraju do kuverte jači komadi drva na nož... na ove šojere pričvršćene su bande od broda na kuverti, a zovemo ih murade ili koriduri« Sa Gran., v. *leut;* »pražnica, npr. grotla ili vrata« Kom Mard. Pa.; *šolarić* »Okolo naokolo purtela stoje četire deščice po kosti postavni a z glavami zbjeni jena va drugu... šolariće« Vrb

Žic 1902, 347; *šoljēr* »na željeznim brodovima na mehan. pogon to je grotlo za teret« Sn; *šujer* »Ona škujina nasrid barki od jarbola, ke kermi opasana s onimi deskami po kosti zabjenimi va kuvertu i zapijenimi na više mest, zove se bukaporta. One deščice pek se zovu šujeri« Vrb Žic 1902, 347; Sn; Mn; »okvir na bukaporti« (primjer Vrb Žic) ARj; *šuvậr* Tg Skok Term. 142. sl. 51 D. 8; St Ped.; *šuvêr* Sn. Ven. soiera, sojeri delle boccheporte, tal. soglieri.

šundrat(i) (se), pf — »razbiti (se)« (o brodu), *sundratise* »Sundrao se usred Kvarnera — pljunuo je Vice« M 1934, 2, 9; *šundrati* »To je... jedini brod što sam ga šundrao, i ni kriv, ni dužan... Međutim, ima kapetana koji su 'razbili' i tri i četiri i više brodova, ali oni zbog toga ne krive nikoga, niti to pred ikim kriju. Štaviše: oni to često ističu s nekim ponosom... Izuzme li se koji rijetki slučaj očitog propusta ili nesposobnosti zapovjednika, većina će izgubljenih lađa da podlegne tek nakon teških, često nadčovječnih, a uvijek časnih hrvanja. To su slavno izgubljene bitke u borbi s najstrašnijim elementom, zato se ja nisam ni najmanje začudio kad sam jednog dana čuo nekog starog kapetana gdje u ljutini dovikuje svom susjedu: — I ti, kukavče, ti mizerijo jedna, imaš obraza da me vrijeđaš! Mene, koji sam razbio šest brodova... Ne jednoga, nego šest!« M 1930, 2, 2; »Ta koji me je vrag natentao da onome kržljavcu povjerim brod da mi ga šundra, šundrali ga...« Car: Oj more 104, »neka se šundra brod, ali ja za dvojicu raditi neću« Car op. cit. 150; »Neprijatelj je zgubil gveru, si brodi su mu bili šundrani« M 1939, 7, 7. Ven. sfondrare DM.

š u n e r v. š k u n e r

šuplja glava f — »bigotta, Jungfernblock, mornarska u Bakrana« Babić 1875, 34.

š u s t / š u s t a v. š u š t a

šuškrapac m — »sitna tuča s kišom« Šep Kursar.

šušta f — *šust* i *šusta* »konopci ili užeta, pričvršćena za donji krajnji dio jedara, s pomoću kojih se može jedro okretati po volji prema vjetru; od tal. *susta*, u mlet. dijalektu *susto* (debelo uže, kojim se vuku teški predmeti). U rječniku Mikaljinu (*šuste, konopi od drijeva; orza, corda dell' antenna; lorum*), u Stulićevu (*šusta, codicella, a cui è legata l'estremità della vela, con cui si volge, dove si vuole, che prenda il vento, versoria, vorsoria)*« ARj; »mornar jidra popust, upije ter hiti, / da k kraju svarnuv šust u porat uhiti« Marulić: Judita, II, 39—40; *šušta* »šušta za jarbor je u stvari drugi potpiz; šušta se obično napravi kad se po jakom vjetru jedri u krmu pa se strahuje da bi mogao puknuti jarbol; tada se šušta veže za katinu« Šep Kursar; »arganel vezan za gornji kraj lantine kod latinskog jedra« Kom Mard. Pa.; »konop koji je spajao gornju i donju lantinu na udaljenosti od oko 2 m od kraja krmenog ruba jedra; za gornju je lantinu na toj udaljenosti bio pričvršćen mali bocel s jednom koturom a preko njega je išla *šušta* vezana za donju macu; bile su dvije šušte, s obje strane jedra po jedna, a svrha im je bila da spriječe mlataranje jedra na jakom vjetru prilikom gašenja ili spuštanja jedra« Kom Bo. J.; (*sosta* u jedne barke u Perastu 1442. god., GPMK 1953, 16); v. *sosta*, II dio ovoga rječn.; v. *šuštica*. Ven. susta DM.

šuštica f — dem. od *šušta*, »konopčić koji je od vorha lantine do karme i koji regulo jidro i lantinu« HvD; v. *šušta*.

š u v a r v. š u j e r

š u v e r v. š u j e r

šužo dabašo ekskl. — »*suzo da baso*, iz talijanskoga. — Znači da izlaze na dvor oni koji su pod krovom broda. Ovom zapovijedi zove se ona polovica družine koja počiva da skoči na pomoć onoj polovici koja je na straži, što se čini samo pri potrebi« Dbk Vod. 49; »Pilepić još jednom zevne i rekne: 'Neki nas je proklel, svako je suzodabaso kad je naša straža dole'« Đaja: Mali 41; »(poziv) straža koja spava što brže na krov« Đaja: Mali 165; »u izvanrednim slučajevima bila je potrebna na palubi čitava posada jer sama straža nije bila sposobna izvršiti neku hitnu manovru,

pa se onda zvalo *šužo d'abašo* i skakali su s ležišta svi mornari jer je taj povik mogao značiti i eventualnu smrtnu opasnost« Barb.-Jurk. 1972, 216. Ven. suso d'abbasso DM.

švilac m — *svilac* »žica ili nit raspredena konopa« Carić I, 264; »onda mu ne fali staroga čela da odvaja i raspreda i da čini svilac s kojim će pak plesti ili tranelu ili trajinu ili pajet ili bilo što drugo« Carić II, 125; *svilac* ARj (iz Zore 1869); *švilac* Krk, Dugi otok ARj; »uvojak« Crnić; Mn, Sn, St, Tg; »tanka užad duga 1/4 metra, nit raspređena konopa« Barb. 1972, 215. Ven. sfilazzi DM, sfilaso Ros.

švorcavat impf — intr. (o vjetru) »jačati, rasti«, »vitar švorcaje, bura je švorcala, neće se moć priko konala; jugo je švorcalo pa neće biti kiše« srednja Dalm.; *švorcat se* »što će ova bura švorcat večeras, vidi kako se zeleni put Oravca«, »Stavi barku u porat, švorcat će se lebićada, pa će ti je okinut« BK Lip. Tal. sforzare.

švorcin m — *forcin* Račišće, *sforcin* Muo Bk, *švorcin*, St, u Sn *crcîn* »tanki konop jako zavijen« Skok ER.

T

tabulada f — »to su pajoli drugi, koji su naviše 30 cm od kolombe, povrh kolombe« Ro Cec. Tal. tavolato DM, tavulato Ros.

t a h m a r v. t r k m a r

t a h m o r v. t r k m a r

taj m i **taja** f — u izr. *(j)idro (de) (od) taja* »jidro na lantinu« Kom Dean.; *jidro ol detaja* Kom Bož. J.; *jidro de taja* Zadar 1807, Morović 111; *talj, jedra od talja* »floci, randa, kontraranda, škovakasar, velete s krme, velete s prove« Đaja: Mali 156; v. *idro.* Tal. vela di taglio.

t a j a c v. t a j a n

tajafer m — »dlijeto za kidanje željeza« Skok Term. 125, 147; Kom Mard. Pa.; Sn; La Kr. Dean.; Kor Ivanč. 1962, 641. Tal. tagliaferro.

tajamar m — »brid pramčane statve« BN 3/10, 13, 14, 19/8, »brid kljuna« BN 1, 14, »brid pramca« BN 3/10; Sn, Tg; *tajamar* ili *špirun* Be Skok Term. 135, 136 (»za što se rijetko čuje naša lijepa metafora *kljun*«); *taljamar* »Nastavak prove do iznad bumpreša. Na taljamar se postavlja pulena. Rijetko da novi brodovi imaju taljamar« Carić II, 343. Tal. tagliamare, »è la parte inferiore dello sperone, così detta da' Levantini« Coronelli Nave 1 Y, »così detto per l'officio ch'hà questa parte di far strada alla nave nel mare« Coronelli Nave 2, 144; ven. tagiamàr DM, taiamar Ros.

tajan m — »otočić u morskim vratima o čije vanjske strane udara more koje se s njegove unutrašnje strane smiruje« Šim. 1982, 294; također *tajac, tajnik.*

t a j n i k v. t a j a n

tajun m — »gornja taja« Kom Bož. J.

tak m — »drveni prag, deblji komad drva, obično tvrda, koje se podmeće pod bačvu, brod ili bilo što kako bi taj predmet stajao, kako se ne bi nagnuo ili izvrnuo« Skok Term. 147; Mn, Sn, St, Tg, Vrg Jur., opć na Jadranu, plural je *takī*, ili zbirna imenica *takâda* (v.). Tal. tacco, tacchi, ven. tacada (?).

t a k a č v. b a r k a

takada f — »svi *taki* skupa« Majc.-Sim.; Mn, Sn, St, Tg, opć. srednja Dalmacija. Tal. taccata DM, ven. tacada Ros.

takarija f — »isto što i *takada* (v.)«, »sve ono drvlje kojim se podupire brod« Be Skok Term. 147. Ven.-tršć. tacheria Ros.

takat pf — »pristajati u luci, kaže se za brod, obično za linijski putničko-teretni brod na mehanički pogon *(vapor)*«, »Tot smo tad i mi sidili čekajuć vapor i slušali od njizi koja će do Pole mista takat i u koju uru« St Kovačić 183; »vapor takaje Stivan i Milnu; bila je velika bura pa vapor danas nī takâ Stivan« Sn; opć. u srednjoj Dalmaciji; *takīvāti* »parobrod bi takivoa« Vrg Jur.; »Anversu takat, Biskaj traversat, / ki bi od vas to mogal provat?« Vinodol, Pom. 1947, 6, 34. Tal. attaccare, ven. tacar Bo.

takun m — augm. od *tak* »Kad je lađa zabrazdila u more, sva se uvala uzburkala. Sila svakojakoga drvlja što bijaše oko broda na saonama isplivalo je na površinu. Dječurlija, poskakav hrlo u lađice, počela je loviti ona drva

pred žalom. Lađice se guraju i stružu, djeca se škrope morem, udaraju se veslima jer svako hoće da nahvata što više drva, takuna« Kumičić 93.

talaferma v. teraferma

talj v. taj

talja v. tolja

taljamar v. tajamar

taljica f — »mali koloturnik, bucelić«, »pri gornjem kraju lantine vežu se dvije taljice kroz koje se prodije jedan tanki a dugi konop« Sa Gran., v. *leut.*

tambuć m — 1) »otvor ili prostorija (komorica, kućica) na palubi broda za silazak u potpalublje«; *stambuć* »na krmi je stambuć, to je ka mala kamara, za ulazak pod krmu za spavanje i jiće; i na provi je stambuć; u stambuću od prove spavaju mornari, a u krmi gospodar od broda, to će reć parun« Po Ivaniš. F. 292; *tambuć* »otvor na kuverti ili kasaru koji vodi u stan pod provu ili pod krmu« Carić I, 264; »mala ograda na palubi broda kroz koju se u kamaru i pod provu ulazi« Ivelić 202; »a ja se uhvatio za tambuć na kasaru i gledam taj rasap« Car: Oj more 94; »otvor na palubi broda koji vodi u donje prostorije za posadu ili časnike, na pramcu ili krmi« Car op. cit. 191; »veće lađe imadu na krmi malu kućicu za kormilara« Skok Term 140; BakŠkr TŠ; Kom Mard. Pa.; Mn, Sn, St, Tg; »blizu ćoška je tambuć; ako nema ćoška, onda je tambuć ondje gdje zna biti ćošak; tambuć je natkriveni ulaz u kamaru; postoji i na provi; izgled mu je kao četvrtina kruga s lukom prema provi ili krmi, a radijusom okomitim; tambuć bi prema tome bio na barku što su purtele na leutu i gajeti; tambuć znadu imati i trabakule i bracere« Kuć Ped.; Barb.-Jurk. 1972, 217; »između mosta i pramca nalazila su se dva jednaka tambuća — ulazi u potpalublje« Suz. 24; *tanbuć* (u opisu *bracere*) »Purtel od kermi užaju zvat tanbuć. On je malo dvignjeniji od drugih purtel i biva udelan od dvi bukaporti; gorinje ka stoji, i dolinje ka se pomiče pod gorinjun naprid i nazad; ako se potegne naprid, kerma je zatvorena, ako se rine nazad, kerma je otperta« Vrb Žic 1902, 348—349, isti primjer u ARj; *tanbuć od prove* Mn, Sn, St, Tg; »*tanbuć* more biti krmeni i proveni« Senj Moguš; 2) *brod na tanbuče* »brod na kotače« Majc.-Sim.; »lopatica vijak na prvim brodovima na paru, *brod na tanbuće*« St. Tal. tambuccio; tambucio Ros.

tambur m — »bubanj lančanika« Sn. Tal. tamburo DM.

tamburin m — *tanburin od vinča* »bubanj vinča« Sn, St. Tal. tamburino DM.

tanbuć v. tambuć

tangun m — »bum od špinakera«, »deblenjak spinakera, tangun«, »greda za razapinjanje spinakera« Mart.-Mat. 9, »deblenjak spinakera, ili tangun, po važnosti je treći elemenat nepokretne snasti suvremenih jedrilica. On služi razapinjanju i upravljanju spinakerom, te je stoga opremljen odgovarajućim okovom i kukom sa zaponcem (karabinerom) na oba kraja (za vezivanje s jarbolom i jednim od donjih rogljeva jedra) i okancima za vezivanje uzda i podigača« op. cit. 44. U genovskom govoru tangòn DM; tal. tangone.

tank m i **tanki** m pl — »gvozdene magaze u kojima se voda konservira, a na parobrodima pri dnu utanačeni su tankovi za sovrnju, koji se drže puni kada je brod prazan ili sa malo tereta, a isprazne se kada je brod krcat da manje dube i bolje ide« Ivelić 202; »dvodno« Majc.-Sim.; *tank ispod kaldaje* »suhi tank« Majc.-Sim. Engl. tank.

tanpanj m — »kapa propelera, matica propelera« Sn. Ven. tampagno DM.

tapun m — »križ od ankore« Sn. Tal. tappone.

tarcalun v. trcarol

tarcarol(i) v. trcarol(i)

tarcarul v. trcarol

tarcarulat v. trcarolat

tareta v. tarida

tarida f — »tip broda koji se u XIV st. gradio u dubrovačkom brodogradilištu« Luetić 1969, 17; »ratni brod sposoban za prijevoz robe« SJ XVIII st.

Herkov 150; v. *tareta*, II dio ovoga rječn. Tal. tarida DM.

taroc m — »konop od 15 pasa (sežanja) kojim se veže barka« BK Pask. Ven. taròzzi DM.

tarpulin m ili **tarpulina** (f ?) — »incerada pokrov na bukaporti teretnoga broda« NMJS 1936, 126. Nema DM, Ros.

tartana f — »mediteranski tip manjeg jedrenjaka sa dva jarbola koji se i u Jadranskom moru upotrebljavao za prijevoz tereta i putnika, ali i za ribarenje. Krmeni je jarbol veći od pramčanog a na njima su se razapinjala oglavna jedra obično s dva reda kratica. Na vrhu pramca nalazio se kosnik nad kojim se razapinjala prečka... U sastavu dubrovačke trgovačke mornarice bilo je u XVII stoljeću desetak tartana od 20 do 70 kara nosivosti sa oko deset članova posade« Luetić 1969, 63; Luetić u PE VII, 305; tartana na Silbi u XVIII st., Starešina; spominje se u Splitu u pol. XVII st., Čičin 43; na Pelješcu u XVII st., sličnih su dimenzija kao skirac, a nešto veće od gripa, Vek. 49; nosile su do 200 tona, s 15—20 ljudi posade, Prčanj BK 1764—1797, GPMK 1956, 107; u BK je najčešća u XVIII st., za prijevoz i kao ribarica, s dva jarbola (krmeni nešto veći), kosnikom, s do 5 komada jedara, oko 10 članova posade, plovile su po Jadranu i Sredozemnom moru, GPMK 1958, 161; prosječno 7 članova posade, ali i 2 i 11, BK Kotor prva pol. XVIII st., Milošević M. I., GPMK 1960, 109; (opis broda i opreme) »1 zastava, 1 gajeta s 8 vesala i kormilom, jarbol gajete s jedrom, sidra gajete težine 25 libri, konop sidra gajete od 10 karata, kompas i pješčani sat, 2 vage (jedna velika, druga mala), sjekira, čekić i drugi brodski alat, bakreni kazan s poklopcem, tronog i 3 jedrarska trna, ... pramčano jedro od 12 karata, pramčani jarbol sa svojom lantinom, glavni jarbol sa svojom lantinom i jedrom, olujno jedro glavnog jarbola od 16 karata, košno jedro (od 8 karata) sa dva stara pulakuna, krmeni jarbol sa svojom lantinom i starim jedrom, željezno sidro od 400 libri težine, strujno sidro od željeza od 300 libri, željezno sidarce od 200 libri, kutija za kompas, kormilo s okovima, koloturi (taglioni) glavnog i prednjeg jarbola, 3 gumine, sukani konop, puta, podizača, raznih konopa, križ četverouglastog jedra koji se za vrijeme olujnog vjetra razapinjalo na glavnom jarbolu, 2 orepine (grippia) po 18 sežanja svaka itd.« BK 1727, Milošević Š. M. GPMK 1965, 26—27; »bokeljske su tartane bile: brodovi lake konstrukcije, pokriveni jednom palubom, bokovi niski, a oblik tup, pramac je bio okruglog oblika, a krma eliptičnog; odnos između dužine i širine je bilo 2,53, što je davalo brodu tup oblik — široki brodovi; imali su relativno mali gaz što ih je činilo podesnim za plovidbu u plitkim vodama i lagunama; uz to su se ovi brodovi pokazali podesni za prevoženje tereta razne specifične težine; ... tartane su bile naoružane sa 8 do 10 topova, čije kugle su bile teške 4 funte. Male tartane su imale 4 do 6 topova sa kuglama iste težine; posada velikih tartana se sastojala od 10 do 12 članova, srednjih od 6 do 10, a malih tartana 4 do 6. Kad se plovilo u ugrožene vode od gusara posada se pojačavala sa još nekoliko članova; ovi brodovi su se dobro držali na moru i Bokelji su ih masovno upotrebljavali za plovidbu po Jadranu i Sredozemnom moru; nosivost tartana se kretala od 30 do 300 tona, a malih tartana od 10 do 30; tartane su imale tri jarbola, a male tartane jedan ili dva. Glavni jarbol bio je uspravan, a krmeni malo nagnut prema krmi, dok je prednji mogao biti manje ili više nagnut prema pramcu. Ako je ovaj jarbol bio malo nagnut, onda je, radi uravnoteženja jedara tartana imala kosnik, dok ako je bio jako nagnut, kosnika nije bilo. Za vrijeme umjerenog vjetra na jarbolima su se razapinjala latinska jedra, a na kosniku, ako ga je bilo — prečka. Za vrijeme olujnog vjetra i uzburkanog mora latinska jedra su se mogla zamijeniti s četverouglastima (košnim jedrima ili pulakunima). Mogućnost podešavanja jedrilja s raznim vrstama jedara koja trenutno najbolje odgovaraju snazi, smjeru i jačini vjetra i stanju mora je velika prednost tartana pred ostalim tipovima jedrenjaka«

Milošević Š. M. GPMK 1965, 38—39; »kočica za gire« MR 1956, 5, 148; »al je Pere malene tartane, / odozdol mu srebrom potkovane, / odozgor mu zlatom indorane, / idarca su od zelene svile / a jarborci od suhoga zlata, / a konopi svilnog korduncina« Delorko 1976, 427; »vrst manjega broda na idra« Sn; »On svojom tartanom pod vodom ga probi, / s braćom Dobrotjanom gusara predobi« Nenadić 34; »vozila se maljahna tartana / pod bijela grada Carigrada« Istarske 150; ARj ima ovaj primjer iz Kačića »Na Turke je oganj oborio, tartanu (je) tursku osvojio« Razg. 319^a, te ovaj iz Obradovića »Tu se (u Splitu) ukrcam u jednu... tartanu za Korf« Basne 331; na sjevernom Jadranu tartana je u XVIII st. većinom ribarski brod s dva jarbola i latinskim jedrima, Herkov 150—151; Or Vek.; *tartana* i *trtana* Skok ER; *tertana* Vrgada 1733, Šupuk br. 233. Tal. tartana Coronelli Idrografia 143—144; DM.

tartanela f — dem. od *tartana* »tartanica«, BK XVIII st. GPMK 1955, 73, posada od 3 do 10 ljudi, najčešće 7, BK Kotor, GPMK 1956, 107 te Milošević M. I. GPMK 1960, 109, u BK 1710—1730. tartane i tartanele čine 31% svih brodova (217 od 702) Milošević Š. M., GPMK 1964, 150; »manja tartana« SJ XVIII st. Herkov 151. Tal. tartanella Coroneli Idrografia 143, DM.

tartanon m — augm. od *tartana*, velika tartana, Sj XVIII st. Herkov 151. Tal. tartanone DM (ali samo u znač. tipa mreže).

tauleta v. tavuleta

tavalun m — »debela daska (5 cm), kod gradnje, a i mostić za prijelaz na brod« BakŠkr TŠ. Tal. tavolone.

tavulac m — 1) »debela daska koja služi za razne svrhe u škveru, npr. meće se ispod krme broda kad mu se daje oganj za doseć, polije se vodon pa se na to meće cmij« Sn; 2) *tavolac* ili *tavulac* »palete koje služe mjesto uobičajenih ploča (tavolaca) za iskrcaj generalnog tereta sa broda na obalu« Pom. 1950, 10, 377; »paleta za ukrcaj tereta« St; 3) *tavulac+tenda od bukaporte* Sn. Ven. tavolazzo Bo.; tal. tavolozza DM.

tavuleta f — 1) *taulëta* »daščica ispod brodskih svjetiljki koje se pale pri noćnoj plovidbi« Senj Moguš; *tavulëta* Sn; *tolëta* Mn, Sn, St, Tg; 2) *tavuleta* »sjedalica za na jarbol«, »za dvojicu je pripremio boju i tavuletu pa jednog poslao na prednji, drugog na krmeni jarbol« Suz. 23; »I za onu njegovu prokletu tavuletu. Na njoj je i po bokovima broda često visio, u svakoj luci, mrčeći galetu da budu oznake uočljive za vlast« Suz. 2, 31; *toleta* Sn; 3) *tolëta* »batić za uvoj uzica«, »batić za uvijat sartije sa komandon«, »alat za infašavat kavo de fero« Sn; Tal. tavoletta, ven. toleta DM (ali ne u nav. znač.).

teć impf — u fig. izr. *brod teče kâ vrša, brod teče kâ rešeto* Sn, srednja Dalm. općenito; *brûd tecê* Kom Dean.; »brod teče pod vrh jerbo se rašušila, po dnu je kâ kupa« Šep Kursar.

teglo n — »remurchio« Neretva, Babić 1875, 3.

tela f — »debelo platno za jedra«, »postava od koje se šiju nova jedra« Ivelić 202; opć. u Dalmaciji; »idro je od tele« Vrg Jur. Tal. tela DM.

tempešta f — »oluja« Sa Dean.; *tenpešta* Trpanj Fer. 459. Tal. tempesta DM.

tempural m — »oluja«, *temporal* »kad se ovi temporal umiri, dovest ću je opet prid kuću, neka trune sa mnom zajedno« Cett. 1928, 191; »oće li temporal to raznit« M. Uvodić, Naše jedinstvo, St, 1906, 92; »nevrijeme« Majc.-Sim.; »kiša i vjetar« Kuć Ped.; »i po najvećem temporalu, dobro odjeven i s lulom u ustima, lako bih upravljao brodom« Kolin 77; *tenpurāl* St. Tal. temporale DM.

temun v. timun

temunat v. timunat

temunjer v. timunjer

tenda f — »platno koje se razastre nad krovom da brani brod od sunca« Đaja: Mladić 167; Rab Kušar; »šator« Crnić; »Ako se mornari kupaju na otvorenom moru, pa ima pogibili od morskoga psa (kanije), kapetan mora ograničiti kupanje na prostrano platno, obično zvano tenda ili vreća (sak) za ku-

panje, rašireno u moru pokraj broda« Đivan. 31; »luku u kojoj se ljuljaju brodice i lahke gospodske barke nadstrte bijelom tendom« Hirc 4; »Neke tende na vezanim barkama u luci još lepršе na oštrom jugu« Šenoa 11; »Dvije se tri barke pod lepršećim tendama povlače lijeno kraj svjetionika vozeći goste do kupališta« op. cit. 20; »samo dok se vrate jedra, oni će dobiti parade od stare tende, a crno kafè od blata iz foguna« op. cit. 81; u rj. Mikaljinu »tenda od broda, tenda della nave, carbasus«, »bijeli pokrov na barčici u našem primorju; taj je pokrov načinjen od bijela platna. Belović-Bern. 317« ARj; »Udala se mlada moma; / aršin duga, tri široka, / ne može joj suknja biti / nego tenda od galije« Delorko 1976, 448; BakŠkr TŠ; *tēnda* Vrg Jur.; opć. na Jadranu. Tal. tenda DM.

tendalin m — »platneni vjetroban« Suz. 387; »platneni natkriv na kasaru« Barb.-Jurk. 1972, 217; Majc.-Sim. Tal. (ven.) tendalin? (nema DM, Bo., Ping., Ros.).

tenporal/tenpural v. tempural

teraferma f — »kopno«, *talafêrma* Gr Elez.; *teraferma* Mn, Sn, St, Tg. Tal. terraferma DM.

tercalor v. trcalor

tercarija f — »uzduž priko spoja od lukočih i capulih od prove do karme pričavlone dvi daske (jedna s jedne a drugo s druge bande)« HvD.

terco m — »treći časnik palube«, srednja Dalmacija. Tal. terzo.

terin m — »vitar od kraja« Podgora; »lagani vjetar s kraja« Kom Mard. Pa.; opć. u cijeloj Dalmaciji; v. *vjetar (od kraja, zemljen)* u ARj. Tal. terrin (ven.?).

terinat impf. — »privecer vala pocme terinat« (tj. kroz kopnenu uvalu prema moru počne strujiti lahor, vjetrić, terin) Sn.

ternel v. trinela

tesla f — 1) »bradva, alat u drvenoj brodogradnji«, opć. na Jadranu; »... a ćaćku sad priklado / pilu i teslu, kom diljati / hti i s njim ruke nažuljati« Kav. 331; »l'ascia, Deissel, u Kraljevčana« Babić 1875, 27; kao oruđe u gradnji drvenih brodova Po Ivaniš. F. 290; Skok Term. 125, 147 (»velika, mala i sridnja s kojom se dila«) Be; *tesla mala* Tg, Mn; »Hej, majstore, amo pograbite teslu, / tesat ćemo brza i ponosna broda« Anđel. 1918, 44; »Prekrile im ljuske mišice udova, / istesa iz tame sunčana ih tesla: / u momaka ruke ko bukova vesla« Anđel.: Olujna jedra, 82; ARj ima, ali bez potvrda u brodograđevnom znač.; 2) *tesla od trevi* »okrajci križeva« Ivelić (opis brika 'Pierino').

teslat impf — »raditi teslom, oblikovati teslom drvo u brodogradnji« Dalmacija.

tesno n — »tjesnac, morski« Kl, Pu Dean.

tešta de moro f — 1) »glava od bompresa je gdje isti završava i veže sa jednim gvozdenim obručem baštun sa bompresom, koji obruč zove se *testa del moro*« Ivelić 178; 2) *teštademar* »obručići na vrh jarbola« SJ RNA; *tešta de moro* »navr varije« Po Ivaniš. F. 293; *tešta de moro paroketa* »glavina« Ivelić (opis brika 'Pierino'). Tal. testa di moro Coronelli Nave 2 D; DM.

teza m — 1) »uska daska koja služi u brodogradilištu« Kor Garčina NP; JS 1913, 5, 131; 2) »manja daščara u kojoj su brodograditelji gradili i popravljali čamce i čuvali alat« Kor Ivanč. 1962, 641. Ven. teza del squero (u znač. ad 2) DM.

tiketa f — »plaćena putna karta za prekomorske zemlje« Kor Mard. Pa. Tal. ticchetta (genov. narječje) DM; engl. ticket.

tikva f — u metafor. izr. »oni ti je brod prava tikva, vaja se kâ tikva«, za nestabilan brod, Sn; »a ti novi vapori... brzi su, al jemaju difet da se po najmanjen vitru po moru vajadu kâ tikva, a to zato ča su jin putniške gabine visoke i priko kuverte dva poda, pa vitar jema u što puvat i ginga ga« St Kovačić 183; »roni ka tikva« St.

timul v. timun

timun m — »kormilo« — *tamun* »Svi se pristrašiše, kako komu gavun / vali zbiv, odniše argutlu i tamun« Marulić J, VI, 73—74, isto u ARj; »li još se je usilil, kokogod se oprit, / dokla je tamun cil, ne hteć o školj udrit« Marulić J, stih. 221—224; *temûn* Kom Dean., Mard. Pa.; »a nikur ne zna rotu / ni di je prova / ni di je temun« Kom Božanić 119; *timon* Zadar 1807, Morović 111; *timul* Račišće Kor, Skok ER; *timun* »jadra bihu sva razderta . lantina i timun na kusi« St rkp. 1513, Hamm; »činih da plav sprave, i arbor, i jidro / i vesla da stave, i timun, i sidro« Hektorović R 53—54, »timun načinivši vesla zamaknuše« Hektorović R 1215—1216; »gubernaculum« 1595. Vrančić; fig.: »svim knjigam do slova jur drži za timun, / ke Bartul osnova i Marko i Jažun« Barak. 6, »on drži za timun; njemu sve u ruci« Barak. 78, »za nami ne smiše po moru doteći, / zač driven križ biše ob timun viseći« Barak. 219, »uhitiše timun držeći grada put« Barak. 221; »ne imam timuniera, da timunom da vlada« Vet. 169, »da mi jug ne smeta, ... / sva jedra napeta i timun od plavi« Vet. 174; »grem jak plav sred mora čim vjetri zli viju, / kad vali, jak gora, timun joj izbiju« Bend. 212; »pri počinje ko sirene / slatkim glasom bugariti, / al na timun kad se uspene, / radi druga obaliti« Kav. 351; »gubernaculum« Jur. Vitez. 354; »nav ima timun s kime se vlada; kako timun u navi fali, tako nav ne po volji gospodara, nego kud valovi nose ju morski gre putujući« Glav. 314; »timun... illyr. dal. serb. val. bulg. s. (transcription de l'ital. timone) gouvernail« Jal; *timun* Perast Brajk.; »kod našijeh primoraca obično je talijansko ime *timun* (il timone), ali ne rijetko čuje se po ostalom našem primorju *krmilo;* komad drva što se nameće na timun i s kojijeh se on obrće, zove se argutla; stavit timun na mjesto zovu *načiniti timun«* Zore 1869, 328; Rab Kušar; »Timun je deska od se jenoga kusa, ako je moguće; doli gre zven kolunbi za jenu nogu, nogu i pol, i doli je najširi, a gori je najuži, četire persti spod verha je pek uzek toliko, da more na njega jedno šupje dervo, ko se zove argola. I timun ima maškuju i maškuj, ma je njegov maškuj gori, da more va maškuju od karoca, a maškuja mu je doli, da se nadije na maškuj od karoca. — Kada je timun na mesti, mora se na njega nateknut argolu; nje rep pride nuter va barčicu. Ze argolun se timun obraća na pravu i na livu ruku, ali derži ravno, kako je tribi... S timunom se guverna barčicu« Vrb Žic 1902, 341; ARj ima potvrde za *timun* od Marulića do XX stoljeća (Marulićev se primjer krivo citira: *Dokla je timun cil,* u Starim piscima hrv. knj. I je *tumun,* u bilješci popravljen u *timun,* ne stoji ni jedno ni drugo, fototipsko izdanje, prema izd. od 1521, ima *tamun*), rječnici i pisci: Vrančić, Mikalja, Vitezović, Bella, Belostenec, Stulli, Vetranić, Hektorović, Antun Dalmatin, Gučetić-Bendevišević, Baraković (samo jedan primjer), Glavinić, Posilović, Radnić, Margitić, Zanotti, Vladmirović, Knežević, Palikuća, Dobretić, Kalić, nar. pjesma, Budmani, Kušar (Rab), Žic (Vrbnik), Kavanjin, Banovac; »nije ti to timun zaditi — to bi rekli onomu koji bi se prihvatio teškoga posla; Šepurinjani su, dok su im brodovi bili *na idra* stavljali, *zadijali,* kormilo neposredno prije jedrenja i dizali ili skidali ga odmah poslije savijanja jedra; to su činili zato što je brodu *na idra* kormilo moralo biti znatno ispod ravnine kobilice broda, a lučice su plitke; osim toga za vrijeme veslanja *timun bi fermava* tj. smanjivao brzinu broda« Šep Kursar, »brod brez timuna — čovik brez pameti« Šep Kursar; »Bog je postavio timun, a vrag jedro« Skarpa 531; »Sveti Šimun lomi timun«, »Vrag je izumi jidro, a sveti Mikula timun« Šep Kursar; »pâ je kâ timun bez argole« St Cett. 1954, 39; *timũn, timun uditi* Vrg Jur.; Vbs Gligo 39; BakŠkr TŠ; Kor Slad *(barka);* »1) krmilo. 2) stražnjica. Zakuril mu je nogon u timun« Senj Moguš; »Spomeni se od mene / na vodu hodeći, / a ja ću od tebe / na timun stojeći« Bol (Brač) Bad. 86; Po Ivaniš. F. 291; u fig. »ćapa ćeš timun — dobit ćeš nogom u stražnjicu« Ug Fil.; Nin Maštr.; Ca; Kor Dean., Kl, Pu Dean.; BK Musić; dijelovi timuna: 1) *argôla,* 2) *gôrnji mäškul,* 3) *dôlnji mäškul,* 4) *fĕmena* Sn; v. *temo,* II dio ovoga rječn. Tal. timone DM; timon Ros.

timunac m — dem. od *timun,* Istra Skok ER; »Šal je sveti Mikula / gore va črnu goru, / i oseče jelvicu, / rasplati je natroje: / i načini Mikula... a z drugoga timunac...;« Lovrana, M 1930, 12, 6.

timunat impf. — *temunat* »kormilariti« Kom Mard. Pa.; Skok ER, *timunat* ML Tur. 40; *timunávat, timunavam* BK Musić; *timunavat* srednja Dalmacija.

timunela f — dem. od *timun* »malo kormilo« St. Tal. timonella DM.

timunerija f — »kormilarnica« Sn; *također timunjera.* Tal. timoneria DM.

timunić m — dem. od *timun* »mali timun« Sn, opć. u Dalmaciji.

t i m u n i r v. t i m u n j e r

timunirat impf — »kormilariti« Sn; *timunīrat* Gr Elez.; Senj Moguš.

timunit(i) impf — »kormilariti«, *timunit* »Šime drži argolu i timuni« Sn; *timuniti* »za-č sama zvijezda taj meu sviem zviezdami / timuni vas svijet saj i nebo nad nami« Vet. 174, »koji vijek vrjemenit i sada i vazda / zemaljski ovi svit timuni i vlada« Vet. 177; ima ARj; »timunija sa' do sela i došli smo doma puno prije nego da je on timunija« Šep Kursar, »stric Perica je za timuniti u vitru bija najbolji u selu« Šep Kursar; Vrg Jur. Tal. timoneggiare.

timunjer m — »kormilar«, *temunjer* Kom Mard. Pa.; *timuner* Vrg. Jur.; »Ovakovi na dugačkom putovanju ima po tri i četiri. Budući da se svaka četiri sata moraju mijenjati, kako god i sva družina, razdelivši se na dve časti: jedna strana radi, a druga otpočiva. Ovaj odmor obično traje samo četiri sata, bilo danju ili noću, ako nije kakvo burno vreme, a u slučaju oluje ili burnog vremena (borrasca) svi imaju posla, i samij kapetan« I. OB. 11; *timunir* Bož Cronia; Rab Kušar; »Timunir je od grčkoga roda / od slavnoga staroga naroda«, »Još vam kažem Pešuta Nikolu / timunira drugoga na brodu« Pelj JS 1937, 9, 366; »iza noštroma dolaze po časti timuniri« Kuć Ped.; Kun. 213; ima ARj (po 1 primjer iz Vetranića i Posilovića); *timun(i)jer* »dva timunijera okretahu točak kormila« Matavulj 1901, 599; »ne imam timunijera, timunom da vlada« Vet. 169; »na barku 'Tri sina' četiri prva i četiri druga timunjera« Turković 36; opć. u srednjoj Dalmaciji; »on misli da su cvrčki motori... jarboli bori, / gušteri timunjeri« Cett. 1954, 25, »on uvik žali gospodara, / rasutog broda timunjera« Cett. 1954, 35; »timunjer, oćeš fumat« Osmak 27; BakŠkr TŠ; *timùnjēr* BK Musić; »njega se smatralo kao već dobro izučenog i iskusnog mornara. On je umio mahom da uoči opasnost što je prijetila njemu i brodu, pa je znao na vrijeme da je preteče i odvrati. Kad nije bio kod kormana, a nije počivao, morao je i on da vrši neke radnje na palubi, ali obzirom na njegovu napornu službu radio bi samo lakše stvari... morao je dobro poznavati busulu i prema njoj upravljati brodom. Morao je k tome da vodi računa o putu što ga je lađa prevalila za vrijeme njegova kormilarenja, naročito za protivna vjetra, kad je brod bio prinuđen da plovi izvan svoga pravca. A morao je znati da označuje što treba na vjetrovniku, koji mu je uvijek bio pred očima... uz to je morao da zna šiti i krpati jedra, popravljati brodsku opremu, jednom riječi on je morao da vrši sve one radnje koje su strogo zasijecale u zanat mornarski« M 1939, 5, 3; *tmunir* »tmunir od one navi... komu tmuniru biše jime Varika« St 1513, Hamm SPH 210. Tal. timoniere DM.

t i m u n j e r a v. t i m u n e r i j a

tip m — »naprava za krcanje tereta« Suz. 387. Engl. tip.

tirada f — 1) »potez veslom«, »kad sam samo učinio još njekoliko dobrih tirada s parićima, najednom zastanem« BK Dabović; 2) »kad smo postavili na provu i krmu buškamente, treba potegnut tiradu, tj. gornju liniju barke štrikom iznutra i izvana« Kor Slad. Ven. tirada.

tiradur m — »navoz« BK Muo Dean.; Perast Brajk.; »gaeta se čisti tako da se prvo preko poluga tira na kraj, tj. na tiradur« BK Pask; v. *tirađ.* Ven.

tirador Bo. (ali ne u nav. znač.), tal. tiratore DM.

tirađ m — »vlaka, nagnuto zemljište uz more za gradnju i popravak brodova« Kor Ivanč. 1962, 641; v. *tiradur*. Tal. tiraggio DM (ali ne u nav. znač.).

tirafor m — »ta kolonbar se pomiče naprid i nazad z jenin konopcen, komu je ime tirafor« Vrb Žic 1902, 346; »jedan obručić... okolo baštuna, on šeće po njen zgoru i zdolu i za njega je ćapan flok« Dob. Tal. tirafuori DM.

tiramola f — 1) »konop kojim se prebacuje neka stvar iz jednog prostora u drugi (obično na brodu)« BK Musić; 2) »Zapovijed i manovra da ide svaki od posade na svoje mjesto za učiniti manovru s jedrima sa kojom se brod okreće na drugu stranu sa protivnim vjetrom kada se krstari (burdiža). U manovri raspored je sljedeći: škrivan stoji na muri i burini od maistre, nostromo na muri i burini od trinketa, jedan mornar na škoti od floka, despanzijer na škoti veleta, kamarot na škoti od maistre, mali na škoti od trinketa a ostali na bracima. Kapetan uzme timun a timunijer skoči na bum za promijeniti randu i kako je koji slobodan svi idu pomoći onima na bracima. Kapetan tada počne potezati timun na stranu vjetra, i postepeno kako se brod okreće zapovijeda sa podignutim glasom manovru« Ivelić 203; »putovanje protiv vetra zove se burdižati, a manevra da bi se okrenuo brod u svome krstarenju te da vetar primi s drugog boka zove se tiramola« Đaja: Mali 61; »manovra koju treba izvesti kad se hoće da jedra uhvate vjetar s druge strane« Carić I, 264; »kod broda sa gabjama treba kod orca ala banda napraviti još i tiramolu« Kuć Ped. Tal. tiramolla DM.

tiranak m — »na baštunu stoji jedan boceja, kroza nj prolazi konop koji se zove *tiranak*« Po Ivaniš. F. 293. Tal. tirante DM (?).

tiranat m — 1) »sprežnjak« Tg; *tirânt, tirânti* »za tirant su pri služile bigote, sada je to na vidu« Sn, Mn; »kotva« Majc.-Sim. Tal. tirante DM.

tirantin m — dem. od *tiran(a)t* »sprežnjak« Majc.-Sim. Tal. tirantino DM.

tirastupa f — brodogr. alat za vađenje stupe iz kimenata, Sn; v. *kavastupu*. Tal. tirastoppa DM.

tirat pf — 1) »izvući brod na kraj« Sn; 2) *tirat škotu, tîra škotu!* »potegnuti škotu, potegnuti, stegni škotu!« Sn. Tal. tirare DM.

tirela f — »konopčić na kom nešto visi« Đaja: Mali 165. Tal. tirella DM.

tisnac m — »uzani prolaz između dva kopna (usp. toponim *Tisno*)« Šim. 1982, 295.

tiščac m — »pomorska knjižica« Barb. 217.

tišćac m — »morski položaj« (ne kaže se koji, kakav) HvD.

tišćati impf — u znač. »držati, trajati« (o vjetru) — »ki bi se nadija da će bura tišćati voliko dan; evo tri dana tišći jugo« Šep Kursar.

tišina f — u znač. *tišina na moru;* ARj; ima brojne potvrde u rječnicima (Mikalja, Vitezović, Bella, Belostenec, Jambrešić, Voltiggi, Stulli, Vuk), primjeri od XVI st. do danas (Domentijan, Marulić, Š. Menčetić, D. Ranjina, Baraković, Divković, Gundulić, Palmotić, Georgiceo, Kašić, Ivanišević, Daničić, Kavanjin, Terzić, Banovac itd.).

t m u n i r v. t i m u n (i) j e r

točavat se impf — u fig. znač. »kupati se u moru« St. Tal. doccia, tociarse Ros.

točit se impf — *tocit se, kadena se toci u more* = spušta u more Tg.

toka f — »brusni kamen četverouglastog oblika čvrsto usađen u vodoravno položenoj daščici; služi za oštrenje dlijeta i drugog alata« Kor Ivanč. 1962, 641.

tokat(i) pf — »povući konop ili lanac da bi se olabavljen lakše sukao kroz čekrke, koture i sl.« Đaja: Mali 165; »uvatit kontra« Sn. Tal. toccare.

tola f — »debela daska u brodogradnji« Kor Garčina NP; JS 1931, 5, 131. Ven. tola, tal. tavola DM.

tolda f — »paluba, kuverta«, »kako jeljen nego skaču, / okupani i svi mokri, / gdi po toldi vali plaču« Sasin 171; drugi primjer iz Sasina ima ARj. Tal. tolda = coperta, ven. tola DM.

t o l e t a v. t a v u l e t a

tolja f — *tälja* »posebna vrsta kolotura«, »šepurinski brodovi imali su jednu talju za brac, drugu za manat i treću za inbrolj; ako je jedro imalo dvostruki inbrolj, bile su dvije talje za inbrolj« Šep Kursar; *tolja* »za dizanje jedra služi još sprava... i tolja« Skok Term. 144, 146 (sl. 53 F 16). Tal taglia DM.

tonba! — zapovijed *tônba!* »spusti, pusti!« Carić I, 264. Tal. tombare, tomba! DM.

t o n d a v. t u n d

tondin m — »željezna okrugla šipka (obično galvanizirana), koja se prilagodi željenom obliku; služi za prenašanje krivina na drvo koje se obrađuje (v. *šest*)« Kor Ivanč. 1962, 641. Tal. tondino, ven. tondin.

toneđ vel m — »tonažni zdenac na brodu« Sn. Engl. tonnage well.

tonelada f — *tonèlād* Račišće Kor Skok ER; *tonelâda* »bačva« Carić II, 153; St PL 1904, 8, 91; Vbs Gligo 39; *tonelata* »mjera za težinu brodskog tereta na području Hrv. i austr. primorja u XVIII st. (to nije metrička tona koja teži 1000 kg) nego 2000 funti, ima razne vrijednosti, između 954 i 1120 kg (u Veneciji, Trstu, Holandiji, Beču)« Herkov 154; »1 bačva« Đivan. 85; St PL 1893, 7, 55; *tonèlāta* »tona« BK Musić; *tonolata* St PL 1905, 5, 60; *tonulođa* »brodska mjera, 1000 kg« Vrg Jur. Tal. tonellata DM, ven. tonelada Bo.

tonelaj m — »tona, tonaža« Po Ivaniš. F. 293. Tal. tonnellaggio DM.

top m — »u svemu omanji batel, s tom jedinom razlikom da nema nego samo jedan jambor; sprijeda, mjesto trinketa, stoji uvijek flok; obične su mu mjere u Istri: dužina 4,50—7 m, širina 1,25—1,75, visina 0,75, a u Tršćanskom zalivu i goriškoj obali: dužina 10,50 m, širina 2,40 m, visina 0,87 m... zapadaju od 300—600 K« Lorini 54—55. Ven tòpo DM.

topifondi m pl — »dvodno« Sn.

topit (se) impf — *topit* »evo četiri godine da topim život po moru a dušu po kraju« Carić I, 186; *topit (se)* »u duboku moru trudan se topeći« Vet. 469, »od morske pučine gdi su sve jadovne . . . ke u dna zavode topeći život moj«, »i mnoge dušice topeći skončava« Vet. 470. »tebi se moleći, moj Bože, za svu moć, / ovdi se topeći, da meni daš pomoć« Vet. 471; »kad je čovjek došao s brodom u lučicu sav mokar od polijevanja valova, prijatelj mu je rekao: Topî se ka' ti je sila! Ako ti nije sila, ča se greš topiti!« Šep Kursar; »Ti mu kaži, kuću ću mu gradit, / pa da neće do starosti radit, / ni topit se po sinjemu moru« Pelj JS 1937, 9, 366; ARj ima.

top tank m — »pokrov dvodna« Sn. Engl. top tank.

toreta f — »ono što u Splitu zovu garofalin to se u Kućištu zove garofulin ili toreta« Kuć Ped.; v. *garofalin*. Tal. torretta DM.

torijun m — »vertikalna kovitlanja morske prašine (za vrijeme orkanske bure) u obliku visokih zvonika... stanovnici okolnih obala (oko Vrulje) Bračkog kanala zovu ih *torijuni*« Cecić. Ven. torion. Bo.

tornel m — »konoparski alat za krpljenje konopa« St. Tal. tornello.

tornoali m pl — »sartije« pripone Vrg Jur. (nema DM).

tovariš m — »drug u družini na brodu« Sa Dean.

trabakul m — »Trabacolo, vénit. illyr. dalm. s. m (Étymol. inconn.). Nom d'un navire fort en usage sur les deux bords de l'Adriatique. Presque toute la navigation marchande à Venise, à Trieste, à Ancone, à Pesaro, à Pola, à Raguse, etc., se fait au moyen des Trabacoli. La forme du Trabacolo, qui n'est pas sans analogie avec le Chasse-marée breton, et dont le plan horizontal a la figure d'un ovale un peu plus pointu du côté de la poupe que du côté de la proue, cette forme est celle de beaucoup

de barques. Son étrave (Carotso od prove) s'élevè de quelques pieds (cinq ou six, parfois) au-dessus de la ligne du pont; la tête de cette pièce (Cavo da prova), qui est assez large, est couverte d'une peau de mouton (Kappa). Ses écubiers sont les prunelles de deux gros yeux peints de couleurs éclatants. La tête du gouvernail, qui s'éleve un peu moins que celle de l'étrave, dépasse l'étambot (Carotso od carme) d'un mètre au plus; elle se recourbe un peu vers l' avant. La barre de ce gouvernail n'entre pas dans une mortaise pratiquée au safran, mais elle reçoit le gouvernail. Elle n'est pas horizontale, mais elle descend du point élevé où elle est fixée, sous un angle de 25 degrès environ, vers le pont, non loin du mât de l'arrière. Le Trabacolo a deux mâts verticaux, plantés à égale distance à peu près de deux Carotsi, et un beaupré (Bastone od floka), placé à la gauche de l'étrave. La voilure de chacun des mâts (Iarbori) consiste en une voile (Iëdro) trapézoide, enverguée sur deux antennes. Quelques-uns de ces navires, parmi les plus grands, guindent au-dessus de leurs bas mâts des bâtons, servant, dans certains cas, à gréer des perroquets ou Papafighi; mais deux basses voiles et un foc qui se déploie sur le beaupré sont la voilure ordinaire des Trabacoli. Les garnitures de haubans diffèrent au gré du capitaine. Nous avons vu de ces navires qui ont des haubans garnis d'enfléchures, et, de plus, deux candelettes ou palans de charge, l'un à l'arrière du mât de misaine, l'autre à l'avant du Grand mât (Iarboro od karme), servant à l'embarquement et au débarquement des marchandises, et quelquefois, faisant l'office de haubans supplémentaires. D'autres ont trois ou quatre haubans simples à chaque mât, plus un hauban à itague appelé Mante-senale (V.); d'autres encore n'ont pour haubans que des Mantesenali. La drisse du foc du Trabacolo est un Manto ou itague, passant dans une poulie fixée à l'extrémité d'une petite pentoire ou Colonna, capelée à la tête du Mât de misaine (Iarboro od prove). Cette drisse est une sorte de cartahu servant à divers usages, quand elle est détachée de la tête du foc. Les Trabacoli sont pontés; ils ont un panneau entre les deux mâts, et, sous, la coverta, deux petites chambres, l'une à l'avant, l'autre à l'arrière, pour loger les matelots et le patron. — Joach. Stulli ne nomme pas le Trabacolo.« Jal; *trabaku* Bož Cronia; *trabakul Silba* 1711. g. ima 42 trabakula, Starešina 30, »trabakuli... mlađi tipovi manzera« ib. 40; na Pelj prvi 1714, 52 tone, Vek. 49; u Tg 1732. i dalje, Per. 58—59; »nosio oko 1000 stara« BK 1764—1797. GPMK 1956, 107; u isto vrijeme ima 8 ljudi posade, BK Prčanj GPMK 1956, 107; SJ XVIII st. Herkov 151; »brod od manje struke, ali dosta puta velikij kao i goleta, i sa dva ali jednostavna arbula i jednostavnim jedrima jer se na drugima nahodi i manji komada jedara, koji se na navi broji preko 20 komada, i na jednom samo arbulu po četiri i pet komada. Može nositi do 1500 stara žita i potrebuje za svoju poslugu 8 ljudi... Trabakuli ne mogu nego samo po Adriatičeskom, a redko po Arhipelagu i Crnom moru, ili do Aleksandrije u Egiptu jer mu je i samij kraj korita različit od drugi brodova« I. OB. 5—6; »brich, o sia trabacolo... manzera in trabacolo« Zadar 1806, Maštr. V. 77; »u parona Mikule, koji svojim trabakulom dovozi vino na Rijeku, a u povratku natovari se ondje daskama i gredama iz prostranih šuma delničkih i ogulinskih« M. Bencur Kukučin: Kuća u strani 4, »jedva počneš kako treba živjeti, uživati voće svoga rada, — već ti istječe rok i trabakul života smjera u luku« op. cit. 91; »ima trabakula ili dvojedrica, to su brodi na dva jarbora i dva jidra, u nje se krca vino, most drva, sve pod stivu (unutrina broda) i pokrije pukaportan (zatvor na sridini)« Po Ivaniš. F. 209; »dva Ćozota s mletačkog trabakula sjede podvitih nogu« Senj Draženović: S pločnika 180; Kom Mard. Pa.; »kasnije se ukrcao na veće lađe... trabakule kojima je od morskih oblasti dopušteno jedriti samo Jadranskim morem« Kumičić JB 20—21, »u Velim vratima vide se dva jadna trabakula, jedra im mrtvo vise, a pred njima u malim lađicama veslaju lijeno mornari, vezani konopom za trabakule, da ih tako pomalo napred vuku« op. cit. 39; »trabakul, brod na dva jarbola, na dva jidra. Veli trabakul ki ima kermu koti veli brod udelanu, zove se *trabakul pupa kvadra*« Vrb Žic 1902, 335; »trabakul, manji brodić« Tkalčević: Nadala Bakarka 822; »mi na moru što više starimo, niže padamo: s vašela na trabakul« Car: Oj more 169; »nudali mu mjesto na trabakulu, ali on: ocean ili ništa« op. cit. 172; »treba ti jedan sa škvera da ti zakrpa tu tvoju pamet jer ti je glava kao trabakul bez kolombe« Šenoa 24; fig. za debelu žensku »jeste li vidjeli Tonovu Cilu. Išla je u crkvu kao jedna, de mi — carême u Marsilji — onaki ćozotski trabakul, pa se ide pokazati gospodinu Bogu!« op. cit. 78; »Na Dioklecijanovu rivu... dolazili su u moje ditinstvo pa sve do napada Italije u prven ratu na Austriju, pujiški trabakuli, sve jedan do drugega, od malega mulića do Dogane. U njiman je bilo za kupit svega i svačesa. Ote butige na trabakuliman bili su puni manjative i kašnje i svake druge robe koja je arivavala iz Italije... Ti pujiški trabakuli, koji je bilo dese-petnajst sve jedan do drugega nisu se micali s mista, tako da in je bila za dno uvaćena duga lažina i svaka gadarija od grajski konali koji su tot izvirali« St Kovačić 94—95; trabakul 'Istok II' iz Splita imao je 9 mornara i kapetana (1921); »obalni teretnjak na Jadranu. Trup ima slične elemente kao bracera..., pun je, a pramac i krma završavaju na nadvođu tupo. Pramčana statva svijena je unatrag i završava dugoljastom jabukom; obično je istesana i izrezbarena u obliku ljudske glave. Ima oči za ukras kao bracera, a ispod njih željezna ždrijela za sidrene lance. Obluk je velik osobito na pramcu, a obodnica se spaja s prednjom statvom. Trabakuli iz tršćanskog zaljeva imaju veći obluk nego trabakuli na našoj obali. Krmena je statva ravna i vertikalna. Obodnica opasuje čitav trup a na krmi prelazi u nisku ogradu od lijepo tesanih stupića. Na pramcu i na krmi t. ima bitve za privez. Sidro se podiže ručnim motovilom ili sohom. Paluba slijedi obluk obodnice i ima veoma jak preluk. Kaštel i kasar malo su povišeni. Na pramcu je ispod palube nastamba u koju se ulazi kroz silaz natkriven polukružnom kućicom. Srednji i najveći dio trupa zauzima skladište s velikim grotlom na sredini broda. Skladište je obloženo unutrašnjom oplatom. U krmeni prostor ulazilo se kroz silaz koji se zatvarao pomičnim poklopcem; sada svi trabakuli imaju kućice, s krmilarnicom, kabinom i kuhinjom. Nekad se kuhalo na palubi na posebnom štednjaku. Trup trabakula izrađen je od hrastovine; sponje i paluba obično su od ariša ili hrastovine. Krmilo je veliko i dugo pa gazi dublje od kobilice. U plitkoj vodi mora se podići koloturnicima koji su učvršćeni na krmenoj statvi. Rudo je lijepo istesano i izrezbareno. Krmilari se obično teklacima koloturnika na rubu ruda i na ogradi. Snast se sastoji od dva jarbola usađena na oko 1/4 i 3/4 duljine broda. Svaki jarbol ima tri para pripona od vruće usukanih katraniranih konopa; pripete su šupljim glavama. Nekad su trabakuli imali i dug, malo podignut kosnik; sada ga više ne nose jer smeta u lukama. Jedra su ispočetka bila oglavna, zatim je krmeno postalo sošno, a kasnije i prednje. Jedra imaju 3 reda kratica. Stari su trabakuli nosili prečku i letnjaču, a kasnije samo prečku. Oko 1920. počeli su se na trabakule ugrađivati dizel-motori, isprva slabiji, kasnije jači. Sada nema trabakula bez motora a jedro je samo pomoćno sredstvo pri krmenom vjetru. Svi trabakuli redovito tegle za sobom pomoćni čamac, koji se u slučaju potrebe može podići i nasloniti razmom na pripone. T. je dug do 30 m, širok do 6 m, gazi s teretom do 2 m, a nosivost je 60—200 t. Na talijanskoj obali ima ribarskih trabakula koji su nešto manji od teretnih: duljina 12—22 m, širina 3—5 m, gaz 1 — 2,1 m, 9 — 40 brt. V. Kć« PE, sv. VII, 570 (bilo je katkada velikih trabakula s jedrima koja su imala i četiri ruke — reda — »kratica«, takav je prikazan na jednoj ex voto slici u crkvi Gospe od Pojišana u Splitu, iz druge pol. 19. st.) »Trabakul je veći obalni jedrenjak, koji katkada prelazi i na drugu stranu Jadranskog mora. Sličan je braceri, ali je većih dimenzija i ima dva jarbola. Trup je oblih bokova i oblog dna s kobilicom. Oblik pramca i krme je ja-

joliko-šiljast. Ograda je visoka do pola metra. Kormilo seže duboko ispod kobilice. Kostur i oplata su obično iz hrastovog drva. Ima dva jarbola, obično od jednog komada, ali mogu imati i nastavke na koje ne dolaze jedra. Pramčani jarbol je veći od krmenog. Na oba jarbola ima oglavna jedra, obično sa tri ruke kratica. Ima jedno grotlo slagališta u sredini broda, dužine 1/5 palube, te po jedan manji otvor na pramcu i krmi za ulaz u prostorije za posadu i brodske potrepštine. Paluba pramca i krme se uzdiže postepeno od sredine broda i to pramac više od krme. Dužina je obično od 14—20 m, širina 3 1/2 — 5 m, visina od 1 1/2 — 2 m. Ima dva dvokraka sidra sa lancima i jedno pričuvno dvokrako ili četverokrako sidro. Obično sa sobom vuče čamac. Nosivost od 40—140 tona. Posada se sastoji od četiri do pet osoba. Ovaj tip jedrenjaka se kod nas sve manje upotrebljava« Gluhonja 1951; Rab Kušar; Gr Elez; Kr, Mn, Sn, St, Tg; »Trabakul je jedrenjak istočne obale Jadrana nalik na braceru kao i na pelig iz prve polovice 19. st. Razlike u samom trupu, odnosno u konstrukciji veoma su male, dok je po tonaži nešto kao i pelig. Dužina trabakula iznosi od 16 do 28 m. Širina 6 m. Visina 3 m. Služio je u maloj, a oni većih dimenzija u velikoj obalnoj plovidbi. Brod je imao dva jarbola, obično od jednog komada na kojima su se dizala oglavna jedra. Kosnik je bio kao i u peliga, dosta izbočen, nad kojim se dizala oveća prečka. Na središnjem dijelu palube nalazilo se grotlo slagališta. Na pramčanom dijelu kod većih trabakula (ne uvijek) paluba je prekinuta, a na krmenom dijelu kod svih je prekinuta i penje se kao i u peliga radi većeg prostora za smještaj posade. Trabakul je bio malenog gaza. Kormilo mu je sezalo duboko ispod kobilice, što je od velike važnosti, kako za samo upravljanje, tako i za održavanje pravca. Slaba strana ovog kormila pokazivala se u plitkim vodama. Tada se pomoću posebnog uređaja podizala u visinu kobilice« A. Meštrović Trabakul (Modeli naših brodova, Split 1975), str. 109—110, 111; »trabakul... ima nosivost od 20—80 tona... može da ima 2—3 jarbola (sic! R. V.) Skok Term. 150 (u Skoka, osim te pogreške, tj. da jadranski trabakul može imati 3 jarbola, ima još jedna, u slici na str. 152 piše za pelig da je bracera); »prednje se jedro zove demez a stražnje maistra« Hv Petravić; »jedrenjak sa dva jedra (veće naprijed, manje na krmi)« BakŠkr TŠ; Senj Moguš; Vbs Gligo 39; ima ARj; *trabakuo* »budući jedan Boljanin doveo pun jedan trabakuo šenice« Mak Bujas 341; *tràbakuo* Perast Brajk.; *trabakula* ARj ima primjer iz Vitezovića i Bogišića (Nar. pj. I, rječnik); Mljet 1799, V. Foretić, Zadarska revija 1962, 5, 379—380; *trabakula* f Kor Giunio 1943, 81; ima prosječno 5—6 članova posade, Kotor BK I pol. XVIII st. Milošević M. I. GPMK 1960, 109; »trabakula ima dva jarbula; može biti majstra na oba jarbula, onda se majstra na prvom zove damez; može biti na prvom demez, a na drugom randa; mogu biti konačno na oba jarbula rande, onda se prva zove giz« Kuć Ped. (prema tome u Kuć ne bi bio poznat naziv *pelig*, nego bi se takav tip broda zvao trabakul koji na prvom jarbolu ima demez a na drugom randu, op. R. V.); Muo BK Dean.; *tràbakula* BK Musić; Dbk Luetić FZ; V. Bogišić, Nar. pjesme I, Beograd 1878 (ubraja *trabakulu* kao i *bracijeru*, u manje brodove); »Ono što je galijun bio i značio za starije razdoblje XVI—XVII stoljeće dubrovačkog pomorstva, među velikim i većim jedrenjacima), to je za novije (pa i za nedavno razdoblje) trabakula bila i značila među manjim tipovima brodova cijele naše istočnojadranske obale. Utvrđeno je da su naši brodogradilišni majstori trabakule gradili na neki svoj poseban način... Naša je trabakula odgrala veoma značajnu ulogu u prijevozu različitih vrsta tereta i putnika uzduž cijele naše obale i u XVIII i u XIX stoljeću, ali i još više od toga: trabakule su bile veoma djelotvorne u našoj obalnoj plovidbi sve do naših dana. One su vršile prijevozno-plovidbene zadatke ne samo između naših luka nego i između naših i talijanskih obala. Dugo vremena u maloj obalnoj plovidbi trabakule su bile okosnica našeg pomorskobrodarskog života. Trabakula je imala dva jarbola, bile su veličine od 30 do 140 tona, dužine od 14 do 20 me-

tara, širine od 3 do 5 metara, a visine od 1,5 do 2 metra. Trabakula je bila oblih linija i oblutkastog dna. Pramac i krma su jajoliko-šiljastih oblika. Pramčani jarbol je veći od krmenog. Na oba jarbola postavljala su se oglavna jedra. Posada se sastojala od tri do pet članova« Luetić 1974, isti autor 1978, 463 te 1979, 98—100; trabakule su mogle imati (u XVIII ili XIX st.) i do četiri vesla s odgovarajućim forkadama i veslima, za slučaj bonace, v. Milošević Š. M. GPMK 1959, 103 (opis dobrotskog trabakula i njegove opreme). V. *pelig*. Tal. i ven. trabaco, trabaccolo »specie di bastimento grosso che serve agli usi mercantili, e non può bordeggiare perchè ha il fondo chiatto, o come dicesi da'costruttori, a rombo tondo« Bo. Zanimljivo je da DM s. v. *trabaccolo* također, kao i kod nas u Kuć, dopušta da trabakul može imati na drugom jarbolu »una randa«, s druge pak strane u opisu peliga (*piélago, piélego*, ven.) kaže da taj ven. tip broda ima 3 jarbola, oblik trabakula, nosivost manju od 100 tona te da služi za *pesca a piélego*. Ros. ima trabacolo, trabaccolo. O primarnom etimonu *trabakula* v. G. B. Pellegrini: Gli arabismi nelle lingue neolatine. Con speciale riguardo all'Itala, Brescia 1972 (s. v. *trabaccolo-trabaca*, str. 549—559); Pellegrini izvodi tu riječ (koja znači »mali brod s dva-tri jarbola i ravna dna«) iz arapske riječi *tabaqah* (»krov, krovište, pokrov«), od koje je zacijelo postala i sicilijanska riječ *trabacca*, poznata još od XIII st.; taj je termin sigurno pretrpio križanje s *trave* i *trabiccolo*, pa bi prema tome vjerojatno semantički prijenos trebalo shvatiti kao »brod s krovom«, tj. brod koji ima kuvertu, za razliku od drugih tipova brodova koji je nemaju, otvorenih brodova. Saverien ne spominje trabakul.

t r a b a k u l a v. t r a b a k u l

trabakulant m — pomorac zapovjednik i obično vlasnik trabakula, ali ne samo trabakula nego i sličnih brodova, npr. bracere, Sn, opć. u Dalmaciji; »bio je to krasan, jak momak, sin najbogatijeg trabakulanta u selu« Katalinić 1911, 32. Tal. trabaccolante.

trabakulanta f — trabakulantova žena »lijepa Minka, trabakulante Nade kćer« Katalinić 1911, 22.

trabakulavat impf — »voziti trabakul, upravljati trabakulom« Dalmacija.

trabakulica f — dem. od *trabakula* BK 1719—1721, GPMK, 55; Kuć Ped.

trabakulić m — dem. od *trabakul* »Začinje se riblja čorba — brodetto — ili mastan risotto. Sve to vari naš domaći brodar na svojem trabakuliću« Draženović: Meštromo 215.

t r a b a k u o v. t r a b a k u l

trabukat pf — »proći, mimoići«, »pontu od gruja kad trabukam / ter ostavim Mljet za mnome« Đurđ. XXIV 318, »trabukam = prođem« Đurđ. op. cit. 327; ARj nema. Tal. trabuccare, traboccare, ali ne u nav. znač. u DM.

traget m — »prevoženje, prijevoz; brodarica, skela... U Dalmaciji za Austro-Ugarske tako su se zvale lađe koje su saobraćale između jedne i druge obale rijeke, npr. Krke, ili između kopna i otoka, npr. između Sali na Dugom otoku i Zadra. Na rijekama su išle na vesla, a na moru ili na jedro ili na vesla« ARj; »lađa za prijevoz« Rab Ku.; »*treget* ni čudo veći od barčice, a imuje i jarbol; ov, treget, rabi za prevažat judi i robu. Kajić od veloga broda se zove barkača zač je veći nego treget« Vrb Žic 1902, 335; *traget* Bož Cronia; »veliku gaetu zovu naši pomorci traget; nosivosti je 8 — 14 tona i služi za prevoz... jedro mu je po kaštelansku«, također sl. 56 VII, 151 Skok Term. 150—151; »veća prijevozna lađa s jedrom, imade nosivost između 8 do 15 tona te je zapravo neka velika gajeta, koja služi za prijevoz većeg broja osoba i veće količine dobara« Hrv. enc. II, Zagreb 1941, str. 236 (s. v. *barka*); »malo manja barka istešo s jednin jarbolon« SJ RNA; »ako je randa šira, ako gre priko jarbola, ontrat se zove majštra, ma to uža bit smo na bracerah i tragetih« SJ RNA; Kom Dean.; »na Šolti (se) zvao onaj brod koji je prevažao hranu i razne druge predmete, pak i ljude« Ro Cec.; »brod koji je po manjih mistih redovito nosi stvori i jude, a i poštu« HvD; »mala jedrenjača do

10 metara dužine s jednim jedrom i napola natkrivenim potpalubljem« Mal Tončić 421; »kad nije bilo motora, onda su naši imali poveće guce, zvali su ih traget, i s njima su prevozili putnike na Korčulu, a one koji su se tim poslom okupavali zvali smo ih tragetijerima ili barkarijolima« Or Vek.; »otprilike što i bracera, brodica na jedan jarbol i da su još prije pedeset godina te lađic podržavale gotovo same vezu između Rijeke i svih luka Karnera i Hrvatskog primorja. Vožnja nije bila uvijek ugodna. Za tišine, pod veslom, nikad u luku, za malo jačeg vjetra, pod jedrom, jao i pomagaj! Brod nagnut, voda škropi sa svih strana, nema druge negoli u stivu, pa se davi u zadahu katrana, bakalara, salamure i sentine. Bilo je dakle kadikad dosadno, kadikad zagušljivo, a nerijetko i opasno« M 1935, 9, 3; (traget je po funkciji i bracera koja je u doba Nazorova djećaštva vozila ljude i robu iz Bobovišća u Split i natrag, v. pripovijetku »Prodika na moru« te crticu »Srokovski turnir na lađi«); »Nećeš više v zimi, v ljetu, / cvilat sinom u traghettu« Laginja 41, »Pettorini i manighetti / poslat će ti po traghetti« Laginja 45, »traiectus = lađe na jedan jarbol za prijevoz između bližnjih primorskih mjesta« Laginja, Istarske pričice, Vienac 1879/1880, Zagreb 1945; »na žalu bijaše i drugih omanjih lađa koje se popravljahu: dvije brodice i dva trageta« Kumičić 53; *trget* V. Car Emin spominje ga više puta u prozi »Njegov udes« JS 1928, 2, 53—55; »mi na moru, što više starimo, niže padamo: s vašela na trabakul, pa na trget, a tko ostane živ — još i na koji ovakav gucić« Car: Oj more 169; »a da ne bude težak svojima, da može još kao mornar na moru dobit 'što će mu žena na domu drobit' ukrca se na nekakav trget, što je svakoga dana prevozio na Rijeku robu i ljude« Car: Oj more 173, »i trget skače s vala na val, propada, nagiblje se, grabi« Car op. cit. 174; »manja lađa prevoznica... upotrebljavala se u kanalima kao prijelaz sa jedne obale na drugu« Car op. ct. 191; »ta prilično neugledna lađica imala je da podržava vezu što su je do tada između Rijeke, Voloskoga, Opatije i Lovrana vršile jedrilice — trgeti« M 1930, 3, 9; »trgeti — obične bracere, vršili su saobraćaj između kvarnerskih obala i Rijeke, a bili su isluženim mornarima posljednje utočište, sve dok nije i njih upropastila para« M 1934, 1, 10; v. također *brodarica; barka, zatvorena;* splav, trajekt »prije nego što je sagrađen prvi most preko Riječine, prelazilo se tragetom i plaćala splavarina za ljude, konje i kola« BakŠkr TŠ; »prijevoz« Vrg Jur.; »skela, brod za prevoz automobila, trajekt« BK Musić; Skok ER. Tal. traghetto = passaggio DM. V. *tražet.*

tragetat impf — »prevoziti tragetom«, Ivelić 202; Sn; *tragètat* »prevesti brodom« Kor, Lo Dean.; u fig. znač. »ona ti povazdan tragetô po kući, od šufita do konobe« = hoda, mota se, Kom Božanić. Tal. traghettare DM.

tragetić m — dem. od *traget,* »kako da postaneš principalom barem koga tragetića kad ne služiš više nego što prehraniš i odjeneš tijelo?«, »tragetić = vrst manjega broda kojim se prevaža trgovina iz jednoga bližnjega mjesta u drugo« Tkalčević: Paskva 35.

tragetijer m — »prevozili su putnike na Korčulu, a one koji su se tim poslom okupavali zvali smo ih tragetijerima ili barkarijolima« Or Vek.; isto u Sn, Brač, Stari Grad, ČR 1975, 2, 96; *trgetar* »i tako je naš vrijedni pok. Tomičić najednom dospio među dva grebena: među ravnodušnike, koji su ono novo poduzeće susretali sa mnogo skepse i trgetare, koji su u toj novotariji cijenili jednog svog grdnog konkurenta« M 1930, 3, 90; *trgetijer* »kô da se na trgetijerovu licu pojavile neke crte boli« Car 1897. Tal. traghettiere DM.

trajina f — »deblji konopljeni konac (tapetari, jedrari)« BakŠkr TŠ; opć. u Dalmaciji; ARj nema. Tal. traino (term. antico) DM.

trajta f — »ribarski brod«, spominje se u liku *trakta* 1734. (Mljet) i 1742. (Ston) Luetić 1959, 44; *trajta* »ribarica sa škafom na krmi i provi, sa malim otvorom po sredini, 4 purtele prema provi iz kojih se vozi i 1 purtelom na krmi u kojoj obično stoji patrun (vlasnik trajte). Služi za ribarenje šabakunima (potegačama). Poznate su bile račiške i lumbarajske trajte. Trajte se razlikuju od drugih ribarskih baraka jer imaju na provi špirun, tj. dasku koja strši prema naprijed i preko koje se skače na mrkentu. Uz špirun ima i baštun (kolac) koji služi za rukohvat prigodom kretanja po špirunu« Kor Slad.; »u Račišću na Korčuli upotrebljavaju ribari jedan tip broda koji mi u Kućištu zovemo *trȁjta, trȁta, trȁkta* (valjda zato što ribari mrežom potegačom); ona je nešto između leuta i gajete; ima palmetu na provi i krmi kao i gajeta, ali između te dvije palmete ima jedna pomična paluba, koja se može dignuti, a na kojoj opet ima nekoliko purtela, iz kojih se vozi; uvijek ima *nos* — dasku ispruženu van prove u obliku kljuna da se može s nje skočiti na obalu« Kuć Ped.; *trakta* »velika mreža za ribu, a onda i ribarska lađa, u kojoj se rîbā tom mrežom; od lat. *tracta,* tal. *tratta* (mreža). Vidi trata. Šabaka na Lastovu i (u) Cavtatu zove se uprav trakta. Zore rib. 359. Trakta je njekakva mreža, što se poteže na kraj, pa je to prešlo i na lađu koja tom mrežom riba. Zore dubr. tuđ. 22. Potvrdu u Stonu donosi i Hefele« ARj.

trakat se pf — »pristati, (a)koštat se uz obalu« Sn. Tal. attraccarsi DM.

tramakavat impf — »potezati, vući, povlačiti«, »tramakava je sidro po dnu« St, Brač. DM nema, da nije izvedena od tramacchio, tramagio, tramaglio?

tramezal m — »isto što i paramezal = sulita, u velin brodima, povr kolunbe, 10 za 35 cm, od hrastovine« Sn. Možda ven. riječ, ali je nema DM, Ros., Bo.

trampulin m — »(odskočna) daska i skakaonica za skok u more«, *štranpulin* Sn; »usrid uvale bila su dva trampulina (tornja) za skakati u more i za sunčati se i odmarati se« St Novo doba 24. X 1943; *tranpolin* i *tranpulin* St i opć. u Dalm.; »a više od murve voli moste i tranpuline misečine« Cett. 1954, 26. Tal. trampolino.

tramuntana f — može imati 4 značenja: 1) Stella Polaris, Sjevernica, Sjevernjača, Polarnica, 2) strana svijeta (sjever), 3) vjetar s te strane, 4) oluja s te strane; *tarmuntâna* »primalićne tarmuntane / kad nas potne obližedu, / mliči, mezgre i mladice, / novi puvci — zazebodu« M. Franičević: Govorenje Mikule Trudnega; Vbs Gligo 39; *tarmuntôna* HvD; *termuntâna* »more se dviže, a jer se bjuni, kaže se zlamenje od velike fortune . noćaska bura . gerbin . i termuntana bili su se četire ali pet uri« St rkp. iz 1513, Hamm, Čakavska rič 1972, 1, 32; »termuntana puše spod Rikve. Gola uža popuhnut kadagod pol letu, a v zimi reje zapuhne, ma studena je vavik. Mora nikad ne kopa« Vrb Žic 1899, 239; *termuntoâna* Vrg Jur.; *tramontâna* »nav ima tramontanu, ku kad mornari vide vesele se« Glav. 315; »*tramontana kvarta grego* — ime vjetra; odgovara po inglešku nord 1/4 nord est, to jest: od sjevera četvrti dio vjetra put sjeveroistoka« Dbk Vod. 51; »popuhnul je tihi vetar, / tihi vetar tramontana / i odnesal Mari krunu« I. Rudan: Samosvojnost u nar. pjesmi, Istra, Pula, 1978, br. 9, str. 29; »popuhnula bura tramontana, / osušila od Učke do mora« Istarske 158; »Na sama sveta Tri kralja uhvatila je praznu dalmatinsku braceru fortuna tramontane u uskom kanalu kod otoka Gologa« Novak P 136; »tramontana — oluja sa sjevera« Novak P 149; »u noći može baciti hladan vjetar koji se spušta sa bregova nad Kastvom, a narod ga tramontana zove« Kumičić JB 15; »tramontana, bura parićana« BakŠkr TŠ; »suha i hladna tramontana (sjever)... blažena je za Opatiju tramontana od Priluke jer upravo u ljetu ne ima u 100 dana 10 njih kada ne bi popuhavala osobito povoljnom hladnoćom, koja oživljuje cio organizam; lagodi ti od rana jutra do 8 ili 10 ure prije podne« Hirc 12; »Kako kalamita *(magnet)* u svako vrime mornaru kaže tramontanu, po koj u pučini vladaju se morskoj, tako evangelije kaže nam način ... Glav. 443« ARj; *izgubit tramontanu* ARj; *tramòntana i tramùntana* »sz vetar« BK Musić; *tramuntâna* »kad li s kraja sjever dune, / ali plaha tramuntana, / oči su mi suza pune, / gdi prah lijeta sa svih strana« Vet. 16, »I

od zvijezde tramuntane / put od oštra putujući / bez pokoja tudje strane / probijate tugujući« Vet. 35; »I ti s' višnja tramuntana, / ku mrnari svi gledaju, / u korabljah ki plivaju / i ti s' višnja tramuntana« Vet. 423; »u prenesenom smislu *otkriti tramuntanu* isto je što i otkriti čije namjere: 'Pometovi su ovo trati, ja sam mu tramuntanu odkrio, a on je umio jedriti' M. Držić (1930) 367« ARj; »sjever« B. Đaja: Mali 152; *bura graorkinja*, vjetar u Poljicima, Ivaniš. F. 22; »ma vaja da izgubi tramuntanu jer ima puno posla« ST Duje Balavac 1908, 5, 12; »puše od zapada sunca. Žestoka je ka i bura; zato je i rič: Tramuntana bura parićana (gotova). Ona goni oblake i čisti nebo. Kada na pramaliće zavije, učini puno šćete na mladin vinogradin, izlomi mlade loze« Po Ivaniš. F. 26; »Ovaj vjetar (sc. bura, op. R. V.) dune redovito nakon kišna vremena, i to se dogodi tako da južina preko istočnjaka okrene odjednom na sjeveroistočnjak uz naglo zahlađenje, ili tako, iako mnogo rjeđe, da nakon prijelaza južine u jugozapadnjak, vjetar dalje okreće sve do sjevernjaka, a nakon nekoliko vremena dune odjednom bura. Od toga je možda i postala primorska *Tramuntana, bura parićana*« Marki 117; Skarpa 186 (opć. na cijelom Jadranu); »sjevernjak« Rab Kušar; Bož Cronia; *tramuntana* ili *tremuntana* »sjeverna strana i vjetar« Kuć Ped.; »sjeverozapadni vjetar« Žir Finka-Šojat; *tvrda tramuntana* »jaka, žestoka t.« Sn; »tramuntana buri rufijana« St; u prenes. znač. »tebi je tramuntona u glovi = ti si lud« Brač (Postira); »a i njoj je zaokreni vraton, pa je izgubila tramuntanu i zajubila se u nj« St M. Uvodić, Jadr. dnevnik 20. IV 1935, 6; fig. u znač. lošeg raspoloženja »Tot bi bî razgovor, a došli bi i oni ča su vesele ćudi da razbiju malo onu tramuntanu, pa bi bilo dikod smija i za privalivat se« St M. Uvodić, Novo doba, 1927, 29; *tramùntāna* Lo Dean.; *tramuntôna* »sjevernjak, sjever« Kom Mard. Pa.; »još se tuku rodit u zvizdu tramuntonu pa da ćapoš pinkicu za manjativu« (vjerovanje da je osobito sretan onaj koji se rodio pod tom zvijezdom) Vis; u fig. značenju »tramuntona mi se u ostar voltala« znači: promijeno sam orijentaciju, raspoloženje za 180°, toliko sam se naljutio da me se morate čuvati, Kom Božanić; *tremuntâna* »izgubit tremuntanu« izgubiti orijentaciju, poludjeti St; *tremuntana* ili *trešajica* = Nord, Tg, Skok Term. 156 i 158; »zasuli maldane više od pô vinograda vali od tremuntane« Cett. 1928, 10; »koracajući tromo starac se naginjao kao gaeta na valu tremuntane« Cett. 1928, 13; »s refulima tremuntane« Cett. 1954, 18; »pod tri bora, / raspletena s tremuntanon s mora« Cett. 1954, 28; »ča zna reful juga, tremuntane i levanta« Cett. 1954, 34; »a za buron onda zviždje tremuntana« Cett. 1954, 59; »sjeverozapadni vjetar« Senj Moguš; »sjevernjak« Sa Dean.; »vjetar koji puše sa sjevera, svjež ali nestalan vjetar, pa se kaže 'tremuntana koje vrime najde, ono i ostavi«, »tremuntana — maslina obrana (= upropaštena)« Gr Elez.; »najgore je idriti po tremuntani, sa je ima, se nima«, »ka je škura tremuntana, jugo će durati«, »tremuntana čista, o' juga ništa!«, »Idrili smo po tremuntani iz grada u brodu Bile Ivičina Mlađega. Do Stolo smo dobro idrili, a onda kaj da je obonacalo, jedva je tišćalo idro. Posli dva-tri minuta eto ti ciklun! Zamodrilo se i zabiljaskalo ispo kraja kaj ispo nevere. Ka' nas je uvatilo, začepili smo livo bando sve o' mankula do mankula. Bilo je za utopiti se. Duralo to dva-tri minuta i epe obonacalo. Ka' nismo učinili ni sto metri, evo ti se epe o' kraja modri i biljaska!... Valjalo je vazesti brac u ruke da nas epe ne privari. Ki ne zna ča je idriti po tremuntani, i to vako u grožju (tj. pred jematvu, op. R. V.), oti ne zna ča je vrag« Šep Kursar; *trmuntana* »Puhne vetar s trmuntani, / zvrne Mari krunu s glavi« Štefanić 82 (Marina kruna); Sn; »Aj jadna sama san / ne svitli da si doli od zore, / da ona sama sebi je svitlost zela, / draga si, zvezdice, trmuntano« Štefanić 145; *Zvizda ol Trmuntane (Trmuntone)* Sn; *trmùntāna, izgubit t.* »izgubiti glavu, mir« Kor Dean.; »Koliko sam puta već rekao: neću da mi se na brodu plete, da mi se trmuntana ne zaplete. Ne vidiš li kako friško duva?«, »Zaplela si mi vjetar, štrigo! Drugog puta, stupiš li na brod, bacit ću te u more« M 1934, 2 i 3; »zapuhao vjetar

tramuntana / bez užance sred ljetnoga dana, / o četvrtoj iza podne uri / kada vjetar prestaje u buri« Pelj Bjel. I, 140. Tal. tramontana DM.

tramuntanel m — dem. od *tramuntana* Sn, Brač. Tal., Bo. ima tramontanela, ali ne u nav. znač.

tramuntanež m — »sjeverozapadnjak ili sjevernjak«, *tarmuntanêž* HvD; *termuntanêž* »jak sjeverozapadnjak« Vrg Jur.; *tramuntanez* Kom Mard. Pa.; »na 23. (marta) bi *tremuntanež* žestoki« Mak Bujas 322; »lagan sjeverozapadni vjetar« Šep Kursar; *trmuntanež* Ug Fil. Tal., DM nema, *tramuntaniz* u Rovinju (Ros.).

tramuntanežin m — dem. od *tr(a)muntanež*, Ug Fil.

t r a n e l a v. t r i n e l a

trapa f — »jaka cima od krme na velin brodima« Sn; »pritezač« Crnić (može biti i na provi i na krmi); *trapa krmena* Sn. Tal. trappa, trappe DM; trapa Ros.

trapan m — »bušilica, ručna«, na Braču ga zovu i *vijola;* Loš Žuk.; Majc.-Sim.; Skok Term. 125; »za bušenje tanke rupe« op. cit. 147; *trapanj* Sn; ARj ima *trapan* i *trapanj*, ali nijedan primjer iz pom. term. Tal. trapano.

t r a s a n v. t r a s t a n

trasnir m — »vozač na trasnu, tj. na gredici prijećnici za veslanje (mlet. trasto, lat. transtrum)« Sa Dean.; u leutu vozi treće veslo od prove, Zadar Pait. 57; u obliku *trasnier* u tal. tekstu Sa 1804; Filipi 1976, 256.

trastan m — *trasan* »sve ovo: trigan, prva poluga i šojer zovemo skupa trasan« Sa Gran., v. *leut;* »prvo veslo na gaeti (do pramčanog pokrova)« Vrg Jur.; *trastan* »spredlnja je trećina palube dospjela s trastanom na koji se — u sredini — naslanja jambor« Lorini 59; »da izbave dužda između na trastan glave zarobljenika neretvanskih« Pav. RS 385, isti primjer u ARj; »trastan — prednja strana broda. U srednjoj Dalmaciji zabilježio Pavlinović. — b) Brvno oko broda. To je veslo s trastrana. U posljednjem primjeru ima Pavlinović *trastran*, premda ga donosi pod natuknicom *trastan*. Zabilježio u Srednjoj Dalmaciji«... »*Trâstan, trâstana i trasnā*. To drvo ide po svoj širini broda od jedne do druge bande, i tako spaja i daje čvrstinu brodu (a inače ima isto značenje kao i na Rabu i Braču). U Salima na Dugom otoku zabilježio Finka« ARj; »ono drvo u koje se zatakne jedrilo kad treba jedriti zove se na Rabu t.« Skok Term. 119, od lat. transtrum, tal. trasto »sredina lađe gdje sjede putnici« ib.; »i zbilja uzeli ga na mrežu, vozio s trastana« (na veslu od trastana) N. Šimić 6, »pa on vozi s trastana najtežim veslom« ib. 132; »prečka na rubu škafa« Hv; »u gajeti najjača sponja (banak) kroz koju prolazi jarbol (služi i kod istezanja broda na kraj); naziv za drugo veslo od pramca u gajeti« Kom Mard. Pa.; Skok Term 119; »da voda ne bi s palmete curila u barku postoji jedan prag na palmeti koji se u Kućištu zove katina, u Splitu trastan, u Segetu prag« Ped.; »uz samu katinu (prag od palmete) ili — splitski — uza sam trastan — ovog puta lijevo, jedan je palac koji se zove trastan« Kuć Ped.; *trastan, trastan od krme, trastan krmeni, trastan od prove, trastan proveni* Mn; *trastan desni i trastan livi* »vesla na gajeti« Sn; *trastan* »zadnje lijevo veslo na gajeti« Gr Elez.; *trastanj* »poprečna greda čiji krajevi strše 10 do 20 cm preko bokova broda (gajete), a služi za izvlačenje broda na kraj« Kom Bož.; *trsten* »sjedalo kroz koje se provlači arbuo što je utvrđen u izdjelanoj rupici po dnu lađe, zove se trsten (na Visu); odtale slijedi da se jambor negda zvao trst, i pisci sadanji mogli bi bez ikakva sumnjičanja služit se ovom riječi kad hoće da opišu brod« Zore 1869, 328; »otvor na palubi kroz koji prolazi jarbol« Majc.-Sim.; v. također *trastum*, II dio ovoga rječn., v. *barka* Kor Slad. i *gajeta*. Tal. ven. trasto DM.

t r a s t a n j v. t r a s t a n

travalj m — »vrlo jako valjanje na moru«, »što dalje od kraja, vjetar je jači i valovi dulji. — Bit će danas travalja! — veli naš noštromo« St Novo doba 19. X 1922, str. 7. Tal. tavaglio DM.

traveras m — Tg, Mn, Sn, St »prečaga, spona« Crnić; »uzdužna greda grotla« BN 33/6; *traveras* ili *punat* Kor Slad. v. *barka; travers od pajola* »poprečna gredica, jedna na provi, jedna na krmi, na koju se naslanja povišeni pajol prove odnosno krme« Vrb Žic 1902, 340; *traveras od kasara, traveras od krme* (za naslonit bunj) Mn, Sn, St, Tg; *travêrs* »ogradica na kraju škafa prema stivi« HvD. Tal. traverso DM.

traversa f — »ili tresa — bočni konop za vezivanje parobroda uz obalu« v. i *tresa,* Sn.

traversada f — »prijelaz iz luke u luku« Suz. 388; »čitavog prijelaza lijepo vrijeme; ljudi se uvjeravali: dobra traversada« Suz. 371; »prijelaz preko mora od luke do luke; u širem smislu prijelaz preko Atlantskog oceana i Evrope u Ameriku« Barb.-Jurk. 1972, 217; »u dugim traversadama od Starog svijeta oko čitave Afrike do Australije« B. Profaca: Nebo, more... 10; »proć prko konala ili prko mora, kulfa, prko Oceana« Sn; fig. »idemo dalje i poslije kraće traversade uplovljavamo u poznatu La marin strasse, a i gdje bismo drugdje« St Nedj. Dalmacija, 4. II 1979, 23; »poslije duge traversade preko Atlantika« St Nedj. Dalm. 18. III 1979, 23; *traversada* i *traversata* »prijelaz od luke do luke«, »bilo vam je to na traversati preko Biškaje« Suz 2, 85, »četrdeset dana nakon odlaska iz Plate, nakon strpljivosti i poniznosti u čitavoj traversadi« Suz. 2, 107; »od Šolte do Brača nī velika traversada« Mn, Sn, St, Tg, opć. u Dalmaciji; *traversata* »pogodba za jedno putovanje ma koliko isto trajalo, na utvrđenu nagradu novčanu« B. Đaja: Mladić 7; »malo putovanje po moru od jedne do druge luke« Ivelić 203. Tal. traversata DM; traversada ven. Bo.

traversat pf — »učinit traversadu« 1) *traversat* »da bi jugo popustilo za moć traversat Adrijatik« Kom Mard. Pa.; »Biskaj traversat, / ki bi od vas to mogal provat?« Vinodol, Pom. 1947, 6, 34; 2) »prebaciti jedro« Vrb Bol.; 3) *traveršavat* »riba traverśaje tamo di se dno uzmutilo« Sn. Tal. traversare (una vela) DM; attraversare.

traversin m — v. *bim, mezolin, galijot,* Sn; »gredica« Majc.-Sim.; »na dno sartij je drvo ko se zove traversin« SJ RNA; »onaj dio sidite koji je pri samoj krmi podržava odozdo jedna gredica: traversin« Kuć Ped.; »a i na njen su kavije za ke se užaju vezat mantiće od floka« Dob.; *traveršin* »na sartijah je traveršin s kavijami, ki rabi za deržat sartije skupa, a kavije su na njen za obiśivat merlini i tenje konopce« Vrb Žic 1902, 349. Tal. traversino DM; tršć. traversin Ping. 337, Ros. cavo.

t r a v e r š i n v. t r a v e r s i n

tražet m — »sredina kanala između o. Prvića i Tijata« Šep Kursar, ČR, 1982, 1—2; u izr. *polje ka tražet* kao more između otoka i kopna ili otoka i otoka, Šep Kursar. Tal. tragetto DM. V. *traget.*

t r c a r o v. t r c a r o l

trcarol m i **trcaroli** m pl — »krat« na jedru PE s. v. *jedro; tarcalun* HvD; Kom Dean.; *tarcarul* HvD; »skraćena jedra... na jednu, na dvi, na tri ruke tarcarula« Kom Mard. Pa.; *tarcarol* »Ako je jedro omajeno za pervi red matafjuni, to je na jadri ćapana jedna ruka tarcarola; ako je omajeno za dva reda, su ćapani dvi ruki tarcarola; kada je stišnjeno za sve tri redi, ontrat su ćapani tri ruki (sve tri ruki) tarcarola. Tarcaroli se mora lovit kada je velik veter ter barka ne more nosit ni podnest reful, kada se spre va jadro« Vrb Žic 1902, 344; ML Tur. 17; »Marko mi Čubranić po njoj hitro hodi / i još na trinketu tarcaroli lovi« Krčki zbornik, Krk 1970, 1, 498; »tarcaroli u jednom ili dva reda poredani konopci na jedru (za skraćivanje površine jedra), koji se vezuju oko buma (bura je skočila, ćapajmo tarcaroli!)« BakŠkr TŠ; *tercarô* Bož Cronia; *tercarol* Sa Gran., v. *leut;* »jedna, dvi, tri ruke tercarola« Crnić; *uzeti tercarole* »kraćenje jedara... pomoću kratica, malih konopa, bilo je poznato već u XV vijeku« Bačić 67; u fig. podrugljivom znač. »uvati je dvi ruke tercarola = dobro se napio« Sn; »žice njegovih tonsila / sad su napeti konop floka / kâ krila galeba bila, / sad tri konopčića tercarola« Cett. 1954, 8; BK

Musić; Ti Skok Term. 146; *tercarole* f pl. Vrg Jur.; *tercarul* ARj; *tercaruli* Tresić 1897, 52; *t(e)rcar(u)ol(a)* Skok Term. 143; *trcarol* »idrili smo s jedno ruko (na dvi ruke) trcarola«, »idri na trcarol; moga je uvatiti jošće jenu ruku trcarola! — kaže se za pijana čovjeka« Šep Kursar; ARj; »nima više zapovidi... stisni *trcaro*« Iž Kulišić; *trcarol* Trpanj Fer. 459: *ruka trcarola* Carić I, 264 i II, 76; Po Ivaniš. F. 293; SJ RNA; Sa Dean.; *trcaroli* m pl »idro od gaete imoa jednu ruku, treve imaju po dvi, po tri« Vrg Jur.; Kl, Pu Dean.; »srce naše čini nam proplakat / trcarole kad idemo fatat« Pelj Bjel. 34; *trcarula* »naški *púci* ili *svesci*« Dbk Vod 43; »sigurno si se nahvata trcaruli?« Garčina PP; Kor, Lo Dean.; *trzaruo* Ca Dean.; v. *terzarolus,* II dio ovoga rječn. Tal. terzaruoli Coronelli Nave 2, 77; ven. terzariori, Ninni; terzarolo, terzaruolo DM.

trcarolat pf — »hvatati, uhvatiti ruku t.«, *trcarulat* Kom Mard. Pa.; *trcalorat* Sn; *tercarolat* BK Musić; *tercarolavat* »podvezivati« Crnić; *trcarulati* B. Đaja: Mali 165. Tal. terzarolare, terzaruolare DM.

t r c a r u l v. t r c a r o l

trećak m — 1) »Mjesečeva mijena, trećak« Žir Finka-Šojat; ima ARj; Sa Dean.; Sn; »Misec treću večer posli mīně« Šep Kursar; »Misec treći dan po mini ili ušćapu, govoru ribari« St Kolomb. 1889, 24; *trećok* Kom Dean.; 2) »u oluji morskoj nakon nekoliko manjih valova slijedi sveđer jedan veljački val, koji pomorci zovu *trećak*« Dbk Vod. 50; »Bura je puhala jače i jače, valovi su rasli, rasli neprestano, trećaci se nadimali i sukali« Carić I, 11; »svaki treći val koji je obično jači nego prva dva« Carić I, 264; »I put se olkrije / po karvi i stopi / i skonsu trećaka / ča po provi škropi« M. Franičević: Štajuni; »veliki val, sin. *trojka, kokot*« Sn; »valovi se dijele ovako: *prvak, sekandar* (ili *sekondar*) i *trećak*« Kuć Ped.; v. *trojka.*

treći m — (supstantivirani pridjev) »treći časnik na brodu«, *treći kuverte, treći makinje* »treći časnik palube«, »treći časnik stroja« opć. u Dalm.

t r e g e t v. t r a g e t

t r e m u n t a n a v. t r a m u n t a n a

tres m — 1) »daščica o koju se što u brodu oslanja«, *tres od prove* Mn, Sn, Tg; *tres od pajoli od krme* Mn, Sn, Tg; *tres od punta* Mn, Sn, Tg; »daščica između dva bočna rebra na kojoj počiva žantel (za svaki žantel postoje dva tresa: jedan s jedne, a drugi s druge strane broda)« Šep Kursar; 2) »uže kojim se priveže lađa za drugi kraj (od mlet. tresso = poprijeko)« Skok Term. 145 (v. *tresa*). Tal. tressa DM.

tresa f — 1) »sastavak od madira« Betina Skok Term. 136; 2) »na pasari ima dvi trese što činu pajol na krmi« Kor Slad.; 3) »konop koji se baci na obalu pod 90°.« Sn; »koji put treba u portu i *uhitit jednu tresu,* to jest vezati brod cimom sa strane« Kuć Ped.; 4) »pruga na otvorenom moru... otvoreno more zovu kolaf; ako su po njemu dugačke *trese* (pruge), neka je najljepše vrijeme, kroz dan-dva će se pokvariti« BK Pask; 5) *trēsa* »uski obalni pojas« Šim. 1982, 294; ARj ima, ali ne u pom. znač.; v. *tres,* ad 2. Tal. tressa DM.

tresajica f — 1) »vjetar ili kurenat koji tresaje, tj. udara brod s boka i tako ga goni u stranu« Sn; 2) »tramuntana« Tg Skok Term. 156, 158, 159.

tresat pf — 1) »gurnuti što u stranu, svrnuti s pravca... veliki kurenat ili veliki vitar u bandu tresaje brod« opć. u Dalm.; 2) *tresat* i *tresavat* »pomaknuti bok broda uz pristanište, pristati bočno... životina se krcala priko škava jak svit — nije tribalo za to tresavati brod« Šep Kursar; 3) *tresavat se* »valjati se, o brodu, brod se tresaje = brod se vaja« Sn.

treso adv. — »bočno, bočimice«, »kad je korenat, nosi vas treso vanka« Senj Moguš; opć. u Dalm.; »brod se može izvratit ako ga valovi uhitu per treso« Kuć Ped.

trëva f — 1) *idro na trevu* »oglavno idro« Br. 1952, 3, 138; *treva na randu, treva prosta* Ti Skok Term. 143 i 146 (sl. 53 F); *treva* ili *treja* »bracersko idro, bez dolnjega penuna« Sn (kao u Skoka Term. 151, sl. 56 VII. traget);

»obo tuj braceri puno se je provjalo jer je po kariku bila rovna trabakulu, a bila je omatona kako bracera, na jedon jorbul sa trevun« Kom Mard. Pa.; *jidro treva* Zadar 1807, Morović 111; »četverokutno jedro, treve imaju po dvi po tri ruke tercarolov« Vrg Jur.; *trevo idro* Sn; *idro trevo* HvD; *trevo* Bož Cronia; 2) »olujno jedro... četvorouglasto... koje su kod olujnog vjetra razapinjale galije, tartane i uopšte brodovi niskih bokova (prema Saverien: Dizionario di marina, str. 440, Venezia 1769)« Milošević Š. M. GPMK 1965, 41. Tal. trevo DM.

trevi m pl — »penuni od maistre i od trinketa« Carić I, 264.

trget v. traget

trgetar v. tragetijer

trigan m — »jarbul koji stoji u škaci prolazi gori kroz trigan, u kome mu je učinjena obla rupa da ga tvrdo drži« Sa Gran., v. *leut*. Ven. triganto Bo.

trigvard m — »ravnina«, »poramnaj late da ne budu vanka trigvarda« Mn. Tal. traguardo DM.

trihija f — »iznutra od ašte je kontraašta, zvona trihija, kako na provi tako i na karmi« HvD. Etim.?

trijangul m — 1) »trobrida turpija«, »služi za brušenje pila, šegaca, lima i rašpa« Sa Gran.; 2) *idro na trejangul* / / *trijangul* u Ti *idro oštro* Skok Term. 146, sl. 53 F 3; »jedro *na penu* ili *na lantinu* zove se još i jedro *na trijangul*« Kuć Ped. Tal. triangolo DM.

trinela f — »pletenina od (starih) konopa«, *ternel* m »škerem je od konopa terneli udelan jeden kolačić« Vrb Žic 1902, 341; *tranela* »kad bi ga zimnji dani pridržali kod kuće, nije dangubio; pleo je tranele od razdvojenih starih užeta. Kad bi mu se namjerilo, prodao bi. Dobio bi malo, veoma malo jer na svakom brodu mornari sami valja da pletu« Carić: Obitelj 151; »pleteni konopac« Suz. 388; *trinela* Sn »služi kao brtvilo, natopljena lojem, da voda iz krmene osovinske cijevi ne ulazi u brod«; Kom Mard. Pa.; *trnela* »pletenina od svilaca ili katramovane dretve (komand) na pet, sedam devet ili više žica... kad trnela služi da se zatvoreno jedro veže za penun, tada se zove saketa« Carić II, 344; »mornari su krpili jedra, pjumbavali stare konope, pleli sakete i trnele« Ivelić 61; u izr. *plest konop na trnelu* znači »plest konop na pletenicu« Dob. Tal. trinella DM.

trink m — 1) vrsta jedra na kuteru, braceri i sl., v. *kuter;* »(bracera i koter), ako imaju demez, onda osim floka, između jarbula i baštuna imaju flok koji se zove trinka« Kuć Ped.; *trinka* »isto što i trinket (tal. trinchetto)« Ca Dean.; »malo jedro na prednjem jarbolu« BK Musić; v. *trinketina;* 2) »kadena kojom se vežu važi da se ne bi raširili pod težinom broda« Loš Šat. Tal. trinca DM (u znač. ad 2).

trinkarin m — »vjenčanica«, »palubna proveza« Majc.-Sim., BN 13/29, 33, 37, 23/21; opć. u Dalm. Tal. trincarini DM.

trinket m — »za odneti svaki strah prišasni, kalati lantenu a dvignuti trinket« St rkp. 1513, Hamm; »čuvaj mi na volju i plavcu i trinket / i jedra ostala... velika i mala« Vet. 174; »jedro poviše«, »gle, trinket se bani na sprednjaku« Dbk Pucić 41; »4-kutno jedro na penunu od trinketa; najniže i najveće jedro jarbora od prove« (na bärku!) Carić I, 264; »prvenjak« Ivelić (brik 'Pierino'); »kao vjeverica ispentra se na trinket i ugleda kamarota prema sebi« Matavulj 1901, 599; Kl, Pu Dean., Kor, Lo Dean.; Kom Mard. Pa.; »malo jedro na prednjem jarbolu...« Mikalja, Popović, Jurjevo — ARj (također i lik *trinkit*); »u trabakulu su dva jidra... ono s prove... demez ili trinket« Po Ivaniš. F. 292; »sinonim za majstru je trinket... ako brod ima samo jedan jarbul, onda se jedro zove demez ili trinket« Kuć Ped.; »Marko mi Čubranić, po njoj hitro hodi / i još na trinketu, tarcaroli lovi« Krčki zbornik, Krk 1970, 1, 498; »četverokutno jedro na križu prednjeg (pramčanog) jarbola; najniže i površinski najveće jedro prvog jarbola« (sc. na barku ili sličnim većim jedrenjacima) Barb.-Jurk. 1972, 217; *trinkit* »dolon. velum minimum ad provam« Jur. Vitez. 356; v.

bark (površina jedara), *trinketa, triiketina*. Tal. trinchetto, trinchetta, trinchettina DM.

trinketa f — »isto što i *trinket*«, Belostenec, ARj, Skok ER; *trinkěte* »dio jedrilja na velikim jedrenjacima« Vrg Jur.; v. *trinket, trinketina*.

trinketica f — dem. od *trinketa*, Vrbnik, Skok ER.

trinketina f — »isto što i *trinket, trinketa*«; *trinketîna* »trokutasto pomoćno jedro ispred prvog jarbola« Gr Elez.; Sn; *trinketina* »najdolnje trokutno jedro na provi« Carić I, 264; Skok Term. 150; 154; »Kafedžija, omalen, suh čovjek, sa ispupčenim jabučicama i četkastim riđim brcima, kojeg u mjestu bijahu prozvali *Trinketina* (vrsta jedra na prednjoj strani lađe) jer bi u dokolici uvijek čitao neke stare, kao jedro široke, amerikanske novine« Car 72; »prednje letno jedro« Ivelić (opis brika 'Pierino'); »ako su tri baštuna na floki, ontrat je prvi najveći trinketina« SJ RNA; v. *bark* (površina jedara), također *trinka, trinket, trinketa; trkentina* Račišće Skok ER.

trinkit v. trinket

trkentina v. trinketina

trkmar m — *dakmõr* Veli otok, Skok ER; *drakãr* Malinska (Krk) Skok ER; *drakman* »ja bacih još i drakman pored ankore, pa na obalu veži« Helin: Plava gajeta, Vidik, Split, 1977, br. 4, str. 9 (Pašman); *drakmâr* »gvozdena kvaka o koju se vješa meso ili kojom se hvataju i ispotežu sigli iz zdenca kad upanu« Rab Kušar; »motka s kukom (lat. tragum+mare)« Sa, Kl, Dean.; ARj; *drkmar* »čenkin, ganač, trogine, železna mačka, kotvice, *harpago*« Jur. Vitez. 354; Parčić »uncino, rampino (con quattro rebbi)«; *dȑkmār* Vrančić, Stuli, ARj, Skok ER; »željezna kuka sa 4 kraka« Vrg Jur.; *lakmâr* Pu Dean; *tahmar* ARj, Mak. Skok ER; *tahmõr* »malo sidarce (služi za hvatanje utopljenih predmeta, također i vrša)« Kom Mard. Pa. 304; *takmôr* Hv Skok ER; *trkmar* Po Ivaniš. F. 219; Sn; Bella, Brač, St, Kaštela Skok ER; PE VII, 597; »a čini je i trkmare za Kaštelanke za vadit sić iz gustirne i ribariman za vadit vrše iz mora« St, M. Uvodić 1952, 85, Grom St 1922, 10, 4; »šemet ili trkmar služi kao sredstvo za pronalaženje i spasavanje izgubljenih parangala, mreža i vrša« FG 1960, 102; *trsmar* Makarska, Skok ER. »Srlat. tremaculum?« Jur. DM nema.

trma f — »trma ili kalig, gusta magla daleko na moru« Pod Stojk.; isto u ARj, primjeri iz 1595, te Pavlinovića (iz Makarske krajine); »nebbia all' orizzonte« Parčić.

trnela v. trinela

troca f — »hajmica« Crnić, BN 107/H 2, 107/I 1; »sprava koja drži penun pribijen uz jarbor« Carić II, 344; »Troca je vezana za gorinju macu i pasana okolo jarbola opeta na macu; kraj njoj visi zdolu do barčice, da se š njun more trocat jadro, to je macu stisnut do samoga jarbola, neka ne telče po jarbolu« Vrb Žic 1902, 345; isto u ARj; Senj Moguš; »konop oko jarbola kojim se pritegne gornja lantina da ne lupa« Kom Mard. Pa.; Mljet Macan 213; Sn; u Ti također i *fũnda* Skok Term. 143. »konop kojim se zateže lantina uz jarbol (na leutu) zove se funda ili troca« Sa Gran., v. *leut*; u Sn zovu još i *trȍto*. Tal. trozza DM.

trocat pf — »raditi trocon«, »trocat jadro to je macu stisnut do samoga jarbola neka ne telče po jarbolu« Vrb Žic 1902, 345 (v. *troca*).

trojak m — »veli valih, trojaki« Vrb Žic 1902, 351; »ta ne vidiš kako vjetar na Vrulji kida oblačić. On aša... Kad mi pod Pokrivenicu, stalo ziđat more okolo nas, svaki trojak božji i naš« Šimić 14; »kad ga uhvati trojak, oblije mu svu provu, pa ga svali kõ u jamu« Šimić 26; »vrsta vala, velik val« (Brač, Ostojić) u ARj; v. *trećak, trojka*.

trojka f — Sn, isto što i *trećak, trojak*.

trojke f pl — mali oblik u reljefu naše obale (ako se tri račice spoje) Rubić 23.

trom adj. — fig. »lađu zovu... tromu koja je neposlušna« Dbk Zore 1869, 328.

tronoga f — »naslon za penun« Kr.

trsten v. trastan

trtajun m — Sn »štap i konop s pomoću kojih se općenito steže vrh mijeha, u pom. služi za vađenje škarama koji se zaglavio u rupi od blazinje«. Ven. tartagiòn Bo., ali ne u nav. znač.

trtana v. tartana

trublja f — »nav ima trublju čez ku iz sebe vodu čisti« Glav. 318, isto u ARj, gdje se tumači »trublja je metalna cijev«, mislim da je Glavinić mislio na crpku, pumpu, kojom se iz santina crpe, pumpa more.

trumba f — »dimnjak na parobrodu«, *trunba od vapora* Senj Moguš; Kuć Ped.; Mn, Sn, St, Tg, opć. u Dalm. (prije drugog svjet. rata); ima i ARj, zabilj. u Hrv. primorju; 2) *trûnba, trûnbe* »zrake koje se na zapadnom horizontu i nebu vide nakon zapada sunca, znak su da ispod horizonta ima oblaka, ali ne gustih, pa se smatraju predznakom lijepa vremena« Sn; 3) *tromba marina* »morska pijavica (veliki vihor na moru)« BakŠkr TŠ; ML Tur. 81; *trunba marina* sin. *p(i)javica* i *šijun(ada)* Sn, srednja Dalm.; Kuć Ped. Tal. tromba, tromba marina DM.

trumbun m — »vrsta topića iz kojega se pucalo u znak opasnosti«, »sa jednoga trabakula sa Račišća stadoše lumbardati iz trumbuna« Tresić 1897, 21. Tal. trombone DM.

trunbit impf — »trubiti, kaže se o vaporu: *vapor trunbi*« opć. u Dalm. Tal. trombare DM.

trupa f — 1) »primitivna lađa od dasaka u Gradcu (Gradac u gornjem Makarskom primorju), kojom se služe za prevoz iz Neretve. Presjeka je trouglastoga« Skok Term. 129; 2) »dug hrastov komad, ovako skvadran, iz kojega se pilaju madiri« Ti Skok Term. 146.

trupica f — 1) vjer. u znač. *ašte od krme* u primjeru »na sridi trupice ka zadnji kraj veže / dvi oble vitice, u ke tmun prileže« Barak. 172; ARj navodi isti primjer iz Barak., ali obrađivač nije razumio pravo značenje riječi; 2) *neretvanska trupica* »čamci namijenjeni lovu cipala i jegulja na ušću rijeke Neretve, njenim plitkim rukavima i riječnim jarugama. Mogu nositi najviše do 300 kg tereta zajedno s veslačem. Dno imaju koritasto, u sredini su vrlo široki a prema krajevima se naglo suzuju. Izvana su premazani katranom što im daje naročit izgled« Br, Zagreb, 1952, 3, 140—141.

trupit pf — »udariti u dno« Sa Dean.

truplo n — »trup broda reče se truplo, rjeđe škaf« Kuć Ped.

trzaruo v. trcarol

tuć impf — 1) u fig. izr. *tuć more* = ploviti, navigati, boriti se s morem; »Volio bi još sto godina tuć more, nego izučit najtanju od njih« St Cett. 1928, 279; »jeman svoj brod navu kojoj san i kapitan, pa tin svojin brodon tučen debela mora i prinašan našu domaću robu u strani svit« St Kovačić Š. 5; »otuda navike na lična odricanja i samoprijegor u životu na brodu, a u borbi s morem upornost često i do prkosa da se *tuče more*« Cecić; »vrag je more tući = teško je biti mornar« Šep Kursar; »znan ja što hoće rit tuć more!« Kuć Ped. (sin. *batit more*, Kuć Ped.). Kalk prema tal. *battere il mare* (navigare lungamente tra stenti e fatiche) DM; 2) u izr. *idro tuče* = jedro mlatara u vrhu jer nije dovoljno puno vjetra »kako ti neće tući idro ka' si brod usinija?« Šep Kursar.

tuć se impf — u fig. izr. *tuču se dva vitra* (tako zapravo nastaje vrtlog i pijavica, *šijun, trunba marina)* Sn.

tućat v. dućat

tufada f — »zagnjurivanje«, »zaron«, St. Tal. tuffata DM.

tûga f — »soba ili stan na kuverti« Carić I, 264; »kuća na palubi za kapetana i časnika, a bilo je jedrenjača koje su na pramcu tugu i za posadu imale« Ivelić 203; »osvjetljati mjedene rešetke na tugi« Tresić 1897, 10; Tg Skok Term. 144 (sl. 52 E); *tûga* »to je u stvari za lakat viši od kuvirte plafon kamare koja je ispod krme« Kuć Ped.; opć. na Jadranu. Tal. tuga DM.

tunbin m — »prostorija na brodu«, »spavalo se dvanaest sati, a isto toliko i radilo. Četiri gore, četiri dolje: četiri sata na kuverti, četiri u polutamnom kaštelu, u vlažnom tumbinu u kojem je intenzivno vonjalo po plijesni i oštrom

dimu parafinskog ferala«, »živeli smo va tunbinu ki ni bil veći od četiri metri i prez fineštrina. Lampa na petroljo smrdela je po vas dan, pa je ono malo arije ča bi dohajalo skroz tanbuć bil pravi regal božji« Barb.- Jurk. 1972, 45 i 167. Ven. tumbin Bo., tal. tombino.

tund m — »pun mjesec, ušćap«, *tônd* (i *ušćap*) Sn (danas gotovo samo *ušćap*); *tònda* f Dbk Mljet Skok ER; *tûnd* m Kom Dean.; Smokvica (Vinja, ARj) i Blato na Kor, Perast Skok ER; *tûnda* f »svitli se treći dan po tundi« Bol Brač, Smotra dalm., Zadar 1918, 16, 1—2. Tal. luna tonda DM, tondo de luna Ros.

turit pf — u izr. *turit brod u more* u St Ped.

---

tuta adj. — u izr. *tuta* forca »svom snagom«, »brodom se tuta forca zaleti na škrapu« opć. u Dalm. Tal. tutta forza.

tvindek m — »međupalublje« Majc.-Sim. Engl. tween deck.

tvrd adj. — izr. *brod tvrd na moru* »brod siguran, stabilan na moru« Sn.

U

ubit se pf — kaže se fig. za more u znač. »ki bi bija reći da će se noliko more vako ubiti samo u sebi« (= ... da će se onoliki valovi ovako naglo stišati), »ka' se more ubije samo u sebi, vrime će se prominiti«, »ne more se graiti parapet ako se iza njega ne bacu škuljere di će se more ubijati« (= ne može se graditi branik na lukobranu ako se iza njega ne bace gromade velikoga kamenja o koje će se valovi razbijati; »izmeju stin (od koji je sagrađen mul, ostavljaju se procipi da se u njima more ubije« Šep Kursar; v. *more; vitar.*

ubonacati se pf — u izr. *ubonacalo je* »na moru je nastala tišina« Nin Maštr.; v. *zbonacati.*

udaviti se pf. — »ugušiti se u moru« Šep Kursar; ARj; ima (iz XVI st., Š. Menčetić).

u d i l a t i v. b a r k a

uditi pf — 1) u izr. *jadru skut uditi* »zatvoriti jedro«, »toj more brodeći s fortunom jadrismo / more nas škropeći, jadru skut udismo« Marulić: Suzana stih. 739—740; 2) *uditi timun* »utaknuti timun« Vrg Jur.

udol m — »morski usjek« Šim. 1982, 296.

ufičal m — »časnik, oficir na trgovačkom brodu«, *ufičal od kuverte* »časnik palube«, *ufičal od makin(j)e* »časnik, oficir stroja« Majc.-Sim., opć. u Primorju, Tal. ufficiale DM.

ugristi pf — u fig. izr. *ugrizen brod* »koji je ugrizen ako je previše uzak u vodenim i podvodnim linijama krme, tj. bokovi su mu na krmi preuski pa je zato vergulast« Sn.

uhititi pf — »ako se uprav proti vjetru jedri, koliko lađa naprijed stupi, zovu uhititi« Zore 1869, 327.

uje n — *ȕje od lana* »laneno ulje« Kuć Ped.; na cijelom Jadranu poznata je komparacija *bonaca kȃ uje / b. kako ulje, more kȃ ulje / m. kao (kako) ulje* i sl.; v. *bonaca, more;* »bacali smo taj dan s pramca ulje, e da se ublaži jačina valova, koji su rastrgano i neredovito mlatiti po palubi i bokovima broda; ovako su valovi ostajali bez svojih kresta, pa smo ih tako lišavajući ih njihovog najjačeg oružja — umrtvili« Crnić: Na burnom Atlantiku, Jugosl. pomorac, Zagreb, 1927, 19—20, 8.

ujužit se pf — u izr. »vrime se ujužilo, pa kiši dan i noć« Sn.

ukavac n — »to je ono jugo šta zavije i zove se *krivičina;* čuje se od njega velika uka, i zato ga niki zovu *ukavac*« Po Ivaniš. F. 26; isto u ARj.

uklipit pf — »ako bi uklipila bonaca, rekli: pogrda i vitar ka' nas je vako tradija!« Šep Kursar.

ukrcat(i) pf — »unijeti što ili koga u brod, primiti koga u brod ili uzeti koga u radni odnos na brodu, uliti mora (kad je za vrijeme jedrenja riječ o velikom valu), u fig. znač. opiti se ili prejesti se; npr. ukrcali smo sve ča je bilo za ukrcati, ja ga neću ukrcati (tj. neću ga primiti u svoj brod), ukrcaće ga (tj. uzet će ga u radni odnos na brodu), va na' je ukrcala tolitar (tj. ovaj val nam je ulio hektolitar mora), dobro je ukrca! (tj. jako se opio!); *dojti ukrcati* tj. doći (doploviti) brodom po koga ili što (npr. mi ćemo vas pri večer dojti ukrcati u našemu brodu); *pojti ukrcati* tj.

poći po koga ili što brodom (npr. ka' ćete ga pojti ukrcati?); *iti ukrcati* ići po koga ili što brodom (npr. jesu li ga išli ukrcati?); *ukrcati se* znači ući u brod, zatim stupiti u radni odnos na brodu, u fig. i udati se, *ukrcaj se* = uđi u brod, *ukrca se je* = stupio je u radni odnos na brodu; *glavno da se je ukrcala* = udala!, isto i *ukrcavati se, koliko se to ukrcajete*? (= koliko to ulazite u brod?), *svaku malo se ukrcaje i iskrcaje* (tj. često stupa u radni odnos na brodu i često ga prekida)« Šep Kursar: Žir Finka-Šojat; Kom Mard. Pa.; Mn, Sn, St, Tg, opć. na Jadranu; u fig znač. »oni ca su prvi u sprovodu već su se ukrcali u crikvu«, »ca si se ukrcala meju divojke?« (prigovor starijih žena u procesiji svojoj vršnjakinji koja u procesiji ne ide sa starijima, gdje joj je mjesto, nego s djevojkama) Sn; ARj; od XVI st.

ukrmiti pf — u izr. *ukrmiti vjetar i more* »pomorska riječ i znači okrenuti lađom tako da vjetar puha i more dere u krmu lađi« Zore Rad 115; 178; isto u ARj; »dirigere la prova« Neretva Babić 1875, 4; v. *uskrmiti.*

u m a r i n a v. o m a r i n a

u m b u o v. l u m b u l

umočiti pf — kazna na nekadašnjim jedrenjacima »umočiti u more, morje, perf., imperf. močiti, umakati, immergere, intingere; Ur. brod. paragraf 28. *Kapetan bude vlastan ... morske brodare, koji se nemirno, nepokorno ili nečedno uzvladaju ... u morje umočiti, na dnu lađe zatvoriti i u spone položiti* ... Kod najteže kazne spuštaju osuđenoga na konopcu sa lantine, križa velikoga jarbola u more, pak ga ispod kilja (kolumbe), na drugu stranu broda izvlače; blaži je stupanj kad krivca samo spuste u more da potone, pak ga tad opet na istoj strani izdignu na lantinu; treća je kazan kad krivca spuste samo do razine mora« Mažur.

u m o r n o v r i m e v. v r i m e

unca f — i *ûnča* mjera »oko 27 cm« Kl, Pu, Kor Dean.; fig. »sjećao se kako stokrat pri potezanju nije uložio ni uncu svoje snage, a natezao se je kao da poteže za četiri« Carić I, 199; »prem se u tih zgodah zna mornar vladati kadikad tako vješto da ne potroši niti uncu svoje snage« Carić II, 3. Tal. oncia.

unda f — »val, tal. onda« BK Lip.

unutrije adv. — komp. »više unutra, prema kraju«, »da si se puno pu' vanka, daj se malo unutrije, prema kraju« Sn.

upirač m — »prečka za veslača kod veslanja sjedećke« BakŠkr TŠ.

ura f — u izr. *ura na vesla* »stari su razdaljine na moru mjerili *urama na vesla*, npr. *jena ura na vesla, dvi ure na vesla* itd.« Šep Kursar; op. u Dalmaciji, v. *gvardija, straža.*

urebriti pf — u izr. *urebriti brod* »postaviti rebra brodu« Bakar Babić 1875, 21.

urka f — »nizozemski tip jedrenjaka prosječne duljine oko 60 i širine od oko 16 nogu. Imala je jedan jarbol s velikim latinskim jedrom, a ispod kosnika imala je relativno veliko posrtno jedro. Osim toga imala je i jedno pomoćno jedro. Sa strane broda na oplati urka je imala drvena pojačanja u obliku krila. Urka je bila slična nizozemskom jedrenjaku nazvanom heu (hulka). Taj je tip broda malo gazio pa je mogao pristajati i u najmanje luke. Heu je mogao nositi i oko 300 tona. Sredinom XVII st. u sastavu dubrovačke mornarice bio je jedan tip broda urke veličine 300 kara nosivosti« Luetić 1964, 26—27; Luetić 1969, 61.

useknuti pf — isto što i *oseknuti* (v.), »kad pak (more) udre u se, kažu *oseka je ili osekaj je* (na Lastovu) ili *useklo je more* (u Cavtatu; pored ovoga izraza kažu *rekesa je*) ili *uteklo je more*, ili *suša* (u Budvi)« Zore 1869, 323.

usiniti pf i **usinjivati** impf — »okrenuti pramac toliko prema vjetru da se jedro znatnim dijelom isprazni, pa brod zbog toga izgubi brzinu«, »ča brod usinjiješ, vlaše! brez potribi brod se ne smi nika usiniti« Šep Kursar.

uskopat se pf — u fig. izr. »more kao da je uzavrelo u kotlu, uskopalo se« Carić I, 40.

uskrmiti pf — »poslije jedrenja okrenuti toliko koliko je više moguće niz vjetar, okrenuti krmu vjetru«, »ka' su uskrmili, more je pritilo da hi sanbisa«, »došli smo na burtiž i onda uskrmili za dojti di ćemo salbun iskrcati« Šep Kursar; v. *ukrmiti.*

u s k u h a t v. m o r e

u s o, u s l a v. u z a l

ušćap m — »pun Mjesec«, opć. u Dalm., sin. *tûnd* (v.); *uštap* ARj potvrde od XVI st.

ušće (ûstje) n — »otvor luke, ulaz u luku (danas prevladao ital. *bûka*)«, »na ustje od luke dojdoše, gdi htihu« Hektor R. st. 1072; ima ARj.

uštrc m — »visok mršav (čovjek), također vrsta skoka u more« Trpanj Fer. 459.

uticati impf — u izr. *uticati moru* »bježati moru«, »da nismo uticali moru, bilo bi nas nalilo, tj. da nismo išli brže od valova . . ., to je ka' se jedri u krmu (izraz 'kad se pusti na suho')« Šep Kursar.

ũtiha f — »mirna površina mora« Šim. 1982, 296.

utindati se pf — »napraviti sjenu tindom, na brodu jedrom« Žir Finka-Šojat.

utok m — »utočište, zaklon«, »de poggiata, Anlaufen, abfallen, iz Kazalijeve zbirke« Babić 1875, 13; »vidi li se za vjetra i dim, otvorenom čamcu ne ima više puta, te valja položiti jedrilje i tražiti si utok« op. cit.; ima ARj.

uton m — »razina do koje brod utone«, »brod sada ima samo pet nogu utona, možete još u nj krcati« St Kolomb. 1889, 25; Vitez. ARj.

utonit pf — za brod »brod je utonila, nemojte višje krcati, utonit ćemo, tako se kaže ako je brod utonuo zbog velikog tereta ili zato što propušta more« Šep Kursar; opć. u Dalm.; ARj.

utop m — utapanje u moru »pa kad me ono lani nije našao utop, neće nikad« Šimić 13; ARj.

utopavac m — »utopljenik«, »jeda zgar pogledaš utopavca mene« Vet. 471; isto u ARj.

utopit pf — 1) *utopit sidro* Šep Kursar; 2) *utopit se* »umrijeti tako da se uduši, udavi u moru« opć. u Dalm. i na Jadranu; u fig. znač. »neka se utopi u more ka' je nako neharan!« Sn; fig. *utopi se* (ili *utopila se*) kaže se za onoga (ili onu) koji je nesretan u braku, također u istom znač. »utopi se u duboko more«; ARj.

uvala f — »draga« Šim. 1892, 296.

uvatiti pf — »*uvatiti* (ili *izajti*) u burtižanju znači stići ondje gdje se želi ili zamišlja (bez okretanja jedra), npr. sa' ćemo uvatiti Kružić« Šep Kursar.

uvor m — »morski usjek« Šim. 1982, 296.

uza f — »ribari zovu uza konop dug od osamdeset do sto metara, 'zametnuli smo mrežu na tri uze od kraja'«; »stari su razdaljine na moru mjerili i na uze (uza je konop od 100 m kojim se poteže trata)«, »bit ćemo bili daleko jenu uzu o' mula o' Krke« Šep Kursar; »dugi tanki konop: uza debeloa, što noa nju mejnu fraškuni. lancoana ili uze ili arganeli; uzoa je prva do šabake, ostoale su arganeli. na pet na šest uz« Vrg Jur.; opć. u Dalm.; u općemu znač. konop(c)a u ARj brojne potvrde od XVI st. pa dalje; »a co ako se komu uža zamorsi / ako se komu son izvorsi?« Božanić 112.

uzal m — 1) u znač. »grop, čvor« u čitavoj Dalm.; *ũso, ũsla* Ca Dean.; Pu Dean.; *ûzalj* Sa Dean; Vrg Jur.; ARj; *ũzō* Lo Dean.; *ũzōl* Kl Dean.; *španjolski uzal* »valja učiniti oko debla španjolski uzao« Cett. 1928, 189; 2) mjera za brzinu broda, opć. u Dalm.

u z a l j v. u z a l

uzda f — »mura« Cavtat Babić 1875, 6; ARj (cit. Popovićev sh-njem. rječnik).

u z o (l) v. u z a l

uzvozit pf — »i plav jaka bude, u njoj vozci mnozi, / ter kad se otkude na vesla uzvozi« Hektor. Poslanica G. Lovrinčevi, stih. 195—196.

uzvesti pf — »napredovati«, »mušno ćemo uzvesti, velik nam je vitar u pro-

vu, a nas malo vozača« St Kolomb. 1889, 25.

užba f — »pun mjesec, uščap«, »luna plena. plenilunium« Jur. Vitez. 374; Sa Dean.; »mina, užba, mloadi misec, prvi kvarat, drugi kvarat, učinilo (jugo) na užbi« Vrg Jur.; *ȕžbă* »uštap« Senj Moguš; »ribanje će početi četvrtu večer poslije užbe« Lorini 225; Sn; opć. u Dalm.; ima ARj.

užeć se pf — u izr. *vjetar se užeže* »kad se užeže vjetar, onda dimi po moru« Pelj Bjelovučić, Smotra dalm., Zadar, 1917, 3. XI, 1.

V

vagižat se impf — »voziti se u čamcu radi provoda« Trpanj Fer. 459. Tal. vogheggiare?

vagun m — brodska mjera za zapreminu = 1 vag. = 10 tona = 100 q = 10.000 kg.

vaina f — *vaina od ventama* »dio jedra« Mart Val. Tal. vaina DM.

vajat (se) impf — »valjati, ljuljati (o brodu)«, »ovi nas levanat danas ništo puno vaja« Sn; »brod se vaja« Kuć Ped.; *valjati* »undare« Vrančić 1595; Šep Kursar; *brud se vojo* Kom Dean.; Vrg Jur.; *vȁljȁt se* Senj Moguš; izreka »nima broda koji se ne vaja, ni čovika koji se ne vara« opć. u Dalm.; *valjati* i *valjati se* ARj ima potvrde iz N. Ranjine, Vetranića, Barakovića, Kašića, Daničića, te iz rječnikâ (Bella, Stulli, Vitezović, Mikalja, Vrančić itd.).

vajavica f — »valjanje valova, ili broda«, »vajavica je, ako idjem po brodu, smutit će me« St Kolomb. 1889, 26; opć. Dalm.; *valjavica* »uzburkane valove zovu pak šikavice ... čuje se često i riječ valjavica« Zore 1869; isto u ARj, osim toga ARj spominje tu riječ u rječniku Stullijevu *(barcolamento, ondeggiamento; nutatio, fluctuatio)*, Šulekovu, Ivekovićevu, donosi da ju je u srednjoj Dalm. zabilježio Pavlinović *(valjavica, valjanje mora)*.

vaketa f — »platna knjižica za pomorce (na brodu)« BakŠkr TŠ; »svi poslovi oko plaćanja posade« Sn; »platna knjiga ... časnik je poslije straže nastavio pregledom vakete ili knjige tereta« Suz. 2, 42, »pa mu odmah utrapili brodski dnevnik i vaketu — platnu knjigu« Suz. 197. Tal. vacchetta DM.

val m — uopće, posebno *val morski*, ARj ima brojne potvrde od XV st. do danas, u rječnicima Vrančićevu, Mikaljinu, Habdelićevu, Vitezovićevu, Bellinu, Belostenčevu, Jambrešićevu, Stullijevu, Vukovu, Popovićevu; brojne potvrde općenito na cijelom Jadranu, ali je u nekim govorima ta naša riječ zamijenjena italijanizmom *bȍta* (Brač) ili *reštȉja* (Vrg Jur.).

vala f — »dva râta obično zatvaraju veliku uvalu ili valu; najveće su vale kod nas Tajera, Salduna, starigradska, kaštelanska, velalučka, Nečujma« Rubić 5; »morska uvala, drȃga, zaljev« Žir Finka-Šojat; opć. u srednjoj Dalm., najčešće s nav. akc.; »u svakon kući jema svojega dima, a u svakon vali svojega vitra (= svak na svoj način)« Sn; Kom Dean.; »šesno se vȃle / stivale / cili Broč / naricale / pusti / pisak / gusti / u svoja dna / ugnale / vitre utišale / vâle pogucale / sbonacale / za lito se parićale« Pulišelić: Vale; *vȁla* ARj (Konavlje, Vuk, Bogišić, Iveković, nar. pjesma, Rab Kušar): »mogu van reć da je vala duga kâ od Splita pa do ...« St, Grom M. Uvodića. 1922, 10, 2; Bož Cronia; Perast Brajk.; »zbogun moja od Plitvina vala, / kad san kanta, sva si odavala« Š. Vučetić 1972; Vrg Jur.; Ca, Kor, Lo Dean.; BakŠkr TŠ; Senj Moguš; »lipo ti je nasrid vale more, / još je lipše u Komiži poje« D. Fio: Dalmatinske pjesme, 1972, 132—133; Gr Elez.; Kuć Ped.; BK Musić; »a kad su bili blizu punte od vale« Mak Bujas 318; Skok ER. Tal. valle DM, vala Ros.

valada f — *valôda*, isto što i *vȃla*, HvD; »velika vala« Sn, nema ARj, Par-

čić, Skok ER (samo *vala*), ČDL (*vala*), ni DM. Ven. valada?

valan adj. — »valovit«, ARj (Vrančić *fluctuosus*, Habdelić, Bella, Voltiggi. Stulli).

valica f — dem. od *vāla*, svugdje gdje se upotrebljava *vāla*; »valice su manja udubljenja među ratovima (v. *rât*) ili na boku istog rata; njihov horizontalni oblik ima formu velikog slova V, komu je vrh okrenut prema kopnu, a produžuje se na nadmorski teren malenim dôcom; katkad se na njihovom vrhu nalazi bočatna voda« Rubić 6.

valomet m — »drâgi na moru imaju žal, a kadi more skače na kamik zove se valomet« Vrb Žic 1899, 228; isto u ARj; »uvalica sa žalom« Vrb Žic 1902, 351; »stare žene skroz fineštre krive vrat / i broje minuti / i ure, / habaju kako pod valometih krklja more / gonjeno od bure« Žic-Kl 1963, 38.

valovit adj. — »talasast, uzburkan, buran, koji je pun ili što je puno valova, što se pokreće ili ljulja kao valovi« ARj, u rječnicima Mikaljinu, Vitezovićevu, Bellinu, Belostenčevu, Jambrešićevu, Voltiggijevu, Stullijevu, Vukovu itd., brojne potvrde od XVI st. pa dalje.

v a l j a t(i) (s e) v. v a j a t (s e)

v a l j a v i c a v. v a j a v i c a

vang m — »na sportskoj jedrilici to je isto što i bum«, »ako to (sc. letanje) zbog pritega buma (vanga) nije moguće, onda on mora prelaziti sa boka na bok uvijek okrenut licem prema krmi (iz poglavlja Letanja jedrilicom klase CADET)« Priručnik 31. (Tal. je izraz za to *ostino*, ven. *ghia* »specie di braccio che serve a trattenere il picco in una data posizione« Paasch, 468.

vankije adv. — »više vani, dalje od kraja«, »onomu na krmilu naredi neka se drži *vanije*« Carić I, 7; »daj se vankije, daje od kraja!« Sn; opć. Brač.

vanjõ m — »sluga na brodu, mali«, »vanjota nisu jimali, jer vanjo je bil kako sluga«, »bil je za vanjota na braceru Kovacićovih«, »mali od kuverte na braceru« Kom Božanić. V. *mali*.

vapor m — 1) »željezni brod na parni pogon«, 2) »svaki brod od željeza na mehanički pogon«; *japõr* Vrg. Jur.; *vapor* »(parobrod) je brod ki gre na ogenj« Vrb Žic 1902; 335; Bož Cronia; ima ARj (Vuk nar. pj., Nemanić, Rab Kušar, Vrbnik); Senj Moguš; BakŠkr TŠ; »jučer je došao s ingleskim vaporom« Šenoa 15; Rab Kušar »ven. vapor«; »vapore, vapore, / dno ti se proselo, / ti si moga draga / u Polu odvelo!« St, M. Uvodić: Dujkin dvor, 1973, 39; »plinara za koju bi godišnje doša vapor-dva garbuna« Kovačić 17; KZb 1, 301; fig. »jemali su oni toko uja u kamenicu da se u nje moga i vapor okrenit!« Brač, Ložišća; »i mladi mornari / ki su na vapore« St Kar. II, 10; »a danju kad prolaze bili vapori« Cett. 1954, 25; »vapore, vapore, / Bože se prosejo, / što si moga draga / u Polu odveo« Delorko 1969; *vapor komerči* »trgovački, teretni parobrod« St; *vapor na jidra* »parobrod s jedrima« BakŠkr TŠ; *vapor na tambur* »parobrod na kotače« BakŠkr TŠ; *vapor na tambuć* »brod na kotače« Majc.-Sim.; *vapor malog kapotađa* »v. male obalne plovidbe«, *vapor velikog kapotađa* »v. velike obalne plovidbe«, *vapor di lungo korso* »v. duge plovidbe, što traversaju očeane« Kuć Ped.; »Kada tko pristajući motornim brodom udari u obalu, porugljivac će mu reći: 'Ka' tako lipo dolaziš na kraj, neka ti kapitanija da brevet za inkoštavati vapore'!« Šep Kursar; Nin Maštr.; BK Musić. Tal. vapore DM.

vaporant f — »mornar što služi na parobrodu; od tal. vaporante s istim značenjem. 'Pepić me odpeljal k principalom naših vaporanti' Naša sloga, god. 20, 45« ARj.

vaporaš m — »mornar koji je plovio na parobrodima a ne jedrenjacima« M 1933, 9, 4; »na parobrod ne bi ni da ga zovu: ono je za vaporaše, a on je mornar!« Car: Oj more 172.

vaporet m — dem. od *vapor* »malen parobrodić« St; Mn, Sn, Tg, opć. u Dalm.; *vaporet o' filance* »parobrodić financijske straže« srednja Dalm. (zabilj. u St); *vaporet o' šanitadi* »parobrodić lučkog zdravstvenog ureda« Kat. 1925, St, opć. u Dalm.; *vapòret* BK Musić. Tal. vaporetto DM.

vaporić m — dem. od *vapor*, ima ARj s primjedbom da se govori po svim našim primorskim krajevima; BK Musić.

vaporin m — dem. od *vapor*, u srednjoj Dalm. Tal. vaporino DM.

vaporišta m — »mornar koji je ukrcan na vaporu«, isto kao i *vaporant*, *vaporaš* (v.).

varât pf — »porinuti brod u more«, Kom Mard. Pa.; Majc.-Sim. Tal. varare DM.

varć pf — *vārć* »varglo je vitra = bacilo je vitra, ražešći se vitar (izraz za razvoj oluje)« Kom Mard. Pa.

v a r e j a v. v a r i j a

varf m — »vrsta drvenoga keja«, »od keja na vodu pod pravim uglom, a u dužini od sto do sto pedeset metara pružaju se takozvani varfi... na čelu varfa stane jedan brod, a na njegove dve strane vežu se po jedan ili dva broda« B. Đaja: Mali 118. Engl. wharf.

varhukumit m — oficir, zapovjednik galije, u Kavanjina za tal. ven. izraz *sopracomito* na ratnom brodu; ARj.

varija f — »dio glavnog jarbola koji se nalazi uz donji dio jarboreta, vršni nastavak«, »vrojak (= vršak) od jarbora zove se varija« Po Ivaniš. F. 292; *vareja od trinketa* »na vareju od trinketa dolazu četiri sarte preparte, boceja od manta, dva štrajeta, koja se do potribe uvatu za krmu za sigurnost jarbora« Po Ivaniš. F. 293; »Nogu, nogu i pol spod verha ima jarbolec variju. Na samom veršiću ima koti jednu kapulu od derva, to je pomul. Od pomula do varije je jarbolec najtenji. Na variji je koti jeden vrat: na ton vratu vise do dva konopca, ke zdrže jarbolec da ne pade« Vrb Žic 1902, 342; isto u ARj; »kraj, varija penuna = kraj penuna« Carić II, 344; »okrajci križeva« Ivelić (opis brika 'Pierino'); »on del jarbola od krožeti do teštademara« Dob SJ RNA. Ven. varèa DM.

vašel m — »općenit naziv za veći brod« Luetić 1959, 31; »nava i vašel su sinonimi« Milošević Š. M. Pom. zbornik 3, 1965; BK 1686, GPMK 1955, 49; »nosio je do 400 tona... 15 ljudi posade« BK Prčanj 1764—1797, GPMK 1956, 107; Silba 1803, Star. 45—46; vašel 'Tartar' 330 t nosivosti, 6 topova, 12 trombona, 15 pušaka, 8 sabalja, 18 ljudi posade, BK Herceg-Novi, poč. XIX st. GPMK, 1953, 57; u znač. »bojni brod«, »tu dođoše s vašelim fregate« Kun. 54, 222 (Pjesma o viškom boju), II pol. XIX st.; »brod, korablja... 'Ako bi se po zgodi koji brod ali vašelo razbio pod kojim selom, da se ima udriti u zvono'. Zakon lige ninske, oko 1500« ARj; Mažur.; »brodovi na 4—5 arbula« BK Pask.; »ratni brod« Or Vek.; »cesarske brodi, brodi na kih su soldati... i vašel« Vrb Žic 1902, 335; u znač. velikoga jedrenjaka (nave, barka i sl.) »mi na moru, što više starimo, niže padamo: s vašela na trabakul« Car: Oj more 169; *vāšijo* »zast. bojni brod, ratni brod« BK Musić; v. *vascellum*, II dio ovoga rječnika. Lat. vascellum; tal. vascello DM.

v a š e l o v. v a š e l

v a š i v. v a ž i

v a š i j o v. v a š e l

vaška f — »ako neki brod ima kaštel, onda je paluba između kaštila i ponta niža i zove se vaška« Kuć Ped.; *vaška od prove* »prednji zdenac«, *vaška od krme* »krmeni zdenac«, »Preko te palube se rušili valovi kroz rešetkasti otvor na ogradi, a vaška od prove i vaška od krme opasno punile morem« Suz. 2, 72. Tal. vasca DM.

vatati impf — »hvatati«, u izr. *vatati more* »ča višje greš doli (tj. dalje od kraja), vataš višje more (= više ideš brodom na velike valove)« Šep Kursar.

vatra sv. Nikole — »zovu češće *vatra sv. Nikole*, rjeđe *vatra sv. Jema*« Kuć Ped.; »Pojav vatre svetoga Elma, ili kako ga naši mornari inače zovu: vatra svetoga Nikole, jes vavijek primljen na brodu sa ushitom. Mornar misli da je to sveti Nikola koji se pojavlja i naviješta da je minula svaka pogibelj« Carić I, 254; tu je pojavu, bez

navođenja naziva, prvi opisao I. Đurđević »U najvećem smetenju od mora, kad naripe vjetri nabunjeni rvati plav kojugodi, od svake pomoći i od svakoga svjeta ostavljenu, narav milostiva, za utjehu i sahranu tužnijeh pomoraca, stvara njeke čudne plame, koji svojom svjetlosti razagnu tamnos od noći i svojom kreposti samire srdžbu od vjetara« Đurđević: Djela XXV, 2, 489; PE VIII, 36.

v a z e v. v a ž

vazest pf — u izr. *vazest noć na se* »u jedrenju znači jedriti noću« Sn.

važ m i **važi** m pl — »*saonice* za porinuće ili istezanje broda« PE; *vâši* »nalojio mu je vrlo vaše. 69. Zahitili su vaši dvije poluge, pomnjivo, meštre Luko, da ta glava poluge ne izleti, udri u nju, nek otiđe bolje pod vaše! (Tužna Jele od Vodopića) Dubrovnik (1868) 174. Pasko udri dva klina sprijed od vaša, da ne puzu. 176« ARj; »oruđe drveno sastavljeno od dvije debele grede sadružene su druge dvije tanje poprijeko kroz glave im promaknute. Ovi slog podstavlja se brodu jednako kad se porinjiva ili na suho isteže« Dbk Vod. 2; »kad se brod zgradi, vaši su njeke potporače koje, kad padnu, brod se rine u more« Zore 1895, 6; Ca, Lo Dean; »ponosno sjedi krasna lađa na dugim saonima, takozvanim *vazama*« Kumičić 91; »A onda smo skakali u vodu da spašavamo kastanjole, teze, puntale i ostalo drvlje, što bi sa važima isplivalo ispod porinutog broda« Kor Garčina NP; »radnici su podmetali važe pod bokove lađe« Garčina JS 1928, 1; Be Skok Term. 147 i 148; Kl, Pu, Kor, Kom, Sa Dean.; Mn, Sn, St, Tg, opć. u Dalmaciji; *vâži* BK Musić. Tal. vasi DM.

važulin m — 1) »okvir purtele na škafu barke« Kor Slad.; Tg Skok Term. 142 (sl. 51 D 12); Mn, Sn, St; 2) *važulin za pajule* »nosač pajula i užem dijelu prove i krme, za debljinu pajula niži od viržine« Kom Bož.; »Malo niže od verzini je pek po pjanah ze seke bandi po jena deščica zabjena, a ime njoj je važulin« Vrb Žic 1902, 340; 3) »pajeti, ruoduli, baluni, vardaluaji, važulini i pilun forabordo čuvaju buok ot broda« Loš Žuk.; »na manjim barkama, da se barka ne rovina kad se vuče na kraj, stavljaju se na madirima s vanjske strane malo ispod peškaje važulini« Kor Slad. Tal. vasolini DM.

večernjak m — »vjetar zephyrus, favon(ius)« Vitez. Lex. 12 (T. Matić); ARj.

veder m — »vrijeme«, »na brodu uvik vaja da gledaš koji je veder, ka' si na oceanu« Kor. Engl. weather.

vedro adj. — u izr. *(nebo) vedro kâ pina* »još ni kapje dažja nima; nebo uvik vedro kâ pina« Sn.

vela f — »jedro« Ulcinj Pask. Tal. vela DM.

velači m pl — »skupno ime za volantna jedra koja se dodaju stalnim jedrima kada tihi vjetar u krmu puše ...: kortelaci, škovamari i kortelacini« Ivelić 203. Tal. velaccia DM.

v e l a v o d a v. v o d a

veler — »jedrar, idrar onaj tko izrađuje jedra ili se na brodu brine o njima«, »tako san na jedrenjaku 'Tijuca' postal veler i brinul se o sin idrima« Barb.-Jurk. 1972, 168. Tal. veliero, ven. velier DM.

velerija f — »spremište jedara na jedrenjaku« Dujm. 1955, 4, 231. Tal. veleria DM.

veleta f — »letnjača — uzdužno trokutno jedro«; *veleta donja od kontropala; veleta gornja od kontropala; veleta od kontra; veleta od papafiga; velete s krme; veleta testadimora od pala, donja veleta kontrapala, gornja veleta kontropala; velete s prove, karbunera* (također *čađavka*), *veleta od papafiga, veleta od kontra, veleta testadimora od pala* Đaja: Mali 156; *veleta* »veliko letno gornje jedro« Ivelić (opis brika 'Pierino'); *veleta dolnja* »veliko letno košno jedro« Ivelić (ib.); *veleta gornja* »veliko letno vršno jedro« Ivelić (ib.); *velet* m, u manovri *tiramola* (v.) spominje Ivelić da »dispanzijer stoji na škoti veleta« str. 203. Tal. veletta DM.

Veliki Kar m — zviježđe (Veliki Medvjed) Kuć Ped.

Velo Krivo Kolo n — zviježđe (Veliki Medvjed) Sa Dean.

venat m i **vênti** m pl — 1) »to su one žice ke redu seka na svoju bandu i vežu vrh baštuna« SJ RNA (Dob); Ivelić (opis brika 'Pierino'); »dva konopa šta su privezana sa strane zovu se venti, a imaju boceje i koridure za nategnit« Po Ivaniš. F. 292; »baštun se sa strane pričvrsti ... pomoću dva kavo-de-fera« St Ped.; opć. u Dalmaciji; 2) »služe za potezanje važa pod brod« Be Skok Term. 147; 3) »konopi koji s obje strane drže vezano svićalo na svićarici, koji vežu svićalnicu uz aštu od prove« HvD. Tal. venti DM.

ventam m — 1) »zadnji del idra« Dob; »zadnji kraj jadra« Vrb Žic 1902, 343; isto u ARj; *ventân* »zadnji del jidra« SJ RNA; *ventoã* »gornji kut trokutnog jedra (i gornji, najtanji kraj lantine)« Vrg Jur.; 2) »dil jidra po vitru, za razliku od dila po jarbolu« Sn; v. *gucić;* v. *ventamus,* II dio ovoga rječnika. Tal. ventame DM.

ventan-grativ m — »špag okolo naokolo jidra, i to odzada« SJ RNA.

vera f — »okov«; 1) *vera od baštuna* »baštun leži na fudrah, do same ašti, tamo je ćapan s jenin kolombarom ki je zbijen va fudri« Dob; 2) *vera od jarbola* »da jarbuo stoji fermo inkonja se u skaci verom« Mljet Macan 213; opć. u Dalmaciji; 3) »doli, na dnu jarbola je jedan malo veći obruč, zove se vera, i na njen su kavije za vezat gindac, i pik i trocu« Dob, također u Dalm. Ven. vera DM.

v e r đ i n e v. v e r ž i n a

vergašeka f — (tip broda?) »jima dvie ruande, a provena se zove giš; na juarbulu ot prove jima ozguor giša baril i guabiju, a ozduol rijuondu; rijuonda je suamo za f karmu (bonvento)« Loš Žuk. Tal. verga-secca DM (ali ne nav. znač.).

v e r g o l (a) v. v e r g u l a s t

vergulast adj. — »izvrtljiv brod, brod koji nije stabilan, lako se naginje i prevrće«, *vergola* »'Poesia' ti je bila lipa gondola. Grihota da si je prodal. Nista ni bila vergola« Kom R. Marinković: Balunjeri pod balkonom; BakŠkr TŠ; Senj Moguš; *vergulast* Kuć Ped.; opć. u Dalmaciji (za takvu *gundulu* u Sn na Braču imaju i izraz *izvrćuša,* v.); *vêrguo* BK Musić; *vrbuljast* »brod je vrbuljasta kâ tikva, brod je vergula ka tikva, za vrbuljastu brod nije idro« Šep Kursar; *vrguljast* »takvu pasaru još današnji proizvođači izrade tako da joj korito počinje tek metar od krme, nema određene vodene linije, sva je u zraku a u vodi samo otprilike dvije trećine onoga što bi moralo biti. Neobično je zbog toga vrguljasta, to jest nestabilna i slabo vozi zato što joj je korito u vodi nesrazmjerno skraćeno prema širini (pramac izbačen pretjerano naprijed, a krme praktično nema)« Andrija Henjak Ivin, Tijesno (članak u Sl. Dalmaciji). Ven. vergolo DM.

vergulavat impf — »naginjati brod ili bilo što drugo« opć. u srednjoj Dalmaciji. Ven. svergolar Prati.

verina f — »vitica na konopu« opć. u primorju. Tal. verina DM.

v e r z i n a v. v e r ž i n a

veržina f i **veržine** f pl — »bočno pasmo« Pom. enc. II, 515; *verdžina* Lo Dean.; *verđine* Kol Svil.; Kor Dean.; *verzina* »Po dnu od barčice oznutra priko svih pjan od banka na provi do kermenoga banka je pre bok zabjeno jeno dva persta široko a perst debelo dervce i zove se *verzina.* Na verzini leže glavi od jenih deščic, ke se zovu pajoli« Vrb Žic 1902, 339; isto u ARj; *verzina* i *verzine* Be, Skok Term. »daske s kojima se u elipsi pokriva lađa po unutrašnjem dnu« str. 135 (sl. 48 A 25), str. 139, 144 (sl. 52 E I 10); Kl, Pu Dean.; Sa Gran., v. *leut; veržina* i *veržine* Mn, Sn, St, Tg; *vijerđine* Mljet Macan 212; isto Skok ER; *virđine* Račišće Skok ER; *viržine* Kom Mard. Pa.; Kuć Ped.; KZb 1, 301; v. *barka* Kor Slad. Ven. verzene DM.

vesalce m — dem. od *veslo,* »a bandice ima / žingon polivene; / a vesalca ima bašelka drobnega« Istra, Antol. 83; slično u Štefanića 153; »vesalca napraflja« Barak. 307; ARj ima s. v. *vesaoce,* Belostenec (*veselce*), Stulli (*vesalce*), primjeri su iz Barakovića »vesalca na-

pravih dva skladna s obih stran... vila 277. Trudan mornar... vesalca napraflja, jedarce razvije. jar 92.«, »... Z Levanta jadreći na dvisto vesalac (Hrv. nar. pjes. iz Istre) Nar. sloga g. 10, br. 5, 15. Zidoh na stenčicu, obličih plavčicu... na dvisto vesalac, na tristo jadarac. Nar. pjes. istr. 2, 4. Jarbuli su od jelve zelene... a vesalca, kako je užanca. 2, 65«.

veslajce n — dem. od *veslo*, Gr Elez.

veslar m — »izrađivač vesala« opć. u Dalmaciji.

veslati impf. — Voltiggi, Vuk, Iveković, Daničić, ARj (nema primjera s Jadrana).

veslo n — ARj navodi ove rječnike: Vrančić (1595), Mikalja, Habdelić, Vitezović (međutim iz Vitezovića navodi kao primjer 'casteria; veslarnica, mesto u ko se spravljaju vesla i ostalo oruđe brodov, gda brodi počivaju', što nije adekvatan primjer, a nije ni potreban jer Vitez. ima »remus«, str. 354 Jur. Vitez.), Bella, Belostenec, Jambrešić, Voltiggi, Stulli, Vuk, Daničić, Iveković, u primjerima se navodi kao prvi 1412, pa zatim iz starih pisaca i drugih izvora: iz Marulića, Lucića, Hektorovića, Zoranića, M. Držića, Glavinića, Barakovića, Bunića, Bettere, Daničićevih poslovica, Della Belle, Kačića, Bašića, Zuzerija, Vukovih nar. pjesama, Osvetnika G. Martića; *veslo* je opći naziv na cijelom Jadranu od najstarijih vremena do danas, ali od njega nikada u živu govoru nije bio izveden glagol »veslati«, nego se za radnju pogona broda veslom uvijek upotrebljavao i danas se upotrebljava glagol »voziti«, »veslati« je nastao umjetno u novije vrijeme te je iz knjiških izvora ponegdje ušao i ulazi u živi govor; 1) d i j e l o v i v e s l a *rûsalj* »ručica«, *debělo o' vesla, srída o' vesla* »sredina vesla«, *pálo o' vesla* »donji dio vesla kojim se zahvata more« Šep Kursar; *žirũn* »što se drži u rukama«, *vogadûra* »mjesto gdje se veslo vrti na sohi, kad se njime vozi«, *poālā* »u moru« Vrg Jur.; *rucẽj* »drži se u rukama«, *pála* »njome se vozi« Kuć Ped.; *rucêj, škarmadûra* ili *štropadûra* ili *vogadûra, pālā* Sn; *rucêj, zirûn, polā* Kom Dean.; Zore 1869, 325; *žarûn* ili *rucelj, vogadûra, pâl* (m) Sa Dean.; *rucẽj, bracũl* ili *zirũn, pōlā* HvD; *rùcio* ili *rucej, pála* La Kr. Dean.; *žiron, strop, pirata* La Stem.; *rucej, štropadura, pala, punta pale* Ro Cec.; *rucjel, pala* Kol Svil.; *žirûn* ili *mȁnig, pàlica, vôga, lopȁta* ili *perȁča* Dob; *žirun, vogadura, pala* Mart Val.; *žirun, vogadura, pala* ili *lapaca* Vrb Bol; *žirũn, vogadûra, puâla* Loš Šat.; *ručȋca, žirûn, vogadûra, puâla, mezalûna* Loš Žuk.; 2) n a z i v i v e s a l a i v e s l a č a u g a j e t i i l e u t u »*veslo od krme, veslo od srede, veslo od špitala, veslo od trasna, veslo od prove* (a u leutu se veslo na provi zove *veslo od sigunde),* soha na krmi zove se *parada*« Sa Gran., v. *leut*; »*parada*, veslo na krmi s desne strane (gledajući s krme); soha se također zove *parada*; *spod parade*, na istoj strani ispred parade; *sigunda*, zadnje na lijevoj strani; *trastan*, ispred sigunde tj. drugo na lijevoj bandi počev ostraga; *veslo od prove*, treće na lijevoj strani, na provi« Ug Fil.; *veslo oda tme* »veslo od tame na svjećarici za razliku od vesla od svijeće, što sam čuo na Lopudu od starog ribara Iva Bogdanovića« Dean. Anali Hista. inst. Dbk, I, 1952, 285; »u gajeti: *veslo iza krme, veslo iz krme, veslo ispred krme, veslo iz mezarije, veslo iz kadione, veslo iza prove*« Muo Sim.; »prvo od desne strane od prove *trastam*, drugo metar od njega je *sekondo veslo*, trećo s desne strane od prove je *prima veslo*, četvrta je *parada* i još ribar za šijavanje koji upotrebljava jaram i na njega dva vesla, koja se zovu *vlage*« Ro Cec.; »1. *veslo s krme* ili *krmeno*, 2. *veslo prid krmom*, 3. *veslo trastan*, 4. *veslo drvena katina*, 5. *veslo vodena katina*, 6. *veslo na provi*« Pod Stojk.; *sredîr* »vozač srednjeg (petog) vesla« Sa Dean.; »u ribarici svaki *tovariš* (drug) na pojedinom veslu ima svoj naziv: *krmîr* koji vozi na paradi (krmenom veslu), *prikrmîr* koji vozi na veslu 'pri krmo' (pred krmom), *sridir* koji vozi 'na sridi' (na veslu o' sride) i *naukir* koji vozi na pramčanom veslu ili *veslu o škava*« Šep Kursar; »1) na gajeti: *veslo od karme*, 2) *veslo prid karmom*, 3) *trastan* (srida od broda i parvo katina od stive zove se trastan),

4) *fogũn*, 5) *veslo od škafa*; na leutu: 1) *veslo na rog*, 2) *špôda*, 3) *karmā*, 4) *veslo pri krmi*, 5) *fogũn*, 6) *puntāla gornjo*, 7) *puntāla dolnjo*« HvD; Baraković ima ove nazive *ručnik, plesni kraj*, Vila Slovinka 171; (u leutu) je *povozač* isto što i *šijavac*; *provir* vozi desno veslo od prove, spava pod provom, glavu drži ispod svoje sohe; *sekundir* vozi *sekundu*, drugo veslo od prove; *kumandir* vozi treće; *trasnir* isto treće; *špitalir* četvrto, koje se zove *špital*; *sredir* peto; *nakir* šesto: *međubanci* je naziv za ribara u leutu koji nema svoga vesla, Zadar Pait. 57—58; »vesla za barku su načinjena od bukovine, a duga su do dva metra i po« Mljet Macan 213; *veslo vitra* »mjera za vjetar: toliko slab vjetar, da su mu valići visoki kao širina pale od vesla« Vrg Jur.; »kaže se *vozili smo na vesla* ili *išli smo na vesla*« Gr Elez., opć. u Dalm.; »A ako ne bude vjetra? — Onda na vesla« Tresić Poleti 10; »od Splita do Stivana hodilo se onda na vesla oli na idra« Sn; *ura na vesla* »mjera za udaljenost« Šep Kursar, opć. u Dalmaciji; »'veslo je puklo u sohi' veslo je puklo na mjestu gdje stoji u sohi; 'veslo se izglojalo u sohi'; 'veslo je žigavo pa istrza ruke' veslo je u donjem dijelu suviše elastično pa istrza ruke'; 'veslo je puno ukorno' veslo u donjem dijelu nema elasticiteta; 'veslo je naciklo' veslo je malo napuklo (u istom značenju čuje se i 'veslo je ciklo' ili 'veslo je naciknjeto'; 'kalopati veslo' popraviti veslo koje je puklo (tj. na puknuto mjesto staviti duži ovoj ili kalup od lima ili žice); 'kalopano veslo malo povišje mora' popravljeno veslo malo iznad mjesta dokle se moči u moru; 'krikor u veslu' drveni klin poput škerma u debelom dijelu vesla uz rusalj (krikor se stavlja u veslo koje izvrće ruke; vozač jednom rukom drži rusalj a drugom 'krikor'; 'upriti se veslo' gurnuti brod upirući se veslom o morsko dno ili kopno; 'svrći veslo', dignuti, skinuti veslo iz sohe; 'hraniti veslo' pohraniti, spremiti veslo, tj. staviti ga na njegovo mjesto duž broda (u šepurinskim brodovima stoje dva sa svake strane); 'ući veslo' uvući veslo u brod; 'veslo kaj kosir' veslo krivo, iskrivljeno kao kosir; 'veslo kaj kudilja' slabo, malo veslo; 'debelo kaj rusalj' debelo kao rusalj, dio vesla koji se drži u ruci (usporedba vrlo česta u šep. govoru); 'rak će ti ga (tj. veslo) iz ruk odući' rak će ti odvući veslo iz ruku, tim riječima se upućuje prijekor onome koji ne vesla snažno; 'brod brez vesal — čovik brez ruk'; 'nisa ni ja veslo cica' nisam ni ja veslo sisao, nisam ni ja budala; 'ura na vesla' jedan sat veslanja u brodu na četiri vesla po bonaci, mjera za veće razdaljine na moru jer riječ milja u šep. govoru gotovo i ne postoji« Šep Kursar; »vozio bi, ostarjela majko, / al je teško veslo bukovina... ojačat će bijele ruke tvoje, / oblaškat će veslo bukovina« Delorko 1969; »u momaka ruke kô bukova vesla« Anđelinović 1957, 82; u fig. znač. »Je, moje cure, sad je vaše vrime, i ruke na vesla« (tj. dajte se na posao, tražite sebi momka za udaju) St Jadr. pošta, 1925, 89, 2; »ali te čekaju na veslima! (to u ironiji kažu onomu koji se bez potrebe žuri)« Šep Kursar; u fig znač. »kad bi Družtvu pritila koja pogibil, ja bi prvi vaze veslo da ne bubne u kraj« (znač.: ja bih se prvi prihvatio posla, pomogao, žrtvovao se, angažirao) Sn; »teško se namȋrit na dobru ženu i dobro veslo« Sn; v. *brod*.

veštižijun m — »umeci kljuna«; »fudra od prove i sve što ona pokriva i cijeli taj dio prove« Mn, Sn, St, Tg. Ven. vestizioni DM.

veta f — »konop, odn. konopi koji zajedno sa bucelima sačinjavaju paranak zovu se vete« Kuć Ped.; »konopac za naročiti posao« Đaja: Mali 160; »konopi koji sačinjavaju paranak za podizanje teških predmeta i baraka na brodu« Ivelić 204; opć. u Dalmaciji. Tal. vetta DM.

vez m — »armiž«, »l'ormeggio, Vertäuung, riječ mornarska« Babić 1875, 11.

vezat(i) impf — »vezati konop, vezati brod«, ARj ima u pom. znač. samo dva primjera iz Barakovićeve Vile Slovinke »tad galiju tursku veza« (192) i »vezane pri kraju šešajke i plavi« (106) te još ovaj primjer iz Rose »odtlek viče dva ribarska (broda) vezana pri kraju« (61b); »lađu, brod; talijanski or-

meggiare il bastimento« Babić 1870, 7, Babić 1875, 2, i 11; u Dalm. se govori *vezat konop a armižat brod; vezati idro* ili *staviti idro* »privezati jedro za lantinu podvezicama koje su na jedru« Šep Kursar.

vezgalina v. sparelina

viceparon v. vicepatrono

vicepatrono m — »ukoliko je brod bio veće nosivosti i odlazio na dalja putovanja, te imao potrebe da zapovjednik njegov ima zamjenika, taj zamjenik se nazivao vicepatrono ili viceparon« BK XVIII st., Mijušković S. GPMK 1969, 25.

vida f — »1. alat za približavanje madira da bi se bolje sljubili jedan uz drugi; vida ima raznih oblika: *vida na skrok, (vida) s kruškom, (vida) s torkulom, vida fjorin* i drugih, 2. vijak« Kor Ivanč. 1962, 641; ARj nema u tim znač. ni uopće u pom. znač.; Sa Gran.; opć. u Dalmaciji; Skok Term. 148 i ER; *vita* Ca Dean.; v. *vidun, štruk*. Tal. vite DM, vida Ros.

vidun m — *vidun za stiskat drivo*, v. *vida, štruk*. Ven. vidon Bo.

vihar m — »snažan vjetar, koji vije vrtlogom, koji se kreće u vrtlogu« u ARj se navodi u rječnicima: Vrančićevu, Mikaljinu, Habdelićevu, Vitezovićevu, Bellinu, Belostenčevu, Jambrešićevu, Voltiggijinu, Stullijevu, primjera ima od Domentijana i Š. Menčetića do danas, od njih samo neki u pom. znač., tako Bella bilježi »fortuna di mare«, zatim po koji primjer iz Gundulića, Đorđića, Bašića, G. Martića, Barakovića, Čubranovića; »poznata riječ; talijanski: gran refolo, scione« Babić 1870, 7; *viher* Vrb Žic 1899, 238; *vihor* ARj s primjerom u pom. znač. iz Pavlinovića.

vihorina f — »vitar ispo nevere, šijun, strahota božja od vitra« Sn.

vijađ v. vijaj

vijađat(i) impf — »putovati brodom, broditi« opć. u Dalmaciji; *vijažati* »karag ti ne smi smetati voziti, okrićati idro i činiti sve 'no brez čega brod ne more vijažati kako valja« Šep Kursar. Tal. viaggiare DM.

vijaj m — »putovanje brodom« opć. na cijelom Jadranu; *vijađ* »brod se 'Reu' na viađ pripravlja / i družinu za broda sastavlja« Pelješac, JS, 1937, 9, 366; »pojedino putovanje« Kuć Ped. 39; »još ovaj vijađ i basta« Osmak 15, »jesi li plovio u Japan, nisi, a. E to je vijađ koji se mlađima sviđa« Osmak 42; *vijaj* također forma raširena po cijelom Jadranu, »i tako je svaki vijaj donosio brodovlasniku veće koristi« M 1931, 7, 8; *vijaz* Suz. 388; *vijaž* Vrg Jur; ARj ima *vijaj* i *vijajo* (Nemanić i Naša sloga, Trst). Tal. viaggio DM.

vijajić m — dem. od *vijaj* »malo, kratko putovanje«, »preturila je... preko dvjesta putovanja, prebrdit će i još ovaj posljednji vijajić do Iquique« M 1930, 2, 2.

vijažat(i) v. vijađat(i)

v(i)(j)(e)rđine v. veržina

vijola f — »ručna bušilica za drvo u brodogradnji«, ima ih raznih vrsta: v. *amerikanska* »za probijanje rupa u mekom i tvrdom drvetu« Skok Term. 147; v. *obična* i v. *na krik* »drugoj se mjesto ponte može staviti i kacavid« La Kr. Dean.; opć. na Jadranu. DM, Ping., Ros. nema; Bo. i Palazzi imaju, ali ne u nav. znač.

vinar m — »brod (trabakul) koji prevozi vino i u tu svrhu ima ugrađene posebne bačve prilagođene obliku brodske štive i trupa«, »vinari bi u takvim prilikama (ako bi bio jak vjetar, op. R. V.), ispunili morem određene bačve pod palubom zvane *provijere* i *krmerijere* u odnosu na njihov položaj bliže provi... ili krmi i tako osigurali najbolje moguće držanje broda na moru« Cecić 180; opć. na srednjem Jadranu, v. *vinarica*.

vinarica f — »lađa što se na njoj nosi vino« Vuk, ARj, ima i Parčić (»barca che trasporta il vino«), v. *vinar*.

vinč m — »brodsko vitlo« Majc.-Sim.; »on je dolje u štivi, veže bale za vinč« Katalinić 1911, 53, »vezao je vez za vezom o vinč, pa dao nalog drugom fakinu gore: tira« ib.; »ne da on nikome da posumnja u njegovu snagu. Takav je on na veslu, na jarbolu, na arganu, na

vinču, na snijegu i ledu« Car: Oj more 170; St PL 1893, 2, 15 i 22, 175; Senj Moguš; BK Musić; *vinć* »željezna sprava, koja nosi željezni valjak, položen vodoravno, te služi da se lašnje poteže, a određen je napose za iskrcavanje i nakrcavanje broda, te zato je vavijek i postavljen blizu bukaporte od srijede« Carić I, 264—265; isto Mn, Sn, St, Tg, Kuć Ped.; »naprava za dizanje, koloturnik« Žir Finka-Šojat; Kom Mard. Pa.; Suz. 388; »vodoravno istezalo« Kl, Pu, Kor, Lo Dean.; BakŠkr TŠ; *vînjč* Sa Dean. Engl. winch.

vinčman m — »čovjek koji upravlja brodskim vinčem, često je to timunijer« BK Pask.; opć. na Jadranu. Engl. winch-man.

vinotok m — »drveni sud u koji se toči vino, primorskoj djeci je služio kao prvi brod« Sn.

vintim m — »jidro po krmi« Po Ivaniš. F. 293. Tal. ventame DM.

vinjč v. vinč

virada f — »zaokret brodom u jedrenju« opć. u Dalmaciji; »učinija je deočo Poduji neka bi kâ učini jenu malu viradu« St; *virada de popa* (ili *poja ala banda*) »okret broda niz vjetar« NMJS 1929, 115; *virada de prova* »okret protiv vetra« ib. Tal. virata, ven. virada DM. Ros.

viraljka f — »dizalica« Senj Moguš.

viravanje n — osn. znač. v. *viravat* (istezati), »kaodifer, paranki, kriki, argan ili vreteno služu za viravanje broda iz mora na kraj« Ro Cec.

viravat impf — *virăt* i *virāvăt*, zapovijed *vira*! 1) »obrtati argan, mehanički dizati pomoću vitla, dizati sidro« Carić I, 265, Kom Mard. Pa., Suz. 388, Senj Moguš, Majc.-Sim., Ivelić 204, BK Musić, Vbs Gligo 40, Vrg Jur., Mn, Sn, St, Tg, opć. na cijelom Jadranu; 2) »obrnuti, okrenuti brod u jedrenju (u burdižu)« BK Musić, Mn, Sn, St, Tg, Sa Dean., opć. na cijelom Jadranu; u fig. znač. »mijenjati držanje, protusloviti« KZb 1, 301. Tal. virare DM.

virđine v. veržine

viržina v. veržina

višća f — u izr. *višća od nevere* »vještica od nevere«, »odnijela ga na oceanu višća od nevere« R. Katalinić J., Naš mornar, 1936, 120.

višepicun m — »drugi madir brojeći od kobilice« Kuć Ped.

vita v. vida

vital m — »nav ima argan ili vital, ki okolu obraća se« Glav. 319 (obrađivač u ARj ne spominje tu riječ).

vitar m — s. v. *vjetar* ARj navodi brojne potvrde od XIII st. do danas, također sve naše starije rječnike od Vrančićeva (1595), od potvrda su u manjem broju one koje se odnose na morsko značenje vjetra; na Jadranu, na otvorenom moru ovo je raspored glavnih vjetrova: istok E levant, istokjugoistok ESE jugo-levanàt (= šiloko-levante), jugoistok SE jugo = južina šiloko, jug S oštro, jugojugozapad SWS, lebić (= garbin), jugozapad SW zmorac (= meštral uz obalu), zapad W punenat, sjeverozapad NW maeštro-tramuntana (= meštral na otvorenom moru), sjever N tramuntana, sjeveroistok NE bura;

Jakost vjetra

Jakost po Beaufortu	Oznaka	Brzina u m na sek.
0	Potpuna tišina	0—0,5
1	Vrlo laka struja	0,6—1,7
2	Lagahan	1,8—3,3
3	Slab vjetar	3,4—5,2
4	Umjereni vjetar	5,3—7,4
5	Ojači vjetar	7,5—9,8
6	Jak vjetar	9,9—12,4
7	Oštar vjetar	12,5—15,3
8	Olujan vjetar	15,4—18,2
9	Oluja	18,3—12,7
10	Jaka oluja	21,8—25,1
11	Teška oluja	25,2—29
12	Orkan	više od 29

Znakovi

Dim se vertikalno diže. Jedrenjača ne sluša kormilo.

Jedva osjetljivi lahor. Dim se diže skoro vertikalno. Jedrenjača jedva sluša kormilo.

Osjeća se nešto. Dim se diže ponešto koso. Brzina jedrenjače 4—6 uzla (sic! op. R. V.)

Giblje lagane plamence i znakove. Giblje lišće stabala. Brzina jedrenjače 2—4 uzla.

Pruža plamence i znakove. Giblje male grane. Brzina jedrenjače 4—6 uzala.

Osjeća se već neugodno. Pruža zastave. Giblje veće grane.

Vjetar se čuje na uglovima kuća i na drugim čvrstim predmetima. Zviždi na koloturima i šumi na konopima. Giblje velike grane. Diže valove.

Diže valove koji se strovaljuju i kojima pjena odleti (za bure biva ovo kod svih valova). Giblju se slabija debla.

Za hodati proti vjetru treba se nagnuti naprijed i vjetar priječi hodanje. Govor proti vjetru otešće. Giblju se čitava stabla. Jedra skrajno zagušena.

Hodanje proti vjetru je teško. Slabije grane se lome. Diže crijep s krovova i lagane predmete sa mjesta. Moguće jedriti samo s flokom u krmu.

Obaljuje stabla ili ih lomi. Flok za oluju u krmu.

Djeluje uništavajuće. Nanaša teške štete biljkama i zgradama. Prevaljuje ljude.

Opustošenja: otkriva kuće, ruši dobro građene dimnjake, pomiče teške mase. (Turković 31);

»Ozija ustarhal staše meu njima, / kako ki strašnima vitri zagonjen brod« Marulić J. III 218—219, »kako no ki upuzi u porat jur mneći / da ga val pogruzi — vitar strašno dmeći« Marulić J. V 303—304, »s fortunom jidreći imil sam nevolju, / vitar me goneći, razbih se o školju« Marulić: Lipo prigovaranje 275—276; »na moru svi vitri kad se rastarkaše, / na naše zlo hitri ki s treskom ustaše« Hektorović Poslanica N. Nalješkoviću; »vitar se podvizat tad poče odzdola, / val vala dostizat« Hektorović R. 103—108; »tote oganj pak triskaše, / tote grade, dažje, krupe, / jak kamenje zgar metaše, / u jedno se vitri kupe« Gazar. Čak. rič 1974, 1, 63; »s četare stran vitri jako / / zlo more promutiše« ib.; za *vitar* se rekne da: *bavižâ, crnî, pobilūjē, podimūjē, diže krvāvi dim, diže kanpanēle* (= slapove, vrtloge, kad je bura) Sn; *bacilo je ništo vitra; vitar cedije* (= popušta); *ćuh vitra; desni vitar* »i tako je prošlo lijepo ljetno vrijeme kada duvaju maštrali (smorac) i ini desni vjetrovi« Tresić 1897, 5; *dobar vjetar* Bašić 188^b ARj; *donji vitar* (= meštral) St PL 1904, 17, 195; *vitar u faur* Sa Gran.; *forca vitra* opć. u Dalmaciji; *vitar inkalcaje* (= jača, žešći se) Sn; *vitar izvanka* Sn; *vitar iz kraja* Sn, *vitar s kraja* »u Dalmaciji zovu burinom« Carić I, 17; »Na morskim obalama za vedrih dana, u toplo doba godine, duva redovito noću vjetar od kraja prema moru, a danju od mora prema kraju. Vjetar s mora dune tokom jutra i potraje gotovo do zalaza Sunca, pa ga zato nazivaju *danik*. Nakon kratkotrajne tišine dune vjetar s kraja, koji potraje čitavu noć; ovaj je redovito slabiji od vjetra s mora, a nazivaju ga *noćnik*. Ako već duva kakav vjetar, a nebo nije pokriveno, pridodaje se vjetru koji duva *onaj s kraja*, dotično *onaj s mora*. Tako ako duva uopće vjetar od kraja prema moru, na primjer bura, ova ojača uvečer jer joj se pridruži vjetar *s kraja*, dok po danu bura oslabi jer joj vjetar *s mora*, odnosno njegov uzrok, djeluje protiv. Jedriličari i ribari se koriste mnogo ovim mjesnim povratnim vjetrovima jer je jedrenje uz obalu za vremena bez pravog vjetra omogućeno jedino ovim mjesnim lahorima, koji su onda prava blagodat za brodove na jedra. Prijelaz vjetra *s kraja* u vjetar *s mora* nastaje u smislu kako ide Sunce, pa se zato i kaže 'Ide vjetar za Suncem'; a vjetar koji ovako okreće nazivaju i *posunčar*. Redovito duvanje vjetra *s kraja* i vjetra *s mora* za vedra vremena znak je trajnosti lijepa vremena, dok ako ovi vjetrovi izostanu, znači da je nastupilo već neko poremećenje u vremenu, pa makar neprimjetno, te prijeti pogoršanje« Marki 110; *vitar od kraja* »ljeti se noću kraj ohladi jače nego more; stoga u zoru hladniji, gušći zrak s kraja prodire prema moru, gdje je topliji, rjeđi zrak; tako nastaje *vitar od kraja*; on ima *ariju od bure*, ali ne puše odakle i bura, nego vazda s kopna pa bilo u kojem pravcu kopno bilo; u Podgori nazivaju vitar od kraja *terin*« Kuć Ped.; (v. *terin*); *vitar krešije* »vjetar jača« Sn; Kom Dean. *vitar po k(ā)rmī* Sn; Kom Dean.; *vitar u krmu* Mikalja, Bella, Stulli, Zore (1869, 27), ARj; Sn; Sa Dean.; *vitar od meštrala* »da im Bog dâ vitra od meštrala« Delorko (Ostojić) FOB, 182; *vitar s mora* »zadune vitar sa mora, / odlomi granu od bora« Brač Ostojić (rkp.); *vitar ispo nevere* »vitar koji gre ispri nevere, isto *vîhorina*« Sn, u fig. znač. »jid mu je brzo pasâ isto ka i vitar ispo' nevere« Sn; »i nikud nestanu / s vitron od nevere i s marčenon plimon« M. Franičević: Plime; »zli će vitri od nevere... sve zamantat, sve progruhot« M. Franičević: Govorenje Mikule Trudnega; fig. o naglim emocijama »to i 'nako przo pasa / kâ vitar ispod nevere« Brač, Kežić; *u oko vjetru* voziti »remare contro vento, adverso vento navim remis impellere« Stulli ARj; *okrićat* u izr. *vitar okriće* za Suncon, opć. u Dalmaciji; *past* u izr. »vjetar pade sasvim« Carić I, 222; »vitar je pâ, sa' je bonaca« opć. u Dalmaciji; *po vitru* »Upotrebljavaju se pri tom, po dnu, čavli od mjedi, a po vjetru — poviše raza mora... kadgod ima hrastove madijere do raza mora, a borove po vjetru« Lorini 59; opć. u Dalmaciji; *prema vjetru* »luogo exposto a tutti i venti« Stulli, ARj; *vitar priko škoja*, za Suncon »levanat-oštrin-meštral« opć. u Dalmaciji; *vitar protivan* Bandulović 33^a, ARj; *protivni vetar* Obradović basne 376, ARj; *vitar da prova* Kom Dean.; opć. u Dalmaciji; *vitar u provu* opć. u Dalmaciji; *ragan vitra* »uragan vjetra« Sn; *razmolani vitar* »kako na brodu / / ča jidri kroz vitre razmolane« M. Franičević: Čovik se čoviku ozire; *reful vitra* opć. u Dalmaciji; *refulavat* u izr. *vitar refulaje* opć. u Dalmaciji; *sila vitra* »kraj Vruje je sila (od) vitra« Sn; *skarač vitar* Dbk; *skočit* »okolo druge iza ponoći skoči vjetar na jugo« Carić I, 226 (v. *skočit*); *vitar u skut* »neka skratimo put, reče Paskoj, hodi, / kad je vitar u skut, recimo štogodi« Hektor. R. 111—112; Zore 1869, 27, ARj; *vitar sladak* »sladak vitar nam puhaše, / tiho od nas sfak jidraše« Gazar. Čak. rič, 1974, 2, 65; »i ulizoše u nav, s velikimi feštami jimijući sladak vetar i ugodno vrime za dvanadeste dan« St Hamm, ČR 1972, 1, 32 (rkp. iz 1513); *vitar u stivu* (ili *štivu*) »parobrodi prekrili sve... tko će se s njima takmiti! Nose vjetar u stivu« Carić I, 88, »lako ti je vaporu kad jema vitar u štivu« opć. u Dalmaciji; *suprotivni vjetar* Bella ARj; *trcarol* »jema vitra do trcarola (= ima jakoga vjetra toliko da valja skratiti jedro)« Sn; *ubit vitar* »lito je, Sunce je žestoko, pa moge ubit vitar (= može nadvladati vjetar tako da se on smanji ili utiša)« Sn; *ugodan vjetar* Zuzeri 47^b ARj; na *vanka* u izr. »vitar okriće na vanka« znači da vjetar kreće na smjer vjetrova s pučine, tj. na šiloko (jugo), oštro, lebić, opć. u Dalmaciji; vanka mora, *po vitru* »madiri, i opć. dio broda, iznad mora« Tg Skok Term. 142 (sl. 51 D 19), opć. u Dalmaciji; *v(a)rh vitra* »K Suletu gredihu daržeć se varh vitra« Hektor. R. 511, ARj, znači »prema strani vjetra« RB Hekt. 41; *vitar zal* Lucić 188, ARj; *žeščit se* »vitar se žešći (= vjetar jača)« Sn; »ka' zvizde migaju, vitar će«, »nima vitra, nima ni idreja (u doslov. i figur. značenju: nema uvjeta, nema mogućnosti za nešto)« Šep Kursar; proverb. »ne vaja svakemu vitru (j)idra otvarat« opć. u Dalmaciji; »nī mornar vitru gospodar« opć. u Dalmaciji.

vitarac m — dem. od *vitar* »jidreći dakle oni s vitarcem da će put Lovišta« Mak Bujas 293.

vitica f — 1) »ženski okov za timun«, »na sridi trupice ka zadnji kraj veže / / dvi oble vitice, u ke tmun priležе« Barak. 172; »ženski okov na kormilu i krmenoj ašti« Šep Kursar; ARj nema u nav. znač.; 2) »kolut na obali za privez broda« Ug Fil.; isto Vrg Jur.

vitrić m — dem. od *vitar*; *vitrić s kraja* sin. *terin* (v.); ima ARj, ali nijedan primjer iz pomorstva.

vitrušina f — augm. od *vitar*, »jak i stalan vjetar, npr. jugo«, opć. u Dalmaciji; ARj ima (jedan primjer iz pom.).

vlačica f — »pod saonama leže na žalu debele grede, *vlačice*, koje su dobro lojem namazane« Kumičić 91; »vlačice ... saonice na kojima se vuku dûge na mjesto, gdje se djelaju« ARj.

vlaga f — 1) »veliko veslo u istoj lađi zove se vlaga (na Visu), gen. vlage, a malo parić« Zore 1869, 325; isto u Skok Term. 141 i ARj; 2) »rucej, vlaga — ako je okruglo« (dio vesla) HvD.; *vlage* f pl v. *veslo*.

vlaka f — 1) »mjesto gdje se lađe izvlače (na Lastovu)« Zore 1869, 329, isto u ARj; »talijanski carinaggio, cantiere, poznata riječ u Dalmaciji« Babić 1870, 5; »painazzo, Schlittenweg, na ostrovih zadarskih« Babić 1875, 31; »cantiere, Stappel« Babić 1875, 39; »vlaka počinje tamo gdje saone prestaju. Vlaka se gradi od jakih greda, koje priječnicama obiju, i onaj joj dio što je pod vodom grade na moru. Vlaka se također dobro lojem namaže, a ujedno se pazi da na njoj nigdje koje drvo ne ostane pošto bi to brodu moglo naškoditi ... Grede su na vlaki čvrstim lancima spete, kojih su karike na 4 cm debele« Hirc 126; *vlȍkä* »istezalište za manje brodove, prirodno zgodno položeno« Kom Mard. Pa.; 2) »jedna osobita mala lučica, morski prostor tako zgodno ograđen malim gatovima — koji se zovu mosti — da je često i po najgorim vjetrovima more unutra daleko mirnije nego *na dvoru* (vani); reče se za takvu vlaku da je unutra barka 'kako u škatulici' ... vlaka se na Korčuli zove mandrać; u Kućištu ima vrlo mnogo vlaka, sve su jedna do druge, ima ih skoro svaka kuća« Kuć Ped.; »malo zaklonište za lađice, tal. mandracchio« M. Š. Ivanović: Mali mornarić i jedrenjačka kriza, Jugosl. pomorac, Zagreb, 1928, 5, 8; »za mandraće kaže se i vlaka, iz vlake se lađa pomoću poluga istgne i porine« Or Vek.; 3) *vlȍkä* »uski privoj s jednega mora na drugo« HvD.

v l o k a v. v l a k a.

vočman m — »dužnost koju obično obavljaju kadeti, špitfajeri, timunjeri, mornari, a sastoji se u nadgledanju, čuvanju, stražarenju na brodu, može biti *vočman tereta, vočman magazina, vočman kuverte*« Sn; »znao je nazvati dežurnog mornara *vočmana* da mu skuha kavu« Profaca 13; *voćman* »stražar koji čuva stražu na barkariću kad je brod u portu« Kuć Ped.; v. *božman*. Engl. watchman.

voda f — 1) u znač. »morska voda, more« u ARj (Kožičić, Divković, Glavinić, Gundulić, Palmotić, Kavanjin); *voda slana* »udi vesli u slanu vodu« Gazarović, Čak. rič, 1974, 1, 63; 2) u znač. »morska struja«, »kad pisan dospiše, / u vrime obroka / prem na kraj dopriše / bračkoga otoka, / gdi voda, ne vim zač, / na hipe barza je, / gdi se s Suletom Brač / malo ča ne staje« Hektor. R. st. 720—722; »More ... posjeduje nekakvu unutrašnju vrlinu i snagu koja sasvijem da nevidljiva po skorupu valova 'nosi' za sobom sve što u moru pluta. Tu vrlinu zovu *voda* (la corrente)« Zore 1869, 323; isto u ARj; *voda dolnja* »navišća tarmuntonu ili maštrol i rastjera ribu« Bol Smotra dalm. Zadar, 1918, 17, 1; »u Bračkom kanalu kurenat sa zapada prema istoku (visoka voda, plima, voda vodu zove = sprema se jugo i kiša)« Sn; *voda gornja* »kad je voda gornja, jugo će i ribe ne fali« ib., isto HVD; »u Bračkom kanalu kurenat vode sa istoka prema zapadu, ponajviše oseka, vrime po buri« Sn, isto HvD; *voda južna* »morska struja s juga« Sa Dean.; isto Vrg Jur.; u izr. *južnja voda* i *zmorašnja voda* »korent uzduž jadranske obale ima dva pravca, jug i sjever, južnji i zmorašnji korent, po našu južnja voda i zmorašnja voda ... najprije valja znati gdje se nalazi mjesec, u koje mjere neba, zatim je važno znati kada je bila mijena ili užba, koliko dana ima iza toga, ili koliko dana ima do toga, pa onda doznaš gdje je mjesec i u kojem dijelu neba. Zatim treba uzeti srednji dan i noć u godini, kada su dan i noć jednaki, gdje je sunce ujutro u 6 sati, a gdje je uvečer u 6 sati, kada zapada. To je put mjeseca razdijeljen u 4 dijela, 4 točke: istok, podne, zapad i sjever. Kada mjesec izađe i dođe u pravac na točku gdje je sunce bilo u 6 sati ujutro, tada se mijenja korent, počne zmorašnja voda, a to se opaža tek jednu do dvije ure kasnije. Zmorašnja voda traje sve dok mjesec dođe u oštar, na podne, a tada se mijenja; voda okrene i počme južnja voda, a to se opaža tek jednu do dvije ure kasnije. Južnja voda traje sve dok mjesec dođe na točku sunca u 6 sati uvečer, to jest na zapad, a tada se mijenja i okrene zmorašnja voda, a opaža se tek uru do dvije kasnije. Zmorašnja voda traje sve dok mjesec dođe u sjever, tada se mijenja, okrene južnja voda i traje sve dok dođe mjesec na istok sunca, na točku od 6 sati, a tada se mijenja opet zmorašnja voda, pa tako ide redom dalje. Plimom i osekom vlada isto mjesec, samo što kad je južnja voda, čini plima, a kad je zmorašnja voda, čini oseka. Plima počinje netom okrene južnja voda, a u polovici putovanja bude najjača i najviša voda. Oseka počne netom okrene zmorašnja voda, a u polovici putovanja bude najjača i najniža voda. Kada je lijepo vrijeme onda okretanje i dizanje vode ide redovito, a ako je ružno vrijeme, onda te promjene nastaju neredovito. Na primjer, ako je južno vrijeme, onda južnja voda počinje prije i traje dulje. Ako je sasvim ružno vrijeme južno, kao ragan juga, ili kada su oni cikloni s juga, onda je južnja voda jaka i plima je velika, onda se reče: 'Učinila je velika plima! more se jako diglo! sve je oplimalo! more šćiga! more je došlo u travu!' Tada korent i plima nemaju svoj redovit i točan put kao kad je lijepo vrijeme. Ako je burno i suho vrijeme, onda zmorašnja voda kao i oseka počinje prije i traje dulje nego kada je lijepo vrijeme. A kada je velika bura, onda su isto jaki korenti i učinu velike oseke. Onda reku ribari: 'Bura je; tvrdo vrime! nestalo je mora u portu! šuše su more popile! sike su splivale! ovo vrime će potrajati.' Navlastito velike oseke učinu u februaru svake godine i potraju dugo vremena. Gdje su uski prolazi moru, ondje se više opaža koji korent je i koliko je jaki, nego na širokom moru. Zato uvijek kada se dođe gdje je uski prolaz, pita se: 'Ki korent je i je li voda jaka, je li voda s nami, ili je protiv nas', navlastito ako se putuje brodom na vesla vozeći. Kod nas Saljana ima u blizini sela Mala Proversa i Vela Proversa i Mali Ždrelac, pa kada se dođe blizu tih uskih prolaza, vozače interesira znati koja voda je. Zato ako sretnu koji brod, koji je prošao kroz taj uski prolaz prije nego oni, pa makar to bilo i po noći, običaj je pitati ga: 'Ej, brode! ka voda je?' je li s nami ili na nas?' Iz broda odgovore kako je: 'S vami je!' ili: 'Protiv vas je!' Kod nas u Salima je običaj više reći 'ka voda je' nego 'ki korent je', pa se to obiklo i udomilo, te se reče više puta 'došli smo u vodu' nego 'došli smo u Ždrelac.' Na primjer ako pitaš: 'je li viditi da gre brod iz grada? odgovor dobiješ: 'je! eno ga malo ispod vode.' 'Mali, je li viditi vezu?' 'Je, eno je sada izašla iz vode.' 'Mali, je li poša brod u grad?' 'Je, eno ga, sada je blizu vode' i tako slično. A kada se dođe u vodu (Ždrelac), svak gleda u more i reče: 'voda je s nami!' ili: 'voda je na nas! ka jaka voda je! kako se toči kroz fužu! sva trava je polegla!' Ako je južnja voda u Ždrelcu, reče se: 'voda je ozdola', ako je zmorašnja voda, onda se reče: 'voda je ozgora', jer na buru reku *gori*, na japrk (grbin) reku *doli*. Ako je protiv vode vjetar, onda mareta od vjetra bije se protiv vode i voda čini još veću maretu. Kao kuželj u kotlu mota i vrije, a to se vidi iz daljega, pa po tome se zna i prije nego se dođe u fužu (korito, prolaz) koja voda je. Pri računanju koja voda je valja uzeti u obzir da mjesec na svom putovanju kroz 24 ure ostaje za suncem za tri kvarta od ure svaki dan, a sunce putuje svojim tokom, pa kroz 29—30 dana dostigne opet mjesec i bude opet mijena. Tražeći mjesec ribari se ravnaju ovako: ako je prvi kvarat, onda je mjesec za suncem 6 sati; ako je užba, onda je mjesec 12 sati za suncem, upravo prema suncu. Ako je treći kvarat, onda je mjesec 18 sati za suncem, ili 6 sati pred suncem, pred mijenu. Ako je četvrti kvarat, onda je mjesec prema suncu, prava mijena. I po tome se ribari lakše ravnaju i doznaju gdje se nalazi mjesec kada oni zamisle da ga traže.«, »Na nekim položajima, kao u

Pašmanskom kanalu, oko Bapca, ispod Turna i kod Školjarića, gdje su uski prolazi mora i jako voda radi, teško je protiv nje voziti se. Ako si na jedro, a mali vjetar s tobom, a voda je protiv tebe, ne možeš makac naprijed. Zato brodari čekaju u portima, pa po noći ili ujutro, kod bonaca, i kad znaju da je voda okrenula, krenu iz porta i putuju s vodom bolje na vesla nego da su na jedro. Tako ne oćute niti polovicu truda... U Veloj Proversi voda se okreće redovitije nego u Maloj Proversi, jer ako je južno vrijeme više dana, onda se Telašćica napuni mora, pak se na Malu Proversu more vraća natrag, ne čekajući svoj redoviti tok. A kada su veliki ragani juga, onda u Telašćici u vratima od Zaglavića voda okreće svako pola ure, a gdjegod i svako četvrt sata. Reku ribari, kada su veliki ragani juga i traju po više dana, da more iz Sredozemnoga mora juga nabiju u Jadran jer svaki dan velike i jake južnje vode i plime ne dadu zmorašnjoj vodi da radi, i da jača južnja voda potiskuje zmorašnju, pa tako se Jadran nalije i dođe visoko u skraču i draču. A kad uhvati bura, onda južnja voda popusti. Tada se Jadran izlije, more pade i okrenu većinom zmorašnje vode i oseke.« Sa, Anali Jadr. inst. I, 1956, 417—419; *voda na buru* »sjeveroistočna morska struja« Sa Dean.; *voda ozdô* »od Trsta uzgori« Zore 1869, 323, isto u ARj; *voda ozgor* »nosi li ta voda niz more put Trsta« Zore 1869, 323; *voda zmorašnjoa* Vrg Jur.; 3) u znač. *plime* i *oseke*; *voda basa* »sekada, malo more... ka da su raki more popili« Vrb Žic 1902, 351; »oseka« Bol Smotra dalm. Zadar. 1918, 17, 1; *voda vela* »plima, velo more, visoko more« Vrb Žic 1902, 351; *voda u smreki* »plima« Lab Stem.; 4) u izrazu *činit vodu* »pomorska je fraza za lađu u koju curi kroz daske more, far acqua« Zore Rad 108, 219; 5) *voda od alimenta* »napojna voda« Majc.-Sim.

vodomoć m — »velika struja u moru, nije daleko od kiše« Po Ivaniš., Almanah JS 1925, 327; v. *kurenat.*

vôg m — »vožnja veslima« Gr Elez., v. *vogada.* Tal. voga DM.

voga m — 1) »dio vesla«, »veslo ima žirun (manig, deržalo), vogu i palu (peraču)... voga je ono če upira na sohu« Vrb Žic 1902, 341; (tal. voga); v. *veslo;* 2) *voga* f isto što i *vogada* = zaveslaj, St; 3) *voga!* zapovijed »vozi!« St, Sn.

vogač m — *voguač* »vozač koji vozi veslo« Loš Žuk.; »Slavu Vidova... koji je šijavac (vogač)« Kali, Ugljan. Tal. voga DM.

vogada f — »zaveslaj«, »sada vozimo tako jako da saka vogada (zavešljaj) bude tri sto mij' (Cres) Zborn. za nar. život 3, 269« ARj; »u dvi-tri vogade došli smo u kraj« Sn; Sa, Kl, Pu, Kor Dean.; BK Musić; »1. zaveslaj; 2. put koliko brod pođe naprijed između jednoga i drugoga zaveslaja; 3. trag što se načini u moru između prednjeg i zadnjeg vesla na istom boku kad se zaveze« Vrg Jur. Ven. vogada i tal. vogata DM.

vogadur m — »dobar veslač« Kom Mard. Pa. Tal. vogatore DM, ven. vogador; vogadori (pl) Ros.; v. *vogator,* II dio ovoga rječn.

vogadura f — 1) »dio vesla, mjesto na veslu gdje se ono okreće na sohi, kad se vozi« Vrg Jur.; isto Sn; Sa Dean.; 2) »zaveslaj, dužina jednog zaveslaja« Gr Elez. Tal. vogatura, samo u znač. operazione del vogare DM (naš lik je vjerojatno od ven. vogadura).

vogat impf — *vogati* »jer ja dilan veslice, / s kojima će se vogati / sveti božji anđeli« Delorko (Istra), 1960, 163; »voziti (veslima)« Sn; Gr Elez.; »1. voziti veslima, 2. voziti brodski motor, upravljati njime — 'voga ovamo!' zapovijed onome koji upravlja motorom« Brač (Mirca), opć. u Dalm.; »kad se vozimo po moru, govorimo: 'ira, voga, živila nam Kate koga!« Bobovišća (Brač); v. *šijat.* Tal. vogare DM.

vojska f — 1) *pomorska vojska, brodovna vojska* »ratna flota, ratna mornarica« rječnici: Mikalja, Vitezović, Bella, Jambrešić, primjeri: Gučetić, Palmotić, Zanotti, Kavanjin, Kanižlić, u ARj; 2) *vojska* »brodska posada, momčad« Vuk ARj; Majc.-Sim.; Barb-Jurk. 1972, 218; Suz. 388; »čitavo osoblje osim kapetana«, »sva je vojska na kuvirti

kad je gaeton« Kuć Ped.; Ca Dean.; Senj Babić 1875, 1; »tako Bokelji zovu mornarski zbor« Matavulj BKB 156; »Bokelji kažu *vojska od broda*« Sardelić, Naše more, 1920, 5, 108.

volan m — »zamašnjak« Majc.-Sim. Tal. volante DM.

volant m — »prekretno kolo« Sn. Tal. volante.

volantina f — »zatezač zaputke«, snažni vijak dugog hoda, 15—20 cm, koji kormilar zateže i otpušta zakretanjem, uz pomoć preklopnih ručica ili obruča nalik upravljaču (na jedrilicama), Sam Yu Nautika 1982, 80.

volarica f — »bracera ili trabakul za prijevoz volova« Silba Star. 40.

volić m — »naš naziv za tip grčkoga broda«, »mali brod koji je imao jedan jarbol i jedro« BK Pask.; »Kroz pelješki kanal počnu izjutra prolaziti brojne jedrilice... domaći trabakul i bijeli grčki *volići,* puni smokava i suhog grožđa (pasulina = uva passa) za Trst. Hitro jedre s jedrima sa obe strane razapetim« N. S. Ivanović, Jugosl. pomorac, Zagreb, 1924, 4, 4.

volta f i **volte** f pl — 1) *vulta, vulte* (Kom) »nazivi najobičnijih brodskih vezova« Mard. Pa.; 2) »vitica što se učini na konopu« Crnić; 3) *volta!* »veži!« Carić I, 265. Tal. volta DM.

v o r a t v. i z v o r a t

voza f — »regata, veslačko natjecanje na moru«, »kad svetoga Duje dernek bude; / da će staru igru probuditi, / priko luke da će se voziti / koji prvi kraju bude prići / da će lipo darovan otići« St Kar. I, 158—159.

vozac m — 1) općenito »veslač na brodu« rječnici: Mikalja, Vitezović, Bella, Voltiggi, Stulli, Vuk, Iveković, od XVI st., pisci: Vetranić, Hektorović, Palmotić, Daničić, Đorđić, Bijanković, Lučić, Ljubiša, Vrčević, Nemanić, ARj; 2) »šijavac na svićarici« Sa Dean.; »ribar koji u svićarici vozi« Sa, Anali Jadr. inst. I, 1956, 408; »vozi sam na dva vesla« (u svićarici) Mak Kaer.

vozar m — »isto što i vozac« v. *vozac;* »remex« Vrančić 1595; »remigante, rematore« Parčić.

vozarica f — 1) »lađa na vesla« »Phipps... svojim rukama sagradi vozaricu na osam vesla. Pavlinović rad. 79« ARj; 2) u znač. »trageta«, »Vozarica je lađa kojom se prevozi s jednog kraja na drugi. Po tome se i mesto takova prevoza zove vozarica... Na otoku Krku mesto najbliže Hrvatskom primorju zove se Vošćica, a nedaleko je Voz, pa lađe što onde za prevoz služe zovu se *vozarice*« M. Sardelić, Naše more, Dbk, 1920, sv. V, 109—110, »lađa, 1) barca a remi; 2) traghetto« Parčić; 3) »ima lađa što su dobre i loše vozarice, tj. što dobro voze i slabijom snagom vesala ili loše voze velikom snagom vesala« Loš Sardelić, Naše more, Dbk, 1920, sv. V, 110.

vozati — m »remigare per diporto«, »voziti (se) za zabavu« Parčić; ARj ima u znač. »voziti (se)«.

voziti (se) impf — ARj donosi brojne primjere za pojavu toga glagola u rječnicima i izvorima u znač. »voziti (se) po vodi, moru, rijeci«; u rječnicima je donose: Vrančić (1595), Mikalja, Bella, Belostenec, Stulli, Vuk, Vitezović, Daničić, Šulek, Iveković, u izvorima od XV st. (1403) do danas (pisci: Hektorović, Zoranić, Baraković, Kanavelić, Kadčić, Knezović, Došen, Dalla Costa, Vuk, Petrović Njegoš, Martić, Pavlinović, istarske nar. pjesme, Kavanjin, Rosa itd. itd.); ima pravo V. Mažuranić kad kaže »što ja znam na Primorju govore općeno jedino *voziti, voziti na se,* veslom voziti barku itd.« Mažur. s. v. *veslar,* a isto tako R. Bujas »voziti znači pomicati se veslima; riječi *veslati* nema u Dalmaciji«, (RB Hektor. 23), a moglo bi se dodati da je nikada nije ni bilo nigdje na našem Jadranu do dvadesetoga stoljeća; glagol *veslati* tek je u novije vrijeme počeo ulaziti u pom. terminologiju i opću upotrebu, tako npr. V. Nazor u pripovijetki 'Klesar Angelo' piše na jednom mjestu »Vozio sam ravno prema cilju«, a u istom djelu na drugom mjestu »Veslao sam hitro«; zanimljiva je analogija s tal. pom. rječnikom, DM veli za *remare* (= veslati) »è verbo d'uso comune, ma non marinaresco«!; *vozit na se, na zada* »na dva se načina može voziti. Ili se sjedi na sjedalu i poteže ve-

slo na život, a tako se i jače vozi, što zovu *vozit na se* ili *na zada*«; *vozit na motoruge* »voziti prekriženim veslima, inkrožanim v.« Sn; *vozit nase* znači i »šijavat« St, »spravljaju se, svakako se muču, / a niki se nase vozit uču« St Kar. II, 105; *jedan vozi u petak, drugi u subotu* »reče se za one koji vozu neskladno« Sn, St; *vozit na prikriž* »jedan s dvoja vesla« Murter; *vozit prikrižice* isto Šep Kursar; *vozit po pujišku* ili *ala gunduljera* »voziti jednim veslom po krmi« Sn; *vozi na pujišku* isto Kom Dean.; *vozit na roăstĕžicu* Vrg Jur.; *vozit s noga* ili *vozit naprijed* »stoji se na nogami pred veslom te se vozi« Zore 1869, 326; sinonimi su *vozit na gunduljeru, vozit na šija-voga, vozit na k(a)rmi jednin veslon* srednja Dalmacija; fig. izrazi *voziš kâ Vlah! voziš kâ šćapa* (voziš nestručno, nespretno) Sn.

v o ž a c v. D O D A C I

voženje n — u pom. znač. u rječniku Vrančićevu (1595), u izvorima od oko 1400, »vožnja na brodu (morem)« ARj.

vraskati se impf — »naborati se, o moru kad ga vjetar lagano nabora«, »uto se počelo sa istočne strane vraskati more« Tresić 1908, 26; ima ARj (ali bez primjera); ima Parčić.

vrat m — u izr. *vrat od timuna* Dob.

vrata f — uzak morski prolaz, npr. Splitska vrata, između Šolte i Brača, Senjska vrata, između Krka i otoka Prvića, Mala vrata između Cresa i Krka, Vela vrata između Istre i Cresa, Rubić 7; ARj ima potvrde od Zadarskog lekcionara i Bernardina; ČDL ima *vrota*.

vratlo n — »tjesnac« BK Muo Dean.; *morska vrata, usta* ARj navodi primjer iz Vuka (BK), Vodopića (Tužna Jele), Zore 1869, 30 (s Lastova).

v r b u l j a s t v. v e r g u l a s t

vreteno n — »u škveru su... argan ili vreteno« Ro Cec. ARj nema u pom. znač.

v r g a d a v. f o r k a d a

v r g o l a v. a r g o l a

v r g u l j a s t v. v e r g u l a s t

vrh m — 1) »bez dodati *mora* ili *morski* znači površaj mora« Dbk Zore 1869, 368; ima ARj, primjeri iz ovih pisaca: Barakovića, Gundulića, Rose, Bašića, Kalića; »površina mora 'poteza sa' je sve do vrha, a onda mi je ispala', 'valja da ti tunja gre po vrhu', 'riba je gori u vrhu', — kad se govori o moru, riječ p o v r š i n a ne postoji« Šep Kursar; opć. u Dalmaciji; 2) *vrh* »punta od ankore« Mn, Sn, St, Tg; 3) »podanak uvale« Šim. 1982, 296.

vrića f — *mornarska vrića* »Tek nakon drvenih sanduka pojaviše se lagane platnene vreće. Tvrdili su da je doba mornarskih vreća pripadalo epskom dobu mornarskog blagostanja... S lokotom na mjedenom prstenu vreću se vezivalo također posebnim uzlom... Uzao je sličio pravom muškom uzlu i u moje doba vrijedio koliko jedan lokot iz trgovine zajedno s ključem. Zato nismo ni kupovali lokote... Po platnenoj vreći je tada svatko prepoznavao pomorca. Nabijalo se u dno čizme. U čizmu zabilo cipelu. Cipelu ispunilo čarapama. U čarapu se umotao sapunić za brijanje, a u sapun se zataknula jedna igla s crnim, druga s bijelim koncem« Suz. 2, 174.

vrime n — ARj ima brojne potvrde, u raznim značenjima; na našem Jadranu ta riječ ponajčešće ima dva značenja: 1) uopće svaki tip atmosferskih prilika, dobrih i loših, pogodnih za navigaciju, ribarstvo i slično, 2) posebno znači povoljno *vrime, lipo vrime* »vaja cekat da ucini vrime, nikako da ucini vrime da mogemo poć brodon na ribe, za poć u Split« Sn; *arjavu vrime* »loše vrijeme« Kom Dean.; *božje vrime* Carić I, 138 »najgore vrijeme, nevrijeme, strahota božja od vrimena«; »biće najbolje da krenemo put Jelse jer još nočas može božje vrijeme« Tresić 1897, 149; »učinilo božje vrime« Vrg Jur.; »u istom portu bio se dobro razveza i armiža; ali dođe božje vrime na nj, tako da mu sve gumine iskida i baci ga na kraj ter se razbije i onde se u portu izgubi« Mak Bujas 290—291; »ne moš radit od božjega vrimena jer je velika kiša ili žestok vitar« Po Ivaniš. F. 555; »ono oblačine što je onamo, i ukaza prstom put podneva, ne iđe mi po ćudi.

— Božje vrijeme, odgovori kapetan. I na božje vrijeme je slutilo« Carić I, 138; »kada je hudo vrime, velik dež, al veter, al oboje« Vrb Žic 1899, 240; »nevrime« HvD; »najgore vrime« Mn, Sn, St, Tg, opć. u Dalmaciji; ARj ima potvrde iz Makarskog primorja (Pavlinović) i nar. pjesme (Jukić); *ćaro vrime* »lijepo v.« Kuć Ped.; *dolnje vrime* »vrijeme i vjetar sa zapadnoga smjera« Sn; »ca von se pari / je 'vo *dulnje vrime* / oli je južin?« Božanić 115; *dolnjo vrime* »jugo« Vrb Žic 1899, 239; *gerdo vrime* »kad je dež ali veter« Vrb Žic 1899, 240; *gornje vrime* »vjetar s istočnoga smjera« Sn; *grubo vrime* »ružno, loše vrijeme, nevrijeme« opć. u Dalmaciji; *ingarbujano vrime* »mutno vrijeme« HvD; *lipo vrime* »povoljno vrijeme« opć. na Jadranu; *mejko vrime* »vrijeme od juga« Sn; *mrdavo vrime* »oblačno« Sn; *obišeno vrime* »tmurno, na jugo, s bonacom, obično ljeti« Sn; *vrime od porta* »to je da se po njen ne more delat niš, kako je hudo« Vrb Žic 1899, 240; *vrime o' sniga* »zove snig priko mora« Sn; *oštro vrime* »vrime po buri« Mn, Sn, St, Tg; Šep Kursar, opć. u Dalmaciji; *rdjavo vrime* Kuć Ped.; *rjavo vrime* »loše vrijeme, nevrijeme« Sn; *sanjivo vrime* »vrime koje daje na jugo, liti« Sn; *se jeno vrime* »ako se i pari da će obernut na drugo, se jeno derži« Vrb Žic 1899, 240; *slabo vrime* »nepogodno vrijeme« Sn; *slabu vrime* Kom Dean.; *stabilo vrime* »kada 'se jeno vrime, ali dež, ali bura« Vrb Žic 1899, 240; *strahota božja od vr(i)mena* »teško nevrijeme« Sn; *vrime štranba* »vrijeme je prevrtljivo« Sn; *vrime miša* (isto znač.) Sn; *vrime gre (išlo je) u tvrdo* »mijenja se u buru« Sn; *vrime umorno* »kada ni vetra, ali je dolinje vrime prez dežja, ma oblačno« Vrb Žic 1899, 240; *vrime visi* »ni dež, ni vrime priti da će dežjit; kagod kapja i pade, ma ovako visi ni simo ni tamo« Vrb Žic 1899, 240; *vrime vrti* »vrijeme je prevrtljivo« Sn; *vrijeme ko zlato* »sutra ti je vrijeme ko zlato, reče Jure gledajući u nebo« Šimić 15.

vrtuljada f — »kratkotrajno nevrijeme« Praputnjak BakŠkr TŠ.

vruja f — »podmorski izvor slatke vode, često voda ponornica iz krša« opć. na Jadranu; također *vrulja*.

vrvica f — »čelo, talijanski il cavo; riječ po cijeloj Dalmaciji obična« Babić 1870, 4; »čelo, Brač«, Babić 1875, 4.

v u l t a v. v o l t a

vuna f — »val« Šim. 1982, 297.

Z

zabanjat pf — »zamočiti, potopiti brod da bi mu drvo nabreklo i tako postao nepropustan«, »ako se brod rasuši, vaja ga zabanjat« Sn. Hrv. za + tal. bagnare.

zabaraškat pf — »zametnuti se, kaže se za neveru«, »kad se predviđa nevera, reče se: 'mogla bi nevera zabaraškat'« Kuć Ped. Hrv. za + burrasca (ven. borasca, borascada Bo.).

zabonacat pf — u izr. *zabonacalo je, zabonacat će* »more se smirilo, smirit će se« Sn; *zabonacati* Vrg Jur.; *zabunàcat* BK Musić.

zabrivat (se) pf — »ubrzati (se)«, kaže se za brod i fig. za čovjeka »brod se zabriva«, »ča si se zabriva, di ti je priša?« opć. u Dalmaciji.

zabugarat pf — kaže se o dugotrajnom lošem vremenu »zabugaralo je slabo vrime, ne zna se ka' će svršit«, »ka' vrime zimi zabugarâ, nika se ne zna ka' će se moć prko konala u Split« Sn.

zaburdižat pf — »zajedriti, otputovati brodom«, u fig. značenju »njegovoj bolesti nî bilo lika i tako je zaburdiža (= umro)« sin. *partit* »parti je = umro je« Sn; u znač. »odjedriti, svratiti« Kor KZb 1, 301.

zaburunat pf — u izr. *zaburunat će* »bura će, zaburiti će« Gr Elez.

začèpit(i) pf — »zagrabiti more«, »ka' nas je uvatilo, začepili smo livo' bando' sve o' mankula do mankula« Šep Kursar.

zadit se pf — »zapodjenuti se, kupiti se, spremati se« *zadije se nevera* »kupi se, sprema se nevera« Šep Kursar.

zadnjača f — »randa, Besahn, riječ mornarska« Babić 1875, 33.

zafikat pf — »posrnuti, o brodu«, »a kad brod zafikâ (posrne), onda mi utroba dođe u grlo« St Nedj. Dalmacija, Split, 25. II 1979, str. 23.

zafišćat pf — »zatrubiti, o brodu« u Dalmaciji; »vapor je zafišćâ«; BK Musić. Hrv. za + tal. fischiare.

zaganbetat pf — »staviti, pričvrstiti ganbet« Sn.

zaglav m — »uvala zaštićena brežuljkastim rtom« Šim. 1982, 296.

zagrabit(i) pf — »zagrabiti brodom more kad se nagne zbog valjanja«, »dva puta smo zagrabili ... tako možeš zagrabiti a u fortunalu i utopiti se« Šep Kursar; opć. u Dalmaciji; v. *zahititi.*

zagvantat pf — »zahvatiti«, »timun na desno čvršće zagvanta« ML Tur. 1962, 35.

zahititi pf — »zahvatiti more«, »Ako puhne iznenada dah vjetra, te lađu nakrivi da joj se preko strane more prelije u korito, (kažu) ulio nam je, nalilo nas je ili *zahitili smo*« Zore 1869, 327; v. *zagrabiti.*

zahod m — »nužnik«, »I svaka jedrenjača treba za vojsku od broda da ima na kaštilu, ili na drugom mjestu na palubi napravljen shodni zahod, da mornar ne bude usiljen, kao kod starih nekih jedrenjača, opravljati potrebu sa strane kljuna ili puline, držeći se za konopce bumpresa, u pogibli da se prehladi ili da se strovali u more« Đivan. 16.

zaidrit(i) pf — »zajedriti, početi jedriti«, rječnici: Mikalja, Bella, Stulli, Vuk, Iveković, primjeri od XVII st., pisci: Gundulić, Palmotić, Đorđić, Kačić, nar. pjesme (Vuk), Pavlinović, istarske nar. pjesme, Vrčević, ARj; *zaidrit(i)* opć. u Dalmaciji »otploviti«; također u fig. znač. »da nisu žvelto skočili i doveli likara, bî bi ti on zaidri (= umro)« Sn.

zajužinat pf — »isto što i *zajužit*« v., Gr Elez.

zajužit pf — u impers. izrazu *zajužilo je, zajužit će* »nastalo je južno vrijeme, jugo« opć. u Dalmaciji; također *zajužinat*.

zakala f — »kora od oblaka (na zapadu je zakala, bit će sutra jača bura)« Vrg Jur.; v. *kalada*.

zakalafatat pf — isto što i *kalafatat/kalafatavat* »Nema veće oluje koja ne bi na brodu ostavila kakav neugodan trag: ovdje razbila čamac, ondje odnijela komad kavobande... I sve to treba popraviti, pokrpati, zakalafatati« M 1929, 1, 7; »ne zakalafataje se samo brod nego i barilce za slane srdele« RKJS 1931, 69.

zakalkat pf — »nabiti kimente stupom«, »Mej deski od madira i va sve pukotini, kadi je ka, ozvena je nabjena stupa. Barčica je zakalkana, pokalkana« Vrb Žic 1902, 340.

zakalumat pf — »zavezati« St; u fig. znač. »zabiti kome klin«.

zakapetaniti se pf — »postati kapetanom«, »Treba jesti mornarski kruh (hleb) najprije, a lako se zakapetaniti« Matavulj BKB 159; ARj.

zakatramati pf — »namazati katranom« Vrg Jur.; opć. u Dalmaciji; ARj ima, ali ne u pom. znač.

zaklisak m — »strmi šiljasti rt« Šim. 1982, 295.

zaklopica f — dobro zaklonjena uvala, sjev. Dalmacija, Rubić 6.

zakrma f — »daske što se meću u barci pod krmu« Stulli, Iveković, ARj.

zakrmak m — »otvor na krmi leuta gdje stoji obično patrun koji baca ili kupi s drûgom šabaku« Mok Kus.; »rupa između krme i škafa na lađi, u kojoj stoji onaj te baca mreže u more« Zore Rad 115, 186, isto u ARj.

zalemurćat pf — perf. vid od *lemurćat* (v. *lemurćat*) Gr Elez.

zaliv m — »duboki morski uvor u kopno« Šim. 1982, 296.

zamaknit pf — *zamaknit(i)* ili *zamaknut(i) vesla* »spremiti, skloniti vesla da ne smetaju kad se ne vesla«, »Mi toj govorivši, lantinu svargnuše, / timun načinivši vesla zamaknuše« Hektor. R. 1215—1216; »*zamaknuti* vesla ili *napraviti* vesla ili *nametnuti* vesla... znači spravit vesla za vožnje« Zore 1869, 326 (ako je Zore time htio reći da *zamaknuti* u Hektorovića znači *pripremiti* vesla za vožnju — a čini se da je tako shvatio — onda je pogriješio jer je značenje drugo, koje smo gore naveli, a tako ispravno tumači taj glagol i R. Bujas u svojem komentaru Ribanja: »vesla, koja su dotada bila namještena za voženje — poprijeko na rubovima lađe — trebalo je *zamaknuti*, tj. izvaditi i položiti tako da ne smetaju kod jedrenja«, str. 71); oba primjera ima ARj, ali se obrađivač poveo za krivim tumačenjem Zorinim, pa je osim prvoga značenja dopustio i drugo, Zorino; u Hektorovića stoji »vesla napraviše ter jaše voziti«, pa se samo taj glagol može protumačiti kao »postaviše« (kako to točno tumači i R. Bujas), a ne i *zamaknuti*.

zamorat pf — »natopiti bačve morem, prije jematve« Sn.

zamuljati pf — »dignuti mulj u moru na plitkom, tj. zamutiti more muljem, 'Èto sa' si zamulja, pa se ništa ne vidi'« Šep Kursar; ARj ima, ali ne u nav. znač.

zaorcat pf — »kako nas je jugo puno tuklo s bande, u pol konala je vajalo zaorcat prama Stobreču« u srednjoj Dalmaciji.

zaošijati pf — »naglo skretati u vjetar«, »Ako kormilar za vrijeme kruženja ne uspije održati kurs, nakon prelaska jedra na drugi bok jedrilica će naglo prihvatiti (zaošijati) i zaustaviti se kada se jedro isprazni«, »Kod jedrenja niz vjetar pri umjerenom i jakom vjetru treba paziti da se pramac ne zabije u val i jedrilica ne zaošija« Priručnik, passim; ARj ima, ali ne u nav. znač.

zapadnjak m — »vjetar zephyrus, favon(ius)« TM Vitez. Lex. 12; ARj navodi Mikalju, Vitezovića, Bellu, Belostenca, Voltiggija, Šuleka i Popovića.

zapicat pf — »čvrsto vezati, stegnuti konop« Šep Kursar, ČR, 1982, 1—2; ARj ima »mrežicu picalom zakačiti, Split, Rešetar; Smokvica, Korčula«; Parčić, Skok ER, ČDL nemaju.

zapinit se pf — u izr. »more se zapinilo od force vitra« Sn; izraz je općenit na Jadranu, ARj navodi Bellu i Stullija, primjere (u pom. znač.) iz Hektorovića, Gundulića, Vetranića, Palmotića, Radnića, Kačića, Došena, Zanottija i Rapića.

zapinj m — »u Nerećvana; isto što i kotva« Babić 1875, 13.

zapovidat impf — »zapovidati brod«, »kapetan zapovida brod« Kuć Ped.; »još malo i (on) brod će zapovedat« Vinodol Pom. 1947, 6, 34; ARj ima, ali ne u konstrukciji s akuzativom.

zapulentat pf — u impers. izr. »zapulentalo je, išal je vitar vonka« Kom Mard. Pa.

zaputac m — »patarac«, »paterazzo, Pardune, ... morn. izraz u Bakrana« Babić 1875, 35.

zaraskat pf — »zaorati — kaže se o sidru«, »sidro je zaraskalo, ni ćapalo dno« Kom Bož.

zarolat pf — »zavaljati — o brodu« Osmak 163; »a uto je vapor zarolal i mortvo ti je tilo kako na svu prišu izletilo dubinu« HvD; »kal smo bili nikako u pul puta, nošli smo joku inkrožonu more i brud je nikoliko putih grubo zarolol« Kom Mard. Pa.; u fig. znač. »pjanac je zarola kâ brod u fortunalu« Sn; v. *rolat*.

zastanjat pf — *zastanjat brod* »napuniti morem brod (manji) da se drvo nasupa i raširi da ne pušća more, da bude stanj« Sn.; *zastanjat brud* Kom Dean.

zastupat pf — »ispuniti nabijanjem pukotine lađe vlakancima konoplje (stupe)« Hv Petrović, opć. u Dalmaciji; Bella, Hrv. primorje, otoci oko Zadra, ARj.

zašijat pf — isto što i *šijat*, opć. u Dalmaciji; »Onda ja malo zašijam paričima« BK Dabović; ARj ima, ali ne u nav. znač.

zateg m — »scotta, Neretva« Babić 1875; ARj ima primjer iz lit.

zategnuti pf — u izr. *zategnuti jedro* »cazzare« Neretva Babić 1875, 3.

zateznica f — »scottame, Schottenleik, dio jedra koji se zategne, mornarska« Babić 1875, 36.

zatimunat pf — »zakormilati«, »reče Šimunu da zatimuna malo na livo« Turina Bracera 80.

zatokica f — morska struja, Vrg Jur.

zatondat pf — »izraz kod izrade arburade: dati drvenoj gredi (deblu) okrugao oblik« La Kr. Dean.

zaton(j) m — »mali zaljev« Šim. 1982, 296.

zatrumbit(i) pf — »zatrubiti, o brodu na mehanički pogon«; »zatrumbi je japor« Vrg Jur.; opć. u Dalmaciji, osobito na otocima.

zatvorit pf — 1) u izr. *zatvorit brod* »brod se zatvori kada se postave madiri na korbe« Kuć Ped.; 2) »kad se za vrijeme vožnje određeni objekt sakrije iza drugoga objekta: 'Dojti ćemo na misto ka' po punti o' Logoruna splogo zatvorimo naše selo (... kad više ne budemo nimalo vidjeli naše selo)'« Šep Kursar.

zaval(j)ivat impf — »naginjati brod«, »idro je puno dignjeto, pa će zavaljivati« Šep Kursar; »ka' je veliki vitar, vaja popustit malo idro da ga ne zavalije« Sn.

zaveslat pf — »mi ajdemo š njima zaveslati« St Kar. I 161.

z a v i j a t v. b u r a

zaviti pf — »skupit jedro kad se dojedri zovu *zaviti* ili smotat jedro« Zore 1869, 328; ARj ima samo jedan primjer (iz Palmotića).

zazviždjat impf — »zazviždati, o brodskoj sireni«, »Sidimo mi jopet kraj fumara a vapor jopet zazviždje i jopet nas smoči ona para« St M. Uvodić, Jadr. pošta 1926, 137, 2.

z b a n d a t s e v. ž b a n d a t s e

zbonacat pf — *zbonacalo je* »stišati (o vjetru i moru)«; Senj Moguš; srednja Dalmacija; Vrg Jur.; *zbonacavat, zbonacije* »vjetar i more se stišavaju« Sn; *zbunacat* Bož Cronia, isto Skok Term. 159.

zbrišat pf — (ili *frankat*) *puntu* »zaobići rt« BK Muo Dean.; Skok ER. Ven. sbrisàr Bo.

zdah m — »ćuh vjetra« Ug Fil.; ARj ima, ali ne u nav. znač.

zdrib m — »rupa na dnu barke« Kom Dean.

z d u ć a t v. d u ć a t

zemljouz m i **zemljouzina** f — »stiješnjeno ulegnuće kao prolaz kopneni i morski« Šim. 1982, 295.

zgrbuljati pf — »tim se glagolom označava nadolazak nevremena: 'Zgrbulja će 'vo pri večer'« Šep Kursar.

z g u b i j a v. ž g u b i j a

z g v a c e t v. ž g v a c e t

zibjat se impf — »ljuljati se, o brodu«, »brod se na moru zibje« HvD; »brod se zbilje, misliš ovo nȁ, sa' će se zvrnuti« Iž Kulišić.

zibriti impf — »puhati (za buru)«, »kad se sve lijepo razvedri i obrne na buru, tad je opet ugodno vrijeme za ribanja. Glagolj koga tad prilože buri jest *zibriti, bura zibri* (puše)« Zore 1869, 344; isto u ARj, Skok Term. 161; »onomatopeja, kojoj odgovara rom. *sībĭlāre*. U vezi je i *cibrȉna* f (Dobrota) zimska studen (vedro jutro; nema nimalo vjetra)« Skok ER.

zijavica f — »isto što i *pašteka* (v.) Sn.

z i m a v. c i m a

zimbil m — »priručna pletena košarica za držanje alata« Kor Ivanč. 1962, 641. Tal. zimbello.

z i p v. c i p

zirul m — u izr. *vitar na zirule* »vjetar na refule, na mahove« Kom Dean. Tal. zirolo, ziroli Ros.

z i r u n v. ž i r u n

zjala n pl — »uski tjesnac sa strmim stranama« Šim. 1982, 295.

zjat impf — »zjapiti, za rtove kad je oseka«, »kad su velike oseke te punte zjadu, lijepo je vrijeme stalno« Bol Brač, Smotra dalm., Zadar, 1918, 17, 1; ARj ima primjer iz Barakovića »Gdino Senjska vrata zjaju«.

zlica f — *zlica* ili *kućarun* »žlica kojom su salbunjeri nekada zahvaćali, grabili salbun sa dna« Krilo.

zličar m — »čovjek koji je na salbunjerskom brodu (brodu za vađenje salbuna) nekada upravljao zlicom« Krilo.

zmorac m — »sjeverozapadna strana svijeta i sjeverozapadni vjetar«; *samȍrac* »vjetar s mora (zapadnjak) Rab Kušar; *smorac* »Pasko, neće nam dat smorac već loviti, / a vrime je ručat, ča je meni mniti« Hektor. R. 105—106; »danji ljetni vjetar s mora, sa sjeverozapada; danas se po mediteranskoj terminologiji taj vjetar zove *maistral* prema sjeverozapadnjaku u Lyonskom zalivu, *mistralu;* smorac je pravi naš naziv za vjetar koji nastoje obdan na pučini i puše prema obali, kad je kopno jače ugrijano od mora« RB Hekt. R. 25; »poče dimat jugo, strahota nas stiže; ne duhav on dugo, smorac se podviže« Hektor. O.; »auster; smorac, poludanjac, vetar poludnevni, zmorac, odmorac, zdolčec, zdolec« Jur. Vitez., ARj; *zmorac* u glagoljskim spom. 1426, 1450, 1490 na Krku, ARj; Zoranić Planine 41a, ARj; »zapadni vjetar i zapadna strana svijeta« Vrg Jur.; »1) zapadna strana svijeta, 2. vjetar sa zapada« Žir Finka-Šojat; »Uvik je bilo i bit će da su mladi i stari dva svita, ni ne razumu jedan drugoga. Jeni gredu na jugo, a drugi na zmorac... jeni gredu na zmorac, a drugi na jugo, ali se svi o kaminje spotiču i kod toga dobro zabeštimaju... sad je vrime od malog meštralina. Sa zmorca nosi ti vetar mrlis od mladoga smirča, glušca, magriža i lobotike, a taj mrlis opaja« Iž Kulišić; *sa zmorca* znači »sa sjeverozapada«, *na zmorac* »prema sjeverozapadu« Žman, Dugi otok, L. Marčić, Legende... Glasnik Etnogr. muzeja u Beogradu, knj. VII, 1932, 78—79; »ostav'te vesla, razapnite jedra, / već svježi zmorac uz školje se pjeni« Anđel. 1957, 84; »kako busen mažurane / i dah zmorcā usrid maža« M. Franičević: Govorenje Mikule Trudnega; »friški zmorac iznad vrisja / zelenilon takne bore« M. Franičević: I tako sunca; »Borea pars starih srednjovjekovnih isprava latinskog teksta prevađaju na hrvatski *zmorac*, a u ispravama na talijanskom jeziku za taj izraz nalazi se izraz *provenza*« Strgačić 1090; »najvišja je pucatanja o' gromo' po neveri ka' dojde sa zmorca u aguštu, oma po svetemu Lovri«, »ka' zimi uvečer vidiš koru sa zmorca kâ se ne diže nego nako stoji, onda je to maglušćina i nima ništa o' promine vrimena, ostat će burno vrime... ako se sa zmorca oli pulenta ispo bili-časti oblako ča su kaj kaližina vidu škuri pahlji, do kiše more najviše projti dvaiset i četire ure« Šep Kursar; v. *meštral*.

zmoračjni adj. — pridjev izveden od *zmorac* »Sudče iz Jiza, strane zmoračjne« Zadar 1684, Morović 99.

zmorački adj. — pridjev izveden od *zmorac*, Mrnavić osm. 169, u ARj.

zmorašnji adj. — pridjev izveden od *zmorac;* Jezera (Žirje) 1665—1681, Šupuk br. 106, 107, 146; »zapadni (o strani svijeta i o vjetru)« Žir Finka-Šojat; *zmȍrašnji, zmȍrašnja voda* »zapadnosjeverna struja« Sa Dean.; »zapadni: boava je bila zmorašnjoa, u zmorašnjoj zatokici, zmorašnjoa voda (zapadna struja u moru)« Vrg Jur.; v. *voda*.

zog-senjal m — »serija, skupina signalnih zastavica na brodu«, »istaknuta su i tri zoga senjala« Naše more Dbk 1954, 2, 96. Ven. zogo-segnale Bo.

zogulin m — »vrtuljak na konopu ili lancu« Kom Mard. Pa.; opć. u Dalmaciji; *žjogulȋn* »pres cime pot karmu je barba de gato na žjogulin« Lož Žuk,; »na dno vele ankore da se moge adatat, da se ne vrti okolo osovine kadene... služi za odvijanje nove lancane i čelik-čela... svaki manat vaja da ga jema da se ne zavije« Sn. Ven. zogolino DM.

zoja f — »lastavica« ili »vjenčanica«, »veže korbam« Sn; »Pod kuvertun gori i va dni od barke ravno doli je po jedno vilasto dervo i na provi i na kermi, a zove se zoja. (Zoje su na istih mestih i va otvorenoj barki i va barčici)« Vrb Žic 1902, 346; »zabilježio Pavlinović... govori se i u Salima na Dugom otoku: zoja, prednji, pojačani dio na palubi pramca, na koji je pričvršćen karoc. Zabilježio Finka« ARj; »a dva drva kâ dvi nožice, koje stoju u krmi i provi a u koje intraje (ulazi) primezal, zovu se *zoje*« Po Ivaniš. F. 291; *zôja* »rašljasta spona na provi i krmi« Kl, Pu Dean.; *zoja* Be Skok Term. 135 (sl. 48 A 18); *zoja u gaunu od prove* odnosno *krme* Bo Skok Term. 135 (sl. 48 A 19); »bracul koji pojačava spoj livog i desnog branduna s aštom zove je *zȍja*« Kuć Ped.; »lastavica (na pramcu broda drvo, što ide od karoca do mankula desno i lijevo; na nj se staje nogom, kad se ukrcava u brod)« Vrg. Jur.; *zoja dolnje kuverte* Sn »rašlje donje palube« PE 2, 515; *zoja gavunara* Tg Skok Term. 144 (sl. 52 E III 19) »rašlje« PE II, 515; *zoja od fodri* Tg Skok Term. (sl. 52 E III 11); *zoja od fudre* Sn; *zoja od kuverte* Tg Skok Term. 144 (sl. 52 E III 15) »rašlje (gornje) palube« PE II, 515; *zoja od kvartira od prove* »zoja gornje palube«; *zoja od prove* ili *od krme* opć. u Dalmaciji; »dio od mankula do karoca zove se metaforički mletačkim nazivom *zȍja,* koji znači zapravo 'vijenac'« Skok Term. 138; »Veći brodovi imaju u krmi i u provi radi čvrstoće jednu vezu koja se zove *zȍja u gaûnu od prove,* odnosno *od krme,* a čvrsto je vezana sa karocom s pomoću okruglih mesinganih ili bronzanih štapova što se zovu *pasaič* (Tijesno) ili *pašajic (Trogir),* a mogu da prođu kroz dva komada drva, npr. kroz kolumbu i promezal« Skok Term. 138; »onaj komad u samu provu — *zõja* — koja za male barke ima rupu za vezati konop, a za velike nema« Kor Slad., v. *barka*. Ven. zoia DM.

zolovica f — »sitni oblutak, jarina« Kom Dean.

zub m — u izr. *zub na inkaš* »ono mjesto gdje se drvo kolumbe produži i nadoda« Sa Gran., v. *leut.*

z v a c e t v. ž g v a c e t

zvat impf — u fig. izr. »Zasijevnulo je u sjeveru, reče Dundo Kala, dolazeć na kasar. — Zove vjetar sa juga, odgovori hladnokrvno božman« Carić I, 229; »velika rosa zove jugo« Sn; »ka' gora zacrni, onda ona zove vitar« Šep Kursar.

z v a ž a t v. š v a ž a t

zvir f — »pulena na provi broda« Hv »jer je prikazivao kakvu životinju« PE VI, 432, v. *bestion, pulena.*

zvizda f — (ARj ima *zvijezda,* ali nijedan od primjera koje ovdje navodim); »Kad se zvijezda i Mjesec ukažu zajedno, jedno blizu drugoga, bacit će vjetar pa bilo koji« Bol Brač, Smotra dalm., Zadar 1918, 17, 1; »ka zvizda preleti, kaže joj se: O ti zvizdo kâ letiš, podaj meni ča želiš, ča očima vidin, da rukami stvorin!« Bol Brač, ib.; »ka' zvizde migaju, vitar će«, »ka' se vidi zvizda ko' Miseca, učinit će fortuna«, »baka je učila unuka: 'Gljedaj u zvizde i ka' vidiš da kâ preleti, reci: — Zvizdo moja kâ letiš, / daj mi srcu ča želi: / ča mi oči vidu / da mi ruke stvoru!'« Šep Kursar; »ka' zvizda leti, sutra će vitar pu' kuda ona leti«, »zvizdo moja kâ letiš, podaj meni ca zelin, / ca ociman vidin / da rukami cinin!«, »eno ti zvizda Danica kraj Miseca — slabo će vrime« Sn; »kad zvizde lampaju, bacit će vitra«, »kad zvizde izgubu sjaj, bit će more mirno«, »kad su zvizde mirne, a nebo mutno, bit će dažda i šiloka« Kuć Ped.; *Zvizda od trmuntane* ili *Trmuntana* (Sjevernica, Polarnica) Sn.

zvizdak m — »Mjesec druge noći iza mijene« Sn.

Ž

žaba f — »bozzello, Neretva« Babić 1875, 4; v. *bucel*

žabar m — »podrugljiv naziv za kontinentalca« opć. u Dalmaciji.

žabice f pl — »u ribarskom brodu na oba boka iznutra pribijena drvca s rupama, u koje se utakne muline (motovilo)« Vrg Jur.

žal m — »morska obala, igalo, pržina, jalija, kraj žal«; pijesak, šljunak; rječnici: Bella, Stulli, Šulek, Iveković; primjeri: Gundulić, Palmotić, Andrijašević, Bettera, Gleđević, Kavanjin, Đorđić, Gazarović, Bašić, Kalić, Lucić, Ljubiša, Zuzeri, Lukarević, Pavlinović, ARj; »drägi na moru imaju žal« Vrb Žic 1899, 228; Kl, Pu Dean.; »postojao je proverbio da će prin nestat žala sa Ponte od Zamošća nego cekina u kući Semunovića (u XIX st. jaka armaturska obitelj)« Kuć Ped.; v. *žalo.*

žalce n — dem. od *žal(o)* »na dnu valih i valic« HvD, Sn.

žalić m — šljunak, oblutak, Lo, Ca Dean.

žalo n — »riječ žalo ima dva značenja 1) skup valutica (zato vele npr. kupio sam žala za gradnju ili izmiješao sam žalo sa cementom), 2) položaj uz obalu gdje nema kamenite supralitoralne zone a sastavljeno je od rastresitog aluvijalnog i eluvijalnog materijala, od pijeska, valutica, oblutaka i pločica, što ga razne eksogene sile donose sa obalnog kraja dolaca i potoka na obalu mora; žala, u drugom smislu riječi, nazivlju još u Istri i u južnom primorju *igala*; žala su na dnu dolaca kratka i uska« Rubić 37; »žal, obala; pijesak, šljunak...« rječnici: Vrančić, Bella, Stulli, primjeri: Gazarović, Kavanjin, Dubrovnik, Ljubiša, Poljica, srednja Dalmacija, ARj; »ona strana kuda se more razlije kaže se žalo, obala, morski kraj« Po Ivaniš. F. 17; »1. završetak uvale u kopnu prekriven oblutkom, 2. izglađen kamen malog promjera (ne više od 6—7 cm) nakupljen na jednom mjestu« Gr Elez., isto Sn; Kor, Lo Dean, Sa Dean.; u fig. znač. »kud ćeš bolje od liječnika? zgrće se novaca kâ žala« Iskra, Zadar, 1886, 15, 123; »pinez kâ žala« Gr Elez., opć. u Dalmaciji; »ka' je kaleb gladan, guca žalo« Šep Kursar; »uvala s krupnim morskim žalom« Kom Dean. i Mard. Pa.; Skok ER (primjeri: Muo BK, Milna Brač, Cavtat, Čilipi); v. *žal, žalje.* »Sva tri oblika *igalo, žalo, žal* = arab. *zall* potječu od gr. *aigialòs*« Skok ER s. v. *igalo.*

žalje n — »kamen zaobljen od valova na morskoj obali velik otprilike kao jaje, pa se kadšto i meće kokošima u gnijezdo (položak) da na njemu sjede mjesto na jajetu« Vrg Jur.; v. *žal, žalo.*

žaljnjača f — »plima ostavila žalo opasano splavuti, a kad se more poteglo, pocrnile žaljnjače, izvirili opuzni oplovci, na kojim se prilijepili grci i čupke« Šimić 64—65; ARj ima *zalnjača* »kamičak, ciottolo, na Braču zabilježio Ostojić«.

žantel m — »pomična greda od jedne do druge strane broda na kojima stoje pajoli« Šep Kursar; »da nije santina previše duboka za ribanje, po sredini vise a na glave sa obe bande broda pričvršćena je kastanjola na kojoj počiva komad jakog drva, zove se žantel; zove se *žantel do prove, žantel do krme* i dva po sredini« Sa Gran., v. *leut.*

žapalj m — »isto što i zaljev, zaton. Samo u jednoga pisca iz Boke kotorske. Vjetar uduhne po svoj prilici s(a) širega žaplja, što se rastvara s onu stranu Veriga. Ljubiša prip. 268. Zapali se brod nasred žaplja (u napomeni: golfo). prič. 20. Jamačno ide ovamo i primjer: Tu dobre luke nema do žaplja što ga zovu Čanj. Dubrovnik (1868) 157« ARj; Skok (ER) tumači »traghetto, skela«, etim. od gr. *diáplus*.

žaplo n — »More pak dobiva vlaštito ime na mjesta gdje se najviše ribe hita. Mjesto tako pojedino zovu *žaplo* (u Cavtatu) ili *žaplje* (na Lipanu), (vjer. pogreškom mj. *Šipanu*! op. R. V.)« Zore 1869, 324; *žaplje*, isto u ARj.

ž a p l j e v. ž a p l o

žara f — »zemljani sud sa dvije ručice, na brodu je služio za transportiranje ulja«, potvrde u cijeloj Dalmaciji; u općoj upotrebi (ne samo na brodu) ARj bilježi u rječnicima Vitezovićevu, Stullijevu, Ivekovićevu, u pisanim izvorima od kraja XV st., Bernardin, Ranjina, Hektorović, Marulić, Kuhačević, Bogišić, Nemanić, Kušar, Pavlinović itd. Tal. giarra.

ž a r u n v. ž i r u n

žbaj m — »sponja palube« Mn, Sn, St, Tg; *žbaj* ili *katina* Mn, Sn, St, Tg; *žbaj glavni* ili *lata mađore* »madiri od kuverte« Mn, Sn, St, Tg »palubna sponja« BN 23/19; »palubna podveza« PE II, 515; *žbaj* ili *lata* Mn, Sn, St, Tg »palubna sponja jarbola« BN 33/14; *žbaji* »debele grede popreko broda« Đaja: Mali 161; *žbaji od kasara* Mn, Sn, St, Tg »sponje palube« BN 3/19; »palubna sponja« PE II, 515; *žbaji od kuverte* Mn, St, Tg »upore glavne palube« BN 3/20; *žbaj između petinela i fjanka* »kajka, polusponja« Majc.-Sim.; *žbalji* m pl »korbe od kuvijerte« Kol Svil.; *žboj* »palubna sponja« Kom Mard. Pa. Ven, sbàgio DM.

žbandamenat m — »nagnuće broda na bandu« Sn. Tal. sbandamento DM.

žbandat se pf — »nagnuti se na jednu bandu, o brodu, ali i fig. za čovjeka koji se nakrivio zbog tereta koji nosi ili zbog kakve bolesti ili prirodne mane«; *ižbandat se* »brod se ižbandâ« Sn; *žbandan* »nakrivljen« Sn; *zbandat* »nagnuti se na bok (o brodu). Brod je zbandan« Senj Moguš; »sa parankom smo zbandali braceru, nakrivili na stranu, na bok, na bandu« Muo BK; u fig. znač. »skrenuti s pravog puta« Sn; *žbandôt* »brud se *žbandô*« Kom Dean.; *žbandat se* »brod se žbanda« Sa Dean.; St; »brod se može karinat i tako da se izvuče i tako da se žbanda; vezavši ga za jarbul nagne se tako i dotle dok se ne pokaže dno od gaza do kolumbe« Kuć Ped.; *žbandat* »nakriviti se, nagnuti; skrenuti s pravca« BK Musić; *žbandàti se* »nagnuti se (o brodu)« Vrg Jur. Tal. sbandare DM.

žbarak m — »iskrcaj s broda« Majc.-Sim. Tal. sbarco DM.

žbarkat pf — 1) »iskrcati s broda što« opć. u sred. Dalmaciji; 2) *žbarkat se* »iskrcati se« opć. u srednjoj Dalmaciji. Tal. sbarcare DM.

žbatoćat impf — u izr. *jidro žbatoćâ* »jedro lepršа« Pu Dean., v. *batoćat*. Tal sbatacchiare DM; tršć. sbatociar Ping.

žbica f — u fig. znač. »mali guc«, »najprije na brodovima sa tri jarbola, pa sa dva, a najzada sa ovo žbice« Car: Oj more 169.

žbir m — »ako je braga malena i učinjena od novih svilaca, tada se zove žbir« Carić II, 339. Tal. sbirro DM.

žbiret m — »soki bocel ima na sebi žbiret, konopčić ki drži drugi kraj konopa« SJ RNA; »kratka braga za regulat kod derića livo i desno« Sn, opć; u Dalmaciji. Tal. sbirretto.

ž b o j v. ž b a j

žbukat pf — »proći kroz izlaz luke«, »vidi se da ćemo z ovu borduadu žbukat van puorta« Loš Žuk. Tal. sbucare DM.

žbulta f — 1) »rašljasti podupirači u brodogradilištu«, »batali se dižu na veli kavalet pa zatim podignu na žbulte ili forkete koje se veže kadenom i stisne drvenim klinima da se ne miču« Kor Slad., v. *barka*; 2) *žburta* »veća i jaka drvena potpirača, kojom se podupre balvan pri pilanju« Kor Ivanč. 1962, 641; 3) »pašma postoji i na krmi, ali ona se ispod treće ponte ili žbulte prekida i produžuje u permezal«, »osim na latama, kod velikih brodova — bilo na jednu ili dvije kuvirte — kuvirta počiva i na stupovima koji se zovu ponte ili žbulte« Kuć Ped. Riječ je vjerojatno tal., ali ni u tom ni u sličnim likovima nisam je mogao naći u DM, Bo., Palazzi, Ping., Ros., Parčić (ven. svolto?).

ž b u r t a v. ž b u l t a

ždrēlāc m — »tjesnac (morski), vrata, tesno, rukav od mora« Sa Dean.

ždrilce n — dem. od *ždrilo* HvD; ARj ima *ždrijelce*, samo u Stullija »piceol (? op. R. V., da nije picciol?) passo stretto, parva semita«.

ždrilo n — »uski konal; velik je vitar, uz ždrilo nećemo prodriti« St Kolombatović 1889, 28; »morski tjesnac (mali)« Kom Mard. Pa.; »rukav od mora, di su veliki kurenti« Sn; »zaton« Vitezović rječn.; »uhitih za timun... upravih u ždrilo, gdi Krka van izvire. Baraković vila 339« ARj., v. *ždrilj*.

ždrilj m — »kanal« u izr. *u po ždrilja* »u pol kanala«, »izraz se upotrebljava kad se burtiža te kada ne treba učiniti cilu burtadu, nego samo pola; tada se obično rekne: 'Biće dosti dojti u po ždrilja pa ćemo okreniti« Šep Kursar.

žestilovina f — »Acer, hrastovina, drvo za brodogradnju« Kl, Pu Dean.

žešćit se impf — u izr. *vitar se žešći* »vjetar jača« Sn., v. *vitar*.

žgabel m — »noćni ormarić kraj kočete u gabini kapetana, škrivana ili kadeta« Kuć Ped.

žgubija f — *gojba* »dlijeto (lito) koje ima poluokrugle oštrice, od lat. *gubia*« Tg Skok Term. 125 i 147, Skok ER; Mn; *gûjba* La Kr. Dean.; ARj; *gûjba* u fig. znač. »školjčica koja prione uz dno broda i rastače ga kao crv dasku« Vrg Jur.; *zgubija* Tg Skok Term. 125; Mn; *žgubija* Mn, Sn, St, Tg; *žgujba* »poluokruglo dlijeto« Kor Ivanč. 1962, 641. Ven. sgubia Bo.

žgubijica f — dem. od *žgubija* »mala žgubija« Mn, Tg, Sn, St.

ž g u j b a v. ž g u b i j a

žgvacet m — *zgvacet* Bož Cronia, Skok ER; »guazzetto, carne in umido« Vbs Gligo; *zvacet (žvacet)* »teletina pripremljena s paprikom, rajčicom, lukom i ost. (gulaš)« BakŠkr TŠ; »kalandraka, prokuhano meso pripraviti ponovo s krumpirom i rajčicom (gulaš, zvacet)« BakŠkr TŠ; »slana govedina s lukom i krumpirom, dobro zapaprena, za večeru (zvala se i kalandraka)« Suz. 2, 23; »vrsta jela od isjeckanog mesa... Kada je kuhano meso, kuhan je i žvacet, zvacet... Tenfanje je če i zvacet, samol se va njega preda landicu krumpira. (Vrbnik na Krku) Zborn. za nar. život 6, 22... U Jurjevu kod Senja u Hrv. Primorju. Rogić« ARj; *žgvacet* »Ostanci od objeda. Slano, isprano i prekuhano meso. K tomu malo masti, dvije kapule, malo papra i suđeni krumpiri. To je večera mornaru svukud i vavijek. Žgvacet i žgvacet i opet žgvacet« Carić I, 67; »golaš od mesa i krtola, večera mornarska na jedrenjačama (kalandraka)« Ivelić 205; »našiman su bile drage kokoške i tingulu, pa se krelo desno i livo i činili se umidi i žgvaceti« St Jadr. pošta 1925, 126, 2; *žgvacet* ili *žgvačet* »meso s krumpirima, začinjeno mašću, kapulom i paprom (kad je brod u luci, onda je žgvacet od svježeg mesa)« Đivan. 37; *meso na žgvacet* »gulaš sa sirovim mesom goveđim, bravljim itd., dalmatinski gulaš« Kor; *žgvàcet* »neka vrsta gulaša, paprikaš« BK Musić; *žvacet* Vrb Krk ARj; Malinska Skok ER. Ven. sguazeto, tal. sguazzetto DM.

žgverac m — »ako je sunce na zapadu, a s jedne i s druge strane, ili samo s jedne postoje horizontalne svijetle mrlje, koje se vrlo rijetko vide, a zovu se *žgverac*, tad će, ako je jedna, puhnuti onaj vjetar, tj. zapadnjak, a ako su dvije, onda protivni vjetar, ali u dužini od tri dana; ima i poslovica: sguerra, guardami giorno terra« Kol Svil.

žirun m — *zirun* »srednji dio vesla« Kom Dean.; »srida argutle« HvD; *žarûn* »dio vesla« Paš Cvit.; »ručka vesla« Sa Dean.; *žerûn* Pu Dean.; *žirun* »ono če se derži v ruki« Vrb Žic 1902,

341; isto u ARj; »držalo vesla« Vrg Jur.; Kl Dean.; v. *veslo*; v. također *çironus*, II dio ovoga rječn. Ven. ant. ziron (Jal) DM.

živa banda v. banda

žjogulin v. zogulin

žlib m — pruge koje najčešće nastaju u vertikalnim, koso položenim, rjeđe horizontalnim slojevima obale pod djelovanjem erozije, abrazije, mehaničkog i kemijskog djelovanja vode, mora, temperature i vjetra, Rubić 11.

žlibić m — dem. od *žlib*.

žmuš m — »skošeno obrađen dio štila« Mn. Tal. smusso.

žmušat pf — »oblanjat bridove na četvrtastom drvu, da ne budu oštri« Mn, Sn, St, Tg. Tal. smussare, ven. smussar Bo.

žolo v. žalo

žpotka f — »alaj karoca zabije dervo žpotku, a ze seke bandi kolunbi je po provi i po kermi po jedna žpotka« Vrb Žic 1902, 338.

žunta f — »dodatak«, 1) »na aštu nastavi još jeden boku, *žuntu*; žunta pride bit visočija od boki od barčice« Vrb Žic 1902, 337; 2) *žunta od krme* i *žunta od prove* Skok Term. 144 (sl. 52 E), »krmena i prednja statva« PE II, 515; 3) *žunta od timuna* »vanjski, dodani dio timuna«. Ven. zonta DM.

žurnal m — »brodski dnevnik« Carić I, 158. Ven. zornal Bo.

žvacet v. žgvacet

II. DIO

Pomorske riječi iz naših izvora na latinskom jeziku

A

acazia f — »vrsta dugog i niskog jedrenjaka« SJ XVIII st. Herkov 138; »bastimento da commercio e da guerra, di origine bizantina, usato dai Veneziani« DM; *acatium* Jal; *acatium* »veliko jadro, jadrun« Jur. Vitez. 356.

admiragdus v. admiratus

admiralius v. admiratus

admiratus m — 1415, *admiragdus* 1415, *admiralius* Dbk 1442, *amiralis* Tg 1315, *ammiralis* Dbk 1389, *ammiratus* St 1201, *armiraglius* Dbk 1380, *armiraia* 1350, *armiraius* Zadar XV st., *armiratus* Dbk 1380 »zapovjednik brodovlja, admiral«, LL.

afflatura f — »stvar koja je nošena po moru prema lađi puhanjem vjetra; stvar koja pliva na moru« Dbk 1272, 1306, LL.

agucinus m — »nadglednik veslača (galiota); također *aguzin«* 1455, 1450, LL.

aguzin v. agucinus

algozirius m — »brodski oficir« (likovi: *alguazirius, algutzirus, algucze-rius*), 1437—1519, LL

alguazirius v. algozirius

alguczerius v. algozirius

algutzirus v. algozirius

amiralis v. admiratus

ammiralis v. admiratus

ammiratus v. admiratus

amphisterbus m, **amphisterbum** n — »neka pripadnost broda« 1339, LL.

amplustra f — »kormilo« 1350, LL; *amplustre* »brodno perje, brodov cifra« Jur. Vitez. 351.

anchora f — »kormilo« St XIV st. Rism. 57, Dbk 1440, LL; »sidro«, *anchora parva* »sidrašce, sidarce, malo sidro« Jur. Vitez. 353; *ancora* Tg TS, 1281, 46, 121; *ancoras proicere* St XIII st. Toma 43.

ancoraçum v. ancoraticum

anchoragium v. ancoraticum

ancorajum v. ancoraticum

anchoraticum v. ancoraticum

ancoraticum n — Dbk 1148, *ancoraçum, ancoragium* Kor 1484, Dbk 1386, *ancorajum* 1435, *anchoragium* Dbk 1383, *anchoraticum* 1211, »pristojba za sidrenje lađe, kotvarina«, LL; *ancoraticum* Brajković 47—48; »pristojba koju je brod plaćao u luci, a prema sidrima, ankorama« Marinović 1963, 423 (Dbk statut XVI st.).

angromagulus m — »malen, brz brod« 1350, LL.

angromagus f, **anguiromagus** m — »vrsta brzog broda« 1350, LL.

anguiromagus v. angromagus

antenda, anthena f — »motka na brodu koja drži jedro, obično latinsko« Dbk 1272, 1380, LL; *antena* Tg TS 1281, 46, 121; *antenna* »lantina, prečnica, jadrenica« Jur. Vitez. 356.

antenella f — »jarbol za zastavu« Dbk 1330, LL.

anthena v. antenda

antimona, antimonus v. artimonus

aposticius m — »de Luca marinario, ciue Jadre, patrono olim aposticio unius

nauigii comunis mei Martini« Zadar 1406, A. Krekich: La Curia consulum et maris del comune medioevale zaratino e alcuni suoi atti, Atti e memorie, vol. I, 1960, Zara 1926; »Crasulus marinarius patronus apusticius unius barcosj« Rism. 29; Brajković 181; (LL nema).

aratum n — »splav« 1346, LL.

arboraticum n — »lučka pristojba koja se plaćala po brodskim jarbolima« Dbk XIII st., Marinović 1963, 423; Dbk 1272; Brajković 45; *arboragium* Kotor XIV st.; *arborazium* Hv 1331 (i XV st.).

arborazium v. arboraticum

arborus m — »jarbol, katarka« Dbk 1344; LL; *arbor navis* »stup, brodni stup« Jur. Vitez. 356.

arcandaglus m — u »naviglio a due alberi« Zadar 1409, Brunelli 23.

arcipupa f — ? »arcipupe con morganali« u opisu *barca bastasicia*, Zadar 1402, Brunelli 21.

argitolum n — »argola«, »dui argitoli pro temone« Zadar 1409, Brunelli 23.

armamentum n — u izr. *armamenta velorum* »oprema jedara« St XIII st.; Toma 43.

armata f — »brodovlje« Dbk 1347, LL.

armator m — »1. ... onaj koji oprema brod« Dbk 1361, LL.

armatura f — »oprema broda« Dbk 1381, Kotor 1326, LL; »oružje, oboruženje, oruždje« Jur. Vitez. 361.

armiraglius v. admiratus
armiraia v. admiratus
armiraius v. admiratus
armiratus v. admiratus

armogium n — »brodska oprema« Dbk 1359, LL.

arsana v. arsenatus

arsanarius, arsasenerius m — »čuvar ili službenik arsenala« Dbk 1348. i 1359, LL.

arsanatus v. arsenatus
arsasenerius v. arsanarius
arsena v. arsenatus
arsenata v. arsenatus
arsenates v. arsenatus

arsenatus m — *arcenatis* m »škver, brodarnica, dilje« Dbk 1313, *arsenatus* Dbk 1380, *arsenata* f Dbk 1385; *arsenates* f Dbk 1345, *arzenale* n Dbk 1488, *arsena* f Dbk 1351, *arssena* f Dbk 1381, *arsinale* n Kor 1478, *arsanatus* m 1280, *arzanatus* m Dbk 1344, *arzanates* m Dbk 1344, *arsana* f Dbk 1306, »arsenal, brodogradilište, škver; oružarnica«, LL; Zadar XIV st., Stip. 1977.

arsile v. arsilum

arsilum, arsile n — »trup broda; teretni brod« Kor 1256, 1423, LL.

arsinale v. arsenatus
arssena v. arsenatus
artemon v. artimonus

artimonus, artimonius m, **antimona** f, **antimonus** m — »vrsta jedra iznad natkošnjaka« Dbk 1272, LL; *artimonus* Zadar 1412 (u opisu broda *caracca*) Brunelli 20; *artemon* Jur. Vitez. 356.

arzanates v. arsenatus
arzanatus v. arsenatus
arzenale v. arsenatus

asartia, asarthia, asarthya, asartya, assartia f — »sartija« Dbk 1363, 1380, LL.

asser m — neka greda, gredica ili daska za gradnju barke (»travicello, stangone, pancone« Lexicon totius latinitatis, Patavii) spominje se u Tg TS 1292, 45, 273.

avarea f — »također jedna vrsta izvozne takse u korist fonda sv. Vlaha« Vojnović Rad 114; Brajković 188; *auarea* Dbk 1312, *avarea* Dbk 1331, *avaria* Dbk 1331, *varea, varia* Dbk 1272, LL; »*Avarija*, danas opći institut pomorskog prava, koji uređuje pitanje razdiobe štete zbog pomorske nezgode na učesnike pomorskih pothvata, od naročitog je interesa kad se gleda njezin razvitak u našem statutarnom pravu. Porijeklo avarije kao pravnog pojma gubi se u davnoj prošlosti. Najstariji pisani propisi nalaze se u dva pravnopovijesna spomenika Sredozemnoga mora, vezana uz tradicije otoka Roda. Jedan je iz već spomenute znamenite zbirke rimskog cara Justinijana, Digesta (533) pod naslovom *De lege Rhoida de jactu* (XIV, 2, 1), i prema kojemu *Lege Rhodia cavetur ut si levandae navis gratia jactus mercium factus sit, omnium contributione sarciatur quod pro omnibus datum est.* Ako se radi olakšanja broda izbaci roba, neka se doprinosom svih naknadi ono što je učinjeno u korist svih. U izvoru se već upozorava na grčko porijeklo ustanove. Mnogobrojne i temeljite studije dokazaše da je taj zakon, preuzet vjerojatno od Feničana, vrijedio u grčkim naseobinama Sredozemlja već više od jednog milenija prije Justinijanove kompilacije. Avarija je dakle jedan od najstarijih pravnih instituta koji je tokom vremena i prilika podešavan prema konkretnim potrebama i rizicima pomorske plovidbe. Stoga onaj drugi veliki i također već spomenuti pravno povijesni spomenik *Nòmos Rodìon Nautikòs* i on vezan uz ime otoka Roda uz koji je vezana pomorskopravna predaja Sredozemnoga mora kao što je ona atlantička uz otoke Oleron (Oleronska pravila, XI—XII stoljeće) i Gotland (Wisbyjska pravila, XIV st.), odstupa od klasičnog pravila po ranijem istoimenom izvoru iz Digesta. Određuje i zajedničko snošenje štete bez obzira radi li se samo o izbacivanju tereta i bez obzira da li je to bilo namjerno učinjeno radi olakšanja broda, zasnivajući to na pretpostavci da svi učesnici u pomorskom pothvatu sačinjavaju jednu zajednicu (grč. *koinonìa* = zajednica) i da se prema tome, i svi rizici te zajednice imaju dijeliti zajednički. I upravo takav pojam povezanosti u zajedničkim rizicima, zasnovan na ideji zajednice *(societas maris)*, nalazimo u statutarnom pravu jadranskih gradova, što znači da prema statutima naših primorskih gradova nisu smatrane zajedničkom štetom samo hotimične žrtve koje bi učinio zapovjednik da spasi brod i teret, već bi i svaka druga pa i slučajna šteta koju bi pretrpio brod ili ukrcana roba također ulazila u avariju *(varea, auarea)*. Po nekim statutima izričito je spomenuto da ulaze npr. štete od oluje, pljačke na moru, zatim štete zbog zarobljivanja mornara koji su poslani na kopno za potrebe broda. U Dubrovniku je osnov zajednice bio proširen odredbom, da za štete koje su nastale od pljačke pridonose svi brodovi koji plove zajedno u konvoju *(de conserva)*. Široki pojam avarije s vremenom je bio opet sužavan, pa je došlo i do ograničavanja primjene principa avarije, ali uvijek po istom načelu iz pojma zajednice i povezanosti rizika. Tako je Krčki statut, kao najkasniji, određivao da će se priznati kao avarija samo slučaj pljačke od strane pirata ili gusara i slučaj kad je bačena u more roba koja je bila ukrcana pod palubom, ako je redovno bila uknjižena u brodskoj knjizi. U Dubrovniku je primjena avarije bila sužena s obzirom na subjekte utoliko što nije bilo obveze doprinosa između Dubrovnika i stranaca. Prema tome, u statutima naših gradova pojam avarije zasnovan je na istome načelu na kojemu je i onaj *Nòmos*-a. Pored općenitih odredaba da se gubici imaju naknaditi *per vaream secundum consuetudinem hactenus observatam* (Splitski statut, knjiga VI, gl. XLVI, Krčki statut, knj. III, gl. LXXI), u statutima Dubrovnika, Splita, Zadra, Skradina, Hvara i Raba postoje još i posebne odredbe o pojedinim slučajevima. Zanimljivo je još spomenuti i to da u dužničku masu, prema Krčkom statutu, ne ulazi brod s punom vrijednošću, što već pokazuje jačanje brodovlasničkog udjela i njegov veći rizik. U zapadnom Sredozemlju, gdje se događaji nisu odvijali tako kao u njegovom istočnom dijelu, avarija se razvijala pod drukčijim okolnostima, zadržavajući kao osnovni element voljni akt žrtvovanja nekog dobra ili preuzimanja nekog izvanrednog troška u korist svih, što znači da je ona ovdje ostala bliža principu Digesta. Pravilo se zasnivalo na postojanju uzajamne ili »bratske« povezanosti po tzv. agermanamentu Pomorskog konzulata *(Consolat de Mar, Consulatus maris)*, znamenite zbirke običaja i sudskih odluka, po kojoj se upravljala trgovina i plovidba na zapadnom Sredozemlju (XIII ili XIV st.). Ako nije bila prethodno i svjesno učinjena žrtva, ne bi moglo biti ni zajedničkog snošenja doprinosa u šteti. U pomorskom konzulatu, međutim, nema ni traga izrazu »varea« ili sličnom kojim je pojam nazivan u istočno-sredozemnim latinskim spomenicima. No kako ni u dva rodijska spomenika također nema izraza ko-

ji bi semantički mogao dovesti do izraza »varea« ili »avarea« naših statuta, bilo je mnogo diskusije, i još uvijek se vodi, o korijenu i porijeklu riječi koja je ušla u sve jezike svijeta. Jedni su je vezali uz hebrejsku riječ »hevra« (udruženje), drugi uz latinsku »habere« (imati), treći uz starogermansku »vara« (šteta), a prevladavalo je uglavnom mišljenje da je riječ arapskog porijekla od »avar« (šteta), što se može objasniti po rasprostranjenim migracijama i invazijama istočnih naroda po Sredozemlju. Prema novijim istraživanjima, zasnovanim na pomnom proučavanju *Nòmos*-a i ostalih grčkih vrela kao i presudnog utjecaja istočno-rimskih spomenika na stvaranje i razvitak jadranskog i posebno našeg statutarnog prava za vrijeme bizantske vlasti na istočnoj obali Jadrana (a to je upravo i vrijeme formiranja običajno-pravnih odnosa, pojmova i izraza koji su kasnije ušli u naše statute), danas je najpouzdanije tvrditi da je riječ varea grčkog porijekla i da je treba povezati s riječju *bàros* ili *abàres*, što znači teret odnosno rasterećen. Imajući u vidu činjenicu da zapadno-sredozemni spomenici nisu ni izdaleka poznavali sličnog izraza, nameće se jasan zaključak da je izraz prešao u pomorsko-pravnu terminologiju svih naroda svijeta preko spomenika istočnoga Sredozemlja, i to upravo preko spomenika naše jadransko pomorsko-pravne baštine: na engleskom *average*, na francuskom *avarie*, na talijanskom *avaria*, na španjolskom *averia*, na ruskom *abarua*, dok na njemačkom *Haverei* ili *Havarie*, na norveškom *Havari* itd. Ostaje nam jedino da se zapitamo je li pravilnije izgovarati i pisati »avarija« ili aspiriranjem, tj. »havarija«. U većini jezika nema aspiriranja (jedino na njemačkom i pod tim utjecajem na skandinavskim jezicima). Ako imamo u vidu da u svim našim spomenicima stoji izraz »varea« ili avarea«, i da je preko njih izraz prešao u terminologiju zemalja koje su ga u izvornom obliku u većini prihvatile, nameće se i zaključak da mi najmanje imamo razloga da se služimo izrazom »havarija«, nego — naprotiv — da njegujemo oblik koji odgovara tradiciji, historijskom slijedu događaja i običnom govornom jeziku (primorski narod ne izgovara riječ sa »h«). U nas je izraz »havarija« ušao u službeni i pravni jezik intelektualaca pod njemačkim utjecajem za vrijeme austrijske vladavine, pa prema svemu smatramo da nije osnovano što je naš novi Pravopis književnog jezika negirao riječ avaria i prihvatio — havariju! Avarija kao specifični institut pomorskog prava, institut koji znači raspodjelu štete na učesnike pomorskog pothvata, povezanost u zajedničkim rizicima postala je daljim razvitkom brodarstva preograničena u odnosu na svrhu zbog koje je nastala. Stoga se počeo razvijati njoj srodni institut osiguranja koji se u novim prilikama razvio upravo iz avarije, a razlikuje se od nje po tome što kod osiguranja sudjeluju i osobe koje neposredno ne sudjeluju u pomorskom pothvatu.« Brajković 1962, 442—443.

B

babonixe v. bavonesius

babunescus v. bavonesius

bactellus m — »cymba, scapha: čun, čamac« Dbk 1378, LL.

banca, bancha f, **bancho, banchus, bancus, banzus** m — »3. veslačka klupa« Dbk 1359, 1380, LL.

bançanus, bançonus v. banzonus

bancho, banchus, bancus v. banca

banda f — »1. više brodova koji zajedno plove, konvoj« Dbk 1379; »2. bok broda« 1361, LL.

banzo v. banzonus

banzone v. banzonus

banzonus m — »vrsta teretnog broda« Piran 1227; *bançanus* 1289, *bançonus* Dbk 1280; *banzo* Dbk 1275; ven. vet. *banzone, panzone*, LL; Dbk XIV st. Lučić 139; *banzone* Senj 1257, Smičklas Dipl. kodeks: v. *banzo* u I dijelu ovoga rječ.

banzus v. banca

barbocta v. barbota

barbota, barbotta, barbocta f — »vrsta pokrivena broda« Dbk 1361—1363, LL.

barca, barcha, barka f — g. 1266. spominje se *barca* koja ukrcala 40 ovaca, Tg TS, 46, 29—30; »una barca carcata de frumento et aliis rebus« s tri čovjeka posade, Tg TS 1271, 44, 273; g. 1281. jedna je *barca* s opremom *(cum corredo)* procijenjena na 40 libara denara venecijanskih malih, Tg TS, 46, 139; g. 1281. spominje se *barca* koja je putovala iz Trogira u Apuliju; g. 1282. spominje se *barca* kojoj je cijena 100 libara *(precium barce C libras)* Tg TS, 46, 203; g. 1282. spominje se *barca* koja je na vesla i jedra putovala iz Trogira u Apuliju, na Tremite, Tg TS, 46, 225—226; statuti nekih jadranskih gradova razlikuju *navis* kao veći brod od *barke* kao manjeg broda, tako splitski »navis, sive barcha« (Brajković 43), trogirski »navis vel barche« (Brajković 46); *barcam marcilianam, barcha marciliana, barcha seu ligno* St XIV st. Rism., resp. 23, 96, 58; *barcha* Dbk XIII st. Marinović 1963, 422; Prema dubrovačkom Statutu barka je ispod 20 milijara nosivosti (1 milijar = 420 kg) (1272. g.); »barcha sive londra« Statut Splita, »cymba vel barca« Statut Krka 1512, »barca sive linter« Preluka, Basioli 1979, 30; »gondola vel barcha aut zolla« Statut Kotora, Basioli 1979, 30; »zopulo sive barcha« Statut Hvara, Basioli 1979, 30; »barcam zapulum vel batellum« Statut Paga, Basioli 1979, 30; »(barcam) quem vendo pro perperis octuaginta denariorum Venetorum grossorum cum uno velo, ancora una et cum sartibus et omnibus rebus necessariis dicte barche« Kotorski spomenici, 3. VI 1334. str. 216; ugovor o prodaji barke »cum tribus timonis, arbore, tenda, vela cum furnimento, cum una anchora, tribus libanis, celega, sex remis, uno barile pro aqua, uno siculo, duabus sesulis, cum igne, cum uno cacabo parvo« Kor 1390, Foretić: Otok Korčula 304; barka duga 22 lakta, Kotor, XV st. GPMK 1953, 14; »brojni su slučajevi da su ovdašnji ljudi sa običnom barkom i 1 mornarom (dakle ukupno dvojica — što znači da je bila barka na dva vesla) plovili po Dalmaciji i Albaniji... ne samo u toku ljeta (kad je more obično mirno) nego čak i tokom jeseni i zime« BK 1719—1721, GPMK 1957, 53—65, passim; »manji jedrenjak, dužine 9—12 m; imao je 1—3 jarbola sa latinskim jedrima« Kotor XV st., GPMK 1957, 17; »jedrenjak je imao: jarbol, antenu (lantinu? op. R. V.), jedra, sartije (pripone), veliko uže, 4 vesla, čamac, dva kormila, busolu, zastavu sv. Marka, peć za kuvanje, barilo za vodu itd.« Perast XV st., GPMK 1953, 15; »jarbol, antena, jedra, 5 vesala, krmilo, liban, dvije *licinije, šostu* i *merganal*« Perast XV st., GPMK 1953, 16; *barca bastasicia* Zadar 1402, Brunelli 21; *barca bastasina* ib.; jedna sa 8 vesala, druga sa 6 vesala, potonja je bila duga 8 a šir. 4 lakta, imala je 30 rebara, BK XIV st., GPMK 1956, 6; »barcham seu zachorum« BK XIV st., GPMK 1953, 23; *barca* Dbk 1278; *barcha* Dbk, *barxia* Dbk 1517; *barza* Krk 1493, LL; *barka* »mali brod, brodica« 1251, LL; (za razne svrhe), veći čamci bez palube s 2—7 vesala, jednim jarbolom i lantinskim jedrom, god. 1370. barka 'cum uno timone bayonesco', inače su s kormilom sa strane (na boku) ... barke za prevoz vina od 80—220 vedara (*quingo* — oko 22 l), a nosile su od (obično) 2—3 do izuzetno 6 bačava, koje se gotovo uvijek ubrajaju u stalnu opremu čamca (v. *bačva*) od 5—8 vesala, jarbol s latinskim jedrom, 1 do 2 mala sidra; barka ribarska *(barca piscatoria)*; barka za lov koralja *(barcha a coralibus)*, Dbk XIV, Vek. 1966, 35—36; »brodovi na vesla s pomoćnim jedrom vrlo različitih veličina. Veće barke, s palubom preko čitave duljine broda, praktički se ne razlikuju od barkusija, pa se često nalazi za neki brod napomena da je 'barca siue barcosium'« 1318. jedna barka ima između ostalog: 2 kormila, jarbol s lantinom, 10 vesala, 1 novo jedro s vrećom, podigač jarbola, uzdu jedra i ostalo uževlje, opremu za kormilo, sidra itd.; Dbk XIV st., »barka je imala jedan jarbol opremljen sa latinskim jedrom. Ostala oprema se sastojala od 5—6 vesala, libana, kormila, bačvice za vodu i drugo. Veće barke su imale i mali čamac, koji je služio za saobraćaj sa kopnom i za tegljenje po tišini. Ove barke su se izra-

đivale od dobre hrastovine, zakovane željeznim čavlima. Nosivost im se kretala od 7 do 30 tona (0,7 do 3 vagona). Veće barke bile su potpuno pokrivene palubom, a male djelimično, palubicom na pramcu. Ovakvih baraka u periodu od 1441. do 1445. bilo je u Kotoru oko 20« (dužina jedne takve veće barke od 3 vagona iznosila je 11,6 m, širina 3,52 m, dubina prostora 1,47, zapremina 19 kola) Milošević Š. M., GPMK 1960, 13—14; *barca, barcha* St G. Novak 95—96; Zadar XIV st., Stip. 1977; *barcha* Zadar XIII—XIV st., M. Z.—J. S. 1969.

barcaç(ç)a v. barcaccia

barcaccia f — TS 1264, 44, 82 i Tg 1264, LL; *barcaça* u ugovoru o narudžbi gradnje u Trogiru 1292: »Magister Damianus Pasque sua bona voluntate promisit et conuenit domino Desse Duymi de Mursica, Damiano Ogoymos et Dessule Bastiani, cuilibet eorum pro tertia parte, facere et conplere bona fide sine fraude hinc ad festum omnium sanctorum proxime venturum, unam barcaçam longam septem passibus et medio ad passum ipsius magistri, et in fundo amplam septem palmis ad palmum eiusdem magistri Damiani, et altam in catenam quinque pedibus ad pedem dicti magistri. Hoc tamen pacto, quod dictus magister debet dare totum curbanum et çactamenta, sollie, temonaria, trikante de poppe et lakarina de poppo et de proda, et omnes catenas et canale arboris et pedem arboris. Item debet esse alta supra catena dui asseri et dui quatrata; debet insuper predictus magister laborare tymones et per medium mictere unam drulliam. Predicti vero dominus Dessa Damianus et Dessula debent sibi magistro dare lingnamen pro timunis et lingnamen sigatum pro asseris, quatrata et drullia et omnia alia necessaria ad ipsam barcaçam faciendam et ipse magister suis expensis laborare et conplere usque ad dictum tempus. Et hoc dictus magister Damianus promisit et fecit pro quadraginta quinque libris venetorum parvorum, quas sibi dare promiserunt.« Tg TS 1292, 45, 273; Piran 1325; *barcaçça* Tg TS 1279, 45, 236; Dbk 1361; *barcaza* Dbk 1361; *barchaça* 1349, *barchacia* 1351, LL; *barchaça* »unam sua barchaçam cum falcio ad modum Cathalanorum« Kor XIV st., Foretić: Otok Korčula 303; *barcacia* Dbk 1317—1370, Vek. 1966, 34.

barcagnum, barchagnum v. barcaneum

barcaneum n — »prevozni brod, trajekt« St XIV st.; *barchaneum* Skradin XIV st., Zadar XIII—XIV st., M. Z.—J. S. 1969; *barcagnum* Hv 1540; *barchagnum* Šibenik XV st., LL; *barcagnum* Zadar XIV st., Stip. 1977.

barcarius m — »mornar« 1326, Vis (?), LL.

barcarolus, barcharolus m — »brodar, lađar« Dbk 1350. i 1365, Tg 1364, LL; St XIV st. Rism. 76; Zadar XIV st., Stip. 1977.

barcata, barchata f — »teret jednog broda, koliko jedan brod može nositi« Dbk 1379, LL; *barchata* »unius barchate calçine«, »una barcata lignorum«, »sex barcatas lapidum de Vragniça«, »duabus barcatas lignorum« St XIV st. Rism. resp. 58, 73, 84, 100.

barcator m — »mornar, brodar« Zadar XIII—XIV st., M. Z.—J. S. 1969; Zadar XIV st., Stip. 1977.

barcaza v. barcaccia

barcella f — »brodić, barčica« Kotor 1222, LL.

barchagna f — »plovidba« Dbk 1360, LL.

barchagum n — »prijevoz« Dbk 1347, LL.

barchardus m — »vojnik koji služi na brodu« 1410, LL.

barchelus m — »lađica, čamac« St 1312, LL.

barcheta, barchita f — »brodić« Dbk 1363, 1365, LL; »mala barka« sa 2—4 vesla, veći je brodovi vuku za sobom, Dbk XIV st., Vek. 1966, 37; Kor XIV st., Foretić: Otok Korčula 303; Dbk XIV st. Lučić 139; »mala barka... pored prosječnog broja posade od 4 ili 3 člana... ponekad 5—7 osoba« Herceg-Novi, prva pol. XVIII st., Milošević Š. M., GPMK 1968, 83; *barcheta* St XV st., G. Novak 95.

barchia, barchacia, barcia f — »vrsta broda, teretni brod« Dbk 1361, 1430, 1513, LL.

barchiçare, barchizare f — »prevoziti brodom« Kor 1256, LL.

barchita v. barcheta

barchizare v. barchiçare

barchosius v. barcusius

barchusium v. barcusius

barchussius v. barcusius

barcia v. barchia

barciottus, barzotus m — »vrsta lađe« Dbk 1513—1514, LL.

barco, barç, barçonus m — »vrsta većeg broda« Dbk 1254, Tg 1276, LL; u Trogiru se 1276. prodaje »medietatis sue navis seu *barçoni* pro centum viginti libris« Tg TS, 45, 153—154.

barçonus v. barco

barcosettum n — Zadar 1385, Brunelli 21.

barcosium v. barcusius

barcosus v. barcusius

barculius m — »vrsta broda« 1260, LL.

barcusius m — »vrsta većeg broda« *barcosus* Tg 1265; »Almisani vero, armatis clanculo lignis, navigaverunt latenter ad insulam, et invaserunt quatuor barcusios Spalatensium« St XIII st., Toma 126; »barcosum com omnibus suis pertinenciis et fornimentis et armamentis de uelis, sartiis et ancoris et aliis omnibus que nunc habet« TS 1265, 44, 89—90; *barchosus* Tg TS 1299, 46, 250; Dbk 1272, 1313; *barchosius* 1366; St XV st., G. Novak 96 i 97; *barchosium* n Dbk 1346; *barchusius* m 1440; *barcosium* n Dbk 1440, LL; *barcosus* Zadar XIV st., Stip. 1977; *barchusius* i *barcosius* St XIV st. Rism. passim »nauilium seu barcosium de duobus arboribus« 104, 1362 — 1404 (*barcusius* se spominje 19 puta, marcilijana 9, batel *(batellum)* 1 put, galija 1 put, a vjerojatno ga ima i pod općim nazivima broda: barca, lignum, navis, navillium; u tim tekstovima ima i likova *barchosij, barcosij, barchosium, barchusium);* BK XIV st., GPMK 1956, 5; »barcosius... cum duobus timonibus latinis« Zadar 1385, Brunelli 21; »*(barcussium, barcosium, barcoso)* u toku gotovo čitavog XIV st. najčešći je tip broda na vesla i jedra srednje veličine u Dubrovniku ... od 1300. do 1390. ... oko 100 brodova... od otvorenog čamca s pomoćnim jarbolom do većeg broda pokrivenog palubom na čitavoj duljini, sa dva jarbola i latinskim jedrima... imaju ogradu katalonskog tipa i obično dva kormila, po jedno sa svake strane. Tek u drugoj polovici ovog stoljeća sve je češće jedno kormilo na krmi (bajonsko ili katalonsko), a neki prelazni tipovi imaju i tri kormila, 2 na bokovima i treće na krmi... od broda zašiljenog na pramcu i krmi (tipičan brod na vesla) prelazi se na okruglije forme... od 1390. dubrovački arhivski dokumenti ne spominju više barkusij kao tip broda« Dbk XIV st., Vek. 1966, 30—31; *barchusia dalmatina* »b. dalmatinskoga tipa duga 14 lakata dubrovačkih, sa crnim koritom, s kormilom, čunom i dvije klupe, za 30 perpera« Kotor XV st., GPMK 1957, 23; *barcosio discoperto* »cum una arbore, una antenna, tribus ferris, tribus presis magnis, una celega« Zadar 1410, Brunelli 21; (oprema) »(ima) čamac, jarbol, antenu, sartije, jedra, dva uža, dvije čaklje, dizalicu, liban, dva krmila, sjekiru, čekić, fenjer, busolu, barilo za vodu, zastavu... sv. Marka, bakreni kotao za kuvanje (cum batello, arbore, anthena et sartia circa arborem, vello, canapis duobus, rampaonibus duobus, alçana una, libanis, duobus temonibus, cletista una, assa una, maleo uno, laterna, bussulo uno, mezarola, bandera una cum insignis s. Marci, caldaria una de rame ad coquinandum)« Kotor XV st., GPMK 1953, 16—17; »barcosum unum fulcitum, ut est moris... valoris perperorum centum Venetorum« Kot. spom., vol. 2, str. 147 (27. IX 1334); »confiteor me recepisse... barchosum unum perperorum C Venetorum, quod habet vela duo... duas ancoras cum omnibus rebus necessariis dicto barcoso et cum duobus cubertoriis de cuerche« Kot. spom., vol. 2, str. 217 (3. VI 1334); »barcusium meum cum omnibus coredis pro ducatis auri decem et novem« Kot. spom., vol. 2, str. 384 (11. IV 1337); »barkozije koje su se izrađivale u kotorskom brodogradilištu bili su brodo-

vi od 6 do preko 10 vagona nosivosti. Ovaj tip broda imao je 2 jarbola opremljena latinskim jedrima. Ostala oprema sastojala se od 1 čamca (čamac /zopolum/ je bio zrcalne krme opremljen sa 4 vesla i kvadratnim jedrom. Upotrebljavao se kao oprema broda i u lokalnoj plovidbi za prevoz malih količina tereta ili 5 do 6 ljudi), 2 sidra, 2 libana, 1 tegla, kormila i kompasa, bačve za pitku vodu, zastave, i drugih sitnijih predmeta. Dužina broda se kretala između 12,5 i 17,4 m, širina između 4,5 i 5,3 m, a dubina prostora između 1,9 i 2,2 m. Trup broda bio je pokriven palubom preko cijele dužine i širine. Na krmi je imao kuću za stanovanje posade... Ovi brodovi su se gradili od dobre hrastovine, zakovani željeznim čavlima. Sa njima su bokeljski pomorci plovili i trgovali po Jadranskom i Sredozemnom moru... od 1441. do 1445. god. Kotor je imao preko 20 barkozija« Milošević Š. Milivoj, GPMK 1960, 11. Jal (barchusium) kaže »grosse barque« a kao potvrdu citira samo primjer iz kotorskoga statuta, a sub voce *barcussius* citira primjer iz Tome Arc., Kron., pogl. 36, prema Du Cange-u.

barcusus v. barcusius

bariçonus m — »vrsta lađe« Dbk 1363 (srednjolat. *barçonus*), LL.

barxia v. barca

barza v. barca

barzotus v. barciottus

bastasizza f — »teretna lađa« Skradin XIV st., 1304, LL; *barca bastasicia* »cum una arbore, una antenna, sartia opportuna circa arborem, battello uno, remis quinque, duobus ferris, una susta, uno arcipupe cum morganali, una celiga, una ecclesiola, una caldaria, tribus trinacijs« Zadar 1402, Brunelli 21; *barca bastasina* »cum duobus ferris, una torticia, una arbore, una antena, duobus timonibus, uno latino et alio babunesco, furcis quinque, remis quinque« Zadar 1391, Brunelli 21; *barca bastasiza* »cum una arbore, uno velo, una antena, duobus remis, uno timone, uno ferro, una torticia, una celega, uno resto, una sicula cum sessola« Zadar 1410, Brunelli 21.

bastaxius m — »iskrcavatelj, radnik« Tg 1291, Brajković 297.

batelum, batellum n — »lađica, lađa« Dbk 1359, LL; St XIV st. Rism. 102.

bavonesius adj. i im. — »barca bastasina... cum... duobus timonibus, uno latino et alio *babunesco*« Zadar 1391, Brunelli 21; u opisu karake »unus temon, unus *babonixe*« Zadar 1412, Brunelli 22; *bavonesius* Kotor 1436, Brajković 309; »scabam nouam, factam et fabricatam per dictum Radissam, cum sex remis, crucem, tribus libanis, bavonesio, ...« Kotor 1437, Brajković 321; »U opremu ovih baraka (sc. sagrađenih u Kotoru 1431. i 1440. god., (op. R. V.) pominje se *bajonsko kormilo* (u lat. tekstu, op. R. V.). Naime, polovinom XIII v. pomorci iz Bajone (Bayonne — francuski grad u Biskajskom zalivu) izumili su kormilo koje se postavljalo u uzdužnoj simetralnoj ravnini broda, a bilo je slično današnjem. Ovo je bio veliki napredak, jer se dotad kormilarilo sa veslima, koja nijesu bila efikasna. Zbog male površine lopata vesala nije se moglo kormilariti brodom kod bočnog vjetra i male brzine, jer je momenat vjetra bio osjetno veći od momenta ovakvog kormila. Tek izumom bajonskog kormila (neki ga nazivaju navarskim — po španjolskoj provinciji Navari) bilo je omogućeno efikasno upravljanje brodom« Milošević Š. M., GPMK 1960, 13—14.

bellulum n —»košara pričvršćena pri vrhu katarke« Zadar 1350, LL.

bergantinus v. brigantinus

biremis f — birema »persecuti autem eos sunt usque ad puppes biremium suarum« St XIII st., Toma 129.

birgentinus v. brigantinus

branzonus v. brazonus

brazonus, branzonus m — »vrsta broda« Pag 1433, LL.

bregantinus v. brigantinus

bregentinus v. brigantinus

brigantinus m — »brzoplovka, brigantin« Dbk 1380, *bergantinus* Dbk 1272. i 1379, *birgentinus* Dbk 1380, *bregantinus* Dbk 1409, *bregentinus* Dbk 1415, *brigentinum* n Dbk 1415, *brigentinus* m Dbk 1380, *brighentinus* Hv 1420, *brighintinus* Dbk 1409, *brigintinus* Dbk 1409, *bringhintinus* Dbk 1409, LL; također »za manje ratne brodove, ali se, rijetko, nalazi i za trgovački brod« Dbk XIV st., Vek. 1966, 34; *brgentin* »catascopium«, »amphractum«, »biremis«, »filjuga«, »kaić«, »speculatoria navis« Jur. Vitez. 345, 346, 347, 348.

brigentinus v. brigantinus

brighentinus v. brigantinus

brighintinus v. brigantinus

brigintinus v. brigantinus

brizonavis f — »vrsta broda« Zadar 1305, LL.

brusca f — »ispaljivanje broda, čišćenje broda vatrom« Dbk 1272, srednjolat. brusare, LL.

buça f — »vrsta lađe« Nin 1289, LL.

bucentaurus m — »raskošno opremljen brod mletačkog dužda« 1356. i 1375, LL.

burchionus m — »vrsta poveće teretne lađe« Poreč, Rijeka 1452, 1455, tal. burchione, LL.

burchius, burcius m — »vrsta omanje teretne lađe« Piran 1326, LL; »burcium discopertum cum duobus temonibus, duobus arboribus, duabus velis, duobus canapis grossis, una presa, duabus restis, duobus ferris, una rescara, tribus sostis, duabus antenis, tribus fundis, duabus ad proram et una ad medium burci, uno battello, sex remis« Zadar 1385, Brunelli 20; vjerojatno je isto i *burclus* »vrsta teretnog broda« 1423, LL.

buzonavis f — »vrsta broda« Zadar 1305, LL.

C

cabaria f — »straža na jarbolu broda« Zadar 1305, LL.

cabia, chabia f — »2. košara na vrhu jarbola, brodska izviđačnica« 1300, LL.

çachora f — »*(zachorum, çachorum)* je bio otvoren čamac... približne dužine kao skaba, da se slično skabi pokretao sa križnim jedrom i veslima, ali o njegovom obliku ne može se nešto konkretno zaključiti. Ipak izgleda da je ovo bio čamac tupljeg oblika, koji je u ograničenom području pored prevoza ljudi služio i za prevoz manjih količina tereta... krajem XIV i prvom polovinom XV v. u kotorskom brodogradilištu izrađivale su se barkozije i barke, a u peraškom skabe i cakore« Milošević Š. M., GPMK 1960, 16; »ugovorio je 16. aprila 1444. da mu za tri mjeseca izradi jednu cakoru (zachorum) od dobre hrastovine, dugu 15 lakata, i srazmjerno široku i visoku, s križnim jarbolom i 5 vesala« Kotor XV st., GPMK 1953, 13; (*çachoram*, akuz.) »od dobre hrastovine, dugu 12,5 lakata, sa odgovarajućom širinom; jedrenjak mora imati križnu antenu, 5 vesala i crnu stupu u vodi« op. cit.; v. *čahor* u I dijelu ovoga rječn.; »grippo de tragetto overo zachor« Dbk 1516, Stulli, Anali Hist. inst. Dbk, I, 1952, 100.

çactamentum n — »grede za skele koje služe pri gradnji brodova« Tg 1292, LL (u LL se krivo navodi god. 1272, treba da bude TS 1292, 45, 273).

cafesa f — »vrsta broda« 1384, LL.

calafatus m — »zanatlija koji smolom i kučinom šuperi bokove broda«, Dbk između 1324. i 1386 (var. *calefactus, calefadus, callafactus, calofatus, chalefatus),* Kor 1478 *(chalafatus),* LL; St XIV st. *(calefatus),* Rism. 29; Zadar XIII—XIV st. *(calafatus),* M. Z. — J. S. 1969; Zadar XIV st. *(ars calafatus),* Stip. 1977.

calcatura f — »kalafatanje, začepljivanje rupa na trupu broda katranom« Dbk 1272, LL; St 1312, Krk 1512, Brajković 181.

calefactus v. calafatus

calefadus v. calafatus

calefatus v. calafatus

caliotus m — »galiot« Dbk 1302, LL.

calofatus v. calafatus

canale n — »rupa u palubi broda za dizanje i spuštanje katarke« Tg 1272, LL (LL krivo navodi god., treba da bude 1292, TS, 45, 273).

canterium n — »škver, dilje« 1388, LL.

capetencncia f — »služba zapovjednika brodovlja« Dbk 1349, LL.

capitaneus m — »vrhovni je nared-bodavac, zapovjednik općinskog trgovačkog ili ratnog broda, ili više njih koji zajedno plove u konservi... ne mora biti i nije na svakom brodu osobno nazočan, ali svaki brod pripada pod zapovjedništvo nekog kapetana. On ne spada u brodsku posadu. Odgovara zvanju patrona na dubrovačkom trgovačkom privatnom brodu, s bitnom ipak razlikom što on nije poput patrona vlasnik, nego tek pravni zastupnik vlasnika, koji je sama dubrovačka općina; po tome bi možda tačnije odgovarao zvanju suprapozita, zamjenika patronova. Za razliku od patrona, kojih može biti više, kapetan je uvijek samo jedan, dapače redovito i za više brodova. Njemu su dužni na poslušnost svi na brodu, odnosno brodovima: od veslača (galiota) i mornara do najvišeg brodskog časnika komita. On je sam, pak, neposredno odgovoran dubrovačkom knezu i Malom vijeću. Prije stupanja na dužnost polaže svečanu zakletvu vjernosti mletačkom duždu i knezu dubrovačkom« Dbk XIII st. Marinović 1963, 428; u statutu Dbk naziv za vojnog pomorskog zapovjednika, Brajković 142.

carabus m — »vrsta broda, korablja« Zadar 1350, LL.

caracca f — (tal. *carraca*), vrsta broda; kratak, zdepast, visokih bokova, g. 1459. u Kotoru, o karaki se često govori u to doba u spisima Kotorskog arhiva, Milošević Š. M., GPMK 1962, 59—60; opis opreme jedne karake »una presa nova, una presa vetus, unus artimonus vetus, una meçana vetus, una ancora a batello, una funda, una calderia cum copertura, due spate, unus sclopus de ferro, duo remi a navigio, una arbor de proda fulcita sartia, quatuor barilia ab aqua, una eclesiola, una zelega, unus temon, unum babonixe, tres rampigoni, due soste, unus scandaglius, una caldaria parva, una fossina, quatuor pavisia, sex remi pro batello, una arbor in medio fulcita sartia, unum barile a vino, unus arcus cum carcaso pleno sagittis« Zadar 1412, Brunelli 22.

carachia, charachia, caragia f — »teretni brod« 1418, 1448, Senj 1452, LL.

caragia v. carachia

caratus m — »1/24 vlasništva nad brodom, karat« Piran 1325, LL.

caravela f — »vrsta brzog broda« Dbk 1490, LL; god. 1514. i 1517. u Kotoru, oko 10 vagona nosivosti, tri jarbola, čamac sa 8 vesala, 3 konopa, 1 konopina, 1 usukani konop (cavo piano), 2 libana, 4 sidra, vitlo, 2 bačve za vodu itd., jedra su bila vjerojatno latinska, Milošević Š. M., GPMK 1962, 51—52; Dbk XVI st., ima 60—100 kola nosiv., Tadić 1948, 28.

carcare, carchare v. caricare

carchum v. caricum

car(e)gare v. caricare

cargator m — »nadglednik utovara broda« Dbk 1380, LL.

cargatoria v. dies

cargum v. caricum

caricare — »ukrcati« (tal. *caricare*), Dbk 1323. i 1359, *carcare* 1292, *carchare* Dbk 1288, *caregare* Dbk 1272, *cargare* St 1312, *carichare* 1366, *carizare* 1349, *charicare* 1366, LL.

caricatorium n — »utovarno mjesto« Dbk 1523, LL.

caricum n (tal.) — »teret«, Dbk 1272, *carchum* Zadar 1305, *cargum* Dbk 1381, *carichum* Dbk 1272, LL.

cariga f — (tal. *carraca*) Dbk XIII st., Marinović 1963, 422.

carita f — »vrsta broda« Pag 1433.

carizare v. caricare

carrus m — (tal. *carro*) južnotalijanska mjera za nosivost broda, cca 2/3 današnje 1 brt, Marinović 1963, 421.

catena f — katina ili trastan, za barkacu naručenu u Trogiru 1292, traži se slijedeća visina na mjestu gdje je *catena* »et altam in catenam quinque pedibus ad pedem dicti magistri« TS, 45, 273.

caucha f — »vrsta broda« Dbk 1426, LL.

caupus m — »vrsta broda« Rab XIV st., LL (tal. *zopolo*).

caveglus v. caviculus

caviclus v. caviculus

caviculus, cavichulus, caviclus, chaviculus, caveglus, caviglus m — »vrsta lađe« Piran 1272—1358, LL.

caviglus v. caviculus

celega, celiga f — »brodsko pokrivalo« 1382, 1440, LL; *celega, ciliga, zelega* Zadar 1403, Brunelli 23; Zadar 1412 (*carraca*) Brunelli 22.

celiga v. celega

chaiba f — »košara na jarbolu broda« Piran 1270, LL.

chalafatus v. calafatus

chalea f — »isto što i galea« Dbk 1319, LL.

chalefatus v. calafatus

charachia v. carachia

chiurma, chyurma, çurma f — »veslači; mornari« Dbk 1361, 1380, LL.

choca v. coca

chocha v. coca

choredorium v. corridorium

chyurma v. chiurma

çironus m — »dio vesla« (ven. *ziron*) Rijeka 1452, LL.

classis f — brodovlje, St XIII st., Toma 127; »brod« Zadar 1350, LL.

cletista f — neki dio opreme broda, Kotor 1444, Brajković 317.

coca f — »vrsta lađe« 1368, (*chocha, cocha*) Dbk XIV st. (1327), *navis quadra* (1358), *navis quadra* (2 kormila i 2 čamca), *chocha quadra ab uno themone* (1394), *chocha seu navis quadra ab uno themone* (1395—1399), Dbk XIV st., Vek. 1966, 23—25; *choca* 1453, *chocha* Dbk 1359, *coccha* Dbk 1359, *cocha* 1335, LL; kratak, zdepasta oblika, visokih bokova, došao u Mediteran iz Sjev. mora; god. 1419. u Kotoru, 25 vagona nosiv., mogao je ploviti u dugoj plovidbi, Milošević Š. M., GPMK 1962, 57—58; tal. *cocca, cocha, cogo;* engl. *cog, cock;* njem. *kogger, kocke;* franc. *cogue, coque;* DM.

coc(c)ha v. coca

cochina f — dem. od *chocha,* »vrsta broda« 1415, LL; »mala koka« Kotor 1444, oko 14 vagona nosiv., Milošević Š. M., GPMK 1962, 58; Zadar 1385, Brunelli 20; oprema takva broda: jarbol s antenom (lantinom) i sartijama . . ., mali jarbol sa jedrima, trokutno jedro (*trincheto*) na provi, dva sidra, čaklja (kuka), 4 uža, trtica (*una tertiça de gerba*), 2 busole, 2 fenjera, 2 mistije, kapsule (za loženje vatre), 3 sjekire, 2 svrdla, 2 gvožđa za kalafata, bačva, barilo za vodu, 'foker' (vjer. fuger = fogun, ognjište, op. R. V.), tripijer za oganj (*tripode*), peć za kuhanje (*caldaria*), kotao (*pignata*) i drugo posuđe, trpeza za jelo, jedan čamac (*barcha*) sa 10 vesala i kormilom, BK XV st., GPMK 1953, 19.

cocleare n — »unum cocleare de ferro« u opisu dvojarbolnog broda »naviglio coperto« Zadar 1403, Brunelli 23.

cohoperta v. cooperta

çola f — »brodić« Kotor 1330, LL (ven. *zola*).

collegantia, collegancia, colegancia, coligantia, colligancia, cologancia, collogantia f — »trgovačko društvo u kojem jedan ortak daje kapital ili robu, a drugi njima trguje, dok dobitak dijele«, Dbk 1272; Tg TS 1281, 46, 142; Codex dipl. 1358, Zadar 1305, LL; Brajković 197—200; »(od lat. *colligere* = združiti) se sklapala između dva sudionika, tj. onoga koji je davao robu ili novac (*socius stans*) i onoga koji je primao robu, s njom putovao i trgovao (*tractator*). Jedan je dakle davao kapital a drugi je njime trgovao. Dobitak se dijelio tako da je onaj koji daje kapital imao dvije trećine dobitka, a onaj koji je obavljao poslove trećinu. Rizik — za razliku od pravila u odgovarajućoj ustanovi drugih mediteranskih gradova, gdje je kapitalista sam snosio rizik uspjeha — dijelila su prema dalmatinskim statutima oba sudionika. Ova vrsta posla sklapala se uglavnom za plovidbu unutar Jadrana.« Brajković 1962, 442.

colphus v. culfus

comes m — »zapovjednik broda« 1258 (Piran), 1363, LL.

comitus, chomitus, comittus m — »zapovjednik broda« Dbk 1272, 1323, 1345, 1383; *comitus lignis communis* »načelnik, prefekt na općinskom ratnom brodu, najstariji po položaju član brodske posade i prvi neposredni naredbodavac na brodu; za razliku od kapetana on je stalno na brodu, koji ne smije ni na čas napustiti; naziv mu latinski *comitus*, talijanski *comito*, znači pratilac« Dbk XIII st., Marinović 1963, 428.

comunitas f — u izr. *comunitas navis* »dobra svih onih koji su zainteresirani za tok pothvata, uključivši brod« Dbk 1272, Brajković 188.

conçatura f — »konča«, v. *konča, končat* u I dijelu ovoga rječn., urediti brod na poseban način »et quod superavit habuit pro conçatura et corredo ipsius navis« Tg TS 1276, 45, 154, od ven. conza, conzare; LL nema.

conchina v. corhina

condora v. condura

conductura f — »najam broda« skradinski statut, Brajković 175; v. *naulum, contura, navilium accomodatum, naulizatus, nauliçare.*

conductus m — »mornar, pomorac« Kotor XIV st. Brajković 157; v. *marinarius, navigator, persona navalis, nauta, nauterius.*

condura f — (v. tekst K. Porfirogeneta, Rački Documenta, str. 398—399, bilj. 1, 3; Ljubić Listine, IV, str. 39—41) Dbk 1272, 1313; *condora* Dbk 1323; *conduria* Dbk 1326 »vrsta broda kod Hrvata« bizant. *kondoũra, kontoũra,* LL; »brod nosivosti preko 20 milijara« Dbk XIII st., Marinović 1963, 422; »do 1354. g., iz do sada poznatih izvora, za nekih četrdeset brodova u Dubrovniku kaže se da su tipa kondure. Samo najveći primjerci kondura dulji su od 10 sežanja ... g. 1343. spominje se kondura s 30 vesala ... najveći broj dubrovačkih kondura su srednje veličine, duljine do 10 sežanja, s jednim jarbolom i pomoćnim jedrom i s najviše 10 veslača. Posada im broji 10—14 ljudi« Dbk XIV st., Vek. 1966, 30.

conduria v. condura

conserva f — »više brodova koji zajedno plove pružajući uzajamnu pomoć« Dbk 1272, Skradin XIV st., Dbk 1312, LL; Brajković 296; »grupa od dva trgovačka broda ili više njih, koji su plovili zajedno radi zajedničke obrane od gusara. Taj način plovidbe se običavao već u doba mornarica na vesla, a Dubrovačka Republika je već 1311. godine propisala odredbu, kojom se naređuje da dubrovački brodovi moraju ploviti u konzervi da bi se bolje zaštitili životi pomoraca i putnika i da bi se očuvala trgovačka roba od gusarske pljačke« Luetić 1959, 117.

contura f — isto što i *conductura* (v.), »najam broda«, »contura barce«, »barche, quam dedit ad conturam«, »recepit ad conturam dictam barcam pro VI libris in mense« Tg TS, 1281, 46, 173 i 1282, 46, 203; Tg 1291, Brajković 175; v. *conductura, navilium accomodatum, naulizatus, nauliçare navem.*

cooperta, cohoperta, coperta, cuberta f — »paluba« Dbk 1272, 1345, LL.

copulus v. zopolus

corbamen n — »rebra broda« Dbk 1359, LL, tal. *corbame;* Dbk XIV st., Vek. 1963, 466.

coreda v. corrida

coredorium v. corridorium

coregium n — »oprema broda (kondure)« Kotor 1326, LL.

corhina, conchina f — »kolo za namatanje brodskih užeta« Dbk 1272, LL.

corredum, cohrredum, coredum, corredium, conredum, coredum n, **corredus** m — »brodska oprema; sve što je brodu potrebno za plovidbu«, 1187, Dbk 1272, 1281, 1283; Kotor XIV st., LL; tal. *corredo.*

corrida, coreda f — »vrsta lađe« Dbk 1313, 1322, LL.

corridorium, corridorum, coredorium, choredorium n — »hodnik na pramcu broda« 1398, LL.

corsalis v. corsarius

corsalius v. corsarius

corsarius m — »gusar, pirat« Dbk 1386, *corsalis* Istra 1145, Dbk 1388, *cursalis* 1199, *cursarius* Dbk 1313, LL; tal. ven. *corsale,* tal. *corsaro.*

corsia, cursia f — »hodnik na palubi broda; drvena građa za taj hodnik« Dbk 1334—1335, 1362, LL.

costratus m — »paluba« Dbk 1502, LL.

crapulus m — »vrsta broda« Zadar oko 1350, LL.

culfus m — u izr. *intra culfum* »unutar Jadr. mora« i *extra culfum, ultra culfum* »izvan Jadr. mora«, u statutima dalm. gradova XIII i XIV st., Brajković 112; *colphus, culfus, chulfus, culffus, culphus* »morski zaton, zaljev« Dbk 1306, Kotor 1361, Codex dipl. 1372, Dbk 1383, 1515; *culphus Venetorum* Dbk 1440, LL; *culfus* Zadar XIV st., Stip. 1977.

curbanum n — »rebra lađe« Tg 1292, 45, 273 i LL.

çurma v. chiurma

cursa, cursio f — »gusarenje« Skradin XIV st., 1410, LL.

cursalis v. corsarius

cursarius v. corsarius

cursia v. corsia

cursor m — »gusar, pirat« Tg 1335, LL.

cursus m — »gusarenje, piratstvo« (tal. *corso*) Dbk 1272, 1284, LL.

custodia f — u izr. *in custodia* »roba koja se prevozi brodom povjerena je patronu broda *in custodia*« Krk, Split, Brajković 180.

cymba f — u zapisu iz 1784. s otoka Hvara (»patronis cimbarum sardelarum«), Novak Dokumenti 183, Basioli 1979, 30. v. *cimba,* I dio ovoga rječn.

D

discaricare, discarcare, discarchare, discaregare, discargare, discarigare, disscarcare, descarcare, descaregare, descaricare — »istovariti, iskrcati« Dbk 1272, 1288, 1292; Piran 1307, 1358; Dbk 1384, Pag 1433, LL; *descarigare* »descarigaverit res et mercantias« St XIV st., Rism. 72.

dies f — u izr. *dies cargatoria* »vrijeme krcanja« Kotor, Brajković 177.

E

eclesiola f — »ćežola (kutija) za busolu, kompas« u opisu *barca bastasicia* i *marciliane,* Zadar 1402, 1411, Brunelli 21, 22, *glesiola* Zadar 1410, op. cit. 24.

enteca v. entega

entega f — Dbk 1280, 1284, 1306, *enteca* Dbk 1280, *entica* Dbk 1272, *enticha* i *entiga* Dbk, LL; »stari oblik pomorsko-privrednog ugovora o zajedničkom privređivanju, razrađen osobito u Dubrovačkom statutu (1272), a preuzet iz grčkih izvora. Njime je stvarana posebna poslovna zajednica između interesenata u pomorskom prijevozu. E. se ugovarala između tri učesnika. Brodovlasnik (odnosno brodovlasnici) ulagao je brod, mornari svoj rad, a trgovac je davao novac ili robu (kapital). Trgovalo se kapitalom, a dobitak se dijelio tako da su brodu i mornarima išle dvije trećine, a jedna trećina vlasniku robe, odnosno novca. Ako je brod putovao izvan Jadrana, dobitak se, prema dubrovačkom pravu, dijelio pola brodu i mornarima, a pola trgovcima. Moglo je postojati i više entega na istom brodu, i one su tada sve sačinjavale jednu masu, tako da bi za štetu sve pridonosile ako bi ijedna propala« PE II 383, V. Brajković; »... najvažniji je ugovor i bio je naročito razrađen u Dubrovniku. Entega se sklapala između trojice sudionika. Brodovlasnik je davao brod, mornari su preuzimali obavljanje poslova, a trgovac je davao obrtni kapital (novac ili robu). Trgovalo se obrtnim kapitalom, a dobitak se dijelio tako da su brod i mornari dobivali dvije trećine, a vlasnik robe jednu trećinu. Ako se putovalo van Jadrana, dobitak se dijelio između broda i mornara, s jedne strane, i vlasnika robe, s druge strane, po pola. Na istom brodu moglo je biti više entega, a osim njih i druge robe koja je plaćala normalnu vozarinu. O količini entega na jednom brodu vodila se posebna evidencija i tko u njima učestvuje, te je svaki mornar bio dužan očitovati u kojim entegama ima udjela. Roba je putovala na rizik vlasnika kapitala koji je snosio štete od oluja ili pljačke na moru. U slučaju

avarije imao je da učestvuje u raspodjeli štete dobitkom, ali ne i glavnicom uloženom u entegu, i to stoga što brodovlasnik i mornari nisu bili dužni da pridonose u avariji za štete i gubitke koji su se desili uloženom kapitalu i robi. Više entega na jednom brodu sačinjavalo je zajedničku masu *(unam communem fortunam)*. Većini vlasnika entega pripadalo je pravo da raspolaže spomenutom masom. Ako bi propala roba jedne, šteta bi se raspodijelila na ostale. Prema tome, postojala je s jedne strane zajednica koju su sačinjavali brod, mornari i roba koja je bila na brodu, a s druge strane postojala je masa koju su predstavljale entege, tj. sve ono što su u ime toga unijeli vlasnici entega. Pravna priroda ove zajednice neka je vrsta asocijacije s obavezom doprinosa u razmjeru prema ugovorenom dobitku. Nije moguće povući oštru razliku između opisanih načina pomorskih udruživanja niti ih je vremenski moguće vezati za jedno ili drugo razdoblje, jer to i nisu bile jedine forme u brodarstvu Sredozemlja *(colonna, commenda* itd.), nego su prelazile iz jedne u drugu prema konkretnim potrebama i uvjetima vremena i ekonomskih odnosa, a neke su bile i prigodno formirane prema prilikama danoga časa. U tim srednjovjekovnim formama privrednih udruženja treba tražiti začetke nekih oblika asocijacija kapitala i trgovačkih ortakluka kasnijega vremena.« Brajković 1962, 442.

entegare — »ukrcati na brod kao *entegu*« Dbk 1272, LL.

enthica v. entega

entica v. entega

entiga v. entega

F

falcha f, **falcius** m — »falki, nadostavci na ribarskim gajetama, falkušama«, *falchas catalaneschas* spominju se u ugovoru o rekonstrukciji jednoga barkuzija u Dbk 1370. god., Vek. 1966, 31; »una suam barchaçam cum falcio ad modum Cathalanorum« Kor XIV st., Foretić: Otok Korčula 303.

fortuna f — u izr. *fortuna temporis* »oluja«, »fortuna maris et gentis« Tg TS 1271, 44, 176, 181, 213; »fortuna maris« Tg TS 1275, 45, 108; »fortuna maris et Almisanis« Tg TS 1275, 45, 109; »dicta barca debebat ire et stare omni fortuna et periculo maris et gentis« Tg TS 1282, 46, 203; »dicta barca rupta fuit per fortunam« ib.; »fortuna et tempestas maris« Tg TS 1282, 46, 225; Dbk 1272, LL; *fortuna maris* St XIV st., Rism. 43.

fundus m — u izr. *fundus navis* »vrsta nameta za plovidbu« 1457, LL.

furcha, fulcha f — »vilica za veslo, škaram« Piran 1328. i 1348, LL; *furca* u opisu *barca bastasina* Zadar 1391, Brunelli 21.

fusta f — gradnja fustâ u Senju spominje se u jednom mletačkom dokumentu iz 1309, v. Ljubić Listine, I, 245, Brajković 57; »vrsta broda, gusarska lađa, brzoplovka, dvoveslarka« Kor 1478, LL; Zadar 1403, Brunelli 22.

fustis f — »vrsta lađe« 1309, LL.

fustus m — »vrsta broda« 1393, LL.

G

galea f — »brzi ratni brod, galija«, *galea* Dbk 1312, *gallea* 1364, *galia* Dbk 1380, *galya* 1242, *ghalea* Dbk 1323, LL.

galeatia f — »vrsta većeg broda« Dbk 1385, LL.

galecta v. galeotta

galedellus m — »vrsta broda« 1387, 1388, LL; »mezza galea«, 1381, 1379; Jal, DM.

galella f — »vrsta broda« Zadar 1350, LL (vjerojatno isto što i *galedella, galedellus, galedello, galedetta*), v. (DM).

galeotta f — »vrsta broda, dvoveslarka«, Dbk između 1291. i 1413 (var. *galecta, galeota, galetta, galiota, galiocta, galiotta, galleota*), LL.

galeottus m — »mornar ili veslač na galiji, veslač osuđen na prisilno veslanje, galiot« Dbk 1323, *galeotus* Dbk 1272 i Kotor XIV st., *galiotus, galliotus* Dbk 1272, LL; Marinović 1963, 427.

galetta v. galeotta

galienus m — »vrsta teretnog broda« Tg 1279, LL.

galio m — »vrsta većeg teretnog broda« Dbk 1272, *gallionus* 1364, *gallonus* 1293, LL.

galiocta v. galeotta

galiotta v. galeotta

gallionus v. galio

gallonus v. galio

ganzarola f — »vrsta broda«, *ganzarolus* m 1383. i 1422, *ganzarollus* 1346, LL; tal. ven. XV, XVI i XVII st. (*ganzara, ganzaroli, ganzaruolo;* velika ganzara je imala 4 vesla, *ganzarolo* vrsta broda, posebno filjuge s 30 vesala, DM).

gatta f — »vrsta lađe« St 1097, LL; DM ima *gatto* (?).

gens f — »gusari, pirati« Dbk 1272, LL.

glesiola v. eclesiola

gomena f — »konop sidreni, gumina, jak konopac« 1361, *gumena* Dbk 1363, *gumina* Dbk 1514, LL; *gomena, gumina* DM.

gondolino m (tal.) — »brodska barčica« u opisu »naviglio a due alberi« Zadar 1409, Brunelli 23.

gondula f — »brodić« Dbk 1272, LL; »ribarski brod 'gondola cum retibus'« također »barcha cum retibus« Kor XIV st., Foretić: Otok Korčula 303; »još je manja od barke i skabe; čini se da je ovaj tip čamca služio pretežno za prevoz ljudi, iako ima i ribarskih gondula; spominju se i gondule venecijanskog tipa *(unam gondolam venecianescam)* i dubrovačke gondule (ad formam et instar gondularum ciuitatis Ragusii), ... jedna gondula ima 4 vesla, jarbol, lantinu i jedro« Dbk XIV st., Vek. 1966, 37.

gondura f — »vrsta broda kod Hrvata« Dbk 1346, LL, v. *condura*.

gripparia f — »vrsta broda, grip« u XIV i XV st., LL; v. *grippus*.

grippus m — »vrsta broda, grip«, XIII—XV st. Dbk i drugdje (var. *gripus, grippius)*, LL, Vek. 1966, 35 i Marinović 1963, 422; *grripum* Zadar 1385, Brunelli 20; dug je na kobilici 42 noge, Kor 1512, Tadić 1948, 15; v. *gripparia*.

gruatinum n — »vrsta broda« 1318, LL.

guarnimenta n pl — »brodska oprema« 1274; Kotor XIV st., LL.

guarnitio f — »brodska oprema« 1237, LL.

I

infans — »mali na brodu« Dbk 1428, Brajković 171; također *fante*.

iudex maris m — »službenik u čiji djelokrug pripadaju pomorski poslovi« Zadar 1305, LL.

L

ladia f — »ladja, navicula« Dbk XIII st., Marinović 1963, 422; ima 4 vesla, a ima ih s jarbolom i lantinom, Dbk XIV st., Vek. 1966, 38; Dbk 1272, 1358. i 1362; *ladium* Hv XV st., LL.

lagium n — i *lazium* »vrsta lučke daće« Dbk 1350, LL.

lakarina f — »kobilica« (tal. *la carina*), Tg 1292, 45, 273 i LL.

lanzo m — »vrsta broda« (tal. *lancio*, ven. *lanza* DM), 1244, LL.

largudula f — »ručica kormila« (tal. *l'argudula*), Rijeka 1457, LL.

lazium v. lagium

lembulus m — »brodić« (tal. *lembo*, *lembula* DM), Zadar 1350, LL; »lađica, frigadica« Jur. Vitez. 346.

lembum n — (pro *lembus)* St XIII st., Toma 27; »brodić« St 1312, LL; (tal. *lembo*, DM); »lađa, frigada« Jur. Vitez. 346.

libanus m — »konop od brnistre (žuke)« Kotor XV st., GPMK 1957, 27; »konop od brnistre (žukve), koji se upotrebljavao na malim jedrenjacima za vez broda« BK XV st., Milošević Š. M., GPMK 1960, 13.

liburna f — vrsta (gusarske) lađe plemena Liburna, ST XIII st. »Dicta est Dalmatia alio nomine Liburnia, a quodam genere nauis piratice, que in usu erat apud illos« Toma 3—4; »Tunc electi iuvenes armatis liburnis ceperunt per Dalmatie litora discurrentes hostibus insidiari« Toma 29; (sc. Almisani) »omnes, quas habebant liburnas, multo plures et meliores quam Spalatensium armauerunt« XIII st., Toma 127; (sc. Spličani) »armauerunt liburnas et ad insulam nauigarunt« XIII st., Toma 130; »Armauerunt (sc. Trogirani) et duas liburnas cum aliquot paucis et breuibus lignis« XIII st., Toma 191; »una ex liburnis Spalatensium, in qua melior pugnantium erat manus, fortiter remis impulsa percussit unam ex liburnis Traguriensium, que religata erat a latere maioris galee, uenitque rostrum per mediam ratem inter remos« XIII st., Toma 192.

l i g n e l u m v. l i g n e t t u m

lignettum n — »brodić, brod« Dbk 1380; 1350; Dbk 1357, *lignelum* Dbk 1357, LL; Dbk XIV st., Lučić 139.

lignum n — »brod, lađa« Dbk 1272; 1188; Dbk 1306, *legnum* Dbk 1327; uopće svaki brod, Dbk XIII st., Marinović 1963, 421; Zadar XIII—XIV st., M. Z.—J. S. 1969; St XIV st., Rism. 62.

linter m — izvan statutarnih propisa spominje se još jedan čamac, koji se mogao poistovjetiti s ladvom; to je *linter,* koji nalazimo na stajaćoj tunolovci u Preluci u 1438. godini »barcha sive linter« S. Gigante Monumenti di storia fiumana, II, Rijeka 1912, 72, Basioli 1979, 30; »linter je prema opisu Tita Livija bio mali čamac plitka gaza, bez kobilice, bez palube; kretao se pomoću vesala; ponekad je otesan i izduben iz jednog debla« PE (nova) II, 70, Basioli 1979, 30. Za linter kaže Vitezović »ladjica, lađica, čun« Jur. Vitez. Lex. 346.

londrarius m — vjerojatno gospodar, vlasnik brodića *londre* (»Çorçius londrarii nauclerius barchaçe«) 1349, Jireček, LL (s. v. *barcaccia*).

londrus m — »vrsta lađe, čamac« Dbk 1272, 1349; *londra* »elapsi londram unam ad cunturam... nec londram nec cunturam restituit dicto Desse; quam londram et cunturam extimat ualere libras denariorum XV« Tg TS 1281, 46, 140—141; 1358, *londro* Dbk 1296, *lundrus* Dbk 1296, LL; »vrst malenog ribarskog čamca« Dbk XIII st., Marinović 1963, 422; »in barca sive londra« Statut Splita, Basioli 1979, 30; »*londro* ili *barchetta,* čamac s dva do četiri vesla, vjerojatno bez jarbola, služio je i na jedrenjacima kao manji brodski čamac« PE (nova) II, 72, Basioli 1979, 30; vjerojatno manji od *ladije,* 3—5 vesala (nema podataka o jedru i jarbolu), Dbk XIV st., Vek. 1966, 38—39; »Kotorski statut ... zabranjuje kotorskim građanima, Peraštanima i 'strancima' da mogu graditi u Perastu bilo kakav brod, izuzev broda tipa londra« BK Kotor XV st., GPMK 1959, 73.

M

machanus m — »vrsta broda«, *machanum* n Dbk 1381, LL.

m a c h a n u m v. m a c h a n u s

marangonus m — (ven. *marangon*) »tesar, drvodjelac, stolar«, Dbk 1272. i 1349, *marangenus* Dbk 1314, *marengonus* Piran 1342, LL; »drvodjelci, brodski tesari« Dbk XIII st., Marinović 1963, 425.

maranus m — (tal. *marrano,* ven. *marana* DM) »vrsta broda« 1318, Dbk 1283, Zadar cca 1350, LL.

m a r c e l (l) i a n a v. m a r c i l i a n a

marciliana f — »vrsta trgovačkog broda« 1334—1335, Dbk 1362, *marceliana* 1318, *marcelliana* Tg 1293, LL; *marseliana* BK XIV st., GPMK 1956, 6; Dbk 1386, Vek. 1966, 34; *barca marceliana, barca marciliana* St; god. 1367. ima 4 vesla, 1 novo jedro, 1 staro, 2 ankore, 1 novi konop, 1 stari, 1 »scallarum«, 1 libanj, 1 baril i ostalo, Rism. 36, 37, pasim; »unum artimon, una mezana, una tortiça, una plana, prese due, una presa veterana, funde due, fuste due, una fusta parva, duo carozi, una funda de mezana, duo libani veterani, unum restum, arbores due fulcite de sartia cum corredis suis, ancore tres

magne cum uno rampigone, una ciliga, una lanterna, unum sichum ab oleo, una sega, una dolabra seu doladura, unum scrigulum cum uno ferro, circa brachia viginti de fustagno, unum scrignetum cum fulcimentis ad faciendo ignem, cornua novem pro impgular (?) (vjer. impegular, op. R. V.) busoli tres, unum mazzum de ferro, una ecclesiola, una scala, remi decem, unum a(r)ganellum, una calderia cum uno cazolo, una capanzia, quinque scutelle de ligno, unum mazzum de ligno, una galeda de ligno, due banderie, unus arcus cum carcasio fulcito, una tragena, quatuor cufani, taglie sex, unum ferrum ad capiendum pisces, una fossena de ferro, sesole quatuor, unum vasum ab oleo, unus catinus parvus de ligno, due gripie, una ancora parva a batello, duo vaselli, tres manarie, unum cattum ad capiendum mures, unus cadinus de ligno, situla una de ligno, duo barilia, unum cocleare de ferro, una caldaria« Zadar 1403, opis opreme broda »naviglio coperto« (marcilijana ili barkuzij) Brunelli 22—23; (opis opreme marcilijane) »duo arbores fulciti cum sartia, duo antene fulcite, uno velo magno, uno velo parvo, uno prodeso, quatuor remi magni, uno battello, duo timones, uno fogono, una seca, una samoça, una assa, una meçarola, uno bussolo, una glesola, una sculla, quatuor furcati, duo fustes pro antena magna, una funda parva, duo gripi, una celega, una stula« Zadar 1405, Brunelli 21; (opis broda sa dva jedra, marcilijana ili barkuzij) »Naviglio a due alberi portature mille modiorum salis. Correda dicti navigii sunt: una barca magna, una barca parva, una arbor in proda cum costeriis et sua antenna, una arbor in poppa cum sua antena et suis costeriis, unum artimone, una mezana, due celeghe, quatuor tortiçe veteres, una presa, unus prodesius, tres funes, quatuor fustes, gomine de poppa et de proda, caruçi morgandi et matigii, due candelette, unus bussolus, una mezarola, una anconia, una ascia grecesca, una sega, due lanterne veteres, duo barilia ab aqua, unus maracus de ferro, una simeza, due situle a sentina, sex remi pro barca, medium marinar de ferro, due furche pro batello, una taglia pro batello, duo caratelli ab aqua, unum vernigale, unus fogonus, unus trepes de ferro vetus, una galeta de ligno ad bibendum, due poze pro artimone et mezana, una arca parva fulcita, due tortiçie, due berparie, unus crocus de ferro, una grataca-so, una caldaria de ramine cum cupertorio, duo pavesi fracti, unus tractorius, tres cofani parvi..., quatuor remi pro gondolino, una orza de poppe..., unus rampigonus de ferro, unus arganellus a batello, due sezole, duo argitoli pro temone, unus rampigonus a batello, unus arcandaglus, tres pale de ligno, una caldaria a pier (?), una secla, duo temoni.« Zadar 1409, Brunelli 23; »Naviglio portature mille modiorum salis. Corredia: due arbores cum suis costeriis quarum una est cum gabia, duo temoni, due anthene, tres soste, braci de sostis, braci de caruci, braci de mantichio, menalli de mantichio, menalli de caruci, tres gomene, tres fonde, unum merganale, torticie quatuor veteres, una torticia nova, unum capud torticie, duo prodixii veteres, unum prodese videlicet presa, una sparema nova, tres amanti, unus pecius novus pro duobus amantis, una pozia a temone, sex pozie a terzarollo, una arcipoza, una mezana, unus starolus novus, unus batellus grande, unus schifitus, quatuor remi a batello, due ancore, unus rampigonus, unus rampigonus parvus; una caldaria a pezola, due sessole, due pale ligni, due rigudielle, una bandiera S. Marci, unus plumacius, una sega, una sameza, una capsa vetus, una caldaria cum coperto, unus tripes ferri, una scalla, due barilie ab aqua, duo caratelli ab aqua, una glesiola, unus busolus, una mezarola, una piria, due lanterne veteres, unus timonus, unus artimonus vetus, una ragona, una celega vetus, una celega laniata, uno crochus de ferro, unus medius marinarius de ligno ferato, una forca a batello, sex coffini, duo gripie, due sechie a sentina, septem pavesi et scuti, una ancora, due ançe, tria signalia, octo lançie, unus gratacasus, una celeza, una caldaria, una scala, unus scandalus.« Zadar 1410, Brunelli 24; *(marciliana)* »una arbor de poppa cum sua sartia, antenna et velo, tres ancore, tres presse veteres, una resta vetus, una eclesiola cum bussolo, unus

batellus cum quatuor remis, tres remi novi, tres remi veteres, una caldaria« Zadar 1411, Brunelli 22; (*marciliana*) »della portatura di venti anfore: arbor de proda, arbor de mezo, antena de proda, batellus, artimonus, resta de herba nova, canonus, una presalia, una sosta de..., una celega, quatuor sexole, duo cadavelle de ligno, una mezana, sartia arboris de medio, duo temones latini, una resta de herba vetus, duo rampigoni, due soste de proda, tres remi a batello, due bussoli ad navigandum, una clesirda, una sicla, una lanterna« Zadar 1411, Brunelli 22; *marçiliana* Zadar XIII—XIV st., M. Z.—J. S. 1969; marcilijana sa 4 jarbola, Perast XV st., GPMK 1953, 15.

marina f — 1 »more; obala« Dbk 1346, 1357; 2) »brodovlje, mornarica« Dbk 1380, LL.

marinantia f — »plaća mornara« Dbk 1345, *marinaricia* Dbk 1272, Zadar XIV st., Stip. 1979; *marinareça* Dbk 1326, *marinariza* Hv XV st., LL; sinonimi: *salarium*, *merces* Krk 1512, *salarium* Hv, *merces* St 1312, *soldum* Rab, Brajković 158.

m a r i n a r e ç a v. m a r i n a n t i a

marinaria f — »morski zanat, služba mornara« Senj 1379, LL.

m a r i n a r i c i a v. m a r i n a n t i a

marinaritia f — »u starim pisanim spomenicima... označuje platu mornara koju su ovi primali za stanoviti rok vremena za svoju službu na nekom brodu. Kasnije je ova riječ označavala momčad na brodu, a poslije XVI st. ovom su se riječi nazivali pomorci uopšte«, P. D. Šerović: Sv. Tripun u Kotoru, Brastvo XVIII, 31 knjiga Društva sv. Save, Beograd 1924, str. 51, GPMK 1957, 5.

marinarius m — »mornar« 1187, 1293; *marenarius* Dbk 1306, LL; »marinarius seu navigator, vel alia persona navalis« Tg 1291, Brajković 157; v. *nauta, conductus, nauterius, marinarus; marinarus* »jednako označuje u ovo doba, običnog mornara kao i samog patrona broda« St XIV st., Rism. 11; »*marinarii* (nautae) su mornari na trgovačkom brodu privatne vlasnosti, dok njihove kolege na općinskim trgovačkim brodovima Statut naziva *marinarii communales*... svaki (je) veći brod morao imati po nekoliko mornara u užem smislu, tj. dobrih veslača koji su vješti i u rukovanju jedrima, zatim bar po jednog drvodjelca brodograditelja, kalafata, brijača liječnika, nekoliko ljudi vještih oružju za slučaj napada, pa više kuhara za svu tu brojnu posadu... *marinarii ad marinariçiam (ad viagium)* su mornari na stalnu plaću (*marinaricia* znači mornarska plaća, odatlje mornarima i ime) pa prema tome nemaju nikakva udjela u dobitku, ali ni rizika za eventualni gubitak. Oni su uposleni ili na određeno vrijeme ili za određeno putovanje; u posljednjem slučaju ih Statut naziva *marinarii ad viagium* ... *Marinarii ad partem* su mornari koji su se obvezali za rad patronu broda, ali ne uz stalnu plaću, nego kao sudionici u plovidbenom pothvatu, ulažući svoju službu na brodu uz rizik za ugovorom određeni dio (*pars*, odakle i naziv za takvu vrstu mornara *ad partem*) dobitka. Oni su, prema tome, u isto vrijeme i mornari i poduzetnici, pa iz te njihove dvostruke uloge izlaze i odgovarajuće posljedice« Dbk XIII st., Marinović 1963, 431; Zadar XII—XIV st., M. Z.—J. S. 1969; Stip. 1977.

m a r i n a r i z a v. m a r i n a n t i a

marinerea f — »mornarica, brodovlje« (tal. *marineria*, ven. *marinaressa*) Dbk 1358, *marinereça, marinareça, marineriza* Dbk 1272, v. *marinantia*, LL.

m a r i n e r e ç a v. m a r i n e r e a

m a r i n e r i z a v. m a r i n e r e a

marinierinus adj. — »mornarski« Dbk 1463, LL.

maritima f — »morska obala« Tg TS 1281, 46, 112, 113, 115.

martigaja f — »vrsta broda« BK 1714—1717, kapetan i 6 ljudi posade, GPMK 1956, 82 (DM ima *marticana* »grossa barca che fa il piccolo cabotaggio«, *martingana* »nave con un albero; tartana«, *martignana* »paranzella«).

martigana f — BK poč. XIX st., GPMK 1955, 115; v. *martigaja*.

medium marinar m — »čaklja, mezomariner« u opisu »naviglio a due alberi« Zadar 1409, 1410, Brunelli 23 i 24.

merces f — »mornareva plaća« St 1312, Krk 1512, v. *marinaritia, salarium, soldum*, Brajković 159.

mergus m — »prijevoz, trajekt« Krk 1512, LL.

miliare n — »prtljag što ga mornar besplatno na brodu prevozi« Zadar 1305, LL; Brajković 161; *miliaro* v. *paraspodia*.

milliarium n — »težinska mjera = 1000 modija« (tal. *migliaro*), 1150, Tg 1271, Dbk 1272, 1312, 1381; Pula 1431, LL.

mioro/myoparo m — »Neque omittendos existimo lembos seu miorones cum caeteris minoribus navibus« V. Pribojević: O podrijetlu i zgodama Slavena, Venecija 1532 (Zagreb 1951, 96); miorones je prevedeno sa *bracere*, međutim B. Malaspalli, u svom tal. prijevodu (rkp. u Naučnoj biblioteci u Splitu) prevodi sa *fregate; myoparo, onis, m.* 3. fusta, fregata, genus navigii forma angusta et oblonga: cujusmodi piratae uti solent... Non soli piratae eo utuntur, Cic. 3. Verr. 34« Totius latinitatis lexicon, consilio et cura Jacobi Facciolati, opera et studio Aegidii Forcellini... tertia editione... Tom. III, Patavii... MDCCCXXX, str. 178. Vitezović tumači »galiun, debela galija, fušta« Jur. Vitez. Lex., 346.

modulus m — »muo; gat« Hv XV st., LL.

molum n — »kameni nasip, gat« Kor 1256, Dbk 1346, 1360, 1361; Krk 1512, LL.

morganale — »forte cavo o paranco a poppa, sec. XIV o XV« DD, također *morganal* i druge var. u XIII st. ib.; u opisu *barca bastasicia* Zadar 1402, Brunelli 21.

muda f — određeno vrijeme na koje je posada bila ukrcana na dubrovačkim brodovima koji su trgovali za državu, tj. za određeni broj putovanja, to se zvalo *mudua* ili *muda*, izraz poznaju samo zadarski i dubrovački statut, Brajković 159; DM pozna *modua, mudua, muta* u znač. »turno di guardia di due ore per i servizi più gravosi«, također »viaggio periodico delle flotte armate in mercanzia ... Venez. sec. XIII—XVI«.

m y o p a r o v. m i o r o

N

nabulum n — »najamnina, brodarina, vozarina« Piran 1261. i 1290, Hv 1541, LL.

nauclerius m — »kormilar, zapovjednik broda; mornar« *nauclerius* Tg TS 1281, 46, 153, 177; Dbk 1272, *nauclerus* Dbk 1313, *noclerius* Dbk 1324, 1360; St XIV st. Rism. 26; *naucherius* Tg TS 1272, 46, 83; 1301, LL; »u slučaju kada vlasnik broda nije ukrcan, ili ne zapovijeda, *nauclerius* zapovijeda brodom, potpuno predstavljajući interese vlasnika,... ima i termin *nauclerius vel superpositus*« u statutima Dbk, Hv, St, Raba — Brajković 141; »nauclerius... u sredovječnom Dubrovniku je isto što i u starom Rimu *magister, rector navis mercatoriae*, stručna osoba i kao takva upravljač nautičkom službom na brodu, vođa navigacije. On u Dubrovniku, za razliku od patrona, nije nikad označavao brodovlasnika, već naprotiv spada skupa s ostalim mornarima u brodsku posadu, pa ga zato i Statut spominje redovito u zajednici s njima... zapovijeda ne samo brodom i brodskim manevrima nego i pazi na disciplinu na brodu, pa su mu za vrijeme putovanja obvezani na poslušnost svi mornari. Po tome je njegov položaj sličan onome *comitusa* na ratnom brodu. Dapače, ukoliko *comitus* nije vješt navigaciji, nalazimo *nauklera* i na ratnom brodu, samo je tu u svemu, kao i ostali mornari, podložan *comitusu*, osim naravno u stručnim pitanjima nautičke službe« Dbk XIII st., Marinović 1963, ~~434~~—435. »brodarnik, broda ravnitelj, ki brod ravna« Jur. Vitez. 350.

naufragare — »doživjeti brodolom«, 1341, LL.

naufragium n — »brodolom« Zadar XIV st., Stip. 1977.

n a u l i a r e v. n a u l i ç a r e

nauliçare — »unajmiti brod« Dbk 1272, *naulizare* Dbk 1343, *nauliare* Tg

1272, *naulicare* Dbk 1285, *navlizare* Dbk 1362, LL; *nauliçare (nauliçandum)* St XIV st. Rism. 64; Zadar XIII—XIV st. M. Z.—J. S. 1969; *naulizare* Zadar XIV st., Stip. 1977.

nauliçatus m — 1) »ugovor o najmu broda« Rijeka 1453—1454, *noliçatus* Rijeka 1439, 1454, LL; 2) *nauliçatus* m i *naulizatus* Dbk 1272 »najmitelj broda«, LL.

naulium n — »brod« Dbk 1323, LL.

naulizare v. nauliçare

naulizator m — »zakupnik ili najmitelj broda« Kotor XIV st., Zadar 1305, LL.

naulum n — »1. najamnina, zakupnina« Dbk 1272, St 1370, Tg 1271, Dbk 1285, »2. brodska sprava?« Zadar 1448, LL; sinonimi: *conductura* (skradinski statut), *contura* (Tg 1291), *navilium accomodatum* (Hv), *naulizatus* (Kotor), *nauliçare* (Dbk 1272) — Brajković 175.

nauta m — »mornar, pomorac« Krk 1512, Brajković 157, v. *marinarius, navigator, persona navalis, conductus, nauterius.*

navallerius v. navellarius

navaresca f — »plovidba« 1410, LL.

navellarius m — »upravljač lađe, zapovjednik broda« Dbk 1335, *navallerius* 1289, *navilerius* 1284 (cfr. tal ven. *naveliero*), LL.

navetta f — »mala lađa, brodica« (tal. *navetta*) Dbk 1380, 1462, LL.

naviçium n — »lađa, brod« Tg 1272, *naviçius* m Tg 1272, *naviçus* Tg 1272, LL.

naviçius v. naviçium

naviclera f — »brodica, lađa« Dbk 1232, LL.

navicula f — »brod nosivosti ispod 20 milijara« Dbk XIII st., Marinović 1963, 422; Jur. Vitez. 346.

naviçus v. naviçium

navifactor m — »brodograditelj« Dbk 1440, LL.

navigalis adj. — »koji plovi, plovni« Zadar XV st., LL.

navigare — »1. voziti brodom« Dbk 1351, »2. plovidbom donositi zaradu, ploveći zarađivati« Dbk 1272. i 1278, LL; *nauigare* Zadar XIV st., Stip. 1977.

navigator m — »mornar, pomorac«, »marinarius seu navigator, vel alia persona navalis« Tg 1291, Brajković 157; v. *nauta, conductus, nauterius.*

navigiolum n — »mali brod« 1232, LL; Jur. Vitez. 346.

navigium n — 1) »morsko putovanje Zadar 1305, LL; 2) opć. »brod« Dbk XIII st., Marinović 1963, 421; Zadar XIV st., Stip. 1977, Jur. Vitez. 146; »nauigio vocato sanctus Franciscus« Tg TS 1263, 44, 11.

navignium n — »brod« 1448, LL.

navilerius v. navellarius

navilium n — »brod, lađa« Dbk 1235. i 1380, *nauilium* 1235, LL; *nauilium* Zadar XIV st., Stip. 1977; *navilium sive barchosius* St XIV st., Rism. 24; općenito znači brod u Dbk XIII st., Marinović 1963, 421.

navilizare — »prevoziti morem uz ugovorenu cijenu« Dbk 1359, *nauliare* 1243, v. *nauliçare,* LL.

navis f — opć. u znač. broda Dbk XIII st., Marinović 1963, 421; Jur. Vitezović »brod, plav, lađa« 346; *navis vel barca* skradinski statut, Brajković 180; »navem que vocatur Sanctus Johannes« imala je »tres marinarios et unum servientem« Tg TS 1271, 44, 212—213.

navisiolum n — »mala lađa, brodić« Dbk 1290, *navisolium* 1237, *navisolus* m 1224, LL; »in quo habebat ipse Marcus sextam partem« Tg TS 1281, 46, 169.

navisium n — »brod« Tg 1272, LL; »quatuor centas et octuagintaquinque libras venetorum parvulorum, conputata in hiis libris tertia parte navisij manentis Tragurij, quod vocatur Angelus; quam tertiam partem dicti navisij extimaverunt comuniter inter se centum et sexaginta libras et XII solidos et VIII denarios venetorum parvulorum«, istim se terminom (navisium) spominje taj brod 1272. kada se trećina prodaje za 120 malih libara mlet., Tg TS 1271, 44, 176.

navisolium v. navisiolum

navisolus v. navisiolum

navius m — »brod« 1346, LL.

navlizare v. nauliçare

noclerius v. nauclerius

noliçatus v. nauliçatus

O

officiales m pl — »članovi brodske posade određeni za posebne službe, npr. za kormilarenje *(officium temonarie)*« Brajković 157.

officium n — u izr. *officium temonarie* »služba kormilarenja« Brajković 157.

P

palamarium n — »vrsta brodskog užeta«, »et incidit palamariam ligni sui ... negat tamen quod nec palamaram barce sue incidit« Tg TS 1281, 46, 164; Dbk 1344, LL (*palamarius, palamara* DM).

pallascarmus m — »lađica, čamac, lađa na vesla« Hv XV st., LL (tal. ven. paliscalmo, grč. *poliskalmos*).

palmare — »premazati, namazati (brod)« Dbk 1440, LL (tal. *spalmare*), v. *palmiçare.*

palmiçare — »smolom namazati (brod)« Dbk 1272, 1381, 1388; *palmizare* Kotor XIV st., LL, v. *palmare.*

palmizare v. palmiçare

palumbaria f — »brodski konop« Rab 1378, LL.

panphilus m — »vrsta broda« 1373, LL (tal. *panfilo,* grč. *pàmfilon*).

paradisus m — »dio broda« Zadar 1305, LL.

paramentum n — »oprema broda« (galije)« 1350, LL.

paraspodia f, paraspodium n — »stvar koju mornari zbog trgovanja mogu nositi na brodu« Dbk 1272, 1381, LL; Brajković 160; »(isto što i *pakotilja*) pravo koje po Statutu (dubrovačkom) pripada mornarima, čini se samo mornarima *ad marinariciam,* da mogu ukrcati na brod na kojemu služe stanovitu količinu robe za svoj vlastiti račun uz sniženu ili besplatnu vozarinu ... (isto se pravo u Statutu Kotora naziva *portada,* u Zadru *miliaro,* a u talijanskim izvorima *paccotiglia*)« Dbk XIII st., Marinović 1963, 433.

parçenevole m — »vlasnici manjih lađa, ili oni koji su imali manji dio u brodovima za dugu plovidbu« BK XV—XVI st., GPMK 1957, 10; »udioničar ... suvlasnik broda« BK Mijušković, GPMK 1969, 24—25; ven. *parzenèvole* DM.

parec(ç)ium v. paregium

paregium n — »1. prijevoz, skela, obalna plovidba: Dbk 1323, 1362; *parigium* Dbk 1384, 1462; *parecium* Dbk 1312, 1362; *pareçium* Dbk 1357; 2. put, putovanje: Dbk 1336, 1347; 3. putnina, trošak za put: Dbk 1409; 4. *parezium* prihod od prijevoza: 1359«, LL; *paregium, parigium* (lat.), *paraggio, pareggio, parezo* (tal.) XIV—XVI st. »viaggio per mare« DM.

parezium v. paregium

parigium v. paregium

pariscalmus m — »vrsta broda« Dbk 1324, *parischalmus* Dbk 1319, *parisclamus* Dbk 1319, LL; *paliscalmo, paliscarmo* tal. XIV st. »nome generico delle imbarcazioni a remi, a vela«, zatim *parascalmo, poliscalmo* kasnosrednjovj. lat., od lat. *poliscalmus,* grč. *polìskalmos* DM.

parisclamus v. pariscalmus

paro f — »gusarski brod« Zadar 1350, LL; tal. *parro* malen brod iz kineskih voda, nalik džunki, naziv poznat u Italiji, Portugalu — DM.

paronus m — »vlasnik broda, zapovjednik broda« Dbk 1365 (ven. *paron*), LL, v. *patronus.*

patronia f — »služba zapovjednika broda« 1455, LL.

patronizare — »upravljati, biti upravljačem, zapovjedati brodom« Kor 1256, *patroniçare* 1333 (ven. *patronizar*), LL; *patronisare* BK XV st., GPMK 1953, 18; *patronizare* St XIV st., Rism. 78.

patronus m — »zapovjednik broda, vlasnik broda« Dbk 1283, 1380, LL; »taj izraz ne označava uvijek *dominus navis;* on se prije svega upotrebljava za vlasnika, ali također i za njegova pretpostavljenog« Brajković 140, »kasnije su za zapovjednika broda ostali samo ovi nazivi *patronus, padrone* i *vicepatrone*« (Dbk), Brajković 141; »dominus navis, vlasnik, gospodar trgovačkog privatnog broda« Dbk XIII st., Marinović 1963, 436; *patronus ligni* Zadar XIII—XIV st., M. Z.—J. S. 1969; *patronus apusticius* St XIV st., Rism. 29; »*patronus* je redovno u srednjem vijeku kapetan lađe. Moguće je da je kapetan lađe i vlasnik, ali to ne mora da bude. On može da bude i samo vod. kapetan lađe, a da je vlasnik drugi, ili više njih. Vjerojatno je da je onda kad je spomenut samo vlasnik lađe, a nije spomenut i patron, sam vlasnik zapovijedao lađom. Možda je tada lađa imala sobom i vlasnika i kapetana, ali kako je u slučaju kad je on bio na lađi bio odgovoran za robu on sam, a ne kapetan, u smislu splitskoga statuta, to se i spominjao samo vlasnik, a ne i kapetan. Kapetan se dakle spominjao kad vlasnik nije plovio zajedno s lađom ili kad je kapetan imao neku lađu u najam ili kad je bilo više vlasnika koji su lađu predali da njom zapovijeda koji kapetan, koji je onda i odgovarao za robu. Prema tome iz navedenih slučajeva izlazi da su oni za koje se kaže da su zapovijedali lađom mogli da budu i brodovlasnici, ali je mnogo vjerojatnije da su oni samo kapetani tih lađa, koje su oni uzeli u zakup ili na kojima su oni bili namješteni kao kapetani« G. Novak 97; »dominus navis, vlasnik, gospodar trgovačkog privatnog broda ... svaki je patron vlasnik jednog ili više idealnih dijelova na brodu i time suvlasnik na čitavu brodu... patron, odnosno patroni kao vlasnici mogu inače svoj dio ili čitav brod prodati, darovati, oporučno raspoložiti ili iznajmiti... Patron nije obvezan da plovi brodom... patronu je slobodno da se ukrca na vlastiti brod kao obični mornar« Dbk XIII st., Marinović 1963, 437.

pedocia f — »plaća za vođenje broda po opasnim mjestima mora, peljarima« (tal. *pedotto)* Dbk 1272, Hv 1331, LL; »*pedota, pedocia,* solutio mercedis pro nave conducenda per mare vadosum, a subst. pedota« Brajković 189; Dbk, Marinović 1963, 450.

pedota m — »brodski pilot, peljar« 1300 (cfr. grč. *pedòn,* tal. *pedotta, pedotto)* LL.

peregiator m — »koji vrši obalnu plovidbu« Kotor XIV st., LL.

perigium n — »obalna plovidba (vožnja), prijevoz« Dbk XV st., LL; v. *paregium.*

persona navalis m — »mornar, pomorac«, »marinarius seu navigator, vel alia persona navalis« Tg 1291, Brajković 157; v. *nauta, conductus, nauterius.*

pes m — u izrazu *pes arboris* Tg TS 1292, 45, 273, LL tumači »podnožje na koje se pričvršćuje katarka«, zapravo to je *škaca* (»peta«) jarbola, a ne katarke.

piscariça f — »ribarski brod, ribarica« 1365, LL; ven. *pescaressa; pescarezza* DM.

pitantarius m — »predstojnik brodarnice, čuvar arsenala« Dbk 1272, *pitantiarius, pitantorius* Dbk 1272, 1292, 1322, 1323, LL.

p i t a n t i a r i u s v. p i t a n t a r i u s

p i t a n t o r i u s v. p i t a n t a r i u s

pivatus m — »putnik na brodu« Dbk 1288, LL; »pivati su prolazni putnici koji putuju brodom uz naplatu pogođene tarife« Marinović 1963, 441.

p l a c t a v. p l a t a

plana f — »naviglio coperto« Zadar 1385, Brunelli 22.

plata f — »vrsta broda terenski brod (plosnate konstrukcije), cfr. tal. *piatta; platus* kasnosrednjovj. lat. DM; 1346, *placta* Dbk 1346, 1365; *plattus (platus)* m 1224, LL.

p l a t (t) u s v. p l a t a

popa, poppis f — »krma« Tg 1292, Zadar 1305, tal. *poppa,* LL.

p o p p i s v. p o p a

p o r t a d a v. p a r a s p o d i a

portizare — »boraviti u luci« 1440, LL, tal. *porteggiare;* ven. portisar (?).

portolanus m — »nadzornik luke ili gradskih vrata« 1276, 1334—1335, 1397; tal. *portolano,* LL.

portus m — »luka« Dbk 1272; Zadar XIV st., Stip. 1977.

presa (pressa) f — »uže kojim se brod veže za kopno« Dbk 1272, LL; Zadar, Brunelli 23; »prodesa videlicet presa« Zadar 1410, Brunelli 24; Zadar 1411, op. cit. 22.

proda f — »pramac, prova« Tg 1292, 45, 273, tal. *prora,* LL; *antena de proda* v. *marciliana* Zadar XV st., Brunelli 22.

prodarius m — »mornar koji se brine za pramac broda« Zadar XIII—XIV st., *prodarius* Tg 1322, LL; *prodarius* Tg 1291, »mornar koji je imao i vlast kazniti drugoga mornara za počinjeni prestup (u određenim slučajevima)« lat. *proretae,* Brajković 165.

prothocomitus m — »zapovjednik broda« Dbk 1379, LL, v. *supracomitus.*

puer m — »na svakom je dubrovačkom brodu bilo redovito ukrcano po više naučnika ispod 18 godina života. Njih Statut zove *pueri,* a pripremali su se za zvanje mornara (u kasnijim stoljećima nazivani su u Dubrovniku *piccoli, mali)*« Dbk XIII st., Marinović 1963, 433.

Q

quatratum n — »četvorina, četvrtast oblik« Tg TS 1292, 45, 273; LL.

quoredum n — »brodska oprema« Zadar 1305, LL.

R

rada f — »vrsta broda« Zadar 1350, LL; tal. *rada* XIV st., »sorta di nave incastellata italiana, nominata in una storia dell' assedio di Zara (1345)« Jal, DM.

rampigonus m — »kuka, sidro« Rijeka 1438, *ranpegonus* Pag 1452, *rapegonus* Piran 1328, tal. *rampicone; rampigonus* Zadar 1403, 1409, 1410, 1411, Brunelli 22—24, passim.

r a n p e g o n u s v. r a m p i g o n u s

r a p e g o n u s v. r a m p i g o n u s

ratis f — brod i brodić, St XIII st., Toma 30.

redditus savornae m — »était la taxe payée par les navires sur le lest... ce droit était perçu chaque fois que le navire rentrait ou sortait du port sans marchandises; ce qui revient à dire que le redditus savornae se payait chaque fois que le commercium ne pouvait pas être perçu« Dbk 1272, Brajković 48—49; »lučka pristojba koja se plaćala prema sovrnji... što su je brodovi uzimali« Dbk XIII st., Marinović 1963, 424.

r e m e ç i u m v. r e m e n c i a

r e m e g i u m v. r e m i g i u m

remencia f — »veslački pribor« Dbk 1362, *remeçium* n Dbk 1362—1365, LL.

remigator m — »veslač« 1242, LL.

remigere — »voziti, veslati«, »non habuerunt fortunam maris, quia ipsi remigebant et planum mare erat« Tg TS 1282, 46, 226.

remigium n — »vesla, veslačka oprema« 1322—1323, *remegium* 1352, *remignium* 1447, LL.

r e m i g n i u m v. r e m i g i u m

remitor m — »veslač« Zadar 1350, LL.

remizare — »veslati« 1334—1335, LL.

resta f — »veliki konop koji služi u ribarstvu« Zadar 1385, (u opisu broda *burcium)* Brunelli 21, tal. *resta* DD.

rogantia f — »(od lat. *rogare* = pitati, zamoliti) je ugovor prema kojemu je jedan sudionik *(rogans)* povjeravao drugome *(rogatus)* neku stvar u cilju da bude predana negdje ili nekoj trećoj osobi. Ovo bi bila neka vrsta mandata, iz početka besplatnog, a poslije vezanog za stanoviti interes. Rizik je snosio svaki sudionik posla proporcionalno. Odgovornost rogatusa bila je vrlo stroga i skopčana s novčanim kaznama u korist komunalne uprave grada.« Brajković 1962, 442.

S

sagena f — »vrsta lađe« Kotor XIV st.; *sagina* 1170—1171, LL.

sagettia f — »vrsta brze lađe« Šibenik 1177, *sagit(t)ea* Dbk 1238, *sagiteda* 1228, *saghitea* Krk 1307, LL; »do XV stoljeća još se ne pojavljuju novi nazivi dubrovačkih brodova osim *saette (sagite, sajete)*« Luetić 1969, 29; *sagittia* Kor 1512, dimenzije: na kobilici 42 noge, u sredini šir. 12,5 nogu, 'in pontali' vis. 4,25 nogu, Tadić 1948, 15; *saeta* Kor 1518, 2 palube, kobilica 40 nogu, šir. na I palubi 13 nogu, šir. na II palubi 15 nogu, kobilica od bukovine, madiri od murve iz Senja ili Monte Gargana, rok izrade: 1 godinu, Tadić 1948, 15; *sagittao* vrlo brz brod, krajem XVI st. u Kotoru se prodavala jedna sajeta kojoj je korisna zapremina mogla iznositi oko 14 vagona; ta vrsta broda bila je grčkog porijekla, vrlo čvrste gradnje, imao je dva jarbola s križnim jedrima, veliko jedro bilo je križno i imalo je nastavak koji se stavljao za vrijeme slabog vjetra da bi se postigla veća brzina; imao je kormilo, čamac, sidra, puta, konope itd., a uz to naoružan sa 4 topa — Milošević Š. M., GPMK 1962, 47—48.

s a g h i t e a v. s a g e t t i a

sagictaria f — »vrsta brze lađe« Dbk 1461, LL.

s a g i n a v. s a g e n a

s a g i t e d a v. s a g e t t i a

sagorna f — isto što i *savorna*, Dbk 1386, LL.

sagornare — isto što i *savornare*, Dbk 1386, LL.

saicta f — »vrsta lađe, šajka« St 1192, *saictia* 1326, *saycia* 1251, *saytea* Omiš 1294, *sayteia* 1195, LL.

s a i c t i a v. s a i c t a

salarium n — »mornareva plaća« Krk 1512, Hv, v. *marinaritia, merces, soldum* Brajković 158.

sartena f — isto što i *sartia* Piran 1328, LL.

sartia n pl — (također *sarthia* f i *sartius* m) »sartije, konopi, brodska užad za učvršćivanje jarbola« Dbk, Tg, Zadar, Kotor XIII—XV st. (var. *sarceus, sarcia, sarcius, sarthia, sartia, sartius, sertia)*, LL, Brunelli 21—23, TS 46, 121.

savorna, saorna f — »pijesak ili šljunak za balast broda« Dbk 1272, LL.

savornare, sauornare — »teretiti brod pijeskom (balastom)« Zadar 1305, LL.

savurnare, sauurnare n — »mjesto gdje se u luci čuva balast za brodove« St 1312, LL.

s a y c i a v. s a i c t a

s a y t e (i) a v. s a i c t a

scaba f — »čun, čamac«, »scabam vel ladiam« Dbk 1358, LL; »unam scabam actatam« Kotorski spomenici, str. 436 (21. VII 1336); između 1436. i 1442. god. u Kotoru su se gradile skabe od kojih su neke imale ove dimenzije: dužina 7,93 m, širina 1,19 m, visina 0,85 m; »skaba je otvoren čamac na vesla, vrlo finog oblika. Za vrijeme povoljnog vjetra upotrebljavalo se križno jedro. Krmeni dio čamca imao je prilično visoku ogradu, za zaštitu ljudi od vjetra. Bio je opremljen sa bajonskim kormilom i 4 do 6 vesala, koji su mu služili za vožnju po tišini. Izrađivani su od dobre hrastovine, zakovani dobrim željeznim čavlima« Milošević Š. M., GPMK 1960, 14—15; »slična barci, ali sudeći prema vlasnicima ovih čamaca u Dubrovniku, čini se kao da je ovaj tip čamca (ili naziva) uobičajen u južnom Jadranu. Sve dubrovačke skabe ili su kupljene, ili su vlasništvo Kotorana, Ulcinjana ili Ljuštičana« Dbk XIV st., Vek. 1966, 37; BK XIV st., GPMK 1965, 5; »križnjak sa 4 vesla, crna u vodi, pravljena s čavlima ... s križem i 3 vesla, duga 15 1/2 lakata, široka 3 1/2 lakta (?), visoka 2 1/2 noge«, Perast XV st., GPMK 1953, 14; *scabun* isto što i *scaba*, Dbk 1367, LL.

scabetta f — dem. od *scaba*, Dbk 1367, Vek. 1966, 37.

s c a b u m v. s c a b a

scandaglius m — »škandaj, sprava za mjerenje dubine, dubinomjer« Zadar 1412, u opisu broda *carraca*, Brunelli 22.

scapha f — »1. brod, Zadar 1458, 2. *scaffa* prijevoz, trajekt, prijevozna splav, Dbk 1472«, LL.

scaphagium n — »prijevoznina (na splavi), skelarina« Dbk 1472, LL.

scherum n — »brodarnica, škver« Hv 1537, ven. *squero*, LL.

schifitus m — »brodska barka« Zadar 1410, u opisu broda »naviglio ...«, Brunelli 24.

sciffus m — »unum sciffum seu batellum ad modum galee« Kor XIV st., Foretić: Otok Korčula, 303.

scribanus m — Dbk 1272, LL; *scribanus navis mercatoriae* »nije tek obični brodski administrator, već osoba javnopravnog karaktera, koja je uz to, s obzirom na rijetku pismenost onoga doba, u najviše slučajeva i jedina pismena osoba na brodu, pa uživa razumljiv ugled. Sve ono što obavlja javni notar (publicus notarius) na kopnu, to škrivan čini na brodu« Dbk XIII st., Marinović 1963, 435; Brajković 150—156.

scriberius nauclerius m — »brodski pisar« Rab 1251, LL.

scrigulum n — dio inventara broda (škrinja) »naviglio coperto« Zadar 1403, Brunelli 23.

scriptor m — u izrazu *scriptor navis* »brodski pisar« Tg TS, 1275, 45, 111.

soldum n — »mornareva plaća« Rab, v. *marinaritia, merces, salarium*, Brajković 159.

sollia f — »balvan, greda« Tg TS 1292, 45, 273; LL.

sosta f — »1. brodski konop« 1242, LL; Zadar 1385, Brunelli 20; *susta* Zadar 1391, Brunelli 21; *sosta* Zadar 1410, Brunelli 24; »2. odmor, mirni boravak; daća koja se plaća za mirni boravak« (u luci) Dbk 1272, LL; v. *sostaticus, sostaticum*.

sostaticus m — »lučka pristojba koja se plaćala *pro sosta*, tj. za zadržavanje broda u luci« Dbk XIII st., Marinović 1963, 424; *sostaticum* n »de foresteriis sit comune inter omnes riparios, et illi foresterii dabunt eis sostaticum qui solvunt arboraticum« Dbk 1272, Brajković 45.

spinarica, spinariza f — »vrsta broda« *(chocha)* Zadar 1395. i 1399, LL; *spinarica, spinarcija* jedan brod u Dbk 1398, Vek. 1966, 35.

s p i n a r c i j a v. s p i n a r i c a

s p i n a r i z a v. s p i n a r i c a

s t a n d a r d u m v. s t e n d a r d u m

stendardum, standardum n — »1 jarbol, katarka« Bakar 1453; »2. jarbol zastave« Hv XV st. (tal. *stendardo*), LL.

s t o l i u m v. s t o l u s

s t o l u m v. s t o l u s

stolus m — »mornarica, brodovlje« St 1097, 1297; *stolum* XII st; *stolium* n 1204, LL.

strina f — »donum a navibus mercatoriis datum praefecto navis bellicae vel classis« Dbk 1272, Brajković 189; LL; »prigodni dar, podavanje što ga trgovački brod daje ratnom ili uopće naoružanom brodu kad se s njim sretne na putu« Dbk XIII st., Marinović 1963, 450 (lat. *strena*).

stropare — »per errorem pro *stopare* (cf. ven. *stopa*) — smolom i kučinom zatvarati pukotine broda, kalafatati« Dbk 1367, LL.

stroppus, stropus m — »konopac kojim se veslo privezuje uz palac, na strani broda« (tal. *stroppo*) Dbk 1382; 1334—1335, LL.

subpatronus m — »zamjenik zapovjednika broda« 1455, LL.

superpositus m — »u odsutnosti vlasnika pretpostavljeni se zove *superpositus* ili *suprapositus, suprastans;* on na brodu zamjenjuje patrona« Dbk 1272, Zadar 1305, Brajković 141, LL; »općenito zamjenik, zastupnik, i to patrona kao vlasnika, što je najčešći slučaj, ali ponekad i nauklera kao neposrednog zapovjednika na brodu« Dbk XIII st., Marinović 1963, 438.

supracomitaria f — »dužnost i služba suprakomita« Zadar 1433—1436, LL.

supracomitus m — »zapovjednik broda; nadzornik veslača« (ven. *sopraccomito*) Dbk 1380; 1364, LL.

s u p r a p o s i t u s v. s u p e r p o s i t u s

suprasaliens m — »brodski vojnik; brodski putnik« Zadar 1305, Dbk 1386, *suprasalens* Dbk 1387, *supersaliens* 1299, LL.

suprastans v. superpositus

susta v. sosta

T

tamburlus m — »dio broda?« Dbk 1502, LL.

tanda f — »vrsta broda« Dbk 1348, LL (da nije pogreškom umj. *tarida*? op. R. V.).

tareta f — »vrsta teretnog broda« Dbk 1311, *taretta* Zadar 1305, *tarida* 1290—1299, *tarita* Dbk 1280, LL; *tarrida, tereta, terecta* »naziva se katkada i velikom kondurom *(condura magna)* ... osnovni pogon su vesla, al imaju i pomoćno jedro ... 1329 god. se spominje 'kraćeno (?) jedro' (velum terçalorum) ... taride ... arapski *tarit* znači brz« Dbk XIV st., Vek. 1966, 21; *tareta* Zadar XIII—XIV st.; Dbk 1316; M. Z.—J. S. 1969; Zadar 1305, Brunelli 20; etimol. arap. *taridah* > *tarita* > *taritana* > *tartana*, Brunelli 20.

tarida v. tareta

tarita v. tareta

tarsana f — »arsenal; škver« Dbk 1303, LL (ven. *arsanà*).

temo m — »kormilo« St 1312, *themo* 1346, *timo* XII—XV st., *tymo* Tg 1292, 45, 273, *timonus* 1449, *timunus* Tg 1292, 45, 273, LL; *temo latinus* v. *marciliana*, Brunelli 22, »cum duobus timonibus latinis« Zadar 1385, Brunelli 21; »barca bastasina ... cum duobus timonibus, uno latino et alio babunesco« Zadar 1391, Brunelli 21, v. *babunescus*.

temonaria f — »upravljanje brodom, kormilarenje« St 1312; *timonaria* Zadar 1305, LL.

temonaria n pl — »pribor za kormilo« Tg TS, 1292, 45, 273 i LL.

terçarolus v. terzarolus

terc(i)arolum v. terzarolus

terida, therida f — »vrsta teretnog broda« 1339, Dbk 1276. i 1326, LL; v. *tareta*.

terrecta, trecta f — »vrsta teretnog broda« Dbk 1303, LL; v. *tareta*.

tertiça f — *tertiça de herba* dio brodske opreme ili pribora na navi u BK u XV st., GPMK 1953, 19.

tertionale n — »brodogradilište, škver, oružarnica« Dbk 1352, LL.

terzarolus, terçarolus m, **tercarolum, terciarolum** n — »manje jedro (na pramcu broda)« Dbk 1272. i 1379, LL; *terzarollo* Zadar 1410, Brunelli 24.

themo v. temo

timo v. temo

timonaria(f) v. temonaria(f)

timonarius m — »kormilar« Zadar 1305, LL.

timonus v. temo

timunus v. temo

traghettus m — »prijevoz, skela« (tal. *traghetto*) Hv 1540, LL.

transfrectatio, transfretatio f — »prekomorsko putovanje« 1343, LL.

transfretatio v. transfrectatio

transtrula f — »veslačka klupa« Dbk 1454, LL.

trastum n — »veslačka klupa« Dbk 1442 (ven. *trasto*), LL.

trieris f — trijera, vrsta broda, St XIII st., Toma 191.

trikante f — vjerojatno ono što se danas zove *trinkarin* »vjenčanica, palubna proveza« (v. I dio ovoga rječn.) »dictus magister debet dare totum... trikante de pope et ...« Tg TS, 1292, 45, 273; tal. trincarine, trincarini, trincante, trincare DM.

triremis adj. i f — »lignum trireme in modum galee« vrsta galije, trirema, St XIII st., Toma 127.

U

ultramarinus adj. — u izr. *in ultramarinis partibus* »izvan Jadrana« Dbk 1272, 1231, Brajković, passim.

usseria f — »tovarni brod za prijevoz konja« 1346, *usserius* m 1365, *userius* 1345, LL.

us(s)erius v. usseria

V

vacheta f — »vrsta broda« 1284, LL; mali ratni brod s dvadeset vesala, DM.

varnicio f — »brodska oprema« Dbk 1272 (tal. *guarnizione*), LL.

vas n — »brod« (ven. *vaso*) 1292, 1307, LL.

vascelum (uascelum) n — »brod; ratni brod« (tal. *vascello*) 1201, LL.

vassellum n — »brod« 1428, *vaxellus* m Piran 1307 (tal. *vassello* i *vasello*), LL.

vasum n, **vasus** m — »brod« Dbk 1461, LL.

velo m — »veliko jedro« (tal. *velone*) Dbk 1272, LL.

velum n — jedro »confitetur saluasse uelum ipsius barche« Tg TS 1282, 46, 174; »iuerunt Trimitum cum uelo et cum remis pro capiendo portu et pro saluandis personis ... quando est fortuna maris parum prosit uelum et parum prosint remi« Tg TS, 1282, 46, 226.

ventamus m — »dio jedra« (ven. *ventame*) 1334—1335, LL.

viceamiratus m — »zamjenik admirala (zapovjednika brodovlja)« Dbk 1396, LL.

vicedominus (maris) m — »mletački općinski organ koji se brine za red u luci i na brodovima« Dbk 1330, LL.

viceportulanus m — »zamjenik nadglednika luke« Dbk 1282, LL.

vogare — (tal., lat.) »veslati« Piran 1295, Dbk 1312, Krk (Baška) 1334—1335, LL.

vogator m — »veslač« (tal. *vogatore*) 1307, LL.

vogerius m — »veslač« 1323, LL.

voltarolus m — »vrsta jedra« Dbk 1272, LL.

Z

zachora v. cachora

zaupulus v. zopolus

zaupum n — »vrsta broda« (cfr. tal. *zopolo*) Rab XIV st., LL.

zelega v. celega

zola f — »vrsta broda, barka« St 1312, LL.

zopolus m — »vrsta broda, barka čamac« 1403. i 1417, *zoppulus* Hv 1331, *çopulus* Tg 1335, *zaupulus* 1334—1335, LL; *zopolum* »bio je zrcalne krme, opremljen sa 3 vesla i kvadratnim jedrom; upotrebljavao se kao oprema broda i u lokalnoj plovidbi za prevoz manjih količina tereta ili 5 do 6 ljudi« BK, polovicom XV st., Milošević Š. M., GPMK 1960, 11; *zopulum* BK Perast, XV st., GPMK 1953, 22; *copul, zopullum, copulum ciopulum, zoppolo, monociolus* monoksil, može biti i od dva komada drva, 2—4 vesla, dug 12—16 lakata, Dbk XIV st., Vek. 1966, 39.

zop(p)ulus v. zopolus

Napomena

U nekima od tih natuknica nije promijenjen redoslijed varijanata, nego je ostavljen onakav kakav je u LL. To su: *arsenatus, artimonus, asartia, barbota, batelum, caviculus, collegantia, comitus, corsia, discaricare, terecta*.

INDEKSI

Indeks hrvatskih riječi

U ovaj su indeks unesene one hrvatske riječi kojih — većim dijelom — nema ni u natuknicama ni u uputnicama, nego se navode u obradi natuknice; npr. riječ *bacalo* treba potražiti u natuknici *pandul*. Ostale, dakle, hrvatske riječi, kojih ovdje nema, navode se ili kao natuknice ili kao uputnice.

B

bacalo — *pandul*
blagovaonica — *mesrum*
bočica — *ampula*
bočnice — *paraškuše*
bočno pasmo — *veržina*
bočno se valjati — *rolat*
bočno valjanje — *rolada*
bok — *banda (strana)*
bok broda — *kvartir*
bokobran — *gvardalaj, pajet*
bok samarice — *sinjalet*
bradva — *ašeta*
brid kljuna — *tajamar*
brid pramca — *tajamar*
brid pramčane statve — *tajamar*
brodarina — *naval*
brodovlasnik — *principal*
brodski časnik — *ofical*
brodsko vitlo — *vinč*
bubanj lančanika — *tambur*
bubanj vinča — *tamburin*
bubla klade — *balota*

C

crta palube — *deklajn*

Č

čaklja — *mezomariner*
čamac za spasavanje — *imbarkacijun*
čelik-čelo — *kavodefer*
čep — *klokun*
četverovez (vezati) — *inkvartat*

D

deblenjača — *gunduljera*
deblenjak — *bum, penun (donji)*
deblenjak spinakera — *tangun*
dimnjak — *ciminijera*
dno (broda) — *karina*
donja palubica — *kontrapalmeta*
donje pripone kosnika prečke — *mustač*
držalo vesla — *žirun*
dubinomjer — *škandaj*
dvodno — *topifondi*
dvogled — *dopjet*
dvopek — *baškot, galeta*
dvostruka bitva — *mankul*
dvošav — *bigurela*

G

gaz — *peškaj*
gaziti — *peškat*
glavina — *tešta de moro*
glavina vijka — *moc*
gliboder — *draga, fangadur, kavafang*
gornje leto — *papafig*
gornji čelični kolut — *garipula*
grlo — *gola*
grtalica — *grata*
gumene brtve — *đunti*

H

hajmica — *funda, troca*
hodnik — *koridur*
hrana, hranarina — *panatika*
hrptenica — *promezal*
hvatište — *kaštanjola*

I

iskrcaj — *žbarak*
iskrcati — *žbarkat*
ispolac — *šešula*
istočnjak — *levanat*
izdanak rebra — *štil*
izljev — *burnal*
izljevnica — *faka*
izmaglica — *fusko, fuškac, fuškačina, fuškadura, fuškajica, kalig*
izvanja prečka — *kontraflok*

J

jabučica — *pomul(a)*
jačati (o vjetru) — *inkalcavat*
jakobice — *buškajina*
jaružalo — *kavafang (v. gliboder)*
jedrar — *veler*
jedrarsko bušilo — *puntarjul*
jugo (istočni vjetar) — *šiloko*
jugozapad, jugozapadnjak — *lebić, garbin*

K

kaljužnice — *santine*
kapa propelera — *tanpanj*
karišnjak — *anel*
kitolovac — *balinjer*
klada sidra — *cip*
klečka — *kontraroda*
klin — *kunj, kavija*
klinarica — *kavijera, bankaca*
klizište — *fuzaljka*
ključ — *čav, pašajica*
kobilica — *kolumba*
kobilične platice — *paniželi*
koloturnik — *bucel, paranak*
koljenčasta osovina — *frank*
kompas — *bušula*
konop (debeli) — *grlin*
konop — *cima*
konopčići (na jedru) — *matafuni*
kopča (osovine) — *flanđa*
koplje (zastavno) — *aštulina*
kopno — *teraferma*
kormilar — *timunijer*
kormilariti — *timunat*
kormilarnica — *timunerija*
kormilarski stroj — *makineta*
kormilo — *timun*
kosnik — *bumpreš, baštun*
koš — *kofa*
kotač kormila — *rôda*
kotva — *ankora*
krak sidra — *mara od ankore*
krat (na jedru) — *trcarol*
kratice — *matafuni*
kratna omča — *radanča*
križ — *penun*
križ sidra — *tapun*
križati — *burdižati*
krma — *pupa*
krmena kosa rebra — *buškamenti*
krmena rebra — *menali*
krmica — *kasar*
krojke — *firse*
krstac — *kroželа*
kuka — *ganac, rampin*

L

lahor — *bava*
lanac — *kadena*
lančanik — *barbotin*
lančanište — *depozit (od kadene)*
lastavica — *zoja*
ledenica — *jacera*
let — *burd(ada)*
letati — *burdižat(i)*
letnjača — *škovakasar, veleta*
leto — *štraj*
ložač — *fogišta*
lučica — *mandrać*
lučki ured — *kapitanija*
luka — *porat*
lukobran — *điga*
lukoč (kraći) — *kalata*

LJ

ljestvice od konopa — *buškajina*

M

maglušina — *kaližina*
mala obalna plovidba — *kabotaj (mali)*
matica propelera — *tanpanj*
mazač — *ingrašadur*
minolovac — *dragamina, minopeškareć*
moreplovnica — *matrikula*
mornar — *maritim, mariner*
motovilo — *argan*
mrtvo more — *fravenat*
mulj — *fanag, fangac*

N

nadlanjak — *guardaman*
nadrubnjak — *baštingaj*
nadvjetar — *sopravenat*

nadvođe — *fribord, bala*
nagnuće (broda) — *žbandamenat*
najam (broda) — *nol(eđ)*
nametnuti (cimu) — *inkapelat*
napuniti (jedro) — *imbukat*
napuštanje broda — *abandon*
nasukati se — *arenat se*
navoz — *faškadura, skalada, tiradur*
nepomična oputa — *manovra crna*
nosivost — *portada*

NJ

njihaljka — *balancir*

O

obala — *marina*
oblina (pramca i krme) — *brandun*
očnica — *oćet*
očnice kormila — *maškuli (ženski), femene*
odalečiti se (od kraja) — *odlargat se*
odvezati — *dezricati; odarmižat*
odušnik — *špiraj*
oglavno jedro — *demez, treva*
ograda — *đardin(et); balauštra*
ojnica — *bijela*
okane — *falki*
oklopnjača, bojni brod — *karocada*
okov, karika (na lancu sidra) — *maja*
okvir krme — *kvadar*
opas — *reja*
opasati (teret) — *imbragat*
oplata — *fašjam*
oprema broda — *atrec*
oprema kotla — *gvarnitura*
opremati brod za neku vrst jedara — *amatat*
opremiti brod svim potrebnim — *armat*
orebrenje (broda) — *imbuškadura*
osnac kormila — *brtuvela*
osnaci kormila — *maškul muški*
osovina vijka — *aks od propele*
otvor za jarbol — *gola*

P

palac — *škaram*
paluba — *kuverta, tolda*
palubica — *palmet, škaf*
palubna podveza — *žbaj*
palubna proveza — *trinkarin, frižeta*
palubna sponja — *žbaj*
palubna upora — *štanat*
paljak — *šešula*
parobrod — *vapor*
pasac — *braga*
pauznica — *madir*
penjka — *buškajina*
peta kormila — *šovraoš*
peta prednje statve — *kalkanjol*
peta statve — *karoc*
petlja — *gaša*
plamenac — *fjamula*
platica — *madir*
platneni vjetrobran — *tendalin*
pletenina (od starih konopa) — *trinela*
plima — *kulma*
plovak — *kavitel; barketa*
plovidba — *navigacija, navigacijun*
ploviti — *navigat(i)*
plutača — *bova*
plutajući znak za sidro — *manal*
podizač — *gindac*
podnica — *pajol*
podržač košnog križa — *manat*
podsponjak — *kontrafort*
podvjetar — *sotovento*
pojas gaza — *reja*
pojas gaza broda — *banjašuga*
pojasna kočnica — *fren*
pojasni voj (završni) — *centa*
poklopac grotla — *bukaporta*
pokretno kolo — *volant*
poluga — *ašpa, leva, manovela*
pomoćni strojar — *mezomakiništa*
pomorac — *maritim*
pomorska knjižica — *matrikula*
pomorska škola — *nautika*
popis posade — *rol od ekipaja*
porinuti — *parat*
porub (jedra) — *grativ*
posada — *ekipaj; čurma*
posrtaljka — *penaćin*
posrtanje broda — *bekeđ*
posrtno leto — *brilje*
povlastica — *brevet*
praća — *brac*
praćati — *bracijat(i)*
praljica — *ašpa*
pramac — *prova*
pramčani konop — *provijera*
pramčani pik — *forpik*
pramčano rebro uz statvu — *apoštol*
pramnica — *kaštil*
pražnica grotla — *šujer*
prečka — *flok*
prednje košno jedro — *paroket*
prelet na vjetar — *orac, na orcu*
preluk (palube) — *bolcun*
prihvatati — *orca(va)t*
priječnice — *bare*
pripone — *sartije, tornali*

pristan — *mul*
prirubnica / spojka — *flanđa*
pritegnuti (škote) — *kacat*
pritezač — *trapa; špring*
priveza — *armiž*
privezaljka — *barbita*
priveznica, podveze jedra — *matafuni*
privjetrina — *šotovento*
prodor (vode) — *fala*
protukobilica — *kontrakolumba*
proturebro — *kontrakorba*
protusprežnjaci pripone jarbola — *kontralande*
protustatva — *kontraašta, ancikor, protuašta, promezal*
proveza — *štringun*
prozorčić (na brodu) — *fineštrin*
prvena gornja sljemenjača — *kontra od prove*
prvi časnik palube — *čif, škrivan*

R

rasprema — *dižarm*
raspremiti — *dižarmat*
rašlja — *forkada; mašketa*
rašljak — *parada*
razma / rubnjak — *filaret*
rebra krmene obline — *kojada*
rebrenica — *pijan(a)*
rebro — *korba*
red brodova — *andana*
regata — *voza*
rešetka (nad strojem) — *gradelaj*
ronilac — *palombar*
rubnjak / razma — *filaret*
ručica — *ašpa, manica*
rudo kormila — *argola*

S

samac — *maškul (muški)*
samarica — *derić*
samica — *femena*
sežanj — *paš*
sidarce — *ankorot*
sidrenjak — *gumina*
sidreno motovilo — *mulinel*
sidrište — *ankoraj; rada*
sidro (veliko) — *ankora*
siz — *barkariz*
skladište (brodsko) — *štiva*
skladište (vode u brodu) — *depozit*
skrajnik donji — *škovamar*
skrajnik gornji — *kurtelac*
skupiti (jedra) — *impanat*
skupiti (konope na uvoje) — *dućat*
skupljati (jedro) — *imbrojat*
slamarica (u brodu) — *pajun*
sliv — *burnal*
sljubnica trenicâ — *kimenat*
smjer — *rota*
smočnica — *gambuža*
snimak — *rilijev*
soha — *gruja, gruva*
splav — *catara*
spojka / prirubnica — *flanđa*
spona — *traveras*
sponja — *lata*
sponja gornje palube — *kajak*
sponja grotla — *katina*
sponja palube — *žbaj*
spremište (brod. tesara) — *depozit od meštra*
sprežnjak — *tiranat, tirantin*
sprežnjaci pripone — *lande*
spustiti (jedro, zastavu) — *majinat*
srcolika omča — *mandula*
središnje dopasmo — *promezalet*
središnje nadgrađe — *brid*
središnje natpasmo — *šovrapromezal*
središnje pasmo — *promezal*
srednji dio broda — *mezarija*
sržnica — *kuvertela*
statva — *ašta*
statva (krmena) — *ancikor*
stezaljka — *štruk*
steznica — *bigot(a)*
steznik — *gunduljera*
strana broda — *murada*
straža — *gvardija*
stroj — *makina*
strojar — *makiništa*
strojarnica — *makina*
strugalica — *rašketa*
strugalo — *rašćin*
struja — *fjumera, kurenat*
strujno sidro — *ankorot*
struk sidra — *fuz*
svjetionik — *lanterna*
svjetlik — *špiraj*
svornjak — *peran*

Š

škopac — *gambet(a)*
škopac lanca — *majun*
škopac sidra — *anel*
šljupka — *bajbot*
šošnjača — *randa*
šošnjak — *pik*
štenac — *maškul (muški)*
štitnik — *parabord*
šuplja glava — *bigota*

T

tegalj — *remurć*
teglenica — *pinica*
tegliti — *remurćat*
teglo — *lancana*
tegljač — *rimurćadur*
temeljnica jarbola — *škaca*
teret (brodski) — *karag, karik*
teretnjak — *kargo, kargobot*
tišina — *bonaca*
trebovnik — *fabižonj*
trenica — *madir*
trup (broda) — *škaf(a)*

U

ubirač — *imbroj*
uglobiti — *ingranat*
uglovnica — *angolarin*
ugljenar — *garbunjer*
ugljenarnica — *garbunjera*
ugljenarnica (poprečna) — *grosbunker*
ukliniti — *inkunjat*
ukrcaj — *imbarak*
ukrcati (se) — *imbarkat (se)*
ulaz u luku — *imbokadura*
umeci kljuna — *veštižijun*
umetak okvira za jarbol — *kulata*
unajmiti (brod) — *navližati, nolegirati*
unutarnja oplata — *fudra*
upijača — *radaca*
upletati konop — *pjumbat*
upletka — *p(i)jumba, pjumbadura*
upora glavne palube — *žbaj od kuverte*
upravitelj stroja — *kapo (od makine)*
usidriti — *ankorat*
utor — *inkaš*
utor za klin — *kunjera*
utoriti — *inkašati*
uvoj (užeta) — *duća*
uvojak — *švilac*
uzao — *grop*
uzda (jedra) — *mura; škota*
uzdužna greda grotla — *traveras*
uzdužna potpražnica grotla — *petenel*
uzica — *šagula*
uzvoj (palube) — *c(e)rvadura*
uzvojno pasmo — *centulina*
uže — *cima*
uže (čelično, za dizanje tereta) — *gija*

V

val — *bota*
valobran — *purpurela*
veliki jarbol — *majstra*
veliko jedro — *majstra*
veslač — *vogadur*
veslati — *vogat*
vez — *armiž*
vezice šatora — *bižonjin*
vihor — *šijun, šijunada*
vijak — *jelica, propela*
viljuška — *krocula*
vital — *argan*
vitica (na konopu) — *verina, volta*
vitica (na kormilu) — *femena*
vitka — *bukula*
vitlo — *argan*
vjenčanica — *trinkarin, zoja*
vjenčić — *štrop*
vjetrokaz — *muštravenat*
vjetrolovka — *burina*
vlaka — *tirađ*
vodena crta broda — *špalmadura*
vođa palube — *božman, noštromo*
voj — *fila (lamarina)*
voj oplate na drvenom brodu — *koraš*
vozač — *vogač*
vratnica u ogradi broda — *rumbaj*
vrška — *kontraranda*
vršni zapuci — *pataracini*
vršno jedro — *kontra*
vrvnica — *fjoridur*
vrza (vrze) — *grižela (grižele)*

Z

zadnjača — *randa*
zakvačiti (sidro) — *inkacat*
zakrivljenost (palubne crte) — *inc(e)rvadura*
zanošenje — *deriva*
zapadnjak — *pulenat*
zapone — *pataraci*
zaporni lančić — *boca (od kadene)*
zapovjednički most — *punat*
zapuci — *pataraci*
zastava — *bandira*
zastavni šošnjak — *kontrapik*
zaštitna kobilica — *šjoleta*
zateg — *škota*
zategnuti (jedro) — *kacat*
zatežan (na krmi, krmom) — *inkrman*
zatežan (na pramcu, pramcem) — *apupan*
zaveslaj — *vogada*
zavjetrina — *šotovento*
zijevalica — *pašteka*

Indeks talijanskih i engleskih riječi

U ovaj je indeks unesen — u izboru važnijih pojmova — određen broj talijanskih riječi (u književnom obliku i/ili dijalektalnim varijantama, obično mletačkoj ili tršćanskoj) koje se navode u obradi pojedinih natuknica, a te se natuknice daju s desne strane; npr. riječ *mantichio* s lijeve strane navodi se i treba je potražiti pod natuknicom *mantić* itd. Radi bolje informacije unesene su i engleske riječi za iste pojmove iako se od tih engleskih riječi samo manji dio nalazi u obradi natuknica. U semantici jednih i drugih slijedio sam Paaschov rječnik. Oznake: t = talijanske, e = engleske.

A

abbandon t — *abandon*
abbordare t — *abordat*
abbozzare t — *(aboc), abocat*
abisso t — *abis*
accettare t — *acetavat*
acciurmare t — *acurmat(i)*
accollo (a collo) t — *akolo*
accostare t — *koštat*
adrift e — *deriva*
afondo t — *afondo*
after-cant-timbers e — *buškamenat*
after-deadwood e — *masiv od krme*
after-noon watch e — *straža (12—16 sati)*
after peak e — *afterpik*
agguantare t — *agvantat (se)*
ala borine t — *ala burine*
alàe, alai t — *alaj*
ala pescadora t — *ala peškadora*
ala piombin t — *ala pjumbina*
albero di maestra t — *jarbol od maistre*
albero di trinchetto t — *jarbol od prove*
alee e — *šotovento*
alesta, allestare t — *alešta*
alfiere t — *alfijer*
alisèo t — *alizej*
alla banda t — *alabanda*
alla (b(u)on ora t — *alabonora*
allagato t — *alagan*
alla gondoliera t — *ala gunduljera*
alla via t — *alavija*
alloggio t — *aloj*
alone t — *alon*
al taio t — *al tajo*
amanticchio, amantiglio t — *mantić*
ammainare t — *majinat*
ammattare t — *amatat, amatan*
amurare t — *amurat*
anca t — *lanka*
ancora t — *ankora*
ancora(g)gio t — *ankoraj*
ancorar(se)(si) t — *ankorat (se)*
ancorot(t)o t — *ankorot*
andana t — *andana*
anello t — *anel*
angolarin(o) t — *angolarin*
angolo t — *angul*
antenna t — *antena, lantina*
antennal(e) t — *lantižal*
antennella t — *lantinel*
anticuore t — *ancikor*
anti-trades e — *kontraalizeji*
anzana t — *lancana*
a picco t — *apiko*
apostolo(-i) — *apoštol(-i)*
appennellare t — *pinelat*
appopare t — *apupan*
appruato t — *aprovan, inprovan*
apron e — *ancikor; kontraašta od prove*
ardura t — *aldura*
a regata t — *aragato*
arenarse t — *arenat (se)*
arese t — *ariž*
arga(g)no t — *argan*
arganello t — *arganel*
argola t — *argola*

arice t — *ariž*
arise t — *ariž*
a riva t — *ariva*
arm e — *varija*
armador, armatore t — *armadur*
armadura t — *armadura*
armaiuolo t — *armajol*
armar(e) t — *armat*
armizar t — *armižat, armižavanje*
armizo t — *armiž*
arrivare t — *arivat*
arrivo t — *arivat*
arrizzare t — *aricat*
arruolare t — *arolat*
arsenal(e) t — *arsan*
arsenalot(t)o t — *aršenalot*
asc(i)etta t — *ašeta*
aspa t — *ašpa*
assa t — *aša*
asta t — *ašta*
astulina t — *aštulina*
attaccare t — *takat*
attraccarsi t — *trakat se*
attraverso t — *atraverso*
attrezzo t — *atrec*
avanzare t — *avancat*
avaria t — *avarija*
averzer t — *averci*
avvistare t — *avistat*

B

baciare t — *baćat*
backstay e — *patarac*
back water, to e — *šijavat*
bagli d'albero t — *žbaj / lata*
bagli di ponte inferiore o di corridoio t — *žbaji od kuverte*
bagli di ponte superiore o di coperta t — *žbaji od kasara*
bagli di testa di boccaporta t — *lata ili žbaj*
baglio di coperta t — *žbaj (lata mađore)*
bagnasciuga t — *banjašuga*
bagno t — *banj*
baia t — *baja*
bail e — *beil*
balanzier t — *balancir*
balaustro t — *balauštra*
baleniera t — *balinjer*
balestrina t — *balaštrina*
ballast e — *savura*
ballast log e — *balest log*
ballauro t — *balavor*
baluvaro t — *balavor*
bancazza t — *bankaca*
banchet(t)a t — *banket*
banchina t — *bankina*
banda t — *banda*
banzone t — *banzo*
baonare t — *baunat*
barba t — *barba*
barbet(t)a t — *barbita*
barbotin t — *barbotin*
barbotta t — *barbota*
barca t — *barka*
barcaccia t — *barkaca*
barcaiolo t — *barkarijol*
barcantina t — *barkantina*
barcariol t — *barkarijol*
barcarizzo t — *barkariz*
barcazza t — *barkaca*
barchetta t — *barketa*
barchino t — *barkin*
barco t — *bark*
barco bestia t — *bark-beštija*
barcon(e) t — *barkun*
barcoso t — *barkuzij, barcusius*
barcotta t — *barkot*
bark e — *bark*
bark-shooner e — *bark škuner*
barosa / borosa t — *baruza*
barra t — *bara*
barrotti di boccaporta t — *petenel*
bartoela, bertoela, bertuela, bertuello t — *brtuvela*
bastimento t — *baštimenat*
bastingaggio t — *baštingaj*
baston(e) t — *baštun*
batagiola t — *batajul*
batana t — *batana*
batociar t — *batoćat*
battellina t — *batana*
battello t — *batana*
battura del dritto di poppa t — *inkaš ašte od krme*
battura del dritto di prora t — *limbel*
baul t — *ba(v)ul*
bava t — *bava*
bavesar t — *bavižat*
bavesela t — *bavižela*
beam-ends, on the e — *žbandat*
bearaway, to e — pojat
bear down, to e — *akoštat (se)*
bearing e — *rilijev*
beast-hook e — *zoja od kvartira od prove*
beat, to e — *burdižat*
beccarie t — *bikarija*
beccheggio t — *bekeđ*

belaying-pin e — *kavija*
bellovardo t — *belavor*
belvedere t — *belveder*
bentinck-boome — *bum*
bertone t — *berton*
biella t — *bijela*
bigorella t — *bigurela*
bigotta t — *bigot(a)*
bisabova t — *bišabova*
biscaglina, boscaina, buscaina t — *buškajina*
biscantieri t — *biškantjer(i)*
bisce t — *burnal(i)*
bitta t — *bita*
bisognin t — *bižonjin*
black e — *blak*
block e — *bućel*
board e — *burd(ada)*
boarding-house e — *bording haus*
boarding-master e — *bording majster*
boat deck e — *bodek*
boatman e — *barkarijol*
boat-painter e — *barbita*
boatsman e — *božman*
boatswain e — *noštromo*
bobstay e — *brilja*
bobstay-piece e — *tajamar*
bocca t — *buka*
bocca di lupo t — *boka di lupo*
boccaporta; boccaporto t — *bukaporta i buka od štive*
boccola t — *bokul*
bolina t — *burina*
bollard e — *kolpomorto*
bolt-rope e — *grativ*
bolzone t — *bolcun*
boma t — *bum*
bompresso, bonpresso t — *bumpreš*
bonaccia, bonasa, bonazza t — *bonaca*
boome e — *bum; baštun*
boom-jib e — *flok vanjski*
borascada t — *baraškada*
bordada t — *burdada*
bordeggiare, bordizar t — *burdižat*
bordelais f — *brunduleža*
bordonal(i) t — *bordunal(i)*
borel(l)o, burelo t — *burel*
borina, burina t — *burina*
bosman t — *božman*
botta (di mare) t — *bota*
bo(v)a t — *bova*
bowline e — *burina*
bowsprit e — *bumpreš*
bozza t — *boca*
boz(z)el(l)o, bucella t — *bucel*
braca, braga t — *braga*
bracciare t — *bracijat*
braccio, brazzo t — *brac(i)*
bracciolo, bracciuolo, braziol t — *bracul*
bracciuolo rinforzato t — *bracul od kuverte*
bracera, braciera, brasiera, brassera, braz(z)era t — *bracera*
brace, to e — *bracijavat*
braces e — *brac(i)*
bragagna t — *braganja*
braghete t — *bragete*
braghier t — *brager*
bragoz(z)o t — *bragoc*
brail, to e — *imbrojat*
brancarel(a) t — *brankanele*
branda t — *branda*
brando t — *brandun*
breast-hook e — *lastavica*
bregantino, brigantino t — *brigantin*
brevetto t — *brevet*
brezza t — *briza*
brick, brig e — *brik*
bridge e — *brid*
brigantino a palo t — *bark*
briglia t — *brilje*
briva(da) t — *briva*
brivar(e) t — *brivat*
broca, brocco — *brokva*
brocon t — *brokun*
broker e — *broker*
brunai, brunali, burnale t — *burnal*
bucket e — *bujol*
bugiol, bugliolo, buiol(o) t — *bujol*
bugna t — *bum; bunja*
building-slip e — *skalada*
bulwark, main-bulwark e — *murada*
bulwark-planking e — *fudra od mrtve bande*
bulwark-stanchion e — *štil*
buoy e — *bova; gavitel*
burascada t — *baraškada*
burrasca t — *buraska*
bussola t — *bušula*

C

cabin-boy e — *kamarot*
caicchio, caiccio t — *ka(j)ić*
calafatare t — *kalafatavat, kalafatavanje*
calafato t — *kalafat*
calandraca t — *kalandraka*
calandricio t — *kalandić*
calcagnol(o) t — *kalkanjol*
calcastoppa t — *kavastupa*

callo t — *kal*
calorna t — *kalorna*
camaroto, camerotto t — *kamarot*
camisa t — *kamiža*
camito t — *kamit*
campo t — *kanap*
canestrello(-i), canestrei t — *kaneštrel*
canisela t — *kaniżela*
cant-floor e — *korba (lukoč), krivo (rebro); kulata*
cant-frame e — *buškamenat*
cao dela banda, capo di banda t — *kavobanda*
caosesto, cavosesto t — *kavošest*
cap e — *tešta de moro*
capelage e — *inkapelaj*
cap(p)on(e) t — *kopun, kapun*
capstan e — *argan*
caravanista t — *karavaništa*
carbonera t — *karbunera*
carcassa t — *grgaša*
careening e — *karenavanje*
carega, cariega t — *karega*
carena, carina t — *karina*
carenare t — *karinat*
carga t — *karga*
cargar t — *kargat*
carghera t — *kargera*
caricabasso t — *kargabaš*
caricascotte t — *kargasot*
carovana t — *karavana*
carozzo t — *karoc*
carro t — *kar*
carrucola t — *garipula*
cartabon(o) t — *kartabon*
casamatta t — *kažamata*
cassa t — *kasa*
cassaretto, casseretto t — *kasaret*
cassarin — *kasarin*
cassaro, cassero t — *kasar*
castagn(u)ola t — *kaštanjola*
castello t — *kaštil*
castigare t — *kaštigat*
catena, catina t — *katina*
catenella t — *katinela*
cateratta t — *koturata*
cat-harpings e — *trinke*
catspaw e — *bavica, ćuh*
caulking e — *kalafatavanje*
cavallone t — *trećak*
cavastoppa t — *kavastupa*
caviglia t — *kavija*
cavigliera t — *kavijera*
caviglia rompiacqua t — *čav*
cavo da speranza t — *kavošperanca*
cavomisto t — *kavamišta*
caz(z)ar(e) t — *kacat*
ceiling e — *fašjam; fudra dna*
ceiling planking e — *fodra / fudra*
centa t — *centa, cinta*
centerboard e — *centarbord*
ceppo, cip t — *cip*
chain-plate e — *landa*
chart-room e — *čartrum*
chechia t — *ćeća*
cheeks e — *maškete*
chiatta t — *ćata*
chiavarolo t — *ćavarijol*
chiave t — *čav*
chief e — *čif*
chies(u)ola t — *ćežola*
chiglia t — *kolumba*
chimento t — *kimenat*
chiosco t — *ćošak*
chocks e — *kular*
ciurma t — *čurma*
cleat e — *kaštanjola*
clew-line; clue-line e — *kargasot*
cloth e — *firsa*
clump-block e — *bigota*
codetta t — *kudeta*
cogion t — *kojun*
coil, to (a rope) e — *dućat*
colata, culata t — *kulata*
colfada t — *kulfada*
colfo t — *kulaf*
collare t — *kular*
colletto t — *kolet*
colomba t — *kolumba*
colonna t — *kolona*
colonnetta t — *koloneta*
coltellaccio, cortelazzi, cortellaccio t — *kurtelac(i)*
comento t — *kimenat*
commando t — *komand*
compasso t — *kompas*
compenso t — *kumpensa*
concia t — *konča*
contra t — *kontra*
contra bastone t — *kontrabaštun*
contracarena t — *kontrakarina*
contracenta, contrazzenta t — *kontracenta*
contracolomba t — *kontrakolumba*
contra di maestra t — *kontra od majstre*
contra di prova t — *kontra od prove*
contrafforte, contraforti t — *kontrafort*

contraflocco t — *kontraflok*
contra ga(v)on t — *kontragavun*
contralanda, controlanda t — *kontralanda*
contra regia t — *kontrareja*
contraroda, contrarruota t — *kontraroda*
contrarruota di prora t — *kontraašta od prove*
contra timone t — *kontratimun*
contro arbore t — *kontrarbuo*
controasta t — *kontraašta*
contro bompresso t — *kontrabumpreš*
controbracciare t — *kontrobracat*
contro corba t — *kontrakorba*
controdritto t — *ancikor*
controlanda t — *kontralanda*
contromadiere t — *kontramadir*
contro matafione(-i) t — *kontramatafun(-i)*
contropalmetta t — *kontrapalmeta*
contropicco t — *kontrapik*
controranda t — *kontraranda*
controruota t — *ancikor*
convoglio t — *kumbulj*
coperta, coverta t — *kuverta*
copperpaint e — *koper*
corba t — *korba*
corcoma, curcuma t — *kurkuma*
cordoniera, gordoniera t — *gunduljera*
coridor t — *koridur*
corpo morto t — *korpo morto*
correntia t — *kurentija*
corsia t — *kuršija*
costa t — *korba (lukoč) ili pijana (rebro)*
coste della nave t — *košte*
costeggiare, costizar t — *koštižat*
costiera t — *koštijera*
cotter t — *kuter*
counter-timbers e — *kojada*
covering-board e — *kuvertela*
covertela t — *kuvertela*
cradle e — *važi*
crocetta, croseta t — *krožet(a)*
cross-tree(s) e — *krožeta(-e)*
crozzola t — *krocula*
cubia t — *kubija*
cubia; occhio di cubia t — *oko*
curvada t — *cervadura*
cuscinetto t — *kušinet*
cuscino t — *kušin(i)*
cutter e — *kuter*
cutwater e — *tajamar*

D

dara t — *dara*
deck-beam e — *žbaj (lata mađore)*
deck-beam-shelf e — *kontrafort (kontramadir)*
deck-boy e — *mali od kuverte*
deck-hook e — *zoja*
deck-planking e — *kuverta*
deck-stanchion e — *štanat*
deck-stanchions; upper deck stanchions e — *žbaji od kuverte*
decline e — *deklajn*
delfiniera t — *delfinjera*
de mezo, di mezo (albero) t — *demez*
deriva t — *deriva*
derrick e — *berići, derić*
desmurar t — *dižmurat*
de tagio, de taglio t — *de tajo*
diana t — *dijana*
dingey, dinghey, dinghy e — *dingi*
disarmo t — *dižarm*
discharge e — *deščarđ*
disfiorire t — *disfjorit*
disgambettare t — *dižgambetat*
dispensiere t — *dispensir*
dog-watch e — *straža od dva sata, pol straže (»pasja straža«)*
dormiente di coperta t — *kontrafort (kontramadir)*
downhaul; downhauler e — *kargabaš*
dragging e — *oranje (za sidro)*
draglia t — *draja*
dritto di poppa t — *ašta od krme*
dritto o ruota di prora t — *ašta od prove*
ducia, duchia, duglia t — *duća, dućat*
dunnage e — *duneđ; pajol*

E

earing-thimble e — *radanča*
esse t — *eša*

F

falca t — *falka, falki, falkuša*
fall e — *tiran(a)t*
falsachiglia t — *šjoleta*
false-keel e — *šjoleta*
faro t — *faro*
fascia t — *faša*
fasciame t — *madiri; fašjam*
fasciame di coperta t — *kuverta*
fasciame di murata t — *fudra od mrtve bande*

fasciame esterno t — *madiri*
fasciame interno t — *fodra / fudra*
fascina t — *fašina*
fasseta t — *fašeta*
fathom, to e — *škandajat*
femena t — *femena*
femminelle del timone t — *femene*
fender e — *pajet(a); parabord*
ferramenti (del timone) t — *ferimenat*
fersa, ferza t — *firsa*
fiado t — *fijad*
fiamola t — *fjamula*
fianco t — *f(i)janak*
ficcare t — *fikavat*
figure-head e — *pulena, zvir*
filare t — *fila(va)t*
filaretto t — *filaret*
filling chocks e — *veštižjuni*
filo de roda t — *filderoda*
fiocco, flocco t — *flok*
fioridor t — *fjoridur*
fiorire t — *fijoravat, fjorit*
first watch e — *straža (20—24 sata)*
floor; frame-floor e — *pijana*
flying-jib e — *kontraflok*
fodera t — *fudra*
foderina t — *fodrina*
fodron(e) t — *fodrina*
fogun t — *fogun*
fonda t — *funda*
fondi t — *fondi*
foot-rope e — *capapije*
forador t — *foradur*
forca, forcada, forcola t — *forkada*
forcaccio t — *kulata*
forchetta t — *forketa*
fore and after e — *traveras*
fore-deadwood, stemdeadwood e — *proveni masiv*
fore-lowerstudding-sail e — *škovamar*
fore-mast e — *jarbol od prove*
fore-noon-watch e — *straža (8—12 sati)*
fore-stay-sail e — *trinketina*
fore-topmast e — *jarbol od paroketa*
forian, furian(o) t — *furijal*
foro di maestra d'albero t — *gola*
fortuna, fortunale t — *fortuna, fortunada, fortunal*
frame e — *korba (lukoč), pijana, rebro*
fravento t — *fravenat*
freno t — *fren*
frisetto t — *frižet(a)*
fumarea t — *fumarela*
f(υ)osa t — *fuža*
fuso t — *fuz*
futtock e — *korba (krivo, lukoč)*

G

gabbia t — *gab(i)ja*
gabbiere t — *gabijer*
gaettone, gaiton t — *gajetun*
gaff e — *pik*
gaffsail e — *randa*
gaff-topsail e — *kontraranda*
gag(g)iandra, gaiandra, gajandra t — *gajandra*
gaitello, gavitello t — *kavitel*
galeone t — *galijun*
galloccia, galozza t — *galoča*
galon t — *galun*
gambet(t)o t — *gambet*
gaon t — *gavun*
garbin(ada) t — *garbin(ada)*
gargame t — *gargan*
garnet e — *mantisinjal*
gasparo t — *gašpar*
gassa t — *gaša*
gegomo t — *jeguma*
genovese t — *đenovez*
gherlin(o) t — *grlin*
ghia t — *gija*
ghindare t — *gindati*
ghindares(s)a, ghinderes(s)a t — *gindareša*
ghindazzo t — *gindac*
ghirlanda di prora t — *zoja od kvartira od prove*
ghis, ghissa, ghisso t — *giz*
giardini t — *đardin(et)*
giarina t — *jarina*
giarra t — *žara*
gola t — *gola*
gola (o ghirlanda) di prua t — *lastavica*
gola prodiera di coperta t — *zoja*
gola prodiera di ponte inferiore o di corridoio t — *zoja od prove*
gola prodiera di ponte superiore t — *zoja od kvartira od prove*
golfo t — *kulaf*
gomena t — *gumina*
gozzo, guzzo t — *guc*
grain e — *grein*
grativo t — *grativ*
gregal(ada) t — *gregal(ada)*
grego t — *grego*
gripe e — *karoc; karkanjol*
grippia t — *gripja*
griselle t — *griželа(-e)*
grua t — *gruja*
guardalai t — *gvardalaj*
guardaspalle t — *gvardašpali*
guardiano t — *gvardijan*

H

half-beams e — *kajki*
halliard e — *drica*
hammock e — *branda*
hanks e — *kaneštreli*
hatch; hatchway e — *bukaporta*
hatchway beam; hatchbeam e — *lata/ /žbaj*
hatchway-carling; hatchcarling e — *petenel*
hatchway-coaming; hatchcoaming e — *šuvar*
haul aft, to e — *kacat*
haul down, to e — *majinat*
hawse-hole e — *kubija / oko*
hawser e — *grlin*
hawse-timber e — *buškamenat od prove*
headledge(s) e — *šuver(i) od prove i krme*
hoist (of a sail) e — *ginda (jedra)*
hold e — *štiva*
hold-stanchions e — *štanti*
hull e — *škaf; truplo*

I

imbaronare t — *imbarunat*
imbattere t — *imbatit*
imboccare t — *imbukat*
imboscada t — *imbuškada*
imboscar t — *imbuškat*
imbracare, imbragar t — *imbragat*
imbrogliare t — *imbrojat*
imbroglio t — *imbroj*
impanar t — *impanat*
incappellaggio t — *inkapelaj*
incappellare t — *inkapelat*
incassatura t — *inkaš*
incastro t — *inkaštar*
incrosar t — *inkrožat*
incoz(z)ar t — *inkocat*
incurvada, incurvatura t — *inc(e)rvan, inc(e)rvadura, c(e)rvadura*
infiorire t — *infjorit*
ingalonarse t — *ingalunat*
ingaonar t — *ingaunat*
inner-jib e — *flok (unutrašnji)*
inner-post, inner-stern post e — *ancikor*
in picco t — *in piko*
in quarta t — *in-kvarta*
inquartare t — *inkvartat*
insacchettare t — *insaketat*
intaccare t — *intakat*
intaggio t — *intaj*
intonacare t — *intonakavat*
intonaco t — *intonak*

J

Jacob's-ladder e — *buškajina*
jaw-rope of a boom e — *troca*
jib e — *flok*
jib-boom e — *baštun od floka*
jib-boom-guy e — *venat od baštuna*

K

keel e — *kolumba*
keel-blocks e — *tak(i), takada*
keel scarph e — *dupla čav*
keelson e — *promezal*
keelson scarph e — *čav*
knee e — *bracul*
knee-rider e — *bracul od kuverte*
knight-heads e — *apoštoli*

L

lancia t — *lanča*
landa t — *landa*
lapazza t — *lapac(a)*
lapazzare t — *lapacat*
largarsi t — *largat se*
lascar t — *laškat*
latta t — *lata*
lay, to, hold of e — *agvantat*
lay up, to e — *dižarmat*
lebeccio, libeccio, libici t — *lebić*
legno santo t — *lenjo santo*
lentia t — *lentija*
levata del mare t — *mareta*
liban t — *liban*
libecciata, libichiada t — *lebićada*
life-boat e — *bajbot*
lift e — *mantić*
ligadura, ligatura t — *ligadura*
limbel t — *limbel*
limbel-strake e — *fudra dna*
limbers; water-course e — *burnal(i)*
line e — *šagula*
linguetta t — *lingvet*
listone del capo di banda t — *filaret*
lock e — *lok*
locker e — *loker*
lodging-knees e — *braculi*
log e — *log*
logger, lugger e — *loger*
lombolo, nombolo t — *lumbul*
longarina, longherina, lungarina t — *logorin*

long bridge e — *long bridž*
lower-deck-beams e — *žbaji od kuverte*
lower-deck-hook e — *zoja od prove*
luff! e — *orca!*
lying, to e — *kapa, pod kapu*

M

madiere t — *pijana*
maestra t — *majstra*
maglia t — *maja*
mainar t — *majinat*
main-mast e — *jarbol od maistre (majstre)*
main-rail e — *filaret*
mancina t — *manćina*
mancoli, mancul t — *mankul(i)*
mandola t — *mandula*
mandracio, mandracchio t — *mandrać*
maneghelle, manichele, manichelle t — *manikele*
manica, maniga t — *maniga*
maniglione (di catena) t — *majun*
mante, manto t — *manat*
mantesello, mantixello t — *mantižel*
mantichio t — *mantić*
manto e senal t — *mantisinjal*
marciapiede t — *ćapapije*
marea t — *morija*
maresino t — *marežin*
maretta t — *mareta*
margherita (nodo) t — *margaritela*
marina (= maretta) t — *morina*
marisiol, mariziol t — *maržijola*
marittima t — *maritima*
marline e — *mrlin*
marra t — *mara*
martellina t — *martelina*
martingale-boom e — *penaćin*
mascellare / battente t — *šuver od prove i krme*
mascellare / battente longitudinale t — *šuver*
maschetta t — *mašketa*
mascoli t — *maškuli*
massicci della serpe t — *veštižijuni*
massiccio di poppa t — *masiv od krme*
massiccio di prora t — *proveni masiv*
mast-beam e — *žbaj / lata*
mast-carlings e — *peteneli*
master e — *kapitan*
mast-hole e — *gola*
mast-rope e — *gindac*
mate e — *škrivan*
maulio t — *mauč*
mazza t — *maca*
menal(e) t — *menal, menali*
meolo t — *meul*
merlin t — *mrlin*
mezzanave t — *mezanave*
mezzaria t — *mezarija*
mezzi bagli t — *kajki*
mezzomarinaro, mezzomariner t — *mezomariner*
mezzo pacchetto t — *mezopaket*
middle-watch e — *straža (0—4 sata)*
mistico t — *mistik*
mizen-mast e — *jarbol od pala*
mocegoto t — *mucigot*
molinello t — *mulinel*
monocavo t — *monokav*
morning-watch e — *straža, jutarnja (4 — 8 sati)*
mostravento t — *muštravenat*
mozzo t — *mali, muc*
mura t — *mura*
murada t — *murada*
murare t — *murat*
muson t — *možun*
mustacchi t — *mustać*

N

naucchieri, nocchiere t — *nakir*
naulo, navolo, nolo t — *naval*
naviada, naviata t — *navijada*
nembo t — *lemba, lembo*
nodo t — *nod*

O

ombrinale t — *burnal*
opera morta t — *pira morta*
orlo di murata t — *filaret*
ormeggio t — *armiž*
orza, orzare t — *orca, orcat*
outside-planking e — *madiri*

P

pacchetto t — *paket*
paccottiglia t — *pakotilja*
padela t — *padela*
padrone t — *parun, patrun*
pagiol, pagliuolo, paiol t — *pajol*
pagion t — *pajun*
paglietto, paieto t — *pajet*
palada, palata t — *palada*
palanca t — *palanka*
palettina t — *paletina*
palizar t — *paliž, paližat*
palla t — *bala*
palmeto, palmetta t — *palmeta*

pandula t — *pandul(a)*
paneseli, paniselli t — *paniželi*
pannello t — *panel*
panno piloto t — *panpilot*
panzone t — *banzo*
pappafico, papafigo t — *papafig*
paralanda t — *paralanda*
paramar(e) t — *paramar*
paramarre t — *paramara*
paramez(z)al(e) t — *promezal*
paramorta t — *paramorta*
parancher t — *paranker*
paranco a recin t — *parankorećin*
parar (la barca) t — *parat*
parascosole, parascosse t — *paraškuša*
paratopi t — *paratop*
paravento t — *paravenat*
pareci t — *parići*
pareggio t — *paređ*
parella della chiglia t — *dupla čav*
parelle di paramezzale t — *čav promezala*
parlar t — *parlar*
paron(e) t — *parun*
parrel e — *troca*
parrocchetto t — *paroket*
partighetta t — *partigeta*
passara t — *pašara*
passaretta t — *pasareta*
passarino t — *pašarin*
passaron(e) t — *pašarun*
pastecca t — *pašteka*
patacchia, pataccio t — *patač*
patana t — *patana*
patarazzino t — *pataracin*
patarazzo t — *patarac*
patente t — *patenat*
patta t — *pata*
paviglione, pavion t — *pavijun*
pay, to e — *pegulavat*
pedan t — *pedanat*
pedot(t)a, peota t — *pe(d)ota*
pedotto t — *pedut*
pegola t — *pegula*
penice, penniccio t — *pinica*
pennaccino t — *penaćin*
pennoncino t — *penuncin*
pennon(e) t — *penun*
per a lai t — *peralaj*
pescador t — *peškadur*
pescare t — *peškat*
pestariol t — *peštarjola*
petene, petenei t — *petenel, peteneli*
pezzon t — *picun*
piana t — *pijana*
piattola t — *pijatula*
picchettin t — *piketin*
picchiettare t — *piketat*
picciona t — *pićona*
pich, picco t — *pik*
piè di pollo t — *pijadepolo*
piè di porco t — *pjediporko*
piè di ruota t — *karoc; karkanjol*
pielago, pielego t — *pelig*
pilotaggio t — *pilotađ*
pilotina t — *pilotina*
pinco t — *pinka*
piombadura, piombatura t — *pjumbadura*
piombare t — *pjumbat*
pitch e — *pegula*
pitching e — *bekeđ*
pitch-pine e — *pič-pajn*
pizziol, pizzuola t — *picola*
pizzo t — *pic*
planking e — *madiri (fašjam)*
ply, to e — *burdižat*
poggia, poza t — *poža*
poggiare, pogiar t — *pojat*
poggiata, poiada t — *pojada*
poia t — *poja*
polacrone t — *pulakun*
polena, pulena t — *pulena, zvir*
pollacca t — *pulaka*
pomolo t — *pomul*
ponta t — *ponta*
pontal t — *puntal*
pontariol, pontirol, punteruolo t — *puntarjul*
poop e — *pup*
poppa t — *pupa*
porporella t — *purpurela*
porteggiare t — *portižat*
portella, portelo t — *purtela*
portolada, portolata, portulada, portulata t — *portulata*
pozzetto t — *pocet*
pratica t — *pratika*
presa t — *preza*
prestantino di poppa t — *bracul od krme*
prestantino di prora t — *bracul od prove*
preventer-chain-plate e — *kontralanda*
principale t — *principal*
prodese, provese t — *prudijes*
prora t — *prova*
proto t — *proto*
prova t — *prova*
provier t — *provir*
punat t — *punat*
puntale di coperta t — *štanat*

puntelli di ponte superiore o di coperta t — *žbaji od kuverte*

puntelli di stiva t — *štanti*

put back, to e — *pojat*

Q

quadro di poppa t — *kvadar od krme*

quartabuono t — *kartabon*

quartiere t — *kvartir*

quartiermastro t — *kvartomaistro*

quartino t — *kvartin*

quinto deviato t — *buškamenat*

R

radancia t — *radanča*

raffetto t — *rafet*

raffica t — *rafika*

rafficata t — *refikata*

ragan t — *ragan*

ragata, regata t — *regata*

ragattar, regatar t — *ragatat se*

ragoli t — *ragul(a)*

ramada t — *ramadura*

ramato t — *raman*

rampin(o) t — *rampin*

rancio t — *ranač*

randa t — *randa*

raschiador t — *rašćadur*

raschietta t — *rašketa*

raschin(o) t — *rašćin*

rassegna t — *rašenja*

ratline(s) e — *griželа (grižele)*

rave-hook e — *kavastupa*

reef e — *trcarol*

reef, to e — *trcarolat*

reef-caring e — *baroza*

reef-points e — *matafjuni*

refolada t — *refulada*

refolo t — *reful*

regia (zenta regia) t — *reja*

remurciador, rimurciadur t — *remurćadur*

rendere (la guardia) t — *rendivat (stražu)*

restia t — *reštija*

riempimento t — *rijempimenat*

rigging e — *sartija*

righetta t — *rigeta*

rilievo t — *rilijev*

rimessa t — *rimesa*

riondare t — *riundat*

rippling e — *mareta, »janci«*

risacca t — *rebatajica*

ritoccare t — *ritokat*

rivolto t — *rivolat*

rizza t — *rica*

rizzare t — *ricat*

roda, rota, ruota t — *roda*

rodela, rotella t — *rodela*

rodolo, rotolo t — *rodul*

rogadia t — *rogadija*

rolada, rollata t — *rolada*

rollare t — *rolat*

rolling e — *rolavat, rolavanje*

rombaglio t — *rumbaj*

rottiera t — *rot(i)jera*

rounding, to e — *orcat*

roverso t — *rovers*

royal e — *kontrovelači*

rudder-braces / rudder-gudgeons e — *femene*

runner e — *runer*

ruolo t — *rol*

ruota di prora t — *ašta od prove*

ruota di poppa t — *ašta od krme*

S

sacada t — *sakada*

sacchetta t — *saketa*

sagola t — *šagula*

salpare t — *salpat*

salvavita t — *šalvavita*

sanità(d) t — *šanitad*

santina, sentina t — *santina*

saora, savora, savorna, savurra t — *savura*

sartia t — *sartija*

sartiola t — *sartijola*

sassetto t — *sašet*

sbagio t — *žbaj*

sbandamento t — *žbandamenat*

sbandare t — *žbandat se*

sbarco t — *žbarak*

sbatociar t — *žbatoćat*

sbiretto t — *žbiret*

sbirro t — *žbir*

sbrisar t — *zbrišat*

sbuccare t — *žbukat*

scafo t — *škaf; truplo*

scagno t — *škanj*

scala biscaglina t — *buškajina*

scalada, scalata t — *skalada*

scalandrone t — *škalandrun*

scalmaria t — *škalamara*

scalmi della volta t — *kojada*

scalmi di cubia t — *buškamenat od prove*

scalmo, scarmo t — *škaram*

scalmotto t — *štil*

scalpello t — *škarpel*

scandagliare t — *škandajat*

scandaglio, scandagio t — *škandaj*

scapin t — *škapin*

scarcavallo t — *škarkaval*

scarmadura, scarmatura t — *škarmadura*

scartaz(z)a t — *škartaca*

scartoz(z)o t — *škartoc*

scavezzato t — *škavecan*

scavezzo t — *škavec*

scazza t — *škaca*

schiopa(d)ura t — *šćopadura*

s(c)ia-voga t — *šija-voga*

scionata, sionada t — *šijunada*

scione, sion(e) t — *šijun*

scogliera t — *škojera*

scontra(d)ura t — *škontradura*

scontrare t — *škontrat*

scorla sentina t — *škorlasentina*

scorsuro t — *škošur*

scot(t)a t — *škota*

scottame t — *škotam*

scottina t — *škotina*

scovacassero t — *škovakasar*

scovamar t — *škovamar*

scovolo t — *škubal*

scrivano t — *škrivan*

seam e — *kimenat*

secada t — *šekada*

secca t — *sika; oseka*

secondario t — *sekandar*

sega(d)or t — *šegadur*

segadura t — *šegadura*

segnaletto t — *sinjalet*

segon t — *šegun*

sennit e — *trinela*

serrette t — *fudra dna*

sessola t — *šešula*

sferzino, sforzino t — *švorcin*

sfilazzi t — *švilac*

sfondare t — *sfundat*

sforzare t — *švorcavat*

sfriseto t — *svrižet*

sgrossar t — *sgrošin*

sguaz(z)et(t)o t — *žgvacet*

sgubia t — *žgubija*

sguerra t — *žgverac*

sheet e — *škota*

ship-chandler e — *špičandler*

ship-kooper e — *gvardijan*

shipping-office e — *šipingofis*

ship's-boy e — *mali*

ship-shape e — *po mornarsku (v. mornar)*

shoal e — *plićac*

shroud e — *sartija*

skeg of a keel e — *karkanjul*

skipper e — *paron, patrun, skiper*

skysail e — *dikontra*

slack, to e — *laškat*

sloop e — *slup*

smussar(e) t — *žmušat*

smusso t — *žmuš*

snatch-block e — *pašteka*

soglieri, soiera, sojeri t — *šujer*

soleta t — *šjoleta*

soprapromezzale t — *šovrapromezal*

sopraranda t — *šovraranda*

sopravventare t — *sopraventat*

sopravvento t — *sopravenat*

soraman t — *šovraman*

sotaiero t — *šototajer*

sottovento t — *šotovento*

spadula t — *špadula*

spalmeo t — *špalmej*

span e — *špan*

spanish-burton e — *mantisinjal*

spar e — *lantina*

speranza t — *šperanca*

spigolo t — *špigul*

spina t — *špina*

spina de' pesci t — *špin de peši*

spinel t — *špinel*

spinnaker-boom e — *tangun*

spiraglio, spiraio t — *špiraj*

spiron t — *špirun*

spiumazzi t — *spjumaci*

splice e — *pjumbadura*

splice, to e — *pjumbat*

spondarola t — *špuntarjola*

sponga t — *šponga*

sponton t — *špuntun*

spring e — *špring*

spunyarn e — *komand*

squadra t — *škvadra*

square, to, the yards e — *bracijat*

squero t — *škver*

stagione t — *štajun*

stagionarse t — *štajunat se*

stagno t — *štanj*

stagnare t — *štanjat*

stallia t — *štalija*

staminale t — *korba / krivo*

standard-knee e — *bracul*

stanti t — *štanti*

staple knee e — *bracul*

staunch e — *štanj(an)*

stay e — *štraj*

staysail-stay e — *draja*

stazzare t — *štacat*

staz(z)ator(e) t — *štacator*

steerage e — *stirić*
stella t — *štela*
stella morta t — *štela morta*
stellare t — *štelat*
stello t — *štel*
stem e — *ašta od prove*
stem-rabbet e — *limbel*
stemson e — *bracul od prove*
sternpost e — *ašta od krme*
stern-post-rabbet e — *inkaš ašte od krme*
sternson e — *bracul od krme*
stiffening e — *savura*
stiga, stigaizo, stigazo, stigo t — *šćiga*
stigar t — *šćigat*
stile, stili t — *štil, štili*
stirice, stirichio t — *stirić*
stiva t — *štiva*
stivador t — *štivadur*
stivare t — *štivat*
stopper e — *boca*
stop-water e — *čav*
stracazzare t — *štrakacat*
straglietto t — *štrajet*
straglio, straio t — *štraj*
stragolin t — *štrangulin*
strake e — *centa*
straora t — *štraura*
stranpuntin t — *štrampuntin*
strazza vela t — *štracavela*
stretch e — *burd(ada)*
stroppo t — *štrop*
studding-sail e — *kurtelac*
sugavele t — *šugavela*
suola t — *kuvertela*
superare t — *sovrat*
supercargo e — *superkargo*
surf e — *rebatajica*
surge e — *trećak*
surveyor e — *sorvejor*
susta t — *šušta*
suzo d'abbasso t — *sužo dabašo*
swell e — *mareta (pred vjetrom)*

T

tacada, taccata t — *takada*
tacar t — *takat*
tacco t — *tak*
tac(c)on(e) t — *takun*
tacheria t — *takarija*
tack e — *mura*
tagiamar(e), taiamar t — *tajamar*
taglia t — *tolja*
tagliaferro t — *tajafer*
tambuc(c)io t — *tambuć*
tamburino t — *tamburin*
tangon(e) t — *tangun*
tank e — *tank*
tappone t — *tapun*
tar, to e — *katramavat*
tarozzi t — *taroci*
tavola t — *tola*
tavolato, tavulato t — *tabulada*
tavolazzo, tavolozza t — *tavulac*
tavoletta t — *tavuleta*
tavolone t — *tavalun*
tenda t — *tenda*
tender e — *tender*
terrin(o) t — *terin*
terzaria t — *tercarija*
terzarioro, terzar(u)olo t — *trcarol*
terzar(u)olare t — *trcarolat*
terzo t — *terco*
testa de moro t — *dešta de moro*
teza t — *teza*
thimble e — *radanča*
ticket e — *tiketa*
tie, tye e — *manat*
tier e — *andana*
tight e — *štanj(an)*
timber e — *štil*
timone t — *timun*
timonella t — *timunela*
timoneria t — *timunerija*
timoniere t — *timunijer*
tip e — *tip*
tirada t — *tirada*
tiradur, tiratore t — *tiradur*
tirafuori t — *tirafor*
tiraggio t — *tirađ*
tiramolla t — *tiramola*
tirante t — *tiranak, tiranat*
tirastoppa t — *tirastupa*
tirella t — *tirela*
toccare t — *tokat(i)*
tola t — *tavola*
tolda t — *tolda*
tombino, tumbin t — *tumbin*
tonnage well e — *toneđ vel*
top e — *kofa*
topgallant-bulwark e — *baštingaj*
topgallant sail e — *velač(i)*
topmast e — *jarbol od gabije*
top-rope e — *gindac*
topsail e — *gabija, idro od gabije*
torion t — *torijun*
tornello t — *tornel*
torretta t — *toreta*
trabaccolante t — *trabakulant*
trabaccolo t — *trabakul*
tracing-line; tricing-line e — *gija*

trade-winds, trades e — *alizeji*
traghettare t — *tragetat*
traghettiere t — *tragetijer*
traghetto t — *traget*
traino t — *trajina*
trampolino t — *trampulin*
trappa t — *trapa*
trasto t — *trastan*
travaglio t — *travalj*
traversa / barrotto t — *petenel*
traversata t — *traversada*
traversino t — *traversin*
traversino / lungarina t — *traveras*
traverso t — *traveras*
tressa t — *tres(a)*
trevo t — *trevo*
triganto t — *trigan*
trinca t — *trink*
trincarino t — *frižeta, trinkarin*
trinchetta, trinchetto t — *trinket*
trinchettina t — *trinket, trinketina*
trinella t — *trinela*
tromba t — *trumba*
trozza t — *troca*
tuga t — *tûga*
tween-deck e — *tvindek*

U

upper-deck-beams e — *žbaji od kasara*
upper-deck-hock e — *zoja od kvartira od prove*

V

vacchetta t — *vaketa*
vane e — *muštravenat*
vang e — *gija*
vanticnor(e) t — *ancikor*
varare t — *varat*
varea t — *varija*
vasca t — *vaška*
vascello t — *vašel*
vasi t — *važi*
vasolini t — *važulini*
velaccio t — *velač*
veleria t — *velerija*
veletta t — *veleta*
velier t — *veler*
ventame t — *ventam*
venti t — *venat, venti*
vera t — *vera*
vergolo t — *vergulast*
verzene t — *veržina*
vestizioni t — *veštižijun*
vetta t — *veta*
vidon t — *vidun*
virada, virata t — *virada*
virare t — *viravat*
voga t — *voga*
vogada t — *vogada*
vogador, vogatore t — *vogadur*
vogadura t — *vogadura*
vogare t — *vogat*
volta t — *volta*

W

wash-boards e — *falki*
watch e — *straža, gvardija*
watchman e — *vočman*
waterman e — *barkarijol*
waterspout e — *p(i)javica, šijun*
waterway e — *frižeta, trinkarin(a)*
wharf e — *varf*
winch e — *vinč*
winch-man e — *vinčman*
wreck e — *grgaša*

Y

yard e — *penun*
yawl e — *jol(a)*

Z

zapapie t — *capapije*
zap(p)oli t — *capuli*
zatara, zat(t)era t — *catara*
zavorra t — *savura*
zenta, zinta t — *centa, reja*
zepo, zip t — *cip*
zimbello t — *zimbil*
zirolo t — *zirul*
zocon t — *conkun*
zogolino t — *zogulin*
zoia t — *zoja*
zonta t — *žunta*
zopolo t — *copul*
zornal t — *žurnal*
zurma t — *čurma*

DODACI

I. DIO

ajut m — »četvrta i najmanja ladica zove se ajut (pomoćnica, od talij. aiutare = pomoći); i u njoj su dva čovjeka, a posao im je taj da samo pripomažu onim drugima i plaše banderom ribe da ne bi pobjegle izvan trate« Beli Bort. 328.

ajutant m — ribar koji je u barci koja se zove *ajut* (za vrijeme ribolova tratom), »tada onaj jedan ajutant viče 'mola'!« Beli Bort. 331.

banak m — »drvena prečka, klupa, koja povezuje bokove broda u njegovu nenatkrivenu dijelu; u gajeti su 4 banka, u levutu 2, u loji 2, u gajeti svaki banak ima svoje ime: prvi od krme je *banak ol prime* i dalje redom *banak ol sride, banak ol trastana, banak ol katine;* svaki je banak skidiv osim *banka ol trastana*« Kom Bož. J.

Bandira f — »3 zvijezde u obliku trokuta« Kom Dean.

baril m — »težinska mjera, oko 60 kg« Kom Dean.

barka f — »Borka je bila manja od loje. Imala je moli škaf na provu i moli škaf na karmu. Na karmenemu je škafu bila purtela. I borka je imala četiri vesla: *veslo ol spodule, veslo ol sride, veslo ol trastana* i *veslo ol katine.* U borku su bila cetiri covika: barker i tri druga. Svi ovi brodi ol gajete po do borke imali su dugo vesla pok se ni moglo vozit tako da se je stolo na pajule. Bile su daske koje bi se stavile ol bonka do bonka i oni koji je vozil bil bi se dvigal na tu dasku da bude višje da mu rucej ol vesla bude prema parsima«, »u ribolovu tratom borka je služila za komunikaciju između loje i levuta, za praćenje kretanja ribe, a prilikom pasanja ribe držao je *siglor* na sredini trate.« Kom Bož. J.

bota f — »unutrašnjost broda« Kom Bož. J.

božman m — engl. boatsman, njem. Bootsmann.

brager m — »konop koji je preko kolotura povezan sa škotom; budući da je brager držao donju lantinu na krmenom kraju i na udaljenosti od 1/3 dužine donje lantine od njena krmena kraja, sila kojom je škota držala donju lantinu bila je ravnomjerno raspoređena tako da je brager priječio lomljenje donje lantine pod pritiskom jakog vjetra« Kom Bož. J.

galona f — »vrsta morske trave koja se hvata za oplatu broda« Kom Bož. J.

Gospina Kruna f — zviježđe, Sn.

Gospina Slama f — Mliječna Staza (Via Lactea) Sn.

gripja f — *griplja* »jedan konop i na njemu komad drva ili šuvra da pliva« Sa Gran.

karavana f — »More je pak otvaralo slobodan put preduzetnijima, tako da je u ono doba bilo malo mladosti koja nije išla u *karavanu*, kako se nazivalo privremenu emigraciju, te kući se vraćali iskusniji znanjem i obogaćeni« (riječ je o prilikama na Braču u prvoj polovici 19. st., do otprilike 1860), jubilarni broj Narodnog lista, str. 79, Zadar 1912.

karga f — *korga* »konop kojim se učvršćuje donja lantina na trevi vezivanjem za banak od trastana, tako-

der: konop kojim je obrubljen rub prednje strane treve« Kom Bož. J.

katolda f — »steznice za sartije«, »sortije su se natezale katoldama; katolde su imale po dvi rape kroz koje je bil provucen konop tako da su one bile povezone jelna is drugun is 4 vete; jelna je katolda bila vezona za kontrapos, a drugo je bila vezona za sortiju; rigoj bi se bil nategal i vezol povar gurnje katolde za sortiju« Kom Bož. J.

kauć m — »čavao od hrastovine koji je nekada služio za gradnju brodova; deblji kauć, promjera 1,5 do 2 cm, služio je za učvršćivanje folke« Kom Bož. J.

kavrjaga f — isto što je u Mn, Sn, To *parda* (*jaram, jarmenica,* ili samo s jedne strane, ne preko cijeloga broda), Kor.

Krivo Kolo n — Mali Medvjed, »okriće se okolo Zvizde Trmuntane« Sa Gran.

leut m — »leut ima na koverti 6 soha, sohe su po starom običaju od dva roga, a stoju udivene u *škatuli od sohe:* I. soha na desnu stranu broda do prove zove se *soha od prove,* na njoj vozi *provir,* a spava doli pod provom, glavu drži ispod svoje sohe; II. soha na desno odmah na trasnu, na njoj vozi *trasnir,* a spava doli pod provom, glavu drži prama *sohi od trasna;* III. treća soha na desno je na *sredi,* na njoj vozi *sredir,* a spava pod kasu prvi do parapeta, glavu drži prema svojoj sohi; I. soha na livu stranu broda do prove zove se *sigunda,* na njoj vozi *sigundir,* a spava doli pod provom, glavu drži prama svojoj sohi; II. soha na livo zove se *špital,* na njoj vozi *špitalir,* a spava pod bandu na livu stranu ispod svoje sohe, kada je lipo vrime, a kada je slabo, onda pođe pod kasu na livu stranu, a glavu do parapeta; III. soha na livu stranu zove se *zadnja soha do krme,* na njoj vozi *nakir,* a spava pod kasu na sredini, glavu drži na livu stranu; svako veslo ima ime od svoje sohe gdi ima voziti; još ima dva tovariša koji nemaju ni sohe ni vesla za voziti, ti se zovu *međubanci,* spavaju pod bandu na desnu stranu; kad je ružno vrime, onda pođu oba pod provu; još ostaje deveti tovariš, a taj se zove *gospodar od broda,* ovaj upravlja sa brodom i mrižom i ljudima na radnji, a spava pod kasu krajni do krme« Sa Gran.; »lađe su uvijek četiri; od njih je jedna najveća te se zove levut; ona nosi mrežu ili tratu, a ljudi ima na njoj osam, koji se svi zovu levutanti« Beli Bort. 328.

levutant m — ribari koji su u *levutu,* Beli Bort. 328; v. *levut.*

lučar m — ribar koji loži luč u svjećarici — »u ribarici bilo je uz svjećara — glavno lice — još troje ljudi: dva veslača i lučar koji je po zapovijedi svjećara ložio na vatru luč« Novak TD 33 (izd. Zagreb, Mladost 1979).

navagač m — onaj koji u ribarskoj barci za vrijeme ribolova polako *navaga/navaže,* polako vozi, »sedaj, ki kala... zapovida navagaču kako ima ča delat: *voga, šija, voga z jenun, z drugun, šija z livun, s pravun rukun, naprijed z jenun, z drugun, naprid z obimi!*«, »navagač ostane zada i vredi, ki gjeda, on stoji na provi i prijimje derva pek podaje navagaču...«, »navagač ijde dije na svoje mesto, na kermu...«, »navagač zeme pariće v ruki i po malo vozi« Vrb Žic 1949, 12—19; v. *šijavac, vozač, vozar, vožac.*

navagat impf — polagano voziti dok se lovi riba, »svićari su tri: ki navaže, ki gjeda i mali ki daje derva na ogenj,« »on ki navaže počne vozit nase neka se barčica ferma« Vrb Žic 1949, 12—17, passim Beli Bort. 330.

parići m pl — vesla kojima u *levutu* vozi *navagač,* Beli Bort. 329; v. *navagač, navagat.*

svećar m — isto što i *svićar:* »na svećaricama uvijek su po dva čovjeka, jedan je navagač, a drugi svećar«, »navagač pomalo navaže kako mu svećar veli« Beli Bort. 328—330.

svećarica f — isto što i *svićarica:* »po veličini dolaze za levutom dvije manje lađe, koje se zovu svećarice; u njima je na desnoj strani prove smješten svetnjak na koji se lože drva za paljenje«, »na svećaricama uvijek su po dva čovjeka, jedan je navagač a drugi svećar« Beli Bort. 328.

svićar m — najvažniji ribar u noćnom ribolovu ljetnom tratom, u raznim lokalnim dijalektalnim varijantama (*svećar, svićar, svićoar, svićor, svjećar* itd). riječ je poznata na čitavom Jadranu; »ova svjećarica lađa ima dva druga, jedan loži oganj i nazivlje se svjećar« Zore 1859, 329; »u svjećarici su tri osobe: svjećar koji loži vatru, upravlja brodom kako bi ga doveo gdje treba i vreba na ribu da dozna ima li je, koja je riba i koliko se ribe pod svijeću prikupilo« Lorini 119; »svjećar radi cijelu noć, lovio ili ne lovio... svjećar bi svu noć stao u provi ispod svjetla, a vatra bi preko njega sukljala... a ujutro, kad bi svanuo dan, svjećar i vožac bi bili crni od dima kao lopiž« Š. Grandov Anali Jadr. inst. sv. 1, str. 408, Zagreb 1956; »u svićarici trebala su najviše dva ribara, svićar i vožac... svićar je morao u provi stati, naložiti vatru na svitilo gozdeno, koje je stalo udiveno na mankul sa desne strane, dok mu se vatra ne usplamti zatim bi otišao sa brodom na shod, bacio bi u more tunju, to jest jedan boćasti kamen težine oko 2 kg vezan za deblji špag i to se zove škandalj; na tunji je na svako 5 paši zabiliženo da svićar znade na koliko paši dubine se nalazi, a tunju bi držao u ruci i riba koja je u dnu, kako se vrti gdje je svjetlo, kucne sa glavom u tunju i po tome svićar znade kako mu riba iđe u moru i koliko je ima, koja je vrst ribe« Sa Gran.; »zapovjednik ribolovne družine i najčešće vlasnik sredstava za ribolov; svićor trate prilikom ribolova stoji u svjećarici i traži ribu — kal se sviti, svićor stoji na provu od loje u purtelu, leži dultarbuhon na bondu ol mroka i prati ca se dogodjo pol ferolen — to isto radi i *svićor* od plivarice; *svićor ol špurtenjace* — iako se u špurtenjaci ne lovi riba svijećom, zapovjednik se zvao *svićor* po analogiji sa *svićorem* trate; *pustici svićor* je iznajmljeni *svićor*« Kom Bož. J.

trastan m — »1) neskidivi banak koji spaja bokove broda na udaljenosti od 1/3 duljine broda od pramca, a strši po desetak centimetara iz jednog i drugog boka broda; ta izbočenja imaju svrhu da se na njih nametnu oka *rize od paronga* prilikom izvlačenja ili porinuća broda; uz trastan se uglavljuje jarbol; 2) prostor između banka od trastana i banka od sride 'kal se je karcalo barile za Palagružu, vajalo je ostavit jelnu santinu u trastanu slobolnu da se po potribi more sekat'; *drug ol trastana* — član družine koji vesla u prostoru trastana i ima posebno zaduženje da pere ribu prije soljenja i nosi na baraku te da kuha za družinu; to je obično najmlađi i najnevještiji član družine pa se zove i *moli ol trastana; veslo od trastana* — veslo kojim se vesla u prostoru trastana; *palac ol trastana* — nalazi se na lijevom boku broda u prostoru trastana malo ispred *banka ol sride;* 'toliko smo ribe bili ujoli da su trastani plešćoli na vodu' — brod je pod teretom ribe toliko utonuo da su izbočine trastana, koji probija bok broda u visini *pôsa,* dodirivale površinu mora; 3) fig. 'dušlo mi je vej do trastana tvoje zanovetonje' — više ne mogu izdržati tvoje zanovijetanje« Kom Bož. J.

trazidur m — debeli konop za sidrenje u slučaju opasnosti, »na Palagružu se je nosil trazidur, debeli konop dug 80 pasih, a težak do 65 kilih« Kom Bož. J.

treva f — »trapezoidno jedro koje je zamijenilo latinsko jedro na gajetama; to je jedro s dvije *lantine* među kojima je raspon na prednjem kraju oko 2,5 m, a na krmenom kraju oko 12 m; *trocom* je gornja *lantina* pričvršćena za jarbol, a *korgom* je prednji kraj donje *lantine* vezan za *banak od trastana;* jedro je obrubljeno konopom koji se zove *grativ,* a rub *skuvete* konopom koji se zove *korga;* konop koji povezuje gornju i donju *macu* na krmenoj strani zove se *ventom;* u svakom kutu jedra nalazi se kopocinčana *radonca* za koju je vezan konop za natezanje jedra; *treva* je bila sigurnija za jedrenje od lantinskog jedra« Kom Bož. J.

Tri Sestre Lazarove f pl — »zviježđe« Kom Dean.

tumbularija f — »debeli oblaci na jugozapadnom obzoru, znak su maestrala«, »gledoj u kulfu tumbulariju, bit će danas maistrola« Kom Bož J.

u v o z v. r a g a t a

uža f — u izr. *uža ol galijota* »način porinuća broda pri kojem ljudi uđu u brod koji leži na polugama namazanim

lojem a jedan član družine, koji se nije ukrcao, svrgne konop s monkula i gurne brod koji klizne po polugama u more ne zahvaćajući žalo jer ga more zbog brzine odmah diže na površinu« Kom Bož. J.

ventam m — *ventom* »1) konop kojim je povezana gornja i donja lantina na krmenom rubu jedra; 2) raspon između gornje i donje lantine na krmenom rubu jedra« Kom Bož. J.

vitar m — (razni izrazi u vezi s vjetrovima) *vitar cedije* »vjetar popušta«, *vitar se jusi* »vjetar se žesti, pojačava se«, *vitar kako iz just* »vjetar se jedva osjeća«, *vitar će past kako tovor* »vjetar će naglo prestati«, *vitar roži* »vjetar pirka«, *vitar puše na zirule* »vjetar puše na mahove mijenjajući intenzitet« Kom Bož. J.

Vlašići m pl — zviježđe, opć. u Dalmaciji.

vogadura f — »zaveslaj, može biti vogadura kraća i duža, brža i sporija, jedna vogadura u prosjeku traje 5 sek.« Kom Bož. J.

Volarka f — zvijezda »na sjevroistoku, srednje veličine« Sa Dean., »izajde u đunju na dva sata ujutro« Sa Gran.; v. *Zvizda Vlahinja.*

voza v. ragata

vozač m — onaj koji u ribarskoj barci vozi, »od zakrikne vozačen: *šija! šija!*«, »vozači tverdo voze« Vrb Žic 1949, 13—14; v. *navagač, šijavac, vozar, vožac.*

vozar m — onaj koji u ribarskoj barci vozi, »vozari fermaju vozit i upru vesla v more tako da barčica ne more naprid«, »kada mu se obisi riba na kigod trak, ne reče vozarom niš...« Vrb Žic 1949, 13—14; v. *navagač, šijavac, vozač, vožac.*

vozit impf — u izr. »*vozit k njemu:* veslati jače desnim veslom kad se dižu mreže na krmu gajete; *vozit pol sobon:* veslati tražeći ribu po fosfornoj iskri u noći bez mjesečine ('malo je bilo riborih na Jadranu, ako ih je i bilo, koji su kako komiški ribori znali iskat ribu pol sobon'); *vozit zo nje:* veslati jače lijevim veslom kad se diže mreža na krmi gajete, ali lijevim veslom s obzirom na smjer kretanja broda jer gajeta pri dizanju mreža ide krmom naprijed te je lijeva strana broda desna, a desna lijeva; *vozit na sukrizic:* veslati prema naprijed tako da se jednom rukom gura a drugom vuče veslo« Kom Bož. J.

vožac m — »u svjećarici su tri osobe... vožac, koji vozi sam na dva vesla, te tiho, miče brod, kako mu svjećar zapovijeda«, »vožac vozi... sad bolje s onom od mraka, sad s onom od svijeće...«, »svjećar zapovijeda vošcu kako će naprijed. — Lako, polako, tek da se brod miče, da riba ne osjeti bitnu promjenu te nestaje; vožac vozi a rekbi da ne vozi, ne diže vesla iz mora, ne klapa, ne štrapa jer i on zna kako valja svoj posao« Mak Kaer 109—110; »u svićarici trebala su najviše dva ribara: svićar i vožac; vožac je trebao prije noći sa jednom velikom tupom sjekirom da rascipa svu deblju smriku za da mu bolje gori toliko koliko je znao da može da mu cijelu noć gori; zatim je morao na jarmu svu noć voziti na dva vesla«, »kad je vitra, onda vatra brzo gori i baca veliki plamen, a dim sve siplje preko svićara, a u oči vožcu, vožac ne vidi ništa od dima, onda skrene provu jedan kvartin da dim i plamen prolaze uza njega; vožac bi se obukao u jedan stari kaban, koji mu se često užge, onda dođe svićar, akoli nema koji drugi, više puta na noć, zagrabi bujol mora svićar i gasi vožca, a vožac ne smi pustiti vesla jer treba da brod vazda drži prema vjetru u isti prav prama škandalju, kako mu svićar zapovida; akoli vožac i malo skrene brod od škandalja, onda mu svićar reče: *vozi bolje od mraka,* ili: *vozi bolje od sviće,* ili: *tako uprav,* sve dok ne dođu na lovište i na dovoljnu dubinu za loviti« Sa Gran.; v. *navagač, šijavac, vozač, vozar.*

Vucioci m pl — »dvije zvijezde« Kom Dean.

zaticot impf — »praviti kratke ali snažne zaveslaje — zaticot hoće reć spesije vozit, napravit dvi vogadure dokle drugi napravi jelnu; drug ol katine je moral avertit da mareta ne inkantoje brud i zatu je moral zaticot« Kom Bož. J.

zauzdat impf — u izr. *zauzdat brud* znači »izvući brod na dvije poluge krmom na kraj i vezati ga da se ne miče« Kom Bož. J.

Zornica f — zvijezda (Danica, Venera), Pu Dean., Sn.

Zvizda Dalmatinska f — »zviježđe na sjeveroistoku Sjevernice, 5—6 zvijezda u obliku šestara« Kom Dean.

Zvizda Pulentina f — Venera, Sn.

Zvizda Vlahinja f — »zvijezda na sjeveroistoku, srednje veličine« Sa Dean.; v. *Volarka.*

ždrib m — čep, »pri nego porineš brud, nemuj zaboravit stavit ždrib — treba zatvoriti rupu na dnu čepom da ne ude more; svaki brod ima otvor na krmi da iz broda može iscuriti more kad se izvuče na obalu« Kom Bož. J.

II. DIO

biremis f i **triremis** f — O tome kakav je bio raspored veslača i vesala u brodovima koji se u evropskim i našim izvorima spominju kao *biremis, trieris, triremis* itd. mišljenja su podijeljena. Nekada se vjerovalo da su ti nazivi u antičko i srednjovjekovno vrijeme označavali redove — »katove« — veslača, da je bilo galija na dva, tri, četiri, pet i mnogo više katova. Noviji su istraživači posumnjali u takva tumačenja kao fantastična, osobito u ona o galijama s više od tri reda (kata). Još se Coronelli, koji je vidio posljednje galije trireme u mletačkom Arsenalu, odlučno protivio mišljenju da bi čak i antičke trijere (trireme) imale tri reda vesala, jedan iznad drugoga, a pogotovo je smatrao nemogućim da bi neke galije imale po 20 katova veslača; ne radi se o katovima — kaže Coronelli — nego o broju vesala. On govori o mletačkim fustama, zvanim *bireme,* koje su od 1498. do 1570. obavljale stražarsku službu u Jadranu, a nisu imale dva kata veslača, nego dva vesla (veslača) u svakoj klupi; to isto vrijedi — kaže Coronelli — i za mletačke *trireme,* kao što se može vidjeti na Carpacciovoj slici u kapeli sv. Orsole u Veneciji (Coronelli: *Atlante veneto,* Venezia 1691, str. 139—140). U pogledu mletačkih, dakle jadranskih galija, to mišljenje prihvaća i DM, pa isto tako tumači termine *galea bireme, galea trireme, galea quadrireme* i *galea quinquereme.* U našega Vitezovića nalazimo ova tumačenja: »*triremis* galia, brzi brod, tri za veslo«, »*penthiremis* velika galia, debela galia, galia od pet za veslo, galia od peterice za veslom«, »*quadriremis* galia, brod, v-kom-su po četiri človika za veslom,« »*quinqueremis, pentaremis* peteroveslica, pet-za-veslo, debela galia« (Jur. Vitez. 347). Levi također upozorava na Carpacciovu sliku mletačke trireme na kojoj se dobro vidi kako se ne radi o tri reda, ili kata, veslača, nego o galiji u kojoj su veslači grupirani u grupe od tri na svakoj veslačkoj klupi, a svaki vesla jednim veslom (C. A. Levi: *Navi venete da codici, marmi e dipinti,* Venezia 1892). Dakle, što se tiče Jadrana, od srednjega vijeka do posljednjih galija negdje polovicom XVIII stoljeća, tumačenje je uvjerljivo i zasvjedočeno, pa se prema tome ni u *Kronici* Tome Arciđakona ne radi o biremama na dva, odnosno o triremama na tri kata, nego o galijama koje su imale ili po tri veslača (vesla) u grupi, ili po tri veslača na jednom veslu u svakoj klupi.

PRILOZI

Slika 1.

GAJETA

1) *kolûmba/kolûnba* (Be, BK, Ca, Gr, Hv, Kl, Kom, Kor, Kuć, Mak, Mn, Muo, Perast, Po, Pu, Sa, Senj, Sn, St, SG, Šep, Tg, Vrb, Vrg)

2) *karoc od prove* (Kor), *karȍc ol prôve/ /provnji karoc* (Kom), *karȍc* (Hv), *karȍc od pruôve* (SG), *karoc/ašta od provi* (Vrb), *provȅni karȍc/karȍc od prôve* (Mn), *karȍc od prȍve* (Sn), *karȍc provȅni* (Tg)

3) *ašta od prove* (Kor), *ãšta ol prôve* (Kom), *ãšta* (Hv), *ãšta od pruôve* (SG), *ȁšta od prôve* (Kuć), *karoc/ašta od provi* (Vrb), *ašta od prôve* (Mn, Sn, Tg)

3a) *karîna* (Kor, Kom), *karȍc od prôve* (Kuć), *žunta* (Vrb), *vrh od prove* (Be), *ȁšta/ãšta od prôve* (Mn, Sn, Tg), *pic od prove* (BK Pask.)

4) *karȍc od krme* (Kor), *karmȅni karȍc* (Kom, Hv), *karȍc od karmiẽ* (SG), *karȍc od krmẽ* (Kuć), *karoc od kermi/ /kermeni karoc* (Vrb), *ašta od krme* (Be), *krmȅni karȍc* (Mn), *karȍc od krmê* (Sn), *karȍc krmȅni* (Tg)

5) *ašta od krme* (Kor), *ãšta ol karmẽ* (Kom), *ãšta* (Hv), *ãšta od karmiẽ* (SG), *ȁšta od krme* (Kuć), *vrh od krme* (Be), *ãšta/ȁšta od krme* (Mn, Sn, Tg)

6) *tamun* (St, starije), *temun* (Kom), *timũn* (Kor, Hv, SG, Kuć, Vrb, Be, Mn, Sn, Tg), *timon* (Zadar, starije)

7) *argitla* (Senj, starije), *argôla* (Be, Kuć, Gr, Kor, Lo, Mn, Sn, St, Tg, Vrb), *arglȍta* (Po), *arglũta* (Tg), *argũta* (Sa, Sn, starije), *argũtla* (Ca, Hv, St, starije), *argutlja* (Dbk), *argũtula* (Kom, SG), *garguola* (Ilo), *hrgutla* (Mak), *jaglũta* (Šep), *jargol* (Senj), *jargôla* (Be, Pašman, Senj, Ti), *rigola* (Lab), *vrgola* (BK)

8) *mânkul* (Kor, Kuć, Be, Mn, Sn, Tg), *mânkul/mânkulić* (Vrb), *mônkul* (Kom, SG, Hv)

9) *pȁlac* (Hv, Kom, Kor, Kuć, Ma, Mn, Sn, St, SG, Tg)

10) *sȍha/kavrjȁga* (Kor), *paradôna* (Kom), *sȍha/parôda* (Hv), *parôda* (SG), *parâda* (Mn, Sn, Tg)

10a) *ležȍ* (Hv), *blazînje* (Kuć), *jãrãm/ãrãm/ /rãjãm* (St), *blazînja od jãrmenice* (Mn), *kaštanjôla* (Sn), *kaštanjôla za jãrâm* (Tg)

10b) *jarmenica* (Kor), *jõrôm* (Kom, Hv), *jarmȅnica* (Mn), *jãrâm* (Sn, Tg)

10c) *skalamar* (Kor), *škarmadũra* (Kom)

10d) *škãram/škȁram* (Kom, Hv, Mn, Sn, Tg, Dbk, Mljet, Senj starije Vitez., Perast, Ca, Kor, Lo, Kor, St, Gr, BK, Budva, Račišće), *škeram* (Vrb, Sa, Vrg, Senj novije, BakŠkr), *škeran* (Bož), *škerem/ /škerm* (Vrb), *škõram* (Hv)

11) *donja femina* (Kor), *fẽmina* (Kom, SG), *fẽmena* (Kuć), *maškuja* (Vrb), *maškul ženski* (Be), *fẽmena gôrnja* (Mn, Sn)

12) *maškul* (Kor), *mãškul ol karmê* (Kom), *maškul* (Hv), *maškũl* (SG), *mãša, mãše* (Kuć), *maškuj* (Vrb), *maškul muški* (Be), *mãškul dôlnji* (Mn, Sn)

13) *maškulin* (Kor), *mãškul ol temunâ* (Kom), *maškul* (Hv), *maškulîn* (SG), *mãša, mãše* (Kuć), *maškuj* (Vrb), *maškul muški* (Be), *mãškul gôrnji* (Mn, Sn)

14) *gornja femina* (Kor), *fẽmina ol karmê* (Kom), *fẽmina* (SG), *fẽmena* (Kuć), *maškuja* (Vrb), *maškul ženski* (Be), *fẽmena dôlnja* (Mn, Sn)

15) *vîržina* (Kor, Kom, SG, Kuć), *vêrzina* (Vrb, Be), *vȅržina* (Mn, Sn, Tg)

16) *kontracenta* (Kor), *kôntrapôs dũlnji* (Kom), *rȅja* (SG), *centulin* (Vrb), *kontracênta* (Mn, Sn, Tg)

16a) *frižȅta* (Kom), *petini* (Be), *kaštanjôla* (Mn, Sn, Tg)

17) *kontramadir* (Kor), *kôntrapôs gũrnji* (Kom), *kontramadîr* (SG), *centulin* (Vrb)

18) *cênta* (Kor, Hv, SG, Kuć, Vrb, Be, Sn, Tg, Kl, Pu, Mljet, Senj), *pâs/cênta* (Mn), *pôs* (Kom)

18a) *možûn ol prôve* (Kom), *mustaće* (Vrb), *možũn/možũn od prôve/provȅni možũn/možûn* (Sn, Tg), *mužũn od prove* (Mn), *obraz* (BK Pask.)

18b) *možûn ol karmê* (Kom), *mužũn od krmẽ* (Mn), *možũn od krmẹ̃/krmȅni možũn* (Tg)

Sl. 1
GAJETA

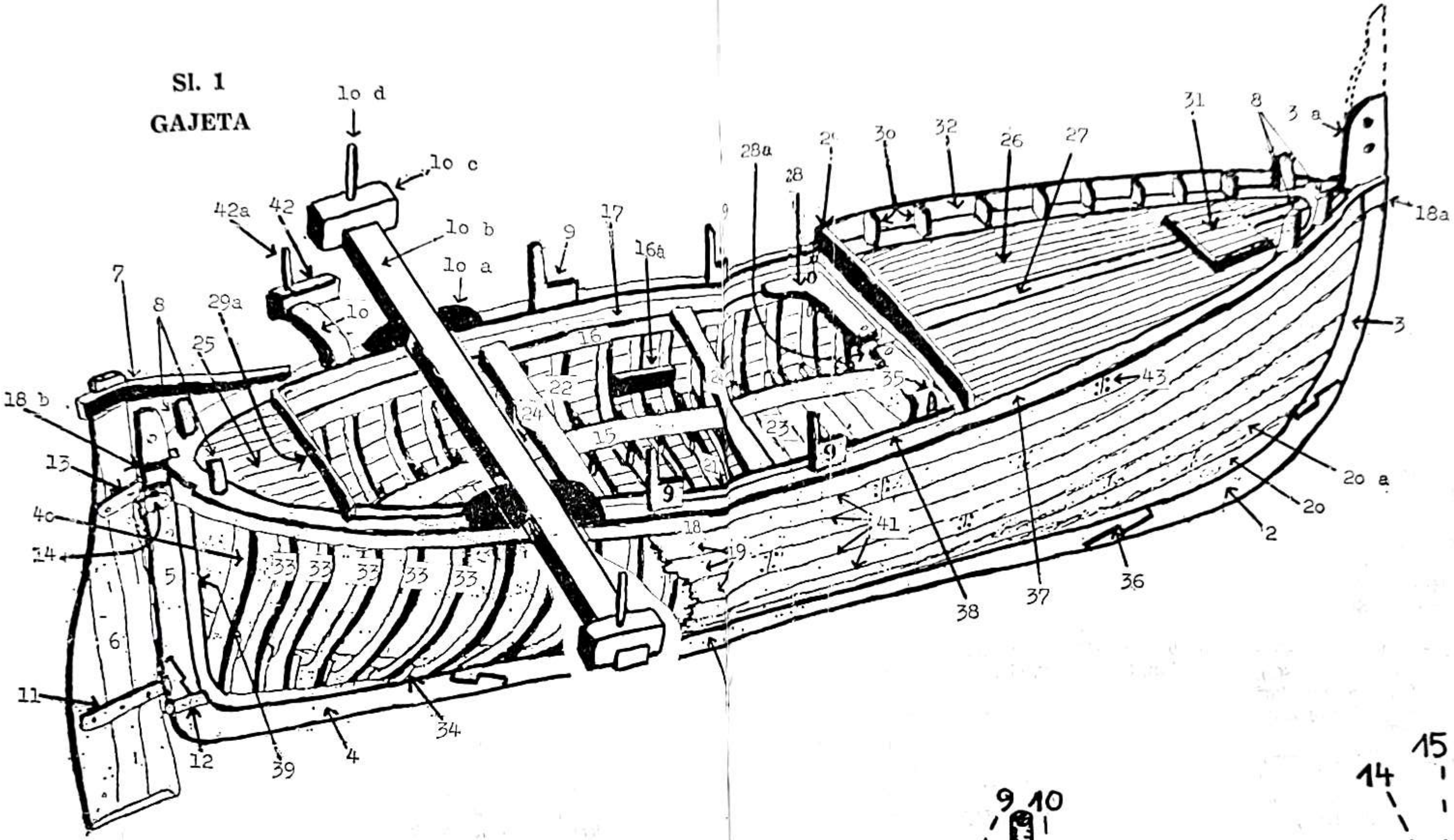

Sl. 2
BRACERA

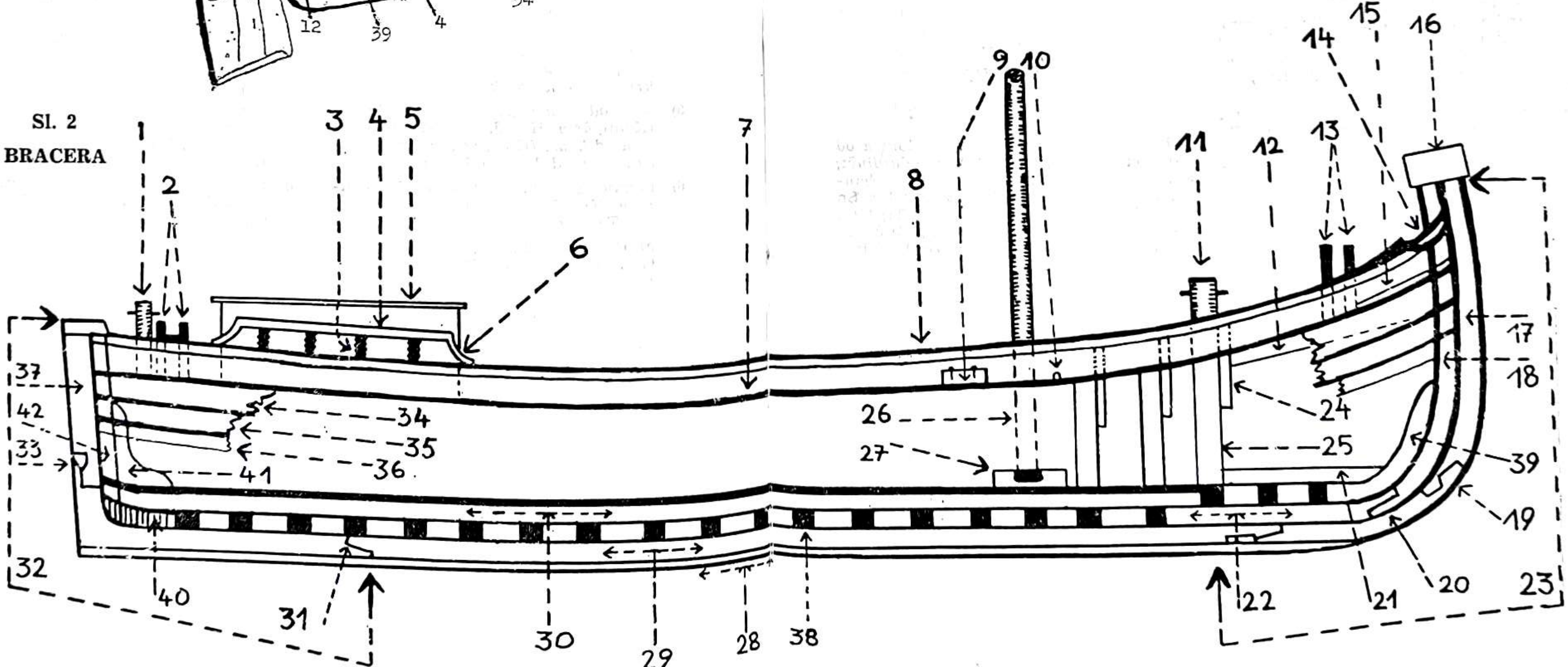

19) *madir, madiri* (Kor, Kom, Hv, SG, Kuć, Vrb, Be, Mn, Sn, Tg, St, Po, Kl, Pu, Senj, Vrg, Sa, Gr), *mad(i)jer/mad(i)jeri* (Dbk, Mljet, BK)

20) *picũn* (Kor, Hv, Kuć, Be), *panižêl* (Kom), *pãsma* (SG)

20a) *povišepicun* (Kor), *višepicun* (Hv, Kuć)

21) *lokoć* (Sa, Šep), *lukoč* (Kor), *pjôn* (Kom), *lukoča* (Hv), *pjôna* (SG), *lukoć, lukoći* (Kuć), *pjan* (Vrb), *lukoče* (Be), *kôrbe pjâne* (Mn, Sn), *pjâna, pjâne* (Tg), *lukoća* (Ca)

22) *capul* (Kor, Kom, Hv, Kuć, Be, Vrg, Mn, Sn, Tg), *kôrba* (Mn, Sn), *krĩvo* (Tg)

23) *pajôl, pajôli* (Kor, Hv, SG, Kuć, Vrb, Be, Mn, Sn, St, Tg, Vrg, Sa, Mljet, Dbk, Senj, BakŠkr, Kl, Pu, Gr, Nin, Šep), *pajul* (BK, Kom), *pajuo* (Perast)

24) *banak* (Kor, Kom, Hv, SG, Kuć, Mn, Sn, St, Tg) *banek* (Vrb)

25) *pulma* (Kor), *škâf ol karmê* (Kom), *pûlmica/karmĩca* (Hv), *purĩć kãrmẽni* (SG), *škaf od krme* (Mn, Sn), *palmẽta krmẽna* (Tg)

26) *škaf od prove* (Kor), *škâf ol prôve* (Kom), *škaf* (Hv), *škãf od prôve* (SG), *palmẽta* (Kuć), *škãf* (St), *prôvica/škaf* (Vrb), *škãf od prôve/provẽni škȁf* (Mn, Sn), *palmẽta provẽna* (Tg)

27) *kursĩja* (Kor), *sridĩca ol škãfa* (Kom), *kuršĩja* (SG, Mn, Sn, Tg), *kušija* (Po)

28) *braculi/traštan* (Kor), *bracûl/trãštanj* (Kom), *braculi* (SG), *braculi* (Kuć)

28a) *gola* (Kor), *goše* (Kom)

29) *katina od prove* (Kor), *baštûn ol škãfa* (Kom), *trãstan/travêrs* (Hv), *lãta* (SG), *katîna* (Kuć), *trȁstan* (St), *prȁg* (Seget), *parapet* (Vrb), *prȁg od prôve/trãstan od prôve* (Mn), *trȁstan od prôve* (Sn), *katîna/prȁg od prôve* (Tg)

29a) *trãstan/trȁstan od krme* (Mn, Sn), *prȁg od krmẽ/katîna od krmẹ̃* (Tg)

30) *nastavci* (Kor), *baštûn ol škãfa* (Kom), *štĩl, štĩli* (SG, Kuć, Vrb, Mn, Sn, St, Tg, Gr)

31) *purtela* (Kor), *purtẽla ol prôve* (Kom), *purtẽla* (Hv, SG, Kuć, Be), *purtel* (Vrb), *portẽla* (Sn, Tg), *portẽla/pûnica* (Mn)

32) *partigeta* (Kor), *madîr ol mõrtve bônde* (Kom), *partigẽta/murâde* (Kuć), *paramãr* (Mn), *fãlsa morâda* (Sn), *balduîna* (Tg)

33) *imboškadura* (Kor), *karmẽni buškamênti* (Kom), *imbuškamiênti* (SG), *buškamênti/buškavênti* (Kuć), *buškamenti* (Vrb), *imbuškamênti* (Mn, Sn), *buškamẽnat* (Tg)

34) *kalate* (Kor), *kolãta, kalãte* (Kom), *kalõta* (Hv), *kulãte* (SG), *kalȁte* (Kuć), *kalate* (Vrb), *kulȁta* (Mn, Sn, Tg), *kolȁta* (Po)

35) *kavĩja* (Ca, BK, Gr, Kom, Kor, Kr, Kuć, Mn, Po, Sn, St, SG, Tg, Vrb)

36) *ključ* (Kor), *kjuc/ćôv* (Kom), *čôv* (SG), *čâv* (Mn, Sn, Tg)

37) *kuvertẽla* (Kor, Kom, Hv, Kuć, Be, Mn, Sn, Tg), *ražma* (Vrb)

38) *sajarić* (Kor), *kordûr* (Kom), *paramâr* (SG), *fȁša* (Kuć, Mn), *murâda* (Sn, Tg)

39) *kontraašta od krme* (Kor), *ancikûr ol karmê* (Kom), *kôntraãšta* (Hv), *lancikuôr* (SG), *kôntraȁšta od krme* (Mn, Sn, Tg)

40) *zȍja* (Kor, SG, Be, Mn, Sn, Tg)

41) *kimênt, kimênti* (Kor, Kom, Mn, Gr, Lo, Kl, Pu, Dbk, Sn, Tg), *kimiênti* (SG), *ćimenti* (Vrb)

42) *soha* (Kor), *škarmadûra (na jõrmu)* (Kom), *blazĩnja od parôde* (SG), *blazĩnja* (Mn, Sn), *škarmadûra* (Tg)

42a) *škaram* (Kor), *škãram ol paradône* (Kom), *škãram/škȁram* (Hv, SG, Mn, Sn, St, Tg)

43) *brȍkve* (Kor, Hv, SG, Kuć, Vrb, Be, Mn, Sn, St, Tg, Gr, Po), *brȕkve* (Kom)

Slika 2.

BRACERA

(Trogir 1975)

1) *bitũn;* 2) *kojâda;* 3) *gobẽti* (*kolonẽta od đardinẽta* Mn, Sn, Tg — R. V.); 4) *đardinẽt;* 5) *tûga;* 6); *ȅš od đardinẽta;* 7) *mrtvâ bãndȁ;* 8) *filarẽt;* 9) (*manikẽla s portẽlon* Sn — R. V.); 10) (*burnâl* Sn — R. V.); 11) *bĩta;* 12) *zȍja od kuvêrte;* 13) *mânkuli;* 14) *ȅsa/ȅš od prôve;* 15) *zȍja od fôdri/fûdre;* 16) *kȁpa;* 17) *žûnta od prôve;* 18) *ancikôr* (*kôntraȁšta* Sn — R. V.); 19) *pašajĩc od željeza zingânog* (*čâv duplo i pašajĩca* Sn — R. V.); 20) *karȍc od prôve;* 21) *zȍja gavunȁra/zȍja od gavũnȁ;* 22) *kontrarôda;* 23) *ȁšta od prôve;* 24) (*štĩl* Sn — R. V.); 25) *kôrbe;* 26) (*jârbol* Sn — R. V.); 27) (*škȁca od jârbola* Sn — R. V.); 28) (*šjolẽta* Sn — R. V.); 29) *kolûmba;* 30) *promezãl;* 31) *čâv ȕnjulo;* 32) *ȁšta od krmẽ;* 33) *čâv dȕplo;* 34) (*cênta/rẽja* Sn — R. V.); 35) (*kôntracênta/kôntrarẽja* Sn — R. V.); 36) (*madîr* Sn — R. V.); 37) *žûnta od krmẽ;* 38) *kôrbe;* 39) (*bracûl od prôve* Sn, Tg — R. V.); 40) (*masîv od krmê* Sn, Tg — R. V.); 41) (*bracûl od krmẽ* Sn, Tg — R. V.); 42) (*ancikôr od krmê/kôntraȁšta od krmê* Sn, Tg — R. V.)

Sl. 3

GLAVNO REBRO VEĆEG DRVENOG BRODA

(Trogir, 1975)

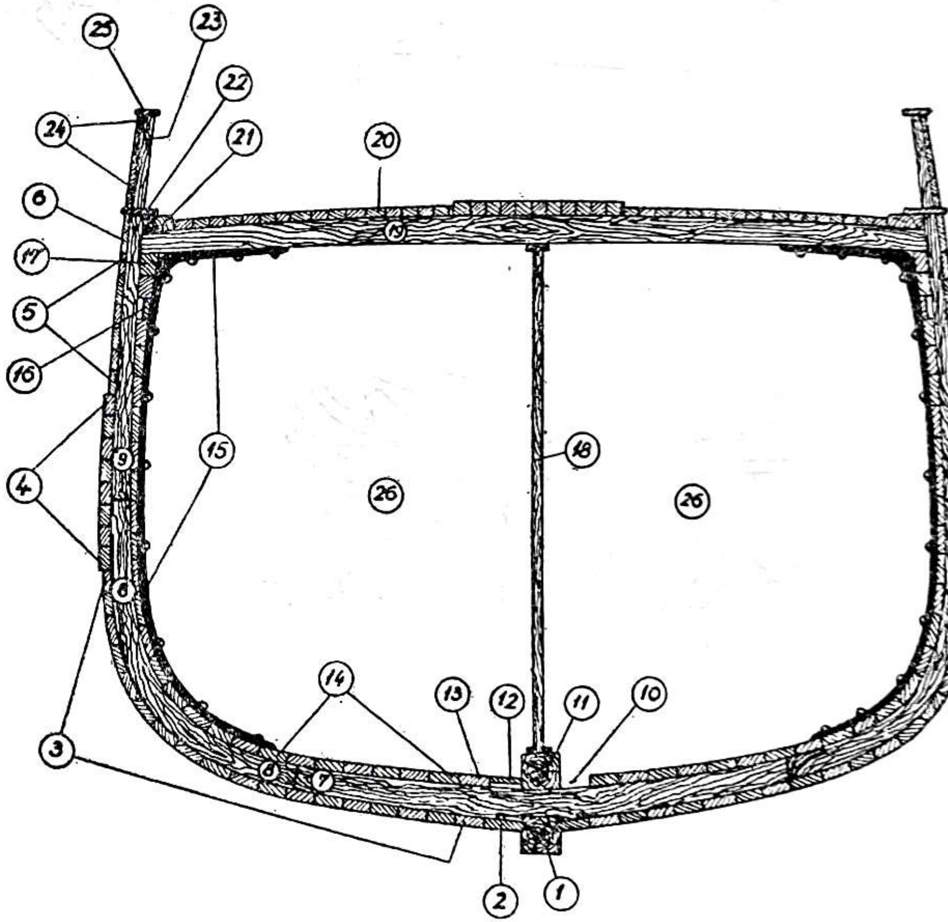

1) *kolûnba;* 2) *panižẽli;* 3) *madĩrĩ od dnȁ;* 4) *cênta/rẽja, dôlnja;* 5) *madĩrĩ po vĩtru;* 6) *cênta/rẽja, gôrnja;* 7) *pjâna;* 8) *krĩvo;* 9) *kôrba;* 10) *burnãl;* 11) *promezãl;* 12) *pajôli;* 13) *fûdra dnȁ;* 14) *fûdra dnȁ;* 15) *bracũl od kuvêrte;* 16) —; 17) *kontrafôrt/kontramadĩr;* 18) *štȁnat;* 19) *glavnĩ žbãj/lãta mađôre;* 20) *kuvêrta;* 21) *frižẽta;* 22) *kuvertẽla;* 23) *štĩl;* 24) *fûdra od mrtvê bãndẽ;* 25) *filarẽt;* 26) *štîva*

Sl. 4

PREDNJI DIO VEĆEG DRVENOG BRODA

(Trogir, 1975)

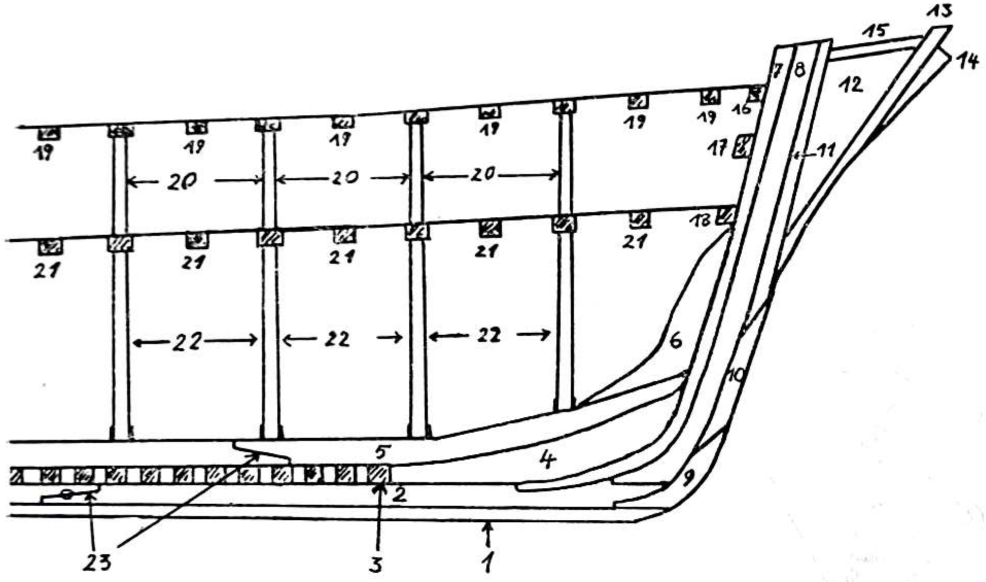

1) *šjolēta;* 2) *kolûnba;* 3) *pjâne;* 4) *provēni masīv;* 5) *promezāl;* 6) *provēni bracūl/bracūl od prôve;* 7) *ancikōr;* 8) *provēna ăšta/ /ăšta od prôve;* 9) *karkanjōl;* 10) *tajamār;* 11) ?; 12) *veštižjūnī;* 13) ?; 14) ?; 15) ?; 16) *zōja od kvartīrā od prôve;* 17) *zōja od kvarrä od prôve;* 18) *provēna zōja/zōja od prôve;* 19) *žbāji od kāsara;* 20) *žbāji od kuvêrte;* 21) *žbāji od kuvêrte;* 22) *štānti;* 23) *čāv*

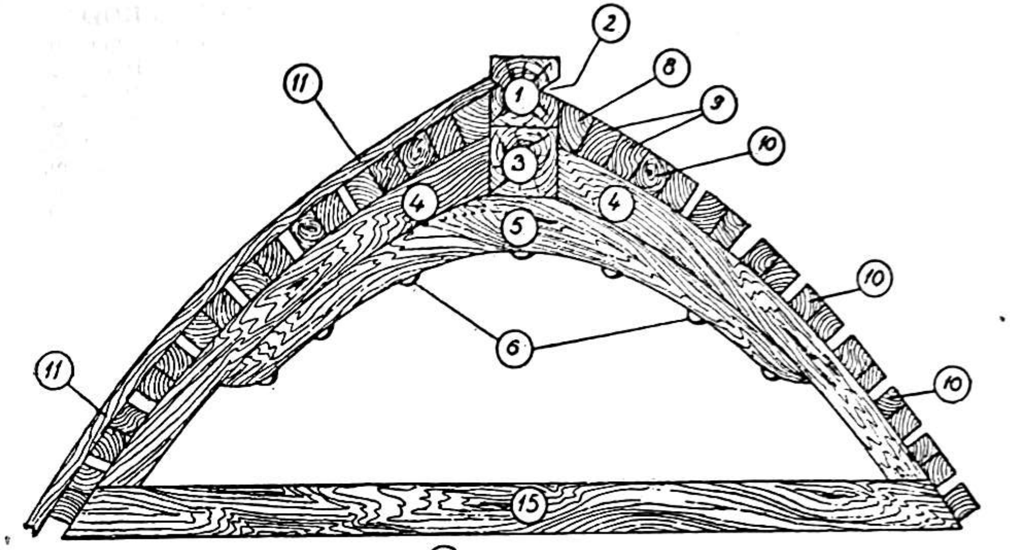

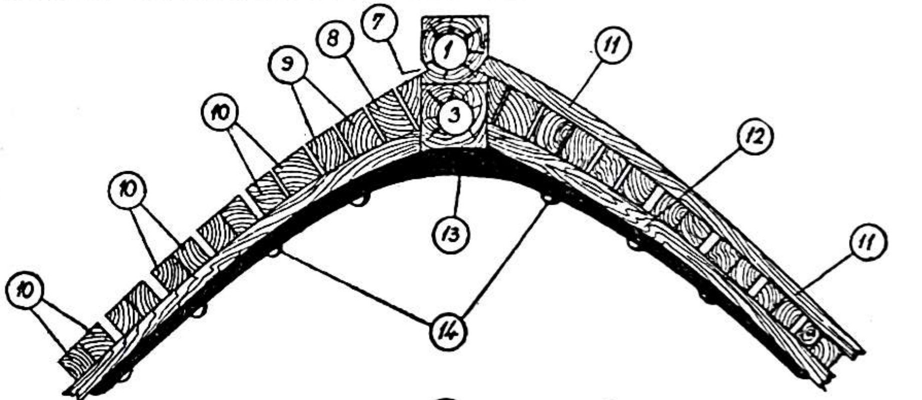

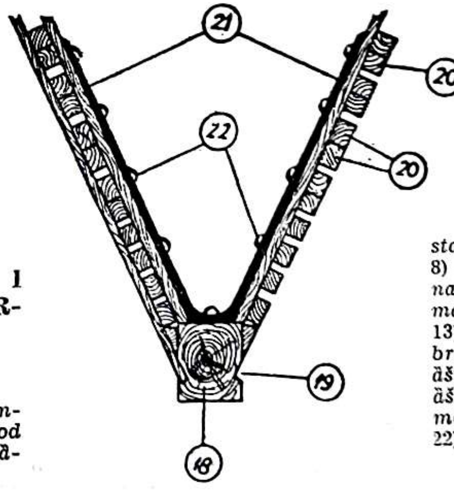

Sl. 5

ZOJA OD PROVE I KRME VEĆEG DRVENOG BRODA

(Trogir, 1975)

1) *ăšta od prôve;* 2) *limbêl;* 3) *kôntraăšta od prôve;* 4) ?; 5) *zōja (lăstavica,* Sn); 6) ?; 7) ?; 8) *apōštoli;* 9) *buškamēnat od prôve;* 10) ?; 11) *madīrī;* 12) *fôdra/fûdra;* 13) ?; 14) ?; 15) *žbāj;* 16) *bracūl;* 17) *bracūl;* 18) *ăšta od krmē;* 19) *inkăš ăšte od krmē;* 20) *buškamēnat od krmē;* 21) ?; 22) ?

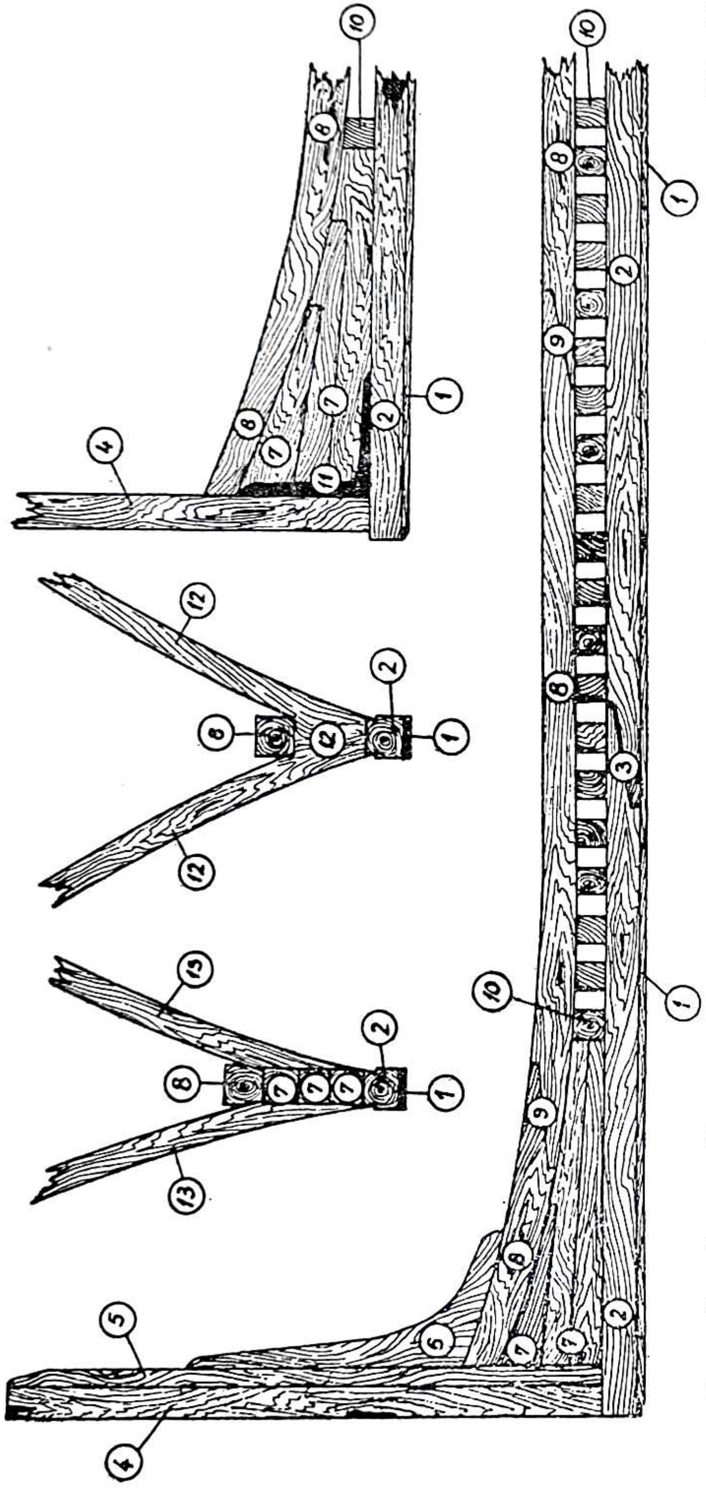

Sl. 6

ZADNJI DIO VEĆEG DRVENOG BRODA

(Trogir, 1975. iz ankete R. V., druga mjesta iz ankete Jadranskog instituta

1) *šjolěta* (Tg), *kontrakolumba sa šoletom* (La), *kontrakolomba* (Lab), *kuntrakolumba/šijoleta* (Mart), *zoja* (Vrb, Bol.), *kontrakolumba* (Loš Šat.), *kontrakoluomba* (Loš Žuk.)
2) *kolûnba* (Tg), *kolomba* (La, Lab), *kolumba* (Mart, Vrb, Bol., Loš)
3) *duplâ čâv* (Tg), *čav* (La Dean.), *čave* (Lab), *kijave od kolumbe* (Mart), *ćuaf* (Loš Žuk., Šat.)
4) *krměna ȁšta/ȁšta od krmē* (Tg), *asta od krme* (La), *ašta od krme* (Mart, Loš Šat., Žuk.)
5) *ancikōr* (Tg), *kontraasta/kontraroda* (La Dean.), *kontra ašta* (Lab), *kontra ašta/antikor* (Mart), *antikuor* (Loš Žuk.), *kontra ašta* (Loš Žuk.)
6) *krměni bracūl/bracūl od krmē* (Tg), *bracuo* (La), *antikvor* (Lab), *bračijol* (Mart), *bracuol* (Loš Šat., Žuk.)
7) *krměni masīv/masīv od krmē* (Tg), *fašina* (La), *riempiment* (Mart), *škuvet/škuveti/rijempimenti* (Loš Šat., Žuk.)
8) *promezāl* (Tg), *paramezo* (La), *promezal* (Lab), *paramezal* (Mart), *paraškogul* (Vrb Bol.), *promezual/premezual* (Loš Šat., Žuk.)
9) *ȕnjula čâv* (Tg), *čav* (La), *čave* (Lab), *kijave od paramezala* (Mart), *ćuaf ot premezala* (Loš Šat., Žuk.)
10) *pjâne* (Tg), *lukoče* (La), *pijani* (Lab), *pijane* (Mart), *krušija* (?) (Vrb Bol.), *pijuane* (Loš Šat., Žuk.)
11) *bracuo* (La), *bračijol* (Mart), *bracuol železni* (Loš Šat., Žuk.)
12) *kulȁta* (Tg), *kalata* (La), *žoja* (Lab), *korbe* (Mart.) *kuorbe karmene* (Loš Šat., Žuk.)
13) *buškamenat* (Tg), *buškamenat/menal* (La), *žoja* (Lab), *menaje* (Mart), *kuorbe karmene* (Loš Šat., Žuk.)

Sl. 7

JEDRO (RANDA)

(Prema nekim potpunijim i pouzdanijim anketama Jadranskog instituta 1950. te prema anketi R. V. u Sutivanu 1975)

1) *burože* (Lab), *randaća* (Mart), *radânca* (Sn), *fioridûr na piku, provêni* (Loš Žuk.)
2) *gratīf* (Lab), *grativ pika* (Mart), *gratîv pīka* (Sn), *gratîf* (Loš Žuk.)
3) *burȍža* (Lab), *gratîv* (Ro), *angul od pika de fora* (Mart), *radânca* (Sn), *fioridûr na pȉku ot ventâma* (Loš Žuk.)
4) *radonče* (Lab), *radânča* (Ro), *randaća za vezat borozu na pik de fora* (Mart), *radânca* (Sn), *raduânća ot fioridurā* (Loš Žuk.)
5) *rinforc* (Lab), *fortīca* (Ro), *rinforc jidra na piku de fora* (Mart), *rinfȍrac* (Sn), *rinfuôrc* (Loš Žuk.)
6) *kužidura* (Lab), *bigurěle* (Ro), *bigurela* (Mart), *bigurěla* (Sn), *bigurela* (Loš Žuk.)
7) *šverca* (Lab), *fêrsa* (Ro), *fersa tele* (Mart), *fêrsa* (Sn), *fiêrša* (Loš Žuk.)
8) *gratif* (Lab), *grativ po ventamu* (Ro), *gratif od ventama* (Mart), *gratîv* (Sn), *gratîf ot ventâma* (Loš Žuk.)
9) *pjetina* (Lab), *vaina od ventama* (Mart), *gratîv* (Sn), *fašëta od ventâma* (Loš Žuk.)
10) *faša* (Lab), *baruža* (Ro), *fašeta za matafjuni* (Mart), *trcalōrī* (Sn), *fašēta ot tarcaruôla* (Loš Žuk.)
11) *matafion* (Lab), *marafoni* (Ro), *matafjuni* (Mart), *matafjūni* (Sn), *matafjûn* (Loš Žuk.)
12) *brankarela* (Lab), *radánća* (Ro), *randaća za vezat borozu kada se lovi trcarol* (Loš Žuk.)
13) *radonče* (Lab), *radánča* (Ro), *randaća za vezat borozu na bumu de fora* (Mart), *radánca* (Sn), *raduânća* (Loš Žuk.)
14) *burože* (Lab), *gratîv* (Ro), *angul gratifa sa strane škote* (Mart), *radánca* (Sn), *fioridúr na bumu* (Loš Žuk.)
15) *gratif* (Lab), *grativ po bunju* (Ro), *donji gratif od fjoridura na bumu* (Mart), *gratîf ot buma* (Loš Žuk.)
16) *pasarin* (Lab), *radanča i grativ kroz donji pašarîn* (Ro), *oćeti za fjorit jedro na bum* (Mart), *pašarîn* (Sn), *raduânća za pašarîn* (Loš Žuk.)
17) *burože* (Lab), *grativ uz jarbor* (Ro), *randaća za vezat borozu na bum de dentro* (Mart), *mûra* (Loš Žuk.)
13) *gratif* (Lab), *gratif de dentro ili škalces* (Mart), *gratîv* (Sn), *gratîf ot mûre* (Loš Žuk.)
19) *radanča* (Ro), *okjeti za vezat kanaštreli* (Mart), *radânča* (Sn), *raduânća za kanaštrêli* (Loš Žuk.)
20) *fortīca* (Ro), *riforc* (Mart), *rinfȍrac* (Sn), *rinfuôrc ot fioridurā* (Loš Žuk.)

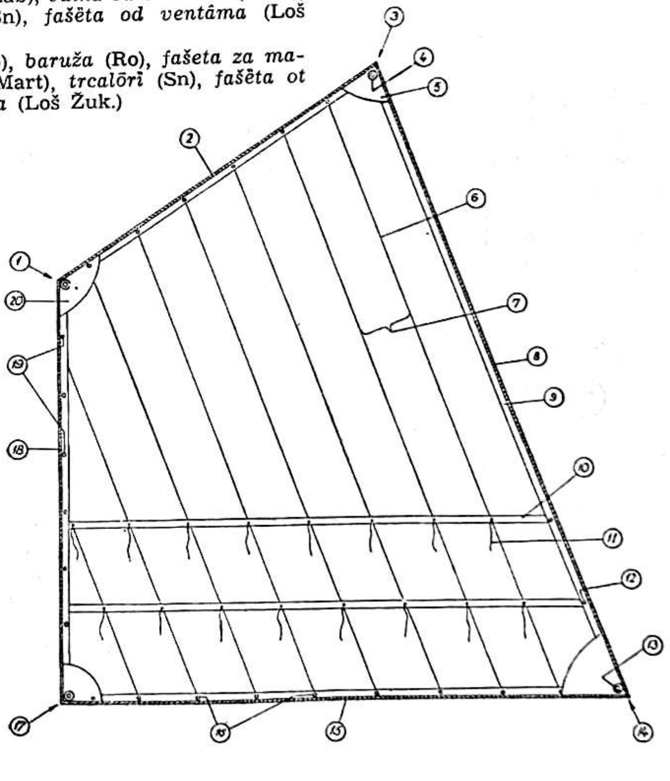

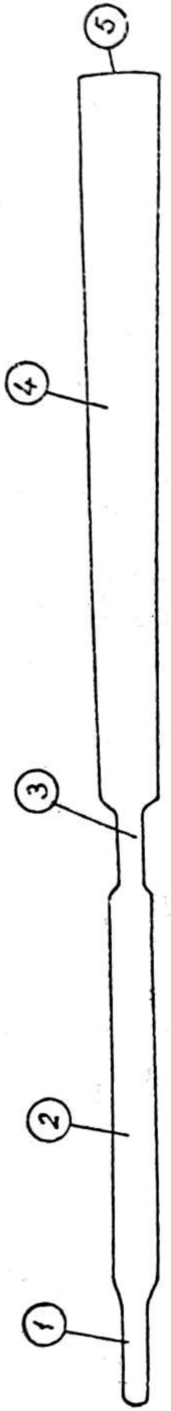

Sl. 8

VESLO

(Podaci iz ankete Jadranskoga instituta 1950. te iz nekih drugih izvora 1975—1983)

1) *rucio/rucelj* (La Dean.), *rusâlj* (Šep Kursar), *žiron* (Lab Stem.), *rucêj* (Sn), *rucej* (Ro), *žirun* (Vrg Jur.), *žirun/manig* (Dob), *rucēj* (Kuć), *žirun* (Mart), *rucej* (Kom Dean.), *žarun/rucelj* (Sa Dean.), *rucjel* (Kol), *žirun/manig/deržalo* (Vrb Žic i Bol.) *žirun/ručica* (Loš Šat. i Žuk.)
2) *debelo o' vesla* (Šep Kursar), *zirûn* (Kom Dean.), *žarun* (Paš Cvit.)
3) *štrop* (La Dean.), *sredina* (Šep Kursar), *strop* (Lab Stem.), *škarmadûra/štropadûra/vogadûra* (Sn), *štropadûra* (Ro), *vogadûra* (Vrg Jur.), *vogadûra* (Mart), *vogadûra* (Sa Dean.), *vogadura* (Vrb Žic i Bol., Loš Šat. i Žuk.)
4) *pala* (La Dean.), *palo o' vesla* (Šep Kursar), *pirata* (Lab Stem.), *pālă* (Sn), *poālă* (Vrg. Jur.), *palica/vôga/lopata/perača* (Dob), *pala* (Kuć), *polă* (Kom Dean.), *pâl* (Sa Dean.), *pōlă* (HvD), *pala* (Kol), *lapaca/perača* (Vrb Žic i Bol.), *puala* (Loš. Šat. i Žuk.), *pōlâ* (Kom Bož. J.)
5) *punta pale* (Ro)

Napomena

Crtež (slika) 1. preuzeta je iz Zbornika otoka Korčule I, Zagreb 1970 (Kor Slad.), a ovdje se donosi s određenim promjenama i dopunama; crtež (slika) 2. iz Skok Term., također s određenim promjenama i dopunama; crteži (slike), 3—8 potječu iz Pascha, odnosno iz materijala za anketu Jadranskog instituta.

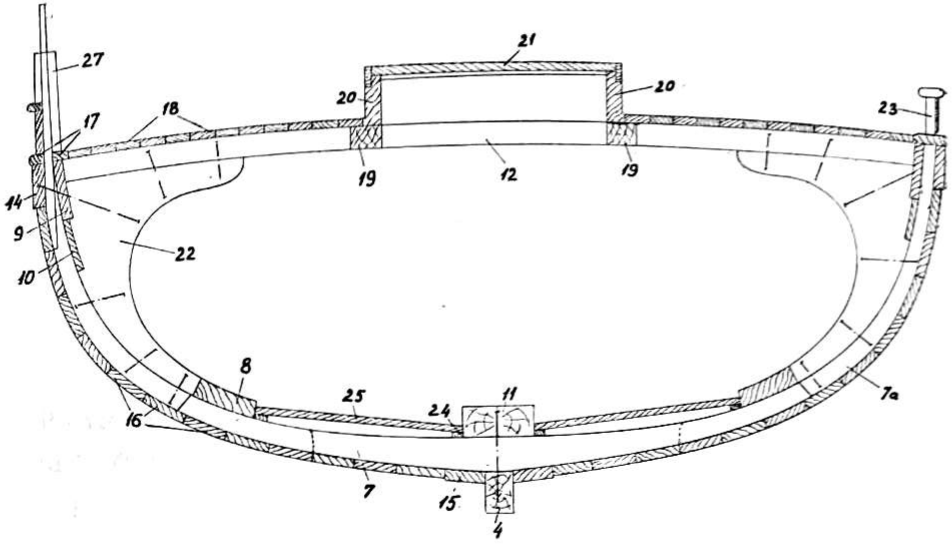

Sl. 9

LEUT — PRESJEK

(Mjesta, brojevi i crtež iz ankete Jadranskog instituta)

4) *kòlumba* (La), *polòmba* (Lab), *kolumba* (Kol), *kolûmba* (Dob), *kolumba* (Mart), *kolûmba* (Loš Šat.)
7) *lŭkoća* (La), *šentina* (Lab), *korbe* (Kol), *pjâna* (Dob), *pijana* (Mart), *pjuâna* Loš Šat.)
7a) *korbe* (Kol), *kôrba* (Dob), *koljeno od korbe* (Mart), *kuôrba* (Loš Šat.)
8) *vêrđina* (La), *kompensi* (Lab), *verđina* (Kol), *vêrzina* (Dob), *paraškožule* (Mart), *paraškuôžule* (Loš Šat.)
9) *kontramàdijer* (La), *kontrafort* (Lab), *kontramadijeri* (Kol), *kuntrafôrt* (Dob), *kontrafort* (Mart), *kontrafuôrt* (Loš Šat.)
10) *fûdra* (iznutra) *cênta* (zdvora) (La), *centurin* (Lab), *šotokuntrafôrt* (Dob), *pod kuntrafort* (Mart), *šotokuntrafuôrt* (Loš Šat.)
11) *paramèzō* (La), *promezal* (Lab), *paramezo* (Kol), *paramezâl/prmezâl* (Dob), *paramezal* (Mart), *promezuâl* (Loš Šat.)
12) *lâte* (La), *lata majora* (Lab), *žbalji* (Kol), *lăta/krajica* (Dob), *lata od koverte mađora* (Mart), *lāta* (Loš Šat.)
14) *cênta* (La), *centi* (Lab), *popela* (Kol), *cênta* (Dob), *madijer od cente* (Mart), *centun* (Loš Šat.)
15) *panižeo* (La), *panižēl* (Dob), *panižel* (Mart), *paniziēl* (Loš Šat.)
16) *madijeri preko umbula* ili *od fjanka* (La), *majeri* (Lab), *madijeri* (Kol), *madiri* (Dob), *madijeri* (Mart), *madēri* (Loš Šat.)
17) *ràsma* (na barci), *friđeta* ili *kuvèrtela* (na brodu) (La), *frižeti* (Lab), *frižêt* (Dob), *frižet* (Mart), *kuvertela* i *frižet* (Loš Šat.)
18) *kùvijerta* (La), *koverta* (Lab), *madijeri od kuverte* (Kol), *madiri od kuvêrti* (Dob), *madijeri od koverte* (Mart), *kuviêrta* (Loš Šat.)
19) *petinel* (La), *petineli* (Lab), *petinêl* (Dob), *baštuârda* (Loš Šat.)
20) *sòlijer od bukàporte* ili *sajar* (La), *suujer* (Lab), *solijeri* (Kol), *šūjēr* (Dob), *šojeri od bokaporte* (Mart), *šojier* (Loš Šat.)
21) *pŭrtela od bukaporte* (La), *bokaporta* (Lab), *bokaporta* (Kol), *bukapôrta* (Dob), *bokaporta* (Mart), *bukapuôrta* (Loš Šat.)
22) *bràcuo od kùvijerte* (La), *bracijoli* (Lab), *bracul* (Dob), *bracuôl* (Loš Šat.)
23) *štīli* (La), *monkul* (Lab), *murâda* (Dob), *štil* (Mart), *štil* (Loš Šat.)
24) *regùlota od pajùla* (La), *brunali* (Lab), *štrīka od pajòla* (Dob), *štrika za položit pajol* (Mart), *važulin* (Loš Šat.)
25) *pàjuo* (La), *pijana* (Lab), *pajuli* (Kol), *pajôl* (Dob), *pajol* (Mart), *pajuôl* (Loš Šat.)
27) *pàoc* (La), *stili* (Lab), *fodra od štila* Mart)

SADRŽAJ

Predgovor V
SKRAĆENICE VII
RJEČNIK XXXIII

I. DIO

Pomorske riječi iz naših izvora na hrvatskom ili Srpskom jeziku XXXV

II. DIO

Pomorske riječi iz naših izvora na latinskom jeziku 511
INDEKSI 541
Indeks hrvatskih riječi 543
Indeks talijanskih i engleskih riječi 551
DODACI 567
PRILOZI 577